솔레노이드 코일 VACS

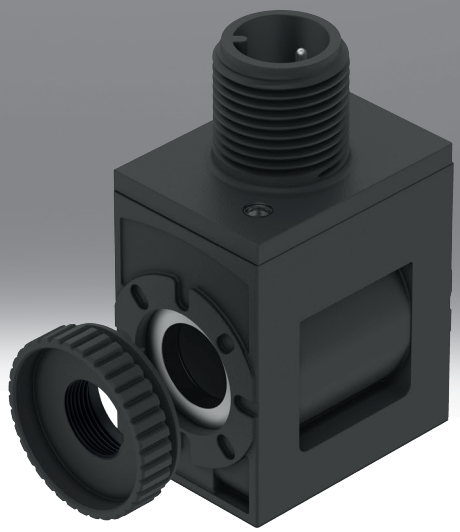

타입 코드

001	시리즈	
VACS	솔레노이드 코일 VACS	

002	솔레노이드 코일 종류	
C	18mm 앵커관용 폭 8mm 솔레노이드 코일	

003	전기 연결부	
C1	연결 패턴 C, EN 175301-803 규격	
E1	연결 구성 형태 C, 산업 표준	
R1	개별 커넥터 M8, 4핀	
R3	EN 61076-2-101에 따라 개별 커넥터 M12 A 코딩됨	
R4	개별 플러그 M12 A 코딩, DESINA에 따른 할당	
R8	단일 플러그 M8, 3핀	

004	공칭 작동 전압	
1	24 V DC	
1A	24V AC, 50/60Hz	
3W	230 V AC 및 240 V AC, 50/60 Hz	
5	12 V DC	
7	48V DC	
7A	48V AC, 50/60Hz	
16B	120V AC, 60Hz und 110V AC, 50/60Hz	

005	배선	
	제외	
RA	유지 전류 감소, 아날로그, 통합 보호 회로 포함	

006	디스플레이	
	제외	
L	LED	

데이터 시트

일반 기술 자료 - 솔레노이드 코일 너비 18 mm, 전기 연결 다이어그램 양식 C에 따라 EN 175301-803용 앵커관 8 mm



전기 연결부 1, 연결 방식	플러그
전기 연결부 1, 연결 기술	연결도 형태 C, EN 175301-803에 의거
전기 연결부 1, 핀/선 수	3
전기 연결부 1, 고정 유형	M2.5 중앙나사
작동 방식	전기식
표준을 준수합니다	IEC 61010-1
설치 위치	임의
고정 방식	널링 너트 포함

전기 데이터 - 솔레노이드 코일 너비 18 mm, 전기 연결 다이어그램 양식 C에 따라 EN 175301-803용 앵커관 8 mm, 전기 연결 연결도 포함

공칭 작동 전압	24 V DC	12 V DC	48V DC
코일 특성값	24V DC: 2.6W	12 V DC: 2.6 W	48V DC: 2.4W
허용 전압 변동	+/- 10%		
듀티 사이클	100%		
절연 등급	H		
보호 등급	IP65		
오염도	–		

전기 데이터 - 솔레노이드 코일 너비 18 mm, 전기 연결 다이어그램 양식 C에 따라 EN 175301-803용 앵커관 8 mm, 전기 연결 연결도 포함

공칭 작동 전압	24V AC, 50/60Hz	230 V AC 및 240 V AC, 50/60 Hz	48V AC, 50/60Hz	120V AC, 60Hz und 110V AC, 50/60Hz
코일 특성값	24V AC: 50/60Hz, 당김 출력 2.5VA, 유지 출력 1.8VA	230/240 V AC: 50/60 Hz, 당김 출력 3.0 VA, 유지 출력 2.3 VA	48V AC: 50/60Hz, 당김 출력 2.5VA, 유지 출력 1.9VA	110/120 V AC: 50/60 Hz, 당김 출력 2.8 VA, 유지 출력 1.9 VA
허용 전압 변동	+/- 10%			
듀티 사이클	100%			
절연 등급	H			
보호 등급	IP65			
오염도	–	2	–	2

소재, 재질 - 솔레노이드 코일 너비 18 mm, 전기자 튜브용 8 mm, 전기 연결 연결도 양식 C에 따른 EN 175301-803

하우징 소재	PA, 스틸, 강
와인딩 소재	구리
소재 관련 참고 사항	RoHS 준수
LABS 적합성	VDMA24364-B1/B2-L

작동 및 환경 조건 - 솔레노이드 코일 너비 18 mm, 전기 연결이 있는 앵커관용 8 mm EN 175301-803에 따른 배선도 양식 C

공칭 작동 전압	24 V DC	24V AC, 50/60Hz	230 V AC 및 240 V AC, 50/60 Hz	12 V DC	48V DC	48V AC, 50/60Hz	120V AC, 60Hz und 110V AC, 50/60Hz
주변 온도	-10 ... 60°C						
내식성 등급 CRC[1)]	2 - 보통의 부식 부하						
인증	c UL us - Recognized(OL)						
인증서 발급 기관	UL MH18122						

1) 상세 정보 www.festo.com/x/topic/kbk

데이터 시트

일반 기술 자료 - 솔레노이드 코일 너비 18 mm, 전기자 튜브 8 mm, 산업 표준에 따른 전기 연결 형식 C 사용

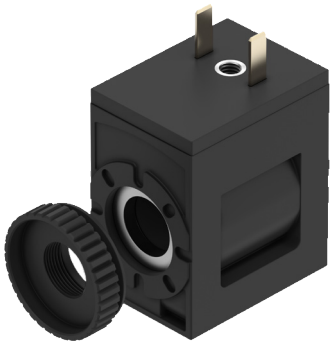

전기 연결부 1, 연결 방식	플러그
전기 연결부 1, 연결 기술	9.4 mm 산업 표준에 따른 연결도 형태 C
전기 연결부 1, 핀/선 수	2
전기 연결부 1, 고정 유형	M3 중앙나사
작동 방식	전기식
표준을 준수합니다	IEC 61010-1
고정 방식	널링 너트 포함
설치 위치	임의

전기 데이터 - 솔레노이드 코일 폭 18 mm, 전기자 튜브 8 mm, 산업 표준에 따른 전기 연결 형식 C 사용

코일 특성값	24V DC: 2.6W
허용 전압 변동	+/- 10%
듀티 사이클	100%
보호 등급	IP65
절연 등급	H
에나멜 와이어의 절연 등급	H
오염도	–

소재, 재질 - 솔레노이드 코일 폭 18 mm, 전기자 튜브 8 mm, 산업 표준에 따른 전기 연결 형식 C 포함

솔레노이드 코일 소재	구리, 스틸, 강, 열가소성
하우징 소재	PA, 스틸, 강
와인딩 소재	구리
소재 관련 참고 사항	RoHS 준수
LABS 적합성	VDMA24364-B1/B2-L

작동 및 환경 조건 - 솔레노이드 코일 너비 18 mm, 전기자 튜브 8 mm, 산업 표준에 따른 전기 연결 형식 C 사용

주변 온도	-20 ... 60°C
매체 온도	-20 ... 60°C
주변 및 매체 온도 제한	-20 - 50°C, 블록 조립 시
내식성 등급 CRC[1]	2 - 보통의 부식 부하
CE 마크(적합성 선언 참조)[2]	–
UKCA 마크(적합성 선언 참조)[3]	–
인증	c UL us - Recognized(OL)
인증서 발급 기관	UL MH18122
영향 에너지 가치	IK06

1) 상세 정보 www.festo.com/x/topic/kbk
2) 상세 정보 www.festo.com/catalogue/... 지원/다운로드.
3) 상세 정보 www.festo.com/catalogue/... 지원/다운로드.

데이터 시트

일반 기술 자료 - 솔레노이드 코일 폭 18 mm, 전기자 튜브용 8 mm, 전기 연결 단일 플러그 M8, 4핀 포함



전기 연결부 1, 연결 방식	플러그
전기 연결부 1, 연결 기술	M8x1, EN 61076-2-104에 따라 A 코딩됨
전기 연결부 1, 핀/선 수	4
전기 연결부 1, 고정 유형	나사형 잠금장치
작동 방식	전기식
표준을 준수합니다	IEC 61010-1; ISO 20401
신호 상태 디스플레이	LED
설치 위치	임의
고정 방식	널링 너트 포함

전기 데이터 - 솔레노이드 코일 너비 18 mm, 전기 연결 단일 플러그 M8, 4-핀, 전기자 튜브용 8 mm

코일 특성값	24 V DC: 2.8 W	24VDC:NS1,2:HS3.3
허용 전압 변동	+/- 10%	
솔레노이드 코일당 정격 회전자 구속전류	–	138mA ~ 70ms
전류 강하 시 정격 전류	–	50 ms 후 70 mA
듀티 사이클	100%	
절연 등급	H	
에나멜 와이어의 절연 등급	H	
보호 등급	IP65	

소재, 재질 - 솔레노이드 코일 폭 18 mm, 전기자 튜브용 8 mm, 전기 연결 단일 플러그 M8, 4핀 포함

하우징 소재	PA, 스틸, 강
솔레노이드 코일 소재	구리, 스틸, 강, 열가소성
와인딩 소재	구리
소재 관련 참고 사항	RoHS 준수
LABS 적합성	VDMA24364-B1/B2-L

작동 및 환경 조건 - 솔레노이드 코일 너비 18 mm, 전기자 튜브 8 mm, 전기 연결 단일 플러그 M8, 4핀 포함

코일 특성값	24 V DC: 2.8 W	24VDC:NS1,2:HS3.3
주변 온도	-20 ... 60°C	
매체 온도	-20 ... 60°C	
주변 및 매체 온도 제한	-20 - 50°C, 블록 조립 시	–
내식성 등급 CRC[1)]	2 - 보통의 부식 부하	
인증	c UL us - Recognized(OL)	
인증서 발급 기관	UL MH18122	
영향 에너지 가치	IK06	

1) 상세 정보 www.festo.com/x/topic/kbk

데이터 시트

일반 기술 자료 - 솔레노이드 코일 너비 18 mm, 전기 연결 단일 플러그 M12, EN 61076-2-101에 대한 어댑터 튜브 8 mm



코일 특성값	24 V DC: 2.8 W	24VDC:NS1,2:HS3.3
전기 연결부 1, 연결 방식	플러그	
전기 연결부 1, 연결 기술	M12x1, EN 61076-2-101에 따라 A 코딩됨	
전기 연결부 1, 핀/선 수	2	
전기 연결부 1, 고정 유형	나사형 잠금장치	
작동 방식	전기식	
표준을 준수합니다	IEC 61010-1, ISO 20401	
신호 상태 디스플레이	LED	
설치 위치	임의	
고정 방식	널링 너트 포함	

전기 데이터 - 솔레노이드 코일 폭 18 mm, 전기 연결 단일 플러그 M12, EN 61076-2-101에 대한 앵커관 8 mm

코일 특성값	24 V DC: 2.8 W	24VDC:NS1,2:HS3.3
허용 전압 변동	+/- 10%	
솔레노이드 코일당 정격 회전자 구속전류	–	138mA ~ 70ms
전류 강하 시 정격 전류	–	50 ms 후 70 mA
듀티 사이클	100%	
최대 스위칭 주파수	–	
절연 등급	H	
에나멜 와이어의 절연 등급	H	
최대 라인 길이	–	30m
보호 등급	IP65	

소재, 재질 - 솔레노이드 코일 너비 18 mm, 전기자 튜브용 8 mm, 전기 연결 단일 플러그 M12, EN 61076-2-101에 따름

하우징 소재	PA, 스틸, 강
솔레노이드 코일 소재	구리, 스틸, 강, 열가소성
와인딩 소재	구리
소재 관련 참고 사항	RoHS 준수
LABS 적합성	VDMA24364-B1/B2-L

작동 및 환경 조건 - 솔레노이드 코일 너비 18 mm, 전기자 튜브용 8 mm, 전기 연결 단일 플러그 M12, EN 61076-2-101에 따라 에 따름

코일 특성값	24 V DC: 2.8 W	24VDC:NS1,2:HS3.3
주변 온도	-20 ... 60°C	
매체 온도	-20 ... 60°C	
주변 및 매체 온도 제한	-20 - 50°C, 블록 조립 시	–
내식성 등급 CRC[1]	2 - 보통의 부식 부하	
CE 마크(적합성 선언 참조)[2]	–	EU EMC 지침에 따름 EU RoHS 지침에 따름
인증	c UL us - Recognized(OL)	
인증서 발급 기관	UL MH18122	
영향 에너지 가치	IK06	

1) 상세 정보 www.festo.com/x/topic/kbk

2) 사용 영역은 EC 적합성 선언에서 확인하십시오: www.festo.com/catalogue/... -> Support/Downloads.
주거, 비즈니스 및 상업 지역과 소규모 비즈니스에서 장치 사용이 제한되는 경우 간섭 방출을 줄이기 위한 추가 조치가 필요할 수 있습니다.

데이터 시트

일반 기술 자료 - 솔레노이드 코일 폭 18 mm, 전기자 튜브용 8 mm, 전기 연결 M12, DESINA에 따른 할당



전기 연결부 1, 연결 방식	플러그
전기 연결부 1, 연결 기술	M12x1, EN 61076-2-101에 따라 A 코딩됨
전기 연결부 1, 핀/선 수	4
전기 연결부 1, 고정 유형	나사형 잠금장치
작동 방식	전기식
표준을 준수합니다	DESINA, IEC 61010-1
신호 상태 디스플레이	LED
설치 위치	임의
고정 방식	널링 너트 포함

전기 데이터 - 솔레노이드 코일 폭 18 mm, 전기 연결 8 mm, 전기 연결 M12, DESINA에 따른 지정

코일 특성값	24 V DC: 2.8 W	24VDC:NS1,2:HS3.3
허용 전압 변동	+/- 10%	
솔레노이드 코일당 정격 회전자 구속전류	–	138mA ~ 70ms
전류 강하 시 정격 전류	–	50 ms 후 70 mA
듀티 사이클	100%	
절연 등급	H	
에나멜 와이어의 절연 등급	H	
보호 등급	IP65	

소재, 재질 - 솔레노이드 코일 너비 18 mm, 전기자 튜브용 8 mm, 전기 연결 M12, DESINA에 따른 할당

하우징 소재	PA, 스틸, 강
솔레노이드 코일 소재	구리, 스틸, 강, 열가소성
와인딩 소재	구리
소재 관련 참고 사항	RoHS 준수
LABS 적합성	VDMA24364-B1/B2-L

작동 및 환경 조건 - 솔레노이드 코일 너비 18 mm, 전기 연결 8 mm, 전기 연결 M12, DESINA에 따른 할당

코일 특성값	24 V DC: 2.8 W	24VDC:NS1,2:HS3.3
주변 온도	-20 ... 60°C	
매체 온도	-20 ... 60°C	
주변 및 매체 온도 제한	-20 - 50°C, 블록 조립 시	–
내식성 등급 CRC[1)]	2 - 보통의 부식 부하	
인증	c UL us - Recognized(OL)	
인증서 발급 기관	UL MH18122	
영향 에너지 가치	IK06	

1) 상세 정보 www.festo.com/x/topic/kbk

데이터 시트

일반 기술 자료 - 솔레노이드 코일 폭 18 mm, 전기자 튜브용 8 mm, 전기 연결 M8, 3극 포함



전기 연결부 1, 연결 방식	플러그
전기 연결부 1, 연결 기술	M8x1, EN 61076-2-104에 따라 A 코딩됨
전기 연결부 1, 핀/선 수	3
전기 연결부 1, 고정 유형	나사형 잠금장치
작동 방식	전기식
표준을 준수합니다	IEC 61010-1, ISO 20401
신호 상태 디스플레이	LED
설치 위치	임의
고정 방식	널링 너트 포함

전기 데이터 - 솔레노이드 코일 폭 18 mm, 전기자 튜브 8 mm, 전기 연결 M8, 3극 포함

코일 특성값	24 V DC: 2.8 W	24VDC:NS1,2:HS3.3
허용 전압 변동	+/- 10%	
솔레노이드 코일당 정격 회전자 구속전류	–	138mA ~ 70ms
전류 강하 시 정격 전류	–	50 ms 후 70 mA
듀티 사이클	100%	
절연 등급	H	
에나멜 와이어의 절연 등급	H	
보호 등급	IP65	

소재, 재질 - 솔레노이드 코일 너비 18 mm, 전기자 튜브용 8 mm, 전기 연결 M8, 3극 포함

하우징 소재	PA, 스틸, 강
솔레노이드 코일 소재	구리, 스틸, 강, 열가소성
와인딩 소재	구리
소재 관련 참고 사항	RoHS 준수
LABS 적합성	VDMA24364-B1/B2-L

작동 및 환경 조건 - 솔레노이드 코일 폭 18 mm, 전기자 튜브 8 mm, 전기 연결 M8, 3극 포함

코일 특성값	24 V DC: 2.8 W	24VDC:NS1,2:HS3.3
주변 온도	-20 ... 60°C	
매체 온도	-20 ... 60°C	
주변 및 매체 온도 제한	-20 - 50°C, 블록 조립 시	–
내식성 등급 CRC	2 - 보통의 부식 부하	
인증	c UL us - Recognized(OL)	
인증서 발급 기관	UL MH18122	
영향 에너지 가치	IK06	

치수

치수 – 솔레노이드 코일 너비 18 mm, 전기자 튜브용 8 mm, 전기 연결 포함 배선도 양식 C, EN 175301-803에 따름

CAD 데이터 다운로드 www.festo.com

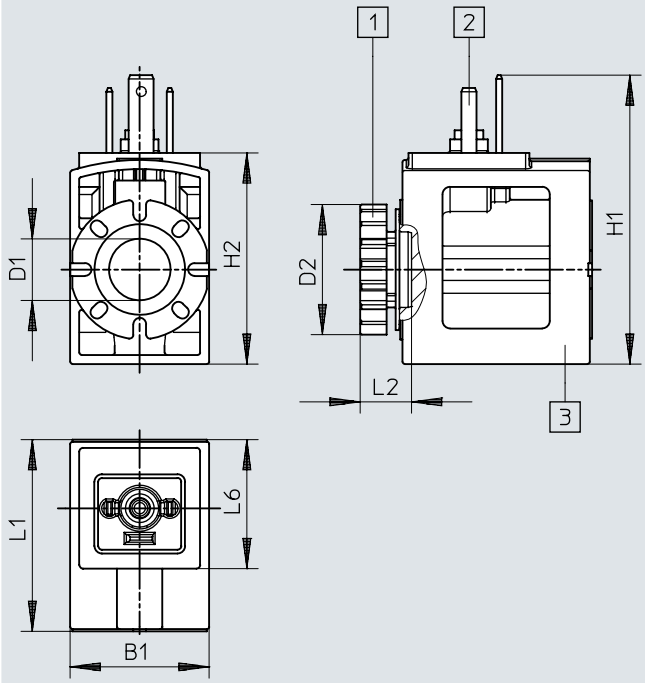

[1] 널링 너트(자기 코일용 씰 세트)
[2] EN 175301-803 C형에 따른 플러그 패턴
[3] 자기 코일(앵커 튜브에 45° 간격으로 부착 방향에 관계없이 설치 가능)

	B1	D1 ø	D2 ø	H1	H2	L1	L2	L6
VACS-C-C1-...	18,4	8,2	17,2	38,3	28	25,4	6,8	17,4

치수

치수 – 솔레노이드 코일 너비 18 mm 전기자 튜브용 8 mm, 전기 연결 포함 산업 표준에 따른 배선도 양식 C

CAD 데이터 다운로드 www.festo.com

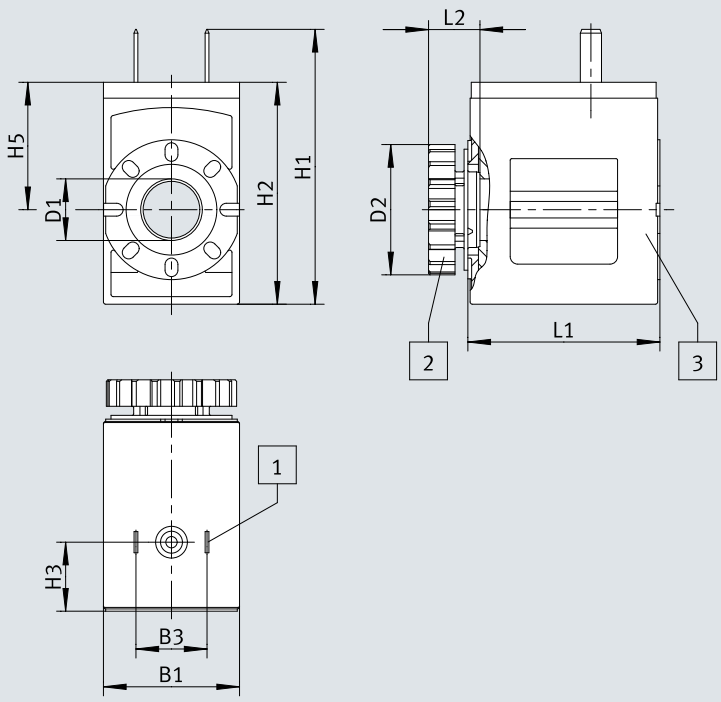

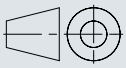

[1] 널링 너트(자기 코일용 씰 세트)
[2] EN 175301-803 C형에 따른 플러그 패턴
[3] 자기 코일(앵커 튜브에 45° 간격으로 부착 방향에 관계없이 설치 가능)

	B1	B3	D1 ø	D2 ø	H1	H2	H3	H5	L1	L2
VACS-C-E1-1	18	9,4	8,2	17,2	36,4	29,4	9,1	16,9	25,4	6,8

치수

치수 – 솔레노이드 코일 너비 18 mm, 전기자 튜브용 8 mm, 전기 연결 단일 플러그 M8, 4핀 포함

CAD 데이터 다운로드 www.festo.com

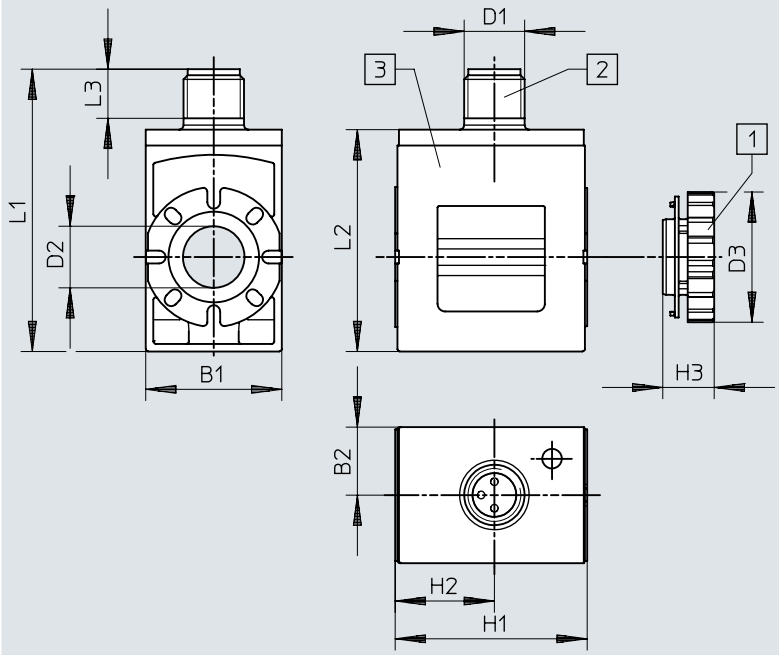

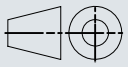

[1] 널링 너트
[2] 플러그 M8x1, EN 61076-2-104에 따라 A 코딩됨
[3] 자기 코일(앵커 튜브에 45° 간격으로 부착 방향에 관계없이 설치 가능)

	B1	B2	D1	D2 ø	D3 ø	H1	H2	H3	L1	L2
VACS-C-R1-...	18	9	M8	8,2	17,2	25,4	13,1	6,8	37,4	29,4

치수

치수 – 솔레노이드 코일 너비 18 mm, 전기 연결 단일 플러그 M12, EN 61076-2-101에 대한 앵커관용 8 mm

CAD 데이터 다운로드 www.festo.com

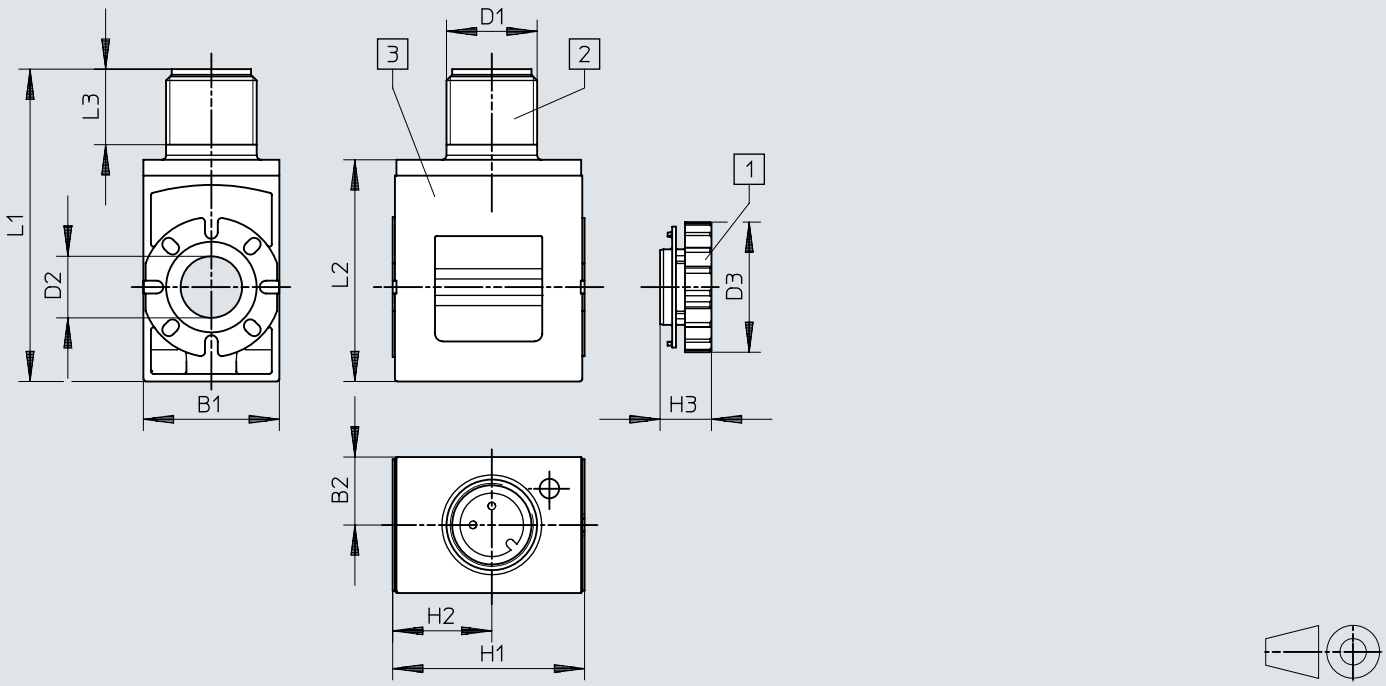

[1] 널링 너트
[2] 플러그 M12x1, EN 61076-2-101에 따라 A 코딩됨
[3] 자기 코일(앵커 튜브에 45° 간격으로 부착 방향에 관계없이 설치 가능)

	B1	B2	D1	D2 ø	D3 ø	H1	H2	H3	L1	L2	L3
VACS-C-R3-...	18	9	M12	8,2	17,2	25,4	13,1	6,8	41,4	29,4	10

치수

치수 – 솔레노이드 코일 너비 18 mm, 전기자 튜브용 8 mm, 전기 연결 M12, DESINA에 따른 지정

CAD 데이터 다운로드 www.festo.com

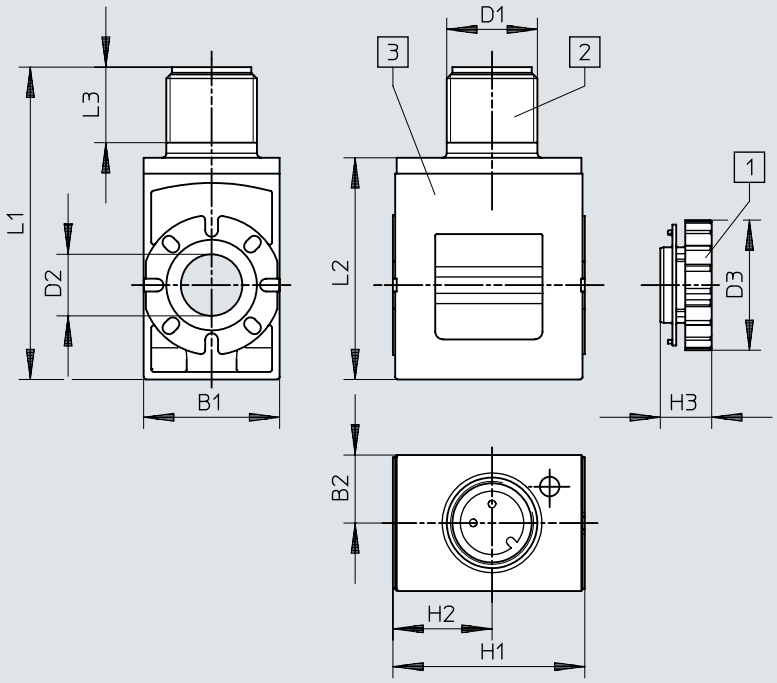

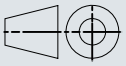

[1] 널링 너트
[2] 플러그 M12x1, EN 61076-2-101에 따라 A 코딩됨
[3] 자기 코일(앵커 튜브에 45° 간격으로 부착 방향에 관계없이 설치 가능)

	B1	B2	D1	D2 ø	D3 ø	H1	H2	H3	L1	L2	L3
VACS-C-R4-...	18	9	M12	8,2	17,2	25,4	13,1	6,8	41,4	29,4	10

치수

치수 – 솔레노이드 코일 너비 18 mm, 전기자 튜브용 8 mm, 전기 연결 M8, 3극 포함

CAD 데이터 다운로드 www.festo.com

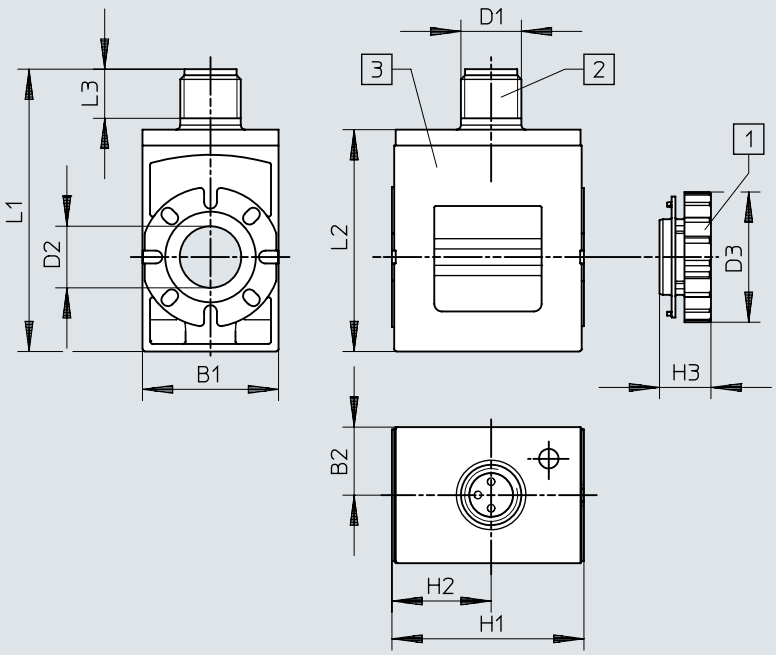

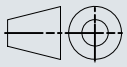

[1] 널링 너트
[2] 플러그 M8x1, EN 61076-2-104에 따라 A 코딩됨
[3] 자기 코일(앵커 튜브에 45° 간격으로 부착 방향에 관계없이 설치 가능)

	B1	B2	D1	D2 ø	D3 ø	H1	H2	H3	L1	L2	L3
VACS-C-R8-...	18	9	M8	8,2	17,2	25,4	13,1	6,8	37,4	29,4	6,5

주문 정보

솔레노이드 코일 너비 18 mm, 전기자 튜브용 8 mm, 전기 연결 포함 배선도 양식 C, EN 175301-803에 따름

전기 연결부 1, 연결 방식	전기 연결부 1, 연결 기술	공칭 작동 전압	제품 무게	부품 번호	타입
플러그	연결도 형태 C, EN 175301-803에 의거	24 V DC	35.2 g	**8025330**	**VACS-C-C1-1**
		24V AC, 50/60Hz	35.8 g	**8025335**	**VACS-C-C1-1A**
		230 V AC 및 240 V AC, 50/60 Hz	34.6 g	**8025338**	**VACS-C-C1-3W**
		12 V DC	36.1 g	**8025331**	**VACS-C-C1-5**
		48V DC	37.1 g	**8025336**	**VACS-C-C1-7**
		48V AC, 50/60Hz	35.6 g	**8025337**	**VACS-C-C1-7A**
		120V AC, 60Hz und 110V AC, 50/60Hz	34.8 g	**8025334**	**VACS-C-C1-16B**

솔레노이드 코일 너비 18 mm 전기자 튜브용 8 mm, 전기 연결 포함 산업 표준에 따른 배선도 양식 C

전기 연결부 1, 연결 방식	전기 연결부 1, 연결 기술	공칭 작동 전압	제품 무게	부품 번호	타입
플러그	9.4 mm 산업 표준에 따른 연결도 형태 C	24 V DC	32 g	**8153948**	**VACS-C-E1-1**

솔레노이드 코일 너비 18 mm, 전기자 튜브용 8 mm, 전기 연결 단일 플러그 M8, 4핀 포함

전기 연결부 1, 연결 방식	전기 연결부 1, 연결 기술	코일 특성값	제품 무게	부품 번호	타입
플러그	M8x1, EN 61076-2-104에 따라 A 코딩됨	24 V DC: 2.8 W	32.5 g	**8135906**	**VACS-C-R1-1L**
		24VDC:NS1,2:HS3.3		**8135910**	**VACS-C-R1-1RAL**

솔레노이드 코일 너비 18 mm, 전기 연결 단일 플러그 M12, EN 61076-2-101에 대한 앵커관용 8 mm

전기 연결부 1, 연결 방식	전기 연결부 1, 연결 기술	코일 특성값	제품 무게	부품 번호	타입
플러그	M12x1, EN 61076-2-101에 따라 A 코딩됨	24 V DC: 2.8 W	33 g	**8135907**	**VACS-C-R3-1L**
		24VDC:NS1,2:HS3.3		**8194567**	**VACS-C-R3-1RAL**

솔레노이드 코일 너비 18 mm, 전기자 튜브용 8 mm, 전기 연결 M12, DESINA에 따른 지정

전기 연결부 1, 연결 방식	전기 연결부 1, 연결 기술	코일 특성값	제품 무게	부품 번호	타입
플러그	M12x1, EN 61076-2-101에 따라 A 코딩됨	24 V DC: 2.8 W	33 g	**8135908**	**VACS-C-R4-1L**
		24VDC:NS1,2:HS3.3		**8135911**	**VACS-C-R4-1RAL**

솔레노이드 코일 너비 18 mm, 전기자 튜브용 8 mm, 전기 연결 M8, 3극 포함

전기 연결부 1, 연결 방식	전기 연결부 1, 연결 기술	코일 특성값	제품 무게	부품 번호	타입
플러그	M8x1, EN 61076-2-104에 따라 A 코딩됨	24 V DC: 2.8 W	32.5 g	**8135905**	**VACS-C-R8-1L**
		24VDC:NS1,2:HS3.3		**8135909**	**VACS-C-R8-1RAL**

액세서리

전기 연결이 있는 솔레노이드 코일용 씰 세트 배선도 양식 C, 보호 등급 IP67 달성하기 위해



제품 무게	부품 번호	타입
6 g	**2643771**	**VAMC-B10-C-B-S8**