Magneetspoel VACS

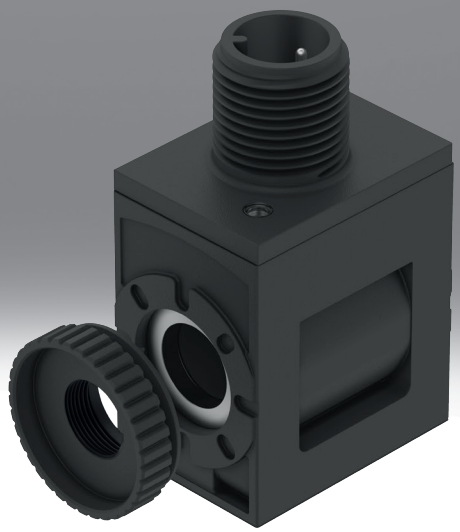

Typecode

001	Serie	
VACS	Magneetspoel VACS	

002	Magneetspoeltype	
C	Magneetspoel breedte 18 mm voor ankerbuis 8 mm	

003	Elektrische aansluiting	
C1	Aansluitschema vorm C, conform EN 175301-803	
E1	Aansluitschema vorm C, industriestandaard	
R1	Enkelvoudige stekker M8, 4-polig	
R3	Enkele stekker M12 A-gecodeerd, conform EN 61076-2-101	
R4	Enkele stekker M12 A-gecodeerd, pinbezetting volgens DESINA	
R8	Enkelvoudige stekker M8, 3-polig	

004	Nominale bedrijfsspanning	
1	24 V DC	
1A	24 V AC/50-60 Hz	
3W	230 V AC/240 V AC/50-60 Hz	
5	12 V DC	
7	48 V DC	
7A	48 V AC/50-60 Hz	
16B	120 V AC/60 Hz en 110V AC/50-60 Hz	

005	Schakeling	
	Zonder	
RA	Houdstroomverlaging, analoog, met geïntegreerde veiligheids-schakeling	

006	Indicator	
	Zonder	
L	LED	

Gegevensblad

Algemene technische gegevens - magneetspoelen breedte 18 mm voor ankerbuis 8 mm, met elektrisch aansluitschema vorm C, volgens EN 175301-803



Elektrische aansluiting 1, aansluittype	Stekker
Elektrische aansluiting 1, aansluittechniek	Aansluitschema vorm C conform EN 175301-803
Elektrische aansluiting 1, aantal polen/aders	3
Elektrische aansluiting 1, bevestigingstype	Centrale schroef M2,5
Bedieningswijze	Elektrisch
Conform norm	IEC 61010-1
Inbouwpositie	Willekeurig
Bevestigingstype	Met kartelmoer

Elektrische gegevens - magneetspoelen breedte 18 mm voor ankerbuis 8 mm, met elektrisch aansluitschema vorm C, volgens EN 175301-803

Nominale bedrijfsspanning	24 V DC	12 V DC	48 V DC
Spoeleigenschappen	24 V DC: 2,6 W	12 V DC: 2,6 W	48 V DC: 2,4 W
Toegestane spanningsschommelingen	+/- 10%		
Inschakelduur	100%		
Isolatiestofklasse	H		
Beschermingsklasse	IP65		
Vervuilingsgraad	–		

Elektrische gegevens - magneetspoelen breedte 18 mm voor ankerbuis 8 mm, met elektrisch aansluitschema vorm C, volgens EN 175301-803

Nominale bedrijfsspanning	24 V AC/50-60 Hz	230 V AC/240 V AC/50-60 Hz	48 V AC/50-60 Hz	120 V AC/60 Hz en 110V AC/50-60 Hz
Spoeleigenschappen	24 V AC: 50/60 Hz, inschakelvermogen 2,5 VA, houdvermogen 1,8 VA	230/240 V AC: 50/60 Hz, aantrekvermogen 3,0 VA, houdvermogen 2,3 VA	48 V AC: 50/60 Hz, inschakelvermogen 2,5 VA, houdvermogen 1,9 VA	110/120 V AC: 50/60 Hz, inschakelvermogen 2,8 VA, houdvermogen 1,9 VA
Toegestane spanningsschommelingen	+/- 10%			
Inschakelduur	100%			
Isolatiestofklasse	H			
Beschermingsklasse	IP65			
Vervuilingsgraad	–	2	–	2

Materiaal - magneetspoelen breedte 18 mm voor ankerbuis 8 mm, met elektrisch aansluitschema vorm C, volgens EN 175301-803

Materiaal behuizing	PA, Staal
Materiaal wikkeling	Koper
Materiaal-informatie	RoHS conform
LABS-conformiteit	VDMA24364-B1/B2-L

Gegevensblad

Bedrijfs- en omgevingsomstandigheden - Magneetspoelen breedte 18 mm voor ankerbuis 8 mm, met elektrische aansluiting Aansluitschema vorm C, volgens EN 175301-803

Nominale bedrijfsspanning	24 V DC	24 V AC/50-60 Hz	230 V AC/240 V AC/50-60 Hz	12 V DC	48 V DC	48 V AC/50-60 Hz	120 V AC/60 Hz en 110V AC/50-60 Hz
Omgevingstemperatuur	-10 ... 60°C						
Corrosiebestendigheidsklasse KBK[1)]	2 - matige corrosiebelasting						
Goedkeuring	c UL us - Recognized (OL)						
Certificaat instantie van afgifte	UL MH18122						

1) Meer informatie op www.festo.com/x/topic/kbk

Algemene technische gegevens - Magneetspoelen breedte 18 mm voor ankerbuis 8 mm, met elektrische aansluiting vorm C volgens industriestandaard

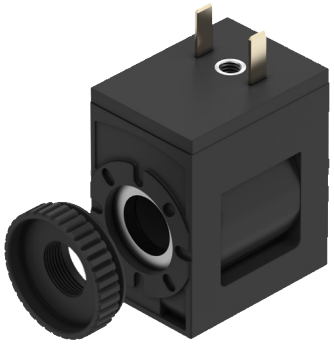

Elektrische aansluiting 1, aansluittype	Stekker
Elektrische aansluiting 1, aansluittechniek	Aansluitschema vorm C volgens industriestandaard 9,4 mm
Elektrische aansluiting 1, aantal polen/aders	2
Elektrische aansluiting 1, bevestigingstype	Centrale schroef M3
Bedieningswijze	Elektrisch
Conform norm	IEC 61010-1
Bevestigingstype	Met kartelmoer
Inbouwpositie	Willekeurig

Elektrische gegevens - magneetspoelen breedte 18 mm voor ankerbuis 8 mm, met elektrische aansluiting vorm C volgens industriestandaard

Spoeleigenschappen	24 V DC: 2,6 W
Toegestane spanningsschommelingen	+/- 10%
Inschakelduur	100%
Beschermingsklasse	IP65
Isolatiestofklasse	H
Isolatiestofklasse van de geëmailleerde draad	H
Vervuilingsgraad	–

Materiaal - Magneetspoelen breedte 18 mm voor ankerbuis 8 mm, met elektrische aansluiting vorm C volgens industriestandaard

Materiaal magneetspoel	Koper, Staal, Thermoplast
Materiaal behuizing	PA, Staal
Materiaal wikkeling	Koper
Materiaal-informatie	RoHS conform
LABS-conformiteit	VDMA24364-B1/B2-L

Gegevensblad

Bedrijfs- en omgevingsomstandigheden - Magneetspoelen breedte 18 mm voor ankerbuis 8 mm, met elektrische aansluiting vorm C volgens industriestandaard	
Omgevingstemperatuur	-20 ... 60°C
Mediumtemperatuur	-20 ... 60°C
Beperking omgevings- en mediumtemperatuur	-20 - 50°C, voor blokmontage
Corrosiebestendigheidsklasse KBK[1)]	2 - matige corrosiebelasting
CE-teken (zie conformiteitsverklaring)[2)]	–
UKCA-teken (zie conformiteitsverklaring)[3)]	–
Goedkeuring	c UL us - Recognized (OL)
Certificaat instantie van afgifte	UL MH18122
Impact energiewaarde	IK06

1) Meer informatie op www.festo.com/x/topic/kbk
2) Meer informatie op www.festo.com/catalogue/... Support/Downloads.
3) Meer informatie op www.festo.com/catalogue/... Support/Downloads.

Algemene technische gegevens - Magneetspoelen breedte 18 mm voor ankerbuis 8 mm, met elektrische aansluiting enkelvoudige stekker M8, 4-polig



Elektrische aansluiting 1, aansluittype	Stekker
Elektrische aansluiting 1, aansluittechniek	M8x1 A-gecodeerd conform EN 61076-2-104
Elektrische aansluiting 1, aantal polen/aders	4
Elektrische aansluiting 1, bevestigingstype	Schroefvergrendeling
Bedieningswijze	Elektrisch
Conform norm	IEC 61010-1; ISO 20401
Signaaltoestandsindicatie	Lichtdiode
Inbouwpositie	Willekeurig
Bevestigingstype	Met kartelmoer

Elektrische gegevens - magneetspoelen breedte 18 mm voor ankerbuis 8 mm, met elektrische aansluiting enkelvoudige stekker M8, 4-polig

Spoeleigenschappen	24 V DC: 2,8 W	24VDC:NS1,2:HS3.3
Toegestane spanningsschommelingen	+/- 10%	
Nominale inschakelstroom per magneetspoel	–	138 mA tot 70 ms
Nominale stroom bij stroomverlaging	–	50 mA na 70 ms
Inschakelduur	100%	
Isolatiestofklasse	H	
Isolatiestofklasse van de geëmailleerde draad	H	
Beschermingsklasse	IP65	

Gegevensblad

Materiaal - magneetspoelen breedte 18 mm voor ankerbuis 8 mm, met elektrische aansluiting enkelvoudige stekker M8, 4-polig

Materiaal behuizing	PA, Staal
Materiaal magneetspoel	Koper, Staal, Thermoplast
Materiaal wikkeling	Koper
Materiaal-informatie	RoHS conform
LABS-conformiteit	VDMA24364-B1/B2-L

Bedrijfs- en omgevingsomstandigheden - Magneetspoelen breedte 18 mm voor ankerbuis 8 mm, met elektrische aansluiting enkelvoudige stekker M8, 4-polig

Spoeleigenschappen	24 V DC: 2,8 W	24VDC:NS1,2:HS3.3
Omgevingstemperatuur	-20 ... 60°C	
Mediumtemperatuur	-20 ... 60°C	
Beperking omgevings- en mediumtemperatuur	-20 - 50°C, voor blokmontage	–
Corrosiebestendigheidsklasse KBK[1)]	2 - matige corrosiebelasting	
Goedkeuring	c UL us - Recognized (OL)	
Certificaat instantie van afgifte	UL MH18122	
Impact energiewaarde	IK06	

1) Meer informatie op www.festo.com/x/topic/kbk

Algemene technische gegevens - magneetspoelen breedte 18 mm voor ankerbuis 8 mm, met elektrische aansluiting enkelvoudige stekker M12, tot EN 61076-2-101



Spoeleigenschappen	24 V DC: 2,8 W	24VDC:NS1,2:HS3.3
Elektrische aansluiting 1, aansluittype	Stekker	
Elektrische aansluiting 1, aansluittechniek	M12x1 A-gecodeerd conform EN 61076-2-101	
Elektrische aansluiting 1, aantal polen/aders	2	
Elektrische aansluiting 1, bevestigingstype	Schroefvergrendeling	
Bedieningswijze	Elektrisch	
Conform norm	IEC 61010-1, ISO 20401	
Signaaltoestandsindicatie	Lichtdiode	
Inbouwpositie	Willekeurig	
Bevestigingstype	Met kartelmoer	

Gegevensblad

Elektrische gegevens - magneetspoel breedte 18 mm voor ankerbuis 8 mm, met elektrische aansluiting enkele stekker M12, tot EN 61076-2-101		
Spoeleigenschappen	24 V DC: 2,8 W	24VDC:NS1,2:HS3.3
Toegestane spanningsschommelingen	+/- 10%	
Nominale inschakelstroom per magneetspoel	–	138 mA tot 70 ms
Nominale stroom bij stroomverlaging	–	50 mA na 70 ms
Inschakelduur	100%	
Max. schakelfrequentie	–	
Isolatiestofklasse	H	
Isolatiestofklasse van de geëmailleerde draad	H	
Max. kabellengte	–	30 m
Beschermingsklasse	IP65	

Materiaal - magneetspoelen breedte 18 mm voor ankerbuis 8 mm, met elektrische aansluiting enkele stekker M12, volgens EN 61076-2-101	
Materiaal behuizing	PA, Staal
Materiaal magneetspoel	Koper, Staal, Thermoplast
Materiaal wikkeling	Koper
Materiaal-informatie	RoHS conform
LABS-conformiteit	VDMA24364-B1/B2-L

Bedrijfs- en omgevingsomstandigheden - Magneetspoelen breedte 18 mm voor ankerbuis 8 mm, met elektrische aansluiting enkele stekker M12, volgens EN 61076-2-101		
Spoeleigenschappen	24 V DC: 2,8 W	24VDC:NS1,2:HS3.3
Omgevingstemperatuur	-20 ... 60°C	
Mediumtemperatuur	-20 ... 60°C	
Beperking omgevings- en mediumtemperatuur	-20 - 50°C, voor blokmontage	–
Corrosiebestendigheidsklasse KBK[1)]	2 - matige corrosiebelasting	
CE-teken (zie conformiteitsverklaring)[2)]	–	Conform EU-EMC-richtlijn conform EU-RoHS-richtlijn
Goedkeuring	c UL us - Recognized (OL)	
Certificaat instantie van afgifte	UL MH18122	
Impact energiewaarde	IK06	

1) Meer informatie op www.festo.com/x/topic/kbk

2) Voor het gebruiksgebied de EG-conformiteitsverklaring raadplegen: www.festo.com/catalogue/... -> Support/Downloads.
In geval van beperkingen op het gebruik van de apparaten in woon-, werk- en handelsgebieden, alsmede in kleine bedrijven, kunnen verdere maatregelen nodig zijn om de uitgezonden interferentie te verminderen.

Gegevensblad

Algemene technische gegevens - magneetspoelen breedte 18 mm voor ankerbuis 8 mm, met elektrische aansluiting M12, toewijzing volgens DESINA



Elektrische aansluiting 1, aansluittype	Stekker
Elektrische aansluiting 1, aansluittechniek	M12x1 A-gecodeerd conform EN 61076-2-101
Elektrische aansluiting 1, aantal polen/aders	4
Elektrische aansluiting 1, bevestigingstype	Schroefvergrendeling
Bedieningswijze	Elektrisch
Conform norm	DESINA, IEC 61010-1
Signaaltoestandsindicatie	Lichtdiode
Inbouwpositie	Willekeurig
Bevestigingstype	Met kartelmoer

Elektrische gegevens - magneetspoel breedte 18 mm voor ankerbuis 8 mm, met elektrische aansluiting M12, toewijzing volgens DESINA

Spoeleigenschappen	24 V DC: 2,8 W	24VDC:NS1,2:HS3.3
Toegestane spanningsschommelingen	+/- 10%	
Nominale inschakelstroom per magneetspoel	–	138 mA tot 70 ms
Nominale stroom bij stroomverlaging	–	50 mA na 70 ms
Inschakelduur	100%	
Isolatiestofklasse	H	
Isolatiestofklasse van de geëmailleerde draad	H	
Beschermingsklasse	IP65	

Materiaal - magneetspoelen breedte 18 mm voor ankerbuis 8 mm, met elektrische aansluiting M12, toewijzing volgens DESINA

Materiaal behuizing	PA, Staal
Materiaal magneetspoel	Koper, Staal, Thermoplast
Materiaal wikkeling	Koper
Materiaal-informatie	RoHS conform
LABS-conformiteit	VDMA24364-B1/B2-L

Gegevensblad

Bedrijfs- en omgevingsomstandigheden - Magneetspoelen breedte 18 mm voor ankerbuis 8 mm, met elektrische aansluiting M12, toewijzing volgens DESINA		
Spoeleigenschappen	24 V DC: 2,8 W	24VDC:NS1,2:HS3.3
Omgevingstemperatuur	-20 ... 60°C	
Mediumtemperatuur	-20 ... 60°C	
Beperking omgevings- en mediumtemperatuur	-20 - 50°C, voor blokmontage	–
Corrosiebestendigheidsklasse KBK[1)]	2 - matige corrosiebelasting	
Goedkeuring	c UL us - Recognized (OL)	
Certificaat instantie van afgifte	UL MH18122	
Impact energiewaarde	IK06	

1) Meer informatie op www.festo.com/x/topic/kbk

Algemene technische gegevens - Magneetspoelen breedte 18 mm voor ankerbuis 8 mm, met elektrische aansluiting M8, 3-polig



Elektrische aansluiting 1, aansluittype	Stekker
Elektrische aansluiting 1, aansluittechniek	M8x1 A-gecodeerd conform EN 61076-2-104
Elektrische aansluiting 1, aantal polen/aders	3
Elektrische aansluiting 1, bevestigingstype	Schroefvergrendeling
Bedieningswijze	Elektrisch
Conform norm	IEC 61010-1, ISO 20401
Signaaltoestandsindicatie	Lichtdiode
Inbouwpositie	Willekeurig
Bevestigingstype	Met kartelmoer

Elektrische gegevens - magneetspoelen breedte 18 mm voor ankerbuis 8 mm, met elektrische aansluiting M8, 3-polig		
Spoeleigenschappen	24 V DC: 2,8 W	24VDC:NS1,2:HS3.3
Toegestane spanningsschommelingen	+/- 10%	
Nominale inschakelstroom per magneetspoel	–	138 mA tot 70 ms
Nominale stroom bij stroomverlaging	–	50 mA na 70 ms
Inschakelduur	100%	
Isolatiestofklasse	H	
Isolatiestofklasse van de geëmailleerde draad	H	
Beschermingsklasse	IP65	

Gegevensblad

Materiaal - magneetspoelen breedte 18 mm voor ankerbuis 8 mm, met elektrische aansluiting M8, 3-polig	
Materiaal behuizing	PA, Staal
Materiaal magneetspoel	Koper, Staal, Thermoplast
Materiaal wikkeling	Koper
Materiaal-informatie	RoHS conform
LABS-conformiteit	VDMA24364-B1/B2-L

Bedrijfs- en omgevingsomstandigheden - Magneetspoelen breedte 18 mm voor ankerbuis 8 mm, met elektrische aansluiting M8, 3-polig		
Spoeleigenschappen	24 V DC: 2,8 W	24VDC:NS1,2:HS3.3
Omgevingstemperatuur	-20 ... 60°C	
Mediumtemperatuur	-20 ... 60°C	
Beperking omgevings- en mediumtemperatuur	-20 - 50°C, voor blokmontage	–
Corrosiebestendigheidsklasse KBK	2 - matige corrosiebelasting	
Goedkeuring	c UL us - Recognized (OL)	
Certificaat instantie van afgifte	UL MH18122	
Impact energiewaarde	IK06	

Afmetingen

Afmetingen – Magneetspoel breedte 18 mm voor ankerbuis 8 mm, met elektrische aansluiting Aansluitschema vorm C, volgens EN 175301-803

Download CAD-gegevens www.festo.com

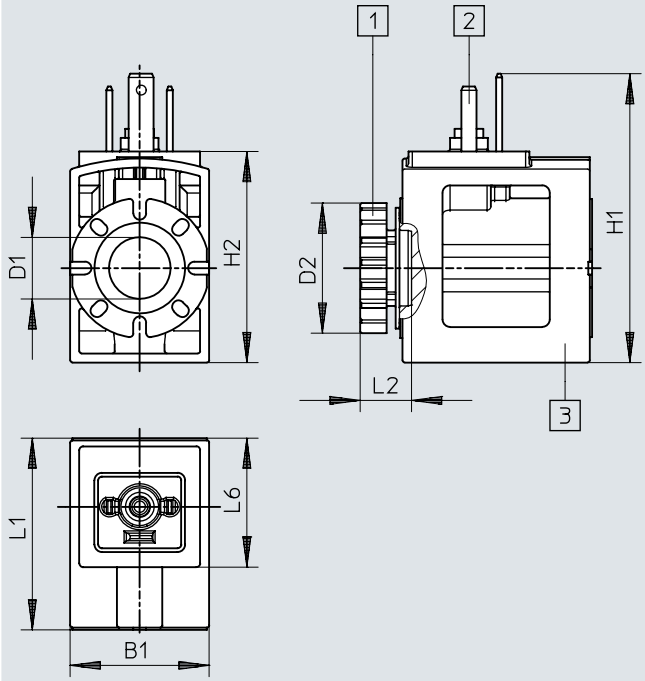

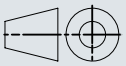

[1] Kartelmoer (afdichting-set voor magneetspoel)
[2] Stekkerschema volgens EN 175301-803 Type C
[3] Magneetspoel (kan in stappen van 45° op de ankerbuis worden verplaatst, kan in elke richting worden gemonteerd)

	B1	D1 ø	D2 ø	H1	H2	L1	L2	L6
VACS-C-C1-...	18,4	8,2	17,2	38,3	28	25,4	6,8	17,4

Afmetingen

Afmetingen – Magneetspoelen breedte 18 mm voor ankerbuis 8 mm, met elektrische aansluiting Aansluitschema vorm C volgens industriestandaard

Download CAD-gegevens www.festo.com

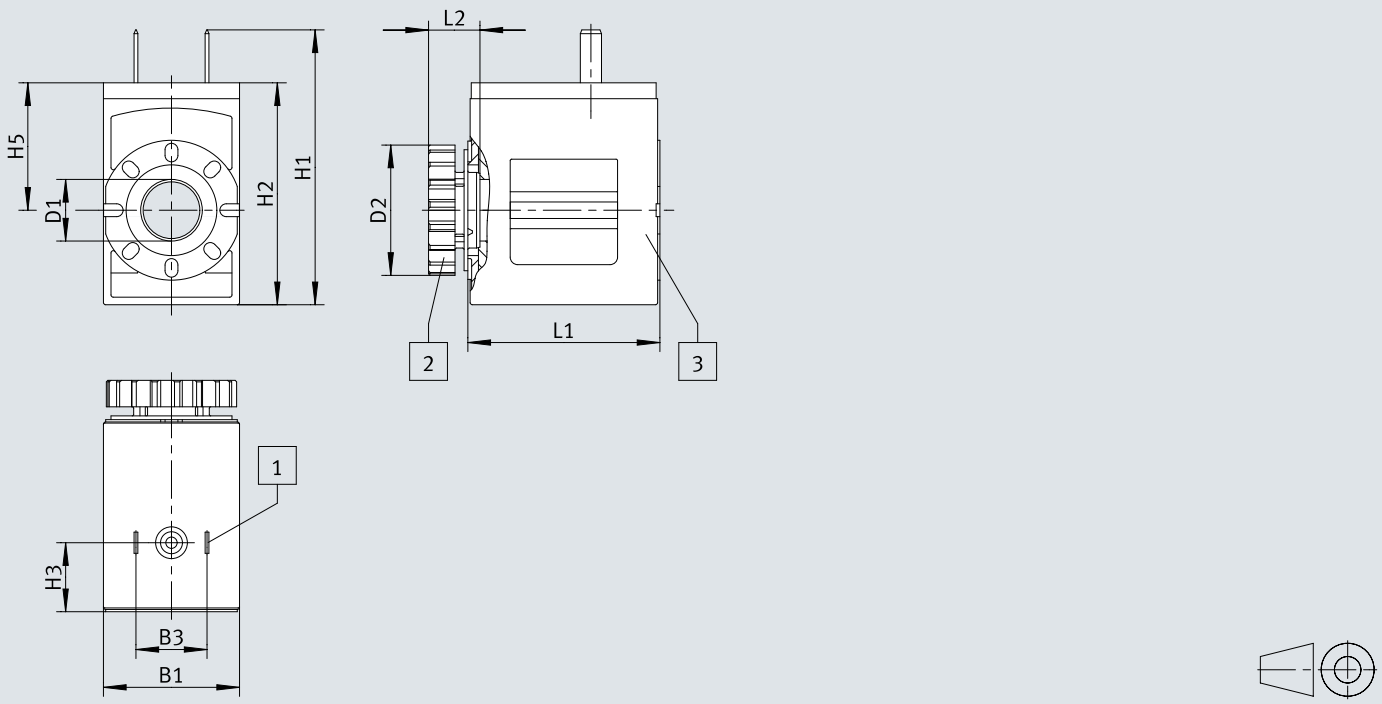

[1] Kartelmoer (afdichting-set voor magneetspoel)
[2] Stekkerschema volgens EN 175301-803 Type C
[3] Magneetspoel (kan in stappen van 45° op de ankerbuis worden verplaatst, kan in elke richting worden gemonteerd)

	B1	B3	D1 ø	D2 ø	H1	H2	H3	H5	L1	L2
VACS-C-E1-1	18	9,4	8,2	17,2	36,4	29,4	9,1	16,9	25,4	6,8

Afmetingen

Afmetingen – Magneetspoelen breedte 18 mm voor ankerbuis 8 mm, met elektrische aansluiting enkelvoudige stekker M8, 4-polig

Download CAD-gegevens www.festo.com

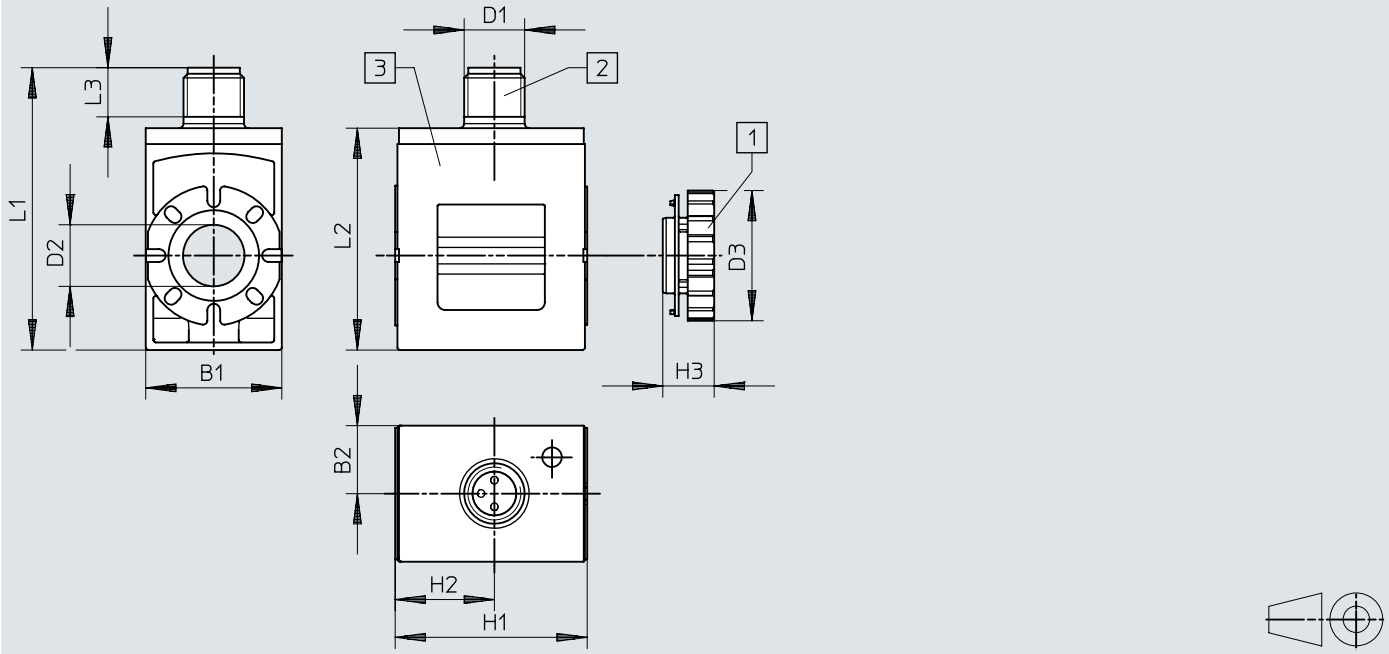

[1] Kartelmoer
[2] Stekker M8x1, A-gecodeerd, conform EN 61076-2-104
[3] Magneetspoel (kan in stappen van 45° op de ankerbuis worden verplaatst, kan in elke richting worden gemonteerd)

	B1	B2	D1	D2 ø	D3 ø	H1	H2	H3	L1	L2
VACS-C-R1-...	18	9	M8	8,2	17,2	25,4	13,1	6,8	37,4	29,4

Afmetingen

Afmetingen – Magneetspoel breedte 18 mm voor ankerbuis 8 mm, met elektrische aansluiting enkele stekker M12, tot EN 61076-2-101

Download CAD-gegevens www.festo.com

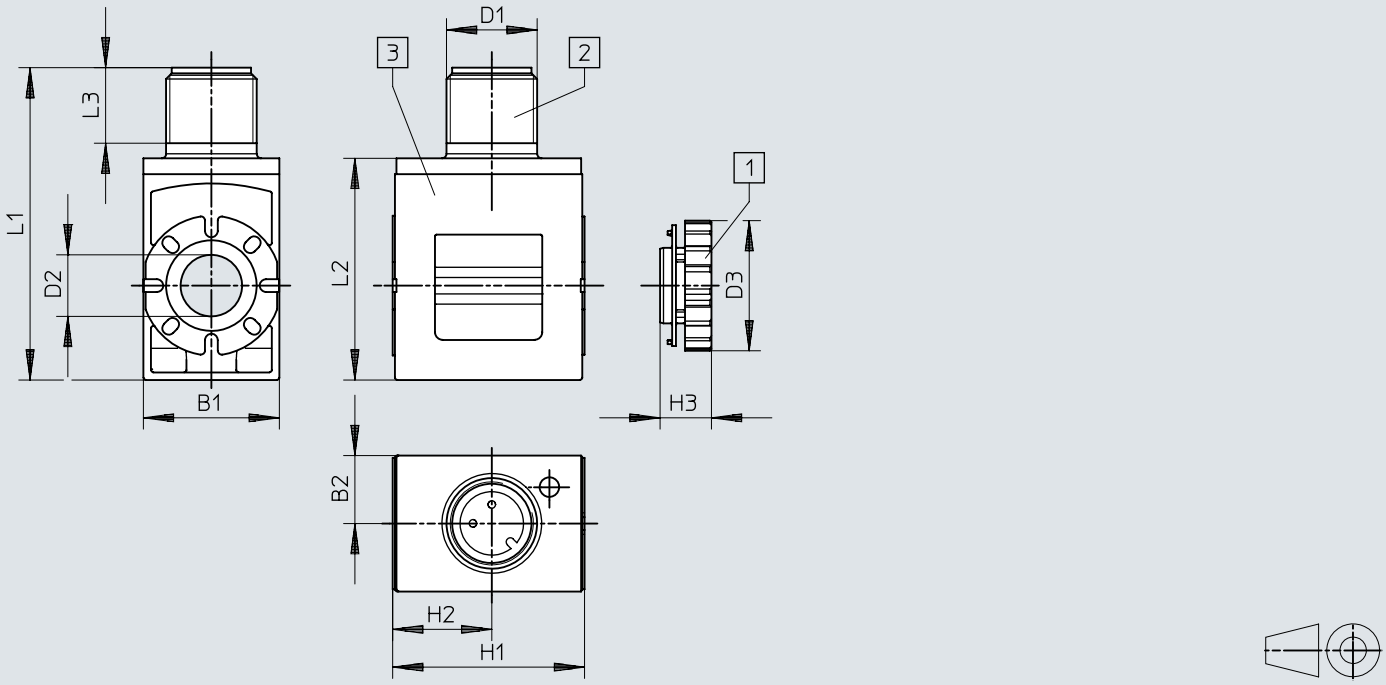

[1] Kartelmoer
[2] Stekker M12x1, A-gecodeerd, conform EN 61076-2-101
[3] Magneetspoel (kan in stappen van 45° op de ankerbuis worden verplaatst, kan in elke richting worden gemonteerd)

	B1	B2	D1	D2 ø	D3 ø	H1	H2	H3	L1	L2	L3
VACS-C-R3-...	18	9	M12	8,2	17,2	25,4	13,1	6,8	41,4	29,4	10

Afmetingen

Afmetingen – Magneetspoel breedte 18 mm voor ankerbuis 8 mm, met elektrische aansluiting M12, toewijzing volgens DESINA

Download CAD-gegevens www.festo.com

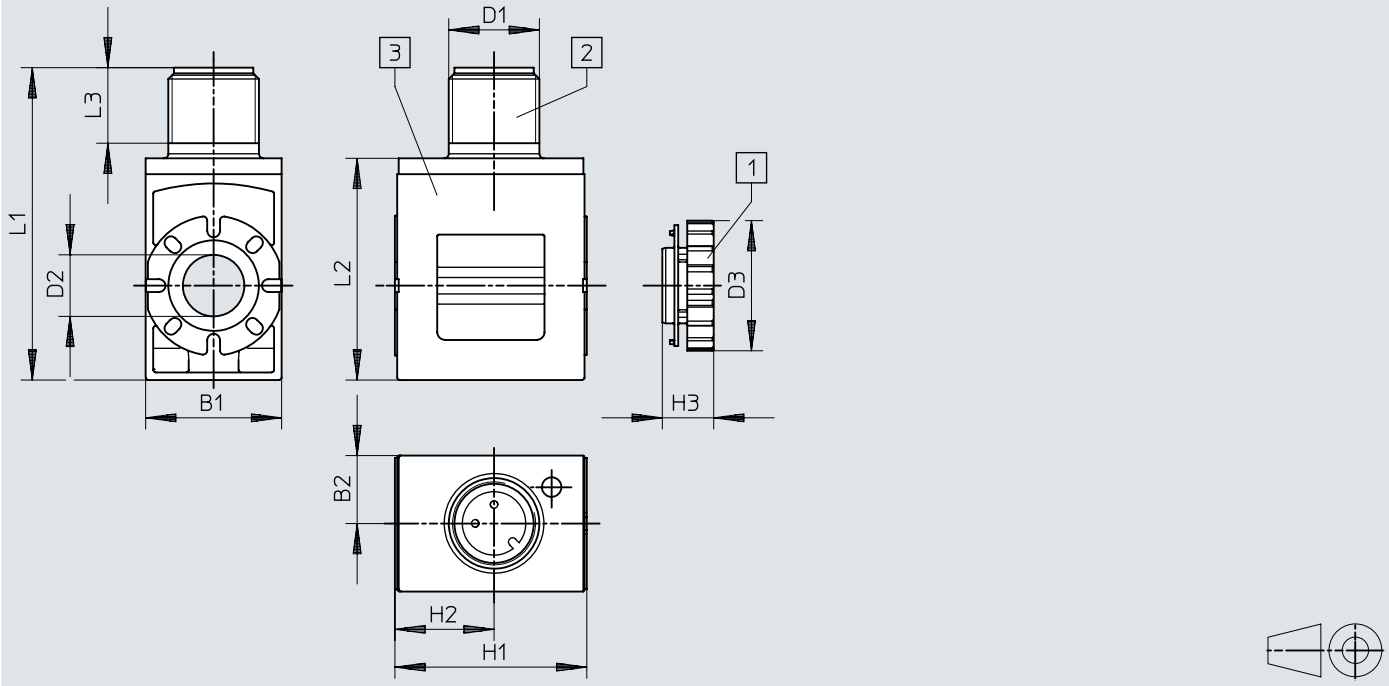

[1] Kartelmoer
[2] Stekker M12x1, A-gecodeerd, conform EN 61076-2-101
[3] Magneetspoel (kan in stappen van 45° op de ankerbuis worden verplaatst, kan in elke richting worden gemonteerd)

	B1	B2	D1	D2 ø	D3 ø	H1	H2	H3	L1	L2	L3
VACS-C-R4-...	18	9	M12	8,2	17,2	25,4	13,1	6,8	41,4	29,4	10

Afmetingen

Afmetingen – Magneetspoel breedte 18 mm voor ankerbuis 8 mm, met elektrische aansluiting M8, 3-polig

Download CAD-gegevens www.festo.com

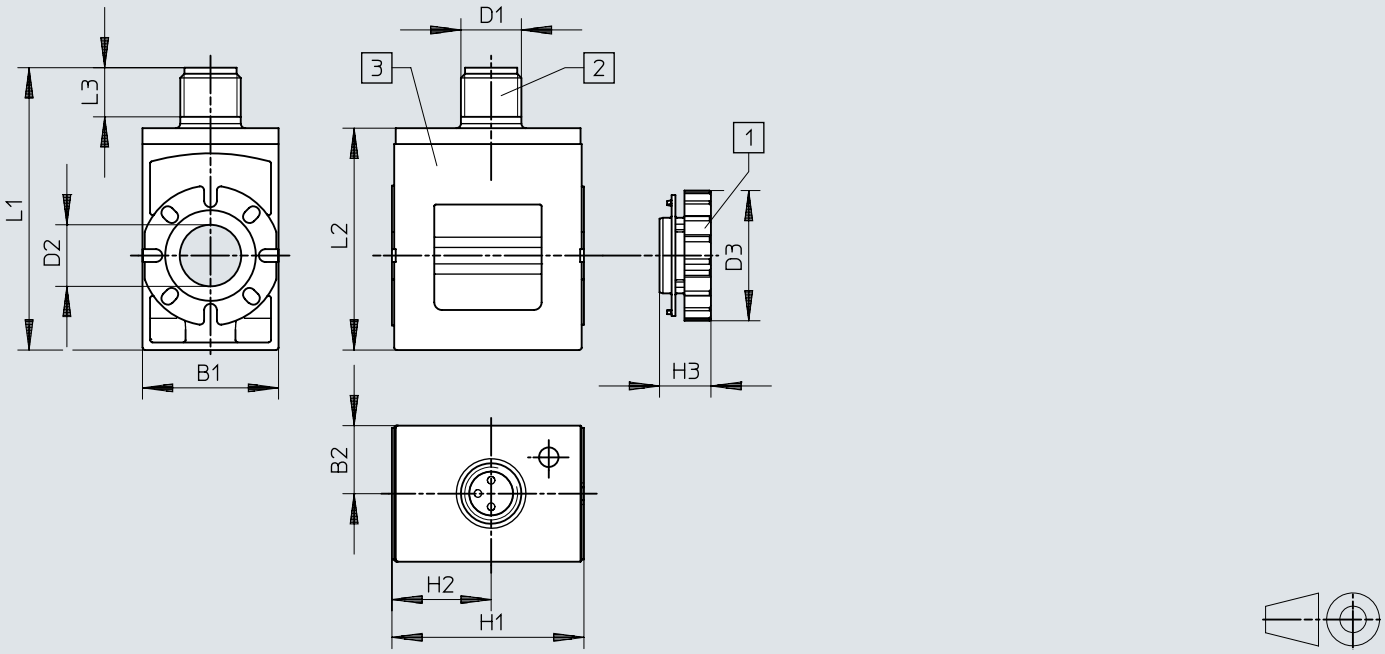

[1] Kartelmoer
[2] Stekker M8x1, A-gecodeerd, conform EN 61076-2-104
[3] Magneetspoel (kan in stappen van 45° op de ankerbuis worden verplaatst, kan in elke richting worden gemonteerd)

	B1	B2	D1	D2 ø	D3 ø	H1	H2	H3	L1	L2	L3
VACS-C-R8-...	18	9	M8	8,2	17,2	25,4	13,1	6,8	37,4	29,4	6,5

Bestelgegevens

Magneetspoel breedte 18 mm voor ankerbuis 8 mm, met elektrische aansluiting Aansluitschema vorm C, volgens EN 175301-803

Elektrische aansluiting 1, aansluittype	Elektrische aansluiting 1, aansluittechniek	Nominale bedrijfsspanning	Productgewicht	Artikelnr.	Type
Stekker	Aansluitschema vorm C conform EN 175301-803	24 V DC	35,2 g	**8025330**	**VACS-C-C1-1**
		24 V AC/50-60 Hz	35,8 g	**8025335**	**VACS-C-C1-1A**
		230 V AC/240 V AC/50-60 Hz	34,6 g	**8025338**	**VACS-C-C1-3W**
		12 V DC	36,1 g	**8025331**	**VACS-C-C1-5**
		48 V DC	37,1 g	**8025336**	**VACS-C-C1-7**
		48 V AC/50-60 Hz	35,6 g	**8025337**	**VACS-C-C1-7A**
		120 V AC/60 Hz en 110V AC/50-60 Hz	34,8 g	**8025334**	**VACS-C-C1-16B**

Magneetspoelen breedte 18 mm voor ankerbuis 8 mm, met elektrische aansluiting Aansluitschema vorm C volgens industriestandaard

Elektrische aansluiting 1, aansluittype	Elektrische aansluiting 1, aansluittechniek	Nominale bedrijfsspanning	Productgewicht	Artikelnr.	Type
Stekker	Aansluitschema vorm C volgens industriestandaard 9,4 mm	24 V DC	32 g	**8153948**	**VACS-C-E1-1**

Magneetspoelen breedte 18 mm voor ankerbuis 8 mm, met elektrische aansluiting enkelvoudige stekker M8, 4-polig

Elektrische aansluiting 1, aansluittype	Elektrische aansluiting 1, aansluittechniek	Spoeleigenschappen	Productgewicht	Artikelnr.	Type
Stekker	M8x1 A-gecodeerd conform EN 61076-2-104	24 V DC: 2,8 W	32,5 g	**8135906**	**VACS-C-R1-1L**
		24VDC:NS1,2:HS3.3		**8135910**	**VACS-C-R1-1RAL**

Magneetspoel breedte 18 mm voor ankerbuis 8 mm, met elektrische aansluiting enkele stekker M12, tot EN 61076-2-101

Elektrische aansluiting 1, aansluittype	Elektrische aansluiting 1, aansluittechniek	Spoeleigenschappen	Productgewicht	Artikelnr.	Type
Stekker	M12x1 A-gecodeerd conform EN 61076-2-101	24 V DC: 2,8 W	33 g	**8135907**	**VACS-C-R3-1L**
		24VDC:NS1,2:HS3.3		**8194567**	**VACS-C-R3-1RAL**

Magneetspoel breedte 18 mm voor ankerbuis 8 mm, met elektrische aansluiting M12, toewijzing volgens DESINA

Elektrische aansluiting 1, aansluittype	Elektrische aansluiting 1, aansluittechniek	Spoeleigenschappen	Productgewicht	Artikelnr.	Type
Stekker	M12x1 A-gecodeerd conform EN 61076-2-101	24 V DC: 2,8 W	33 g	**8135908**	**VACS-C-R4-1L**
		24VDC:NS1,2:HS3.3		**8135911**	**VACS-C-R4-1RAL**

Magneetspoel breedte 18 mm voor ankerbuis 8 mm, met elektrische aansluiting M8, 3-polig

Elektrische aansluiting 1, aansluittype	Elektrische aansluiting 1, aansluittechniek	Spoeleigenschappen	Productgewicht	Artikelnr.	Type
Stekker	M8x1 A-gecodeerd conform EN 61076-2-104	24 V DC: 2,8 W	32,5 g	**8135905**	**VACS-C-R8-1L**
		24VDC:NS1,2:HS3.3		**8135909**	**VACS-C-R8-1RAL**

Toebehoren

Afdichting-SET voor magneetspoelen met elektrische aansluiting Aansluitschema vorm C, om beschermingsgraad te bereiken IP67



Productgewicht	Artikelnr.	Type
6 g	**2643771**	**VAMC-B10-C-B-S8**