# Elektromagnetna zavojnica VACS

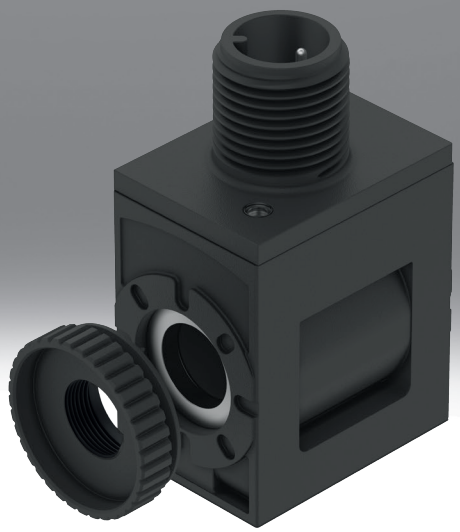

# Ključ tipa

| 001 | Serija | |
|---|---|---|
| **VACS** | Elektromagnetna zavojnica VACS | |

| 002 | Vrsta elektromagnetne zavojnice | |
|---|---|---|
| **C** | Elektromagnetna zavojnica širine 18 mm sa ankerskom cevi 8 mm | |

| 003 | Električni priključak | |
|---|---|---|
| **C1** | Slika priključka oblik C, u skladu sa EN 175301-803 | |
| **E1** | Slika priključka oblik C, industrijski standard | |
| **R1** | Pojedinačni utikač M8, 4-polni | |
| **R3** | Pojedinačni utikač M12 A-kodiran, prema EN 61076-2-101 | |
| **R4** | Pojedinačni utikač M12 A-kodiran, dodela u skladu sa DESINA | |
| **R8** | Pojedinačni utikač M8, 3-polni | |

| 004 | Nominalni radni napon | |
|---|---|---|
| **1** | 24 V DC | |
| **1A** | 24 V AC, 50/60 Hz | |
| **3W** | 230 V AC i 240 V AC, 50/60 Hz | |
| **5** | 12 V DC | |
| **7** | 48 V DC | |
| **7A** | 48 V AC, 50/60 Hz | |
| **16B** | 120 V AC, 60 Hz i 110 V AC, 50/60 Hz | |

| 005 | Uključivanje | |
|---|---|---|
| | Bez | |
| **RA** | Analogno smanjenje struje zadržavanja sa integrisanim zaštitnim spajanjem | |

| 006 | Prikaz | |
|---|---|---|
| | Bez | |
| **L** | LED | |

# List sa podacima

**Opšti tehnički podaci – Solenoid Coils Width 18 mm for Armature Tube 8 mm, with Electrical Connection Diagram Form C, according to EN 175301-803**



| | |
|---|---|
| Električni priključak 1, vrsta priključka | Priključak |
| Električni priključak 1, tehnika priključivanja | Slika priključaka oblik C, prema EN 175301-803 |
| Električni priključak 1, broj polova/žica | 3 |
| Električni priključak 1, vrsta pričvršćenja | Centralni vijak M2,5 |
| Vrsta aktiviranja | električni |
| Odgovara standardu | IEC 61010-1 |
| Ugradni položaj | proizvoljno |
| Vrsta pričvršćenja | sa nazubljenom navrtkom |

**Električni podaci – širina solenoidnih zavojnica 18 mm za armaturnu cev 8 mm, sa dijagramom električnog povezivanja oblika C, prema EN 175301-803**

| | | | |
|---|---|---|---|
| Nominalni radni napon | 24 V DC | 12 V DC | 48 V DC |
| Karakteristične vrednosti za kaleme | 24 V DC: 2,6 W | 12 V DC: 2,6 W | 48 V DC: 2,4 W |
| Dozvoljene oscilacije napona | +/- 10% | | |
| Trajanje uključivanja | 100% | | |
| Klasa izolacionog materijala | H | | |
| Vrsta zaštite | IP65 | | |
| Stepen zaprljanja | – | | |

**Električni podaci – širina solenoidnih zavojnica 18 mm za armaturnu cev 8 mm, sa dijagramom električnog povezivanja oblika C, prema EN 175301-803**

| | | | | |
|---|---|---|---|---|
| Nominalni radni napon | 24 V AC, 50/60 Hz | 230 V AC i 240 V AC, 50/60 Hz | 48 V AC, 50/60 Hz | 120 V AC, 60 Hz i 110 V AC, 50/60 Hz |
| Karakteristične vrednosti za kaleme | 24 V AC: 50/60 Hz, snaga pritezanja 2,5 VA, snaga zadržavanja 1,8 VA | 230/240 V AC: 50/60 Hz, snaga pritezanja 3,0 VA, snaga zadržavanja 2,3 VA | 48 V AC: 50/60 Hz, snaga pritezanja 2,5 VA, snaga zadržavanja 1,9 VA | 110/120 V AC: 50/60 Hz, snaga pritezanja 2,8 VA, snaga zadržavanja 1,9 VA |
| Dozvoljene oscilacije napona | +/- 10% | | | |
| Trajanje uključivanja | 100% | | | |
| Klasa izolacionog materijala | H | | | |
| Vrsta zaštite | IP65 | | | |
| Stepen zaprljanja | – | 2 | – | 2 |

**Materijali – elektromagnetni kalemovi širine 18 mm za armaturne cevi 8 mm, sa dijagramom električnog povezivanja oblik C, prema EN 175301-803**

| | |
|---|---|
| Materijal kućišta | PA, Čelik |
| Materijal kalema | Bakar |
| Napomena o materijalu | U skladu sa RoHS |
| LABS usklađenost | VDMA24364-B1/B2-L |

# List sa podacima

| Radni i uslovi okoline – širina solenoida 18 mm za armaturnu cev 8 mm, sa dijagramom električnog povezivanja Obrazac C, prema EN 175301-803 | | | | | | | |
|---|---|---|---|---|---|---|---|
| Nominalni radni napon | 24 V DC | 24 V AC, 50/60 Hz | 230 V AC i 240 V AC, 50/60 Hz | 12 V DC | 48 V DC | 48 V AC, 50/60 Hz | 120 V AC, 60 Hz i 110 V AC, 50/60 Hz |
| Temperatura okruženja | -10 ... 60°C | | | | | | |
| Najviši stepen otpornosti na koroziju KBK[1)] | 2 - umerena izloženost koroziji | | | | | | |
| Dozvola | c UL us – Recognized (OL) | | | | | | |
| Institucija koja izdaje sertifikat | UL MH18122 | | | | | | |

1) Dodatne informacije www.festo.com/x/topic/kbk

**818Opšti tehnički podaci - Elektromagnetski namotaji širine mm, za armature cevi mm, sa industrijskim standardnim obrascem C električnom vezom**

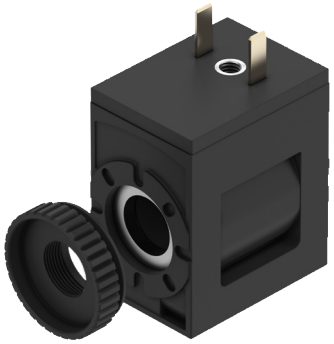

| | |
|---|---|
| Električni priključak 1, vrsta priključka | Priključak |
| Električni priključak 1, tehnika priključivanja | Slika priključka oblik C prema industrijskom standardu 9,4 mm |
| Električni priključak 1, broj polova/žica | 2 |
| Električni priključak 1, vrsta pričvršćenja | Centralni zavrtanj M3 |
| Vrsta aktiviranja | električni |
| Odgovara standardu | IEC 61010-1 |
| Vrsta pričvršćenja | sa nazubljenom navrtkom |
| Ugradni položaj | proizvoljno |

**818Električni podaci - elektromagnetski namotaji širine mm za sidrene cevi mm, sa industrijskim standardnim obrascem C električnom vezom**

| | |
|---|---|
| Karakteristične vrednosti za kaleme | 24 V DC: 2,6 W |
| Dozvoljene oscilacije napona | +/- 10% |
| Trajanje uključivanja | 100% |
| Vrsta zaštite | IP65 |
| Klasa izolacionog materijala | H |
| Klasa izolacije lakirane žice | H |
| Stepen zaprljanja | – |

**Materijali – širina solenoida 18 mm za armaturnu cev 8 mm, sa industrijskim standardom Form C električnog priključka**

| | |
|---|---|
| Materijal elektromagnetne zavojnice | Bakar, Čelik, Termoplast |
| Materijal kućišta | PA, Čelik |
| Materijal kalema | Bakar |
| Napomena o materijalu | U skladu sa RoHS |
| LABS usklađenost | VDMA24364-B1/B2-L |

# List sa podacima

| 818Uslovi rada i životne sredine - Širina solenoida mm za sidrene cevi mm, sa električnom vezom industrijskog standardnog oblika C | |
|---|---|
| Temperatura okruženja | -20 ... 60°C |
| Temperatura medija | -20 ... 60°C |
| Ograničenje temperature u okruženju i temperature medija | -20°C – 50°C, za blok skupštine |
| Najviši stepen otpornosti na koroziju KBK[1)] | 2 - umerena izloženost koroziji |
| CE-oznaka (vidi Izjavu o usaglašenosti)[2)] | – |
| UKCA znak (vidi Izjavu o usaglašenosti)[3)] | – |
| Dozvola | c UL us – Recognized (OL) |
| Institucija koja izdaje sertifikat | UL MH18122 |
| Uticajna energetska vrednost | IK06 |

1) Dodatne informacije www.festo.com/x/topic/kbk
2) Dodatne informacije www.festo.com/catalogue/... Support/Downloads.
3) Dodatne informacije www.festo.com/catalogue/... Support/Downloads.

**Opšti tehnički podaci – Širina elektromagnetnih zavojnica 18 mm za armaturne cevi 8 mm, sa električnim priključkom sa jednim konektorom M8, 4-pinski**



| | |
|---|---|
| Električni priključak 1, vrsta priključka | Priključak |
| Električni priključak 1, tehnika priključivanja | M8x1 A-kodirano prema EN 61076-2-104 |
| Električni priključak 1, broj polova/žica | 4 |
| Električni priključak 1, vrsta pričvršćenja | Vijčana blokada |
| Vrsta aktiviranja | električni |
| Odgovara standardu | IEC 61010-1; ISO 20401 |
| Prikaz statusa signala | LED |
| Ugradni položaj | proizvoljno |
| Vrsta pričvršćenja | sa nazubljenom navrtkom |

**Električni podaci – elektromagnetni kalemovi širine 18 mm za armaturnu cev 8 mm, sa električnim priključkom jedan utikač M8, 4-pin**

| | | |
|---|---|---|
| Karakteristične vrednosti za kaleme | 24 V DC: 2,8 W | 24VDC:NS1,2:HS3.3 |
| Dozvoljene oscilacije napona | +/- 10% | |
| Nominalna struja privlačenja elektromagnetne zavojnice | – | 138 mA do 70 ms |
| Nominalna struja pri smanjenju struje | – | 50 mA nakon 70 ms |
| Trajanje uključivanja | 100% | |
| Klasa izolacionog materijala | H | |
| Klasa izolacije lakirane žice | H | |
| Vrsta zaštite | IP65 | |

# List sa podacima

| Materijali – elektromagnetni kalemovi širine 18 mm za armaturne cevi 8 mm, sa električnim priključkom sa jednim utikačem M8, 4-pinski | |
|---|---|
| Materijal kućišta | PA, Čelik |
| Materijal elektromagnetne zavojnice | Bakar, Čelik, Termoplast |
| Materijal kalema | Bakar |
| Napomena o materijalu | U skladu sa RoHS |
| LABS usklađenost | VDMA24364-B1/B2-L |

| Radni i okolinski uslovi – širina solenoida 18 mm za armaturnu cev 8 mm, sa električnim priključkom jedan konektor M8, 4-pinski | | |
|---|---|---|
| Karakteristične vrednosti za kaleme | 24 V DC: 2,8 W | 24VDC:NS1,2:HS3.3 |
| Temperatura okruženja | -20 ... 60°C | |
| Temperatura medija | -20 ... 60°C | |
| Ograničenje temperature u okruženju i temperature medija | -20°C – 50°C, za blok skupštine | – |
| Najviši stepen otpornosti na koroziju KBK[1)] | 2 - umerena izloženost koroziji | |
| Dozvola | c UL us – Recognized (OL) | |
| Institucija koja izdaje sertifikat | UL MH18122 | |
| Uticajna energetska vrednost | IK06 | |

1) Dodatne informacije www.festo.com/x/topic/kbk

**Opšti tehnički podaci – Širina elektromagnetnih zavojnica 18 mm za armaturnu cev 8 mm, sa električnim priključkom sa jednim utikačem M12, prema EN 61076-2-101**



| | | |
|---|---|---|
| Karakteristične vrednosti za kaleme | 24 V DC: 2,8 W | 24VDC:NS1,2:HS3.3 |
| Električni priključak 1, vrsta priključka | Priključak | |
| Električni priključak 1, tehnika priključivanja | M12x1 A-kodirano prema EN 61076-2-101 | |
| Električni priključak 1, broj polova/žica | 2 | |
| Električni priključak 1, vrsta pričvršćenja | Vijčana blokada | |
| Vrsta aktiviranja | električni | |
| Odgovara standardu | IEC 61010-1, ISO 20401 | |
| Prikaz statusa signala | LED | |
| Ugradni položaj | proizvoljno | |
| Vrsta pričvršćenja | sa nazubljenom navrtkom | |

# List sa podacima

| Električni podaci – elektromagnetni kalemovi širine 18 mm za armaturne cevi 8 mm, sa električnim priključkom sa jednim utikačem M12, prema EN 61076-2-101 | | |
|---|---|---|
| Karakteristične vrednosti za kaleme | 24 V DC: 2,8 W | 24VDC:NS1,2:HS3.3 |
| Dozvoljene oscilacije napona | +/- 10% | |
| Nominalna struja privlačenja elektromagnetne zavojnice | – | 138 mA do 70 ms |
| Nominalna struja pri smanjenju struje | – | 50 mA nakon 70 ms |
| Trajanje uključivanja | 100% | |
| Maks. uključna frekvencija | – | |
| Klasa izolacionog materijala | H | |
| Klasa izolacije lakirane žice | H | |
| Maks. dužina kabla | – | 30 m |
| Vrsta zaštite | IP65 | |

| Materijali – elektromagnetni kalemovi širine 18 mm za armaturne cevi 8 mm, sa električnim priključkom sa jednim utikačem M12, prema EN 61076-2-101 | |
|---|---|
| Materijal kućišta | PA, Čelik |
| Materijal elektromagnetne zavojnice | Bakar, Čelik, Termoplast |
| Materijal kalema | Bakar |
| Napomena o materijalu | U skladu sa RoHS |
| LABS usklađenost | VDMA24364-B1/B2-L |

| Radni i uslovi okoline – širina solenoida 18 mm za armaturnu cev 8 mm, sa električnim priključkom sa jednim utikačem M12, prema EN 61076-2-101 | | |
|---|---|---|
| Karakteristične vrednosti za kaleme | 24 V DC: 2,8 W | 24VDC:NS1,2:HS3.3 |
| Temperatura okruženja | -20 ... 60°C | |
| Temperatura medija | -20 ... 60°C | |
| Ograničenje temperature u okruženju i temperature medija | -20°C – 50°C, za blok skupštine | – |
| Najviši stepen otpornosti na koroziju KBK[1)] | 2 - umerena izloženost koroziji | |
| CE-oznaka (vidi Izjavu o usaglašenosti)[2)] | – | prema EU direktivi o elektromagnetnoj kompatibilnosti<br>prema EU direktivi RoHS |
| Dozvola | c UL us – Recognized (OL) | |
| Institucija koja izdaje sertifikat | UL MH18122 | |
| Uticajna energetska vrednost | IK06 | |

1) Dodatne informacije www.festo.com/x/topic/kbk

2) Pronađite EG deklaraciju o usaglašenosti za područje primene: www.festo.com/catalogue/... > Support/Downloads.

U slučaju ograničenja za primenu uređaja u stambenim, poslovnim ili komercijalnim prostorima, kao i u malim preduzećima, mogu biti potrebne dodatne mere za smanjenje interferencije.

# List sa podacima

**Opšti tehnički podaci – Širina elektromagnetnih namotaja 18 mm za armaturnu cev 8 mm, sa električnim priključkom M12, Zadatak prema DESINA**



| | |
|---|---|
| Električni priključak 1, vrsta priključka | Priključak |
| Električni priključak 1, tehnika priključivanja | M12x1 A-kodirano prema EN 61076-2-101 |
| Električni priključak 1, broj polova/žica | 4 |
| Električni priključak 1, vrsta pričvršćenja | Vijčana blokada |
| Vrsta aktiviranja | električni |
| Odgovara standardu | DESINA, IEC 61010-1 |
| Prikaz statusa signala | LED |
| Ugradni položaj | proizvoljno |
| Vrsta pričvršćenja | sa nazubljenom navrtkom |

**Električni podaci – širina elektromagnetnih zavojnica 18 mm za armaturnu cev 8 mm, sa električnim priključkom M12, dodeljivanje prema DESINA**

| | | |
|---|---|---|
| Karakteristične vrednosti za kaleme | 24 V DC: 2,8 W | 24VDC:NS1,2:HS3.3 |
| Dozvoljene oscilacije napona | +/- 10% | |
| Nominalna struja privlačenja elektromagnetne zavojnice | – | 138 mA do 70 ms |
| Nominalna struja pri smanjenju struje | – | 50 mA nakon 70 ms |
| Trajanje uključivanja | 100% | |
| Klasa izolacionog materijala | H | |
| Klasa izolacije lakirane žice | H | |
| Vrsta zaštite | IP65 | |

**Materijali – elektromagnetni kalemovi širine 18 mm za armaturne cevi 8 mm, sa električnim priključkom M12, dodeljivanje prema DESINA**

| | |
|---|---|
| Materijal kućišta | PA, Čelik |
| Materijal elektromagnetne zavojnice | Bakar, Čelik, Termoplast |
| Materijal kalema | Bakar |
| Napomena o materijalu | U skladu sa RoHS |
| LABS usklađenost | VDMA24364-B1/B2-L |

# List sa podacima

| Radni i okolinski uslovi – širina solenoida 18 mm za armaturnu cev 8 mm, sa električnim priključkom M12, dodeljivanje prema DESINA | | |
|---|---|---|
| Karakteristične vrednosti za kaleme | 24 V DC: 2,8 W | 24VDC:NS1,2:HS3.3 |
| Temperatura okruženja | -20 ... 60°C | |
| Temperatura medija | -20 ... 60°C | |
| Ograničenje temperature u okruženju i temperature medija | -20°C – 50°C, za blok skupštine | – |
| Najviši stepen otpornosti na koroziju KBK[1)] | 2 - umerena izloženost koroziji | |
| Dozvola | c UL us – Recognized (OL) | |
| Institucija koja izdaje sertifikat | UL MH18122 | |
| Uticajna energetska vrednost | IK06 | |

1) Dodatne informacije www.festo.com/x/topic/kbk

**Opšti tehnički podaci – Solenoid Coils Širina 18 mm za sidrene cevi 8 mm, sa električnim priključkom M8, 3-polni**



| | |
|---|---|
| Električni priključak 1, vrsta priključka | Priključak |
| Električni priključak 1, tehnika priključivanja | M8x1 A-kodirano prema EN 61076-2-104 |
| Električni priključak 1, broj polova/žica | 3 |
| Električni priključak 1, vrsta pričvršćenja | Vijčana blokada |
| Vrsta aktiviranja | električni |
| Odgovara standardu | IEC 61010-1, ISO 20401 |
| Prikaz statusa signala | LED |
| Ugradni položaj | proizvoljno |
| Vrsta pričvršćenja | sa nazubljenom navrtkom |

| Električni podaci – elektromagnetni kalemovi širine 18 mm za armaturne cevi 8 mm, sa električnim priključkom M8, 3-polni | | |
|---|---|---|
| Karakteristične vrednosti za kaleme | 24 V DC: 2,8 W | 24VDC:NS1,2:HS3.3 |
| Dozvoljene oscilacije napona | +/- 10% | |
| Nominalna struja privlačenja elektromagnetne zavojnice | – | 138 mA do 70 ms |
| Nominalna struja pri smanjenju struje | – | 50 mA nakon 70 ms |
| Trajanje uključivanja | 100% | |
| Klasa izolacionog materijala | H | |
| Klasa izolacije lakirane žice | H | |
| Vrsta zaštite | IP65 | |

# List sa podacima

| Materijali – širina solenoida 18 mm za armaturnu cev 8 mm, sa električnim priključkom M8, 3-polni | |
|---|---|
| Materijal kućišta | PA, Čelik |
| Materijal elektromagnetne zavojnice | Bakar, Čelik, Termoplast |
| Materijal kalema | Bakar |
| Napomena o materijalu | U skladu sa RoHS |
| LABS usklađenost | VDMA24364-B1/B2-L |

| Radni i uslovi okoline – širina solenoida 18 mm za armaturnu cev 8 mm, sa električnim priključkom M8, 3-polni | | |
|---|---|---|
| Karakteristične vrednosti za kaleme | 24 V DC: 2,8 W | 24VDC:NS1,2:HS3.3 |
| Temperatura okruženja | -20 ... 60°C | |
| Temperatura medija | -20 ... 60°C | |
| Ograničenje temperature u okruženju i temperature medija | -20°C – 50°C, za blok skupštine | – |
| Najviši stepen otpornosti na koroziju KBK | 2 - umerena izloženost koroziji | |
| Dozvola | c UL us – Recognized (OL) | |
| Institucija koja izdaje sertifikat | UL MH18122 | |
| Uticajna energetska vrednost | IK06 | |

# Dimenzije

**Dimenzije – 8031EN 17530818Elektromagnetni kalemovi širine mm, za armature cevi mm, sa električnim priključenja dijagrama C, prema -**

Preuzimanje CAD podataka www.festo.com

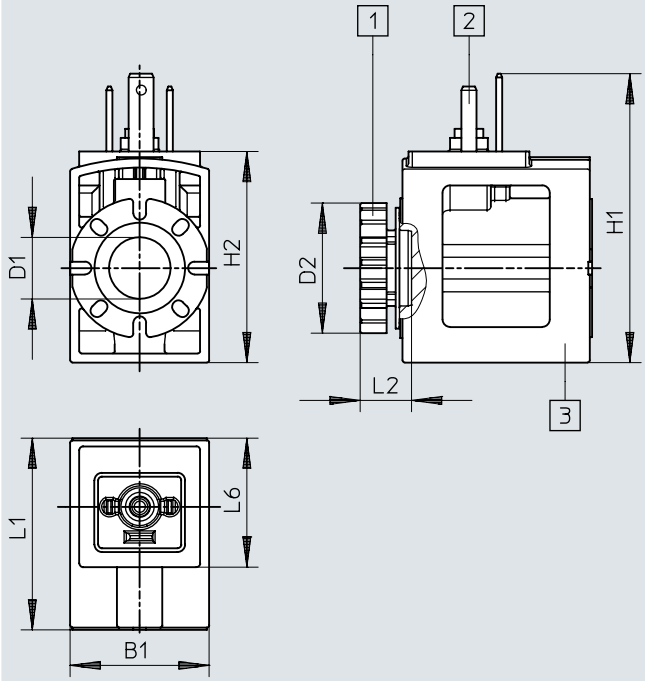


[1] Nazubljena navrtka (zaptivni set za elektromagnetnu zavojnicu)
[2] Slika utikača u skladu sa EN 175301-803 oblik C
[3] Elektromagnetna zavojnica (može se instalirati na ankernoj cevi u koracima od 45°, u bilo kom smeru)

| | B1 | D1<br>ø | D2<br>ø | H1 | H2 | L1 | L2 | L6 |
|---|---|---|---|---|---|---|---|---|
| VACS-C-C1-... | 18,4 | 8,2 | 17,2 | 38,3 | 28 | 25,4 | 6,8 | 17,4 |

# Dimenzije

**Dimenzije – 818Magnetni kalemovi širine mm, za armature cevi mm, sa električnom priključnom dijagramom Obrazac C prema industrijskom standardu**

Preuzimanje CAD podataka www.festo.com

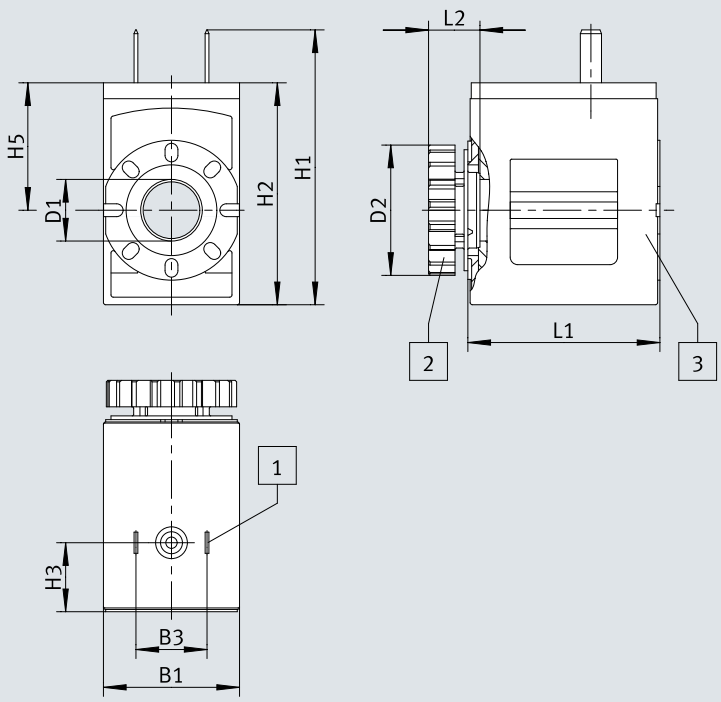


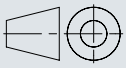

[1] Nazubljena navrtka (zaptivni set za elektromagnetnu zavojnicu)
[2] Slika utikača u skladu sa EN 175301-803 oblik C
[3] Elektromagnetna zavojnica (može se instalirati na ankernoj cevi u koracima od 45°, u bilo kom smeru)

| | B1 | B3 | D1<br>ø | D2<br>ø | H1 | H2 | H3 | H5 | L1 | L2 |
|---|---|---|---|---|---|---|---|---|---|---|
| VACS-C-E1-1 | 18 | 9,4 | 8,2 | 17,2 | 36,4 | 29,4 | 9,1 | 16,9 | 25,4 | 6,8 |

# Dimenzije

**Dimenzije – M8818Elektromagnetni kalemovi širine mm, za armature cevi mm, sa električnim priključkom jedan utikač , 4-pin**

Preuzimanje CAD podataka www.festo.com

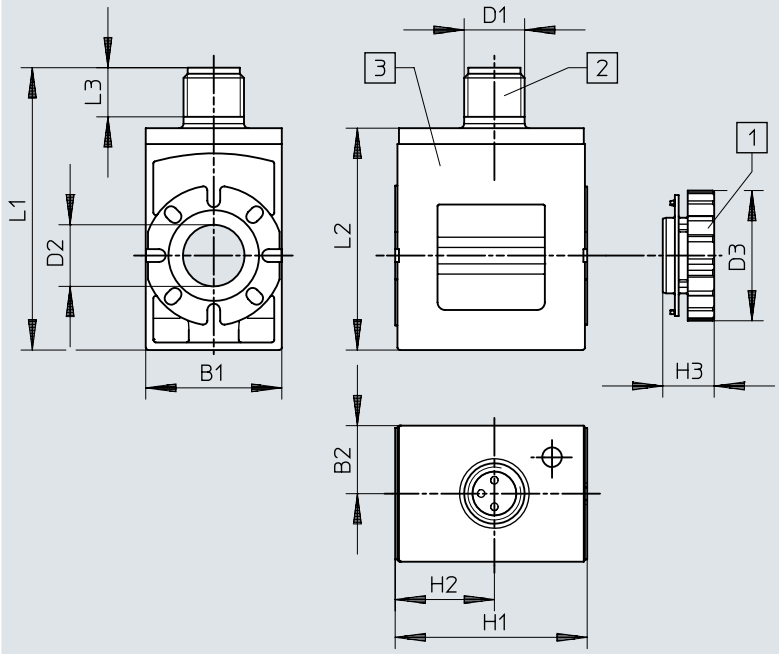


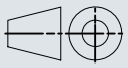

[1] Nazubljena navrtka
[2] Utikač M8x1, A-kodiran, prema EN 61076-2-104
[3] Elektromagnetna zavojnica (može se instalirati na ankernoj cevi u koracima od 45°, u bilo kom smeru)

| | B1 | B2 | D1 | D2<br>ø | D3<br>ø | H1 | H2 | H3 | L1 | L2 |
|---|---|---|---|---|---|---|---|---|---|---|
| VACS-C-R1-... | 18 | 9 | M8 | 8,2 | 17,2 | 25,4 | 13,1 | 6,8 | 37,4 | 29,4 |

# Dimenzije

**Dimenzije – 01EN 61076-2-1M12818Elektromagnetni kalemovi širine mm, za armature cevi mm, sa električnim priključkom jedan utikač , prema**

Preuzimanje CAD podataka www.festo.com

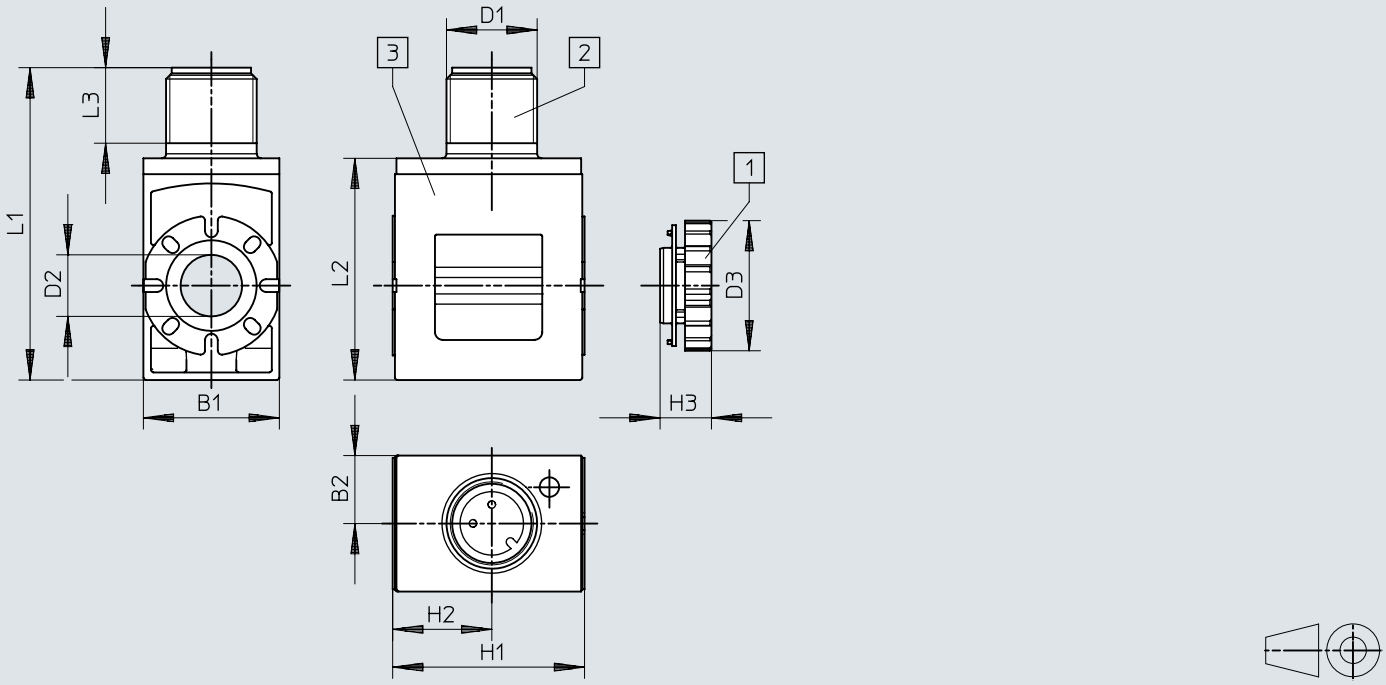


[1] Nazubljena navrtka
[2] Utikač M12x1, A-kodiran, prema EN 61076-2-101
[3] Elektromagnetna zavojnica (može se instalirati na ankernoj cevi u koracima od 45°, u bilo kom smeru)

| | B1 | B2 | D1 | D2<br>ø | D3<br>ø | H1 | H2 | H3 | L1 | L2 | L3 |
|---|---|---|---|---|---|---|---|---|---|---|---|
| VACS-C-R3-... | 18 | 9 | M12 | 8,2 | 17,2 | 25,4 | 13,1 | 6,8 | 41,4 | 29,4 | 10 |

# Dimenzije

**Dimenzije – M12818Elektromagnetni kalemovi širine mm za armaturne cevi mm, sa električnim priključkom , zadatak prema DESINA**

Preuzimanje CAD podataka www.festo.com

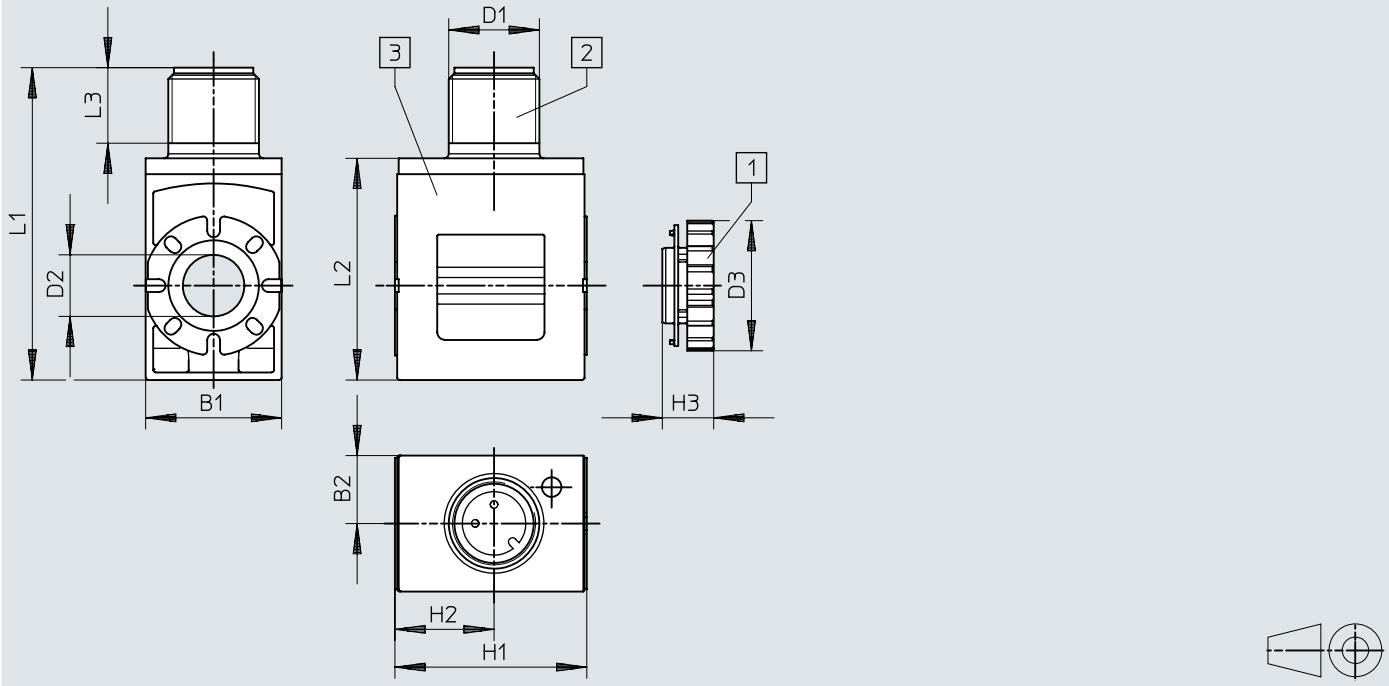


[1] Nazubljena navrtka
[2] Utikač M12x1, A-kodiran, prema EN 61076-2-101
[3] Elektromagnetna zavojnica (može se instalirati na ankernoj cevi u koracima od 45°, u bilo kom smeru)

| | B1 | B2 | D1 | D2<br>ø | D3<br>ø | H1 | H2 | H3 | L1 | L2 | L3 |
|---|---|---|---|---|---|---|---|---|---|---|---|
| VACS-C-R4-... | 18 | 9 | M12 | 8,2 | 17,2 | 25,4 | 13,1 | 6,8 | 41,4 | 29,4 | 10 |

# Dimenzije

**Dimenzije – M8818Elektromagnetni kalemovi širine mm za armature cevi mm, sa električnim priključkom , 3-polni**

Preuzimanje CAD podataka www.festo.com

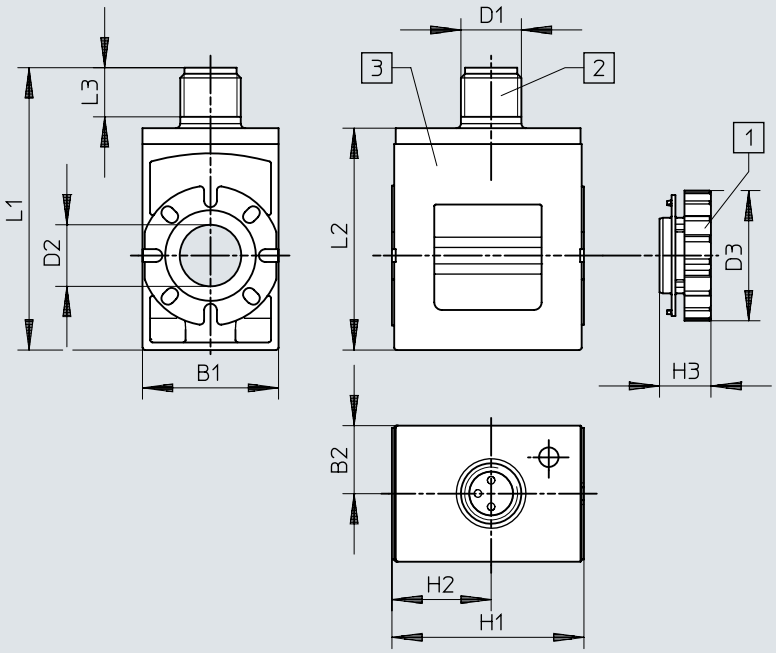


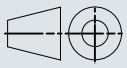

[1] Nazubljena navrtka
[2] Utikač M8x1, A-kodiran, prema EN 61076-2-104
[3] Elektromagnetna zavojnica (može se instalirati na ankernoj cevi u koracima od 45°, u bilo kom smeru)

| | B1 | B2 | D1 | D2<br>ø | D3<br>ø | H1 | H2 | H3 | L1 | L2 | L3 |
|---|---|---|---|---|---|---|---|---|---|---|---|
| VACS-C-R8-... | 18 | 9 | M8 | 8,2 | 17,2 | 25,4 | 13,1 | 6,8 | 37,4 | 29,4 | 6,5 |

# Podaci za narudžbu

**8031EN 17530818Elektromagnetni kalemovi širine mm, za armature cevi mm, sa električnim priključenja dijagrama C, prema -**

| Električni priključak 1, vrsta priključka | Električni priključak 1, tehnika priključivanja | Nominalni radni napon | Težina proizvoda | Br. dela | Tip |
|---|---|---|---|---|---|
| Priključak | Slika priključaka oblik C, prema EN 175301-803 | 24 V DC | 35,2 g | **8025330** | **VACS-C-C1-1** |
| | | 24 V AC, 50/60 Hz | 35,8 g | **8025335** | **VACS-C-C1-1A** |
| | | 230 V AC i 240 V AC, 50/60 Hz | 34,6 g | **8025338** | **VACS-C-C1-3W** |
| | | 12 V DC | 36,1 g | **8025331** | **VACS-C-C1-5** |
| | | 48 V DC | 37,1 g | **8025336** | **VACS-C-C1-7** |
| | | 48 V AC, 50/60 Hz | 35,6 g | **8025337** | **VACS-C-C1-7A** |
| | | 120 V AC, 60 Hz i 110 V AC, 50/60 Hz | 34,8 g | **8025334** | **VACS-C-C1-16B** |

**818Magnetni kalemovi širine mm, za armature cevi mm, sa električnom priključnom dijagramom Obrazac C prema industrijskom standardu**

| Električni priključak 1, vrsta priključka | Električni priključak 1, tehnika priključivanja | Nominalni radni napon | Težina proizvoda | Br. dela | Tip |
|---|---|---|---|---|---|
| Priključak | Slika priključka oblik C prema industrijskom standardu 9,4 mm | 24 V DC | 32 g | **8153948** | **VACS-C-E1-1** |

**M8818Elektromagnetni kalemovi širine mm, za armature cevi mm, sa električnim priključkom jedan utikač , 4-pin**

| Električni priključak 1, vrsta priključka | Električni priključak 1, tehnika priključivanja | Karakteristične vrednosti za kaleme | Težina proizvoda | Br. dela | Tip |
|---|---|---|---|---|---|
| Priključak | M8x1 A-kodirano prema EN 61076-2-104 | 24 V DC: 2,8 W | 32,5 g | **8135906** | **VACS-C-R1-1L** |
| | | 24VDC:NS1,2:HS3.3 | | **8135910** | **VACS-C-R1-1RAL** |

**01EN 61076-2-1M12818Elektromagnetni kalemovi širine mm, za armature cevi mm, sa električnim priključkom jedan utikač , prema**

| Električni priključak 1, vrsta priključka | Električni priključak 1, tehnika priključivanja | Karakteristične vrednosti za kaleme | Težina proizvoda | Br. dela | Tip |
|---|---|---|---|---|---|
| Priključak | M12x1 A-kodirano prema EN 61076-2-101 | 24 V DC: 2,8 W | 33 g | **8135907** | **VACS-C-R3-1L** |
| | | 24VDC:NS1,2:HS3.3 | | **8194567** | **VACS-C-R3-1RAL** |

**M12818Elektromagnetni kalemovi širine mm za armaturne cevi mm, sa električnim priključkom , zadatak prema DESINA**

| Električni priključak 1, vrsta priključka | Električni priključak 1, tehnika priključivanja | Karakteristične vrednosti za kaleme | Težina proizvoda | Br. dela | Tip |
|---|---|---|---|---|---|
| Priključak | M12x1 A-kodirano prema EN 61076-2-101 | 24 V DC: 2,8 W | 33 g | **8135908** | **VACS-C-R4-1L** |
| | | 24VDC:NS1,2:HS3.3 | | **8135911** | **VACS-C-R4-1RAL** |

**M8818Elektromagnetni kalemovi širine mm za armature cevi mm, sa električnim priključkom , 3-polni**

| Električni priključak 1, vrsta priključka | Električni priključak 1, tehnika priključivanja | Karakteristične vrednosti za kaleme | Težina proizvoda | Br. dela | Tip |
|---|---|---|---|---|---|
| Priključak | M8x1 A-kodirano prema EN 61076-2-104 | 24 V DC: 2,8 W | 32,5 g | **8135905** | **VACS-C-R8-1L** |
| | | 24VDC:NS1,2:HS3.3 | | **8135909** | **VACS-C-R8-1RAL** |

# Pribor

**IP67Zaptivka set za magnetne kalemove sa električnim priključenja dijagrama Obrazac C, da se postigne klasa zaštite**



| Težina proizvoda | Br. dela | Tip |
|---|---|---|
| 6 g | **2643771** | **VAMC-B10-C-B-S8** |