Elektromagnetická cievka VACS

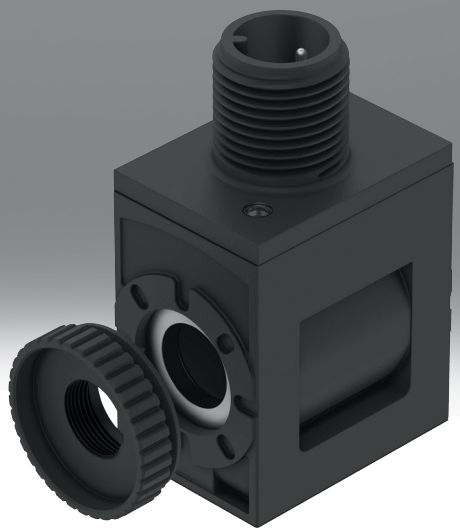

Legenda k typovému označeniu

001	Konštrukčný rad	
VACS	Elektromagnetická cievka VACS	

002	Typ magnetickej cievky	
C	Elektromagnetická cievka so šírkou 18 mm pre trubku kotvy 8 mm	

003	Elektrický prípoj	
C1	Pripojovací obrazec tvar C, podľa EN 175301-803	
E1	Pripojovací obrazec, tvar C, priemyselný štandard	
R1	Samostatný konektor M8, 4-pin	
R3	Samostatná zástrčka M12, kódovanie A, podľa EN 61076-2-101	
R4	Samostatná zástrčka M12, kódovanie A, priradenie pinov podľa DESINA	
R8	Samostatný konektor M8, 3-pin	

004	Menovité prevádzkové napätie	
1	24 V DC	
1A	24 V AC, 50/60 Hz	
3W	230 V AC a 240 V AC, 50/60 Hz	
5	12 V DC	
7	48 V DC	
7A	48 V AC, 50/60 Hz	
16B	120 V AC, 60 Hz a 110 V AC, 50/60 Hz	

005	Zapojenie	
	Bez	
RA	Obmedzovanie trvalého prúdu, analóg., s integrovaným ochranným obvodom	

006	Zobrazovacie zariadenie	
	Bez	
L	LED	

Údajový list

Všeobecné technické údaje - šírka elektromagnetickej cievky 18 mm pre trubku kotvy 8 mm, s elektrickým pripojením schémy pripojenia tvaru C, podľa EN 175301-803



Elektrický prípoj 1, typ prípoja	Zástrčka
Elektrický prípoj 1, pripojovacia technika	Pripojovací obrazec tvar C, podľa EN 175 301-803
Elektrický prípoj 1, počet pinov/žíl	3
Elektrický prípoj 1, spôsob upevnenia	Upevňovacia skrutka M2,5
Spôsob ovládania	elektrický
Zodpovedá norme	IEC 61010-1
Montážna poloha	ľubovoľná
Spôsob upevnenia	s ryhovanou maticou

Elektrické údaje - šírka elektromagnetickej cievky 18 mm pre trubku kotvy 8 mm, so schémou elektrického zapojenia tvaru C, podľa EN 175301-803

Menovité prevádzkové napätie	24 V DC	12 V DC	48 V DC
Parametre cievky	24 V DC: 2,6 W	12 V DC: 2,6 W	48 V DC: 2,4 W
Prípustné výkyvy napätia	+/- 10%		
Doba zopnutia	100%		
Trieda izolačného materiálu	H		
Druh krytia	IP65		
Stupeň znečistenia	–		

Elektrické údaje - šírka elektromagnetickej cievky 18 mm pre trubku kotvy 8 mm, so schémou elektrického zapojenia tvaru C, podľa EN 175301-803

Menovité prevádzkové napätie	24 V AC, 50/60 Hz	230 V AC a 240 V AC, 50/60 Hz	48 V AC, 50/60 Hz	120 V AC, 60 Hz a 110 V AC, 50/60 Hz
Parametre cievky	24 V AC: 50/60 Hz, spínací výkon 2,5 VA, pridržiavací výkon 1,8 VA	230/240 V AC: 50/60 Hz, spínací výkon 3,0 VA, pridržiavací výkon 2,3 VA	48 V AC: 50/60 Hz, spínací výkon 2,5 VA, pridržiavací výkon 1,9 VA	110/120 V AC: 50/60 Hz, spínací výkon 2,8 VA, pridržiavací výkon 1,9 VA
Prípustné výkyvy napätia	+/- 10%			
Doba zopnutia	100%			
Trieda izolačného materiálu	H			
Druh krytia	IP65			
Stupeň znečistenia	–	2	–	2

Materiál - elektromagnetická cievka šírky 18 mm pre trubku kotvy 8 mm, so schémou elektrického pripojenia tvaru C, podľa EN 175301-803

Materiál telesa	PA, Oceľ
Materiál vinutia	Meď
Pokyny k materiálu	V zhode s RoHS
Zhoda s LABS	VDMA24364-B1/B2-L

Údajový list

Prevádzkové podmienky a podmienky prostredia - Šírka elektromagnetickej cievky 18 mm pre trubku kotvy 8 mm, s elektrickým pripojením Schéma zapojenia tvar C, podľa EN 175301-803

Menovité prevádzkové napätie	24 V DC	24 V AC, 50/60 Hz	230 V AC a 240 V AC, 50/60 Hz	12 V DC	48 V DC	48 V AC, 50/60 Hz	120 V AC, 60 Hz a 110 V AC, 50/60 Hz
Teplota okolia	-10 ... 60°C						
Trieda odolnosti proti korózii KBK[1)]	2- mierne nároky na odolnosť proti korózii						
Povolenie	c UL us - Recognized (OL)						
Orgán, ktorý vydáva certifikát	UL MH18122						

1) Ďalšie informácie www.festo.com/x/topic/kbk

Všeobecné technické údaje - Šírka elektromagnetickej cievky 18 mm pre trubku kotvy 8 mm, s elektrickým pripojením v tvare C podľa priemyselnej normy

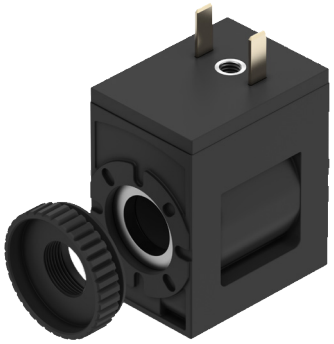

Elektrický prípoj 1, typ prípoja	Zástrčka
Elektrický prípoj 1, pripojovacia technika	Pripojovací obrazec tvar C podľa priemyselného štandardu 9,4 mm
Elektrický prípoj 1, počet pinov/žíl	2
Elektrický prípoj 1, spôsob upevnenia	Stredová skrutka M3
Spôsob ovládania	elektrický
Zodpovedá norme	IEC 61010-1
Spôsob upevnenia	s ryhovanou maticou
Montážna poloha	ľubovoľná

Elektrické údaje - šírka elektromagnetickej cievky 18 mm pre trubku kotvy 8 mm, s elektrickým pripojením v tvare C podľa priemyselnej normy

Parametre cievky	24 V DC: 2,6 W
Prípustné výkyvy napätia	+/- 10%
Doba zopnutia	100%
Druh krytia	IP65
Trieda izolačného materiálu	H
Trieda izolačného materiálu smaltovaného drôtu	H
Stupeň znečistenia	–

Materiál - elektromagnetická cievka šírky 18 mm pre trubku kotvy 8 mm, s elektrickým pripojením v tvare C podľa priemyselnej normy

Materiál elektromagnetickej cievky	Meď, Oceľ, Termoplast
Materiál telesa	PA, Oceľ
Materiál vinutia	Meď
Pokyny k materiálu	V zhode s RoHS
Zhoda s LABS	VDMA24364-B1/B2-L

Údajový list

Prevádzkové podmienky a podmienky prostredia - šírka elektromagnetickej cievky 18 mm pre trubku kotvy 8 mm, s elektrickým pripojením v tvare C podľa priemyselnej normy	
Teplota okolia	-20 ... 60°C
Teplota média	-20 ... 60°C
Obmedzenie teploty prostredia a média	-20 - 50°C, pre montáž blokov
Trieda odolnosti proti korózii KBK[1)]	2- mierne nároky na odolnosť proti korózii
Značka CE (pozri prehlásenie o zhode)[2)]	–
Značka UKCA (pozri prehlásenie o zhode)[3)]	–
Povolenie	c UL us - Recognized (OL)
Orgán, ktorý vydáva certifikát	UL MH18122
Hodnota energie nárazu	IK06

1) Ďalšie informácie www.festo.com/x/topic/kbk
2) Ďalšie informácie na www.festo.sk/catalogue/... Podpora/ na stiahnutie
3) Ďalšie informácie na www.festo.sk/catalogue/... Podpora/ na stiahnutie

Všeobecné technické údaje - Elektromagnetická cievka so šírkou 18 mm pre trubku kotvy 8 mm, s elektrickým pripojením jednoduchou zástrčkou M8, 4-pólové



Elektrický prípoj 1, typ prípoja	Zástrčka
Elektrický prípoj 1, pripojovacia technika	M8x1, kódovanie A podľa EN 61076- 2-104
Elektrický prípoj 1, počet pinov/žíl	4
Elektrický prípoj 1, spôsob upevnenia	Aretácia skrutkou
Spôsob ovládania	elektrický
Zodpovedá norme	IEC 61010-1; ISO 20401
Indikácia stavu signálu	Svetelná dióda
Montážna poloha	ľubovoľná
Spôsob upevnenia	s ryhovanou maticou

Elektrické údaje - Šírka elektromagnetickej cievky 18 mm pre trubku kotvy 8 mm, s elektrickým pripojením jednoduchou zástrčkou M8, 4-pin

Parametre cievky	24 V DC: 2,8 W	24VDC:NS1,2:HS3.3
Prípustné výkyvy napätia	+/- 10%	
Menovitý záberový prúd elektromagnetickej cievky	–	138 mA do 70 ms
Menovitý prúd pri poklese prúdu	–	50 mA po 70 ms
Doba zopnutia	100%	
Trieda izolačného materiálu	H	
Trieda izolačného materiálu smaltovaného drôtu	H	
Druh krytia	IP65	

Údajový list

Materiál - elektromagnetická cievka šírky 18 mm pre trubku kotvy 8 mm, s elektrickým pripojením jednoduchou zástrčkou M8, 4-kolíkovou	
Materiál telesa	PA, Oceľ
Materiál elektromagnetickej cievky	Meď, Oceľ, Termoplast
Materiál vinutia	Meď
Pokyny k materiálu	V zhode s RoHS
Zhoda s LABS	VDMA24364-B1/B2-L

Prevádzkové podmienky a podmienky prostredia - Šírka elektromagnetickej cievky 18 mm pre trubku kotvy 8 mm, s elektrickým pripojením jednoduchou zástrčkou M8, 4-pinovou		
Parametre cievky	24 V DC: 2,8 W	24VDC:NS1,2:HS3.3
Teplota okolia	-20 ... 60°C	
Teplota média	-20 ... 60°C	
Obmedzenie teploty prostredia a média	-20 - 50°C, pre montáž blokov	–
Trieda odolnosti proti korózii KBK[1)]	2- mierne nároky na odolnosť proti korózii	
Povolenie	c UL us - Recognized (OL)	
Orgán, ktorý vydáva certifikát	UL MH18122	
Hodnota energie nárazu	IK06	

1) Ďalšie informácie www.festo.com/x/topic/kbk

Všeobecné technické údaje - elektromagnetická cievka šírka 18 mm pre trubku kotvy 8 mm, s elektrickým pripojením jednoduchá zástrčka M12, do EN 61076-2-101



Parametre cievky	24 V DC: 2,8 W	24VDC:NS1,2:HS3.3
Elektrický prípoj 1, typ prípoja	Zástrčka	
Elektrický prípoj 1, pripojovacia technika	M12x1, kódovanie A v zmysle EN 61076- 2-101	
Elektrický prípoj 1, počet pinov/žíl	2	
Elektrický prípoj 1, spôsob upevnenia	Aretácia skrutkou	
Spôsob ovládania	elektrický	
Zodpovedá norme	IEC 61010-1, ISO 20401	
Indikácia stavu signálu	Svetelná dióda	
Montážna poloha	ľubovoľná	
Spôsob upevnenia	s ryhovanou maticou	

Údajový list

Elektrické údaje - Šírka elektromagnetickej cievky 18 mm pre trubku kotvy 8 mm, s elektrickým pripojením jednoduchou zástrčkou M12, do EN 61076-2-101		
Parametre cievky	24 V DC: 2,8 W	24VDC:NS1,2:HS3.3
Prípustné výkyvy napätia	+/- 10%	
Menovitý záberový prúd elektromagnetickej cievky	–	138 mA do 70 ms
Menovitý prúd pri poklese prúdu	–	50 mA po 70 ms
Doba zopnutia	100%	
Max. frekvencia spínania	–	
Trieda izolačného materiálu	H	
Trieda izolačného materiálu smaltovaného drôtu	H	
Max. dĺžka vedenia	–	30 m
Druh krytia	IP65	

Materiál - elektromagnetická cievka šírky 18 mm pre trubku kotvy 8 mm, s elektrickým pripojením jednoduchou zástrčkou M12, podľa EN 61076-2-101	
Materiál telesa	PA, Oceľ
Materiál elektromagnetickej cievky	Meď, Oceľ, Termoplast
Materiál vinutia	Meď
Pokyny k materiálu	V zhode s RoHS
Zhoda s LABS	VDMA24364-B1/B2-L

Prevádzkové podmienky a podmienky prostredia - Šírka elektromagnetickej cievky 18 mm pre trubku kotvy 8 mm, s elektrickým pripojením jednoduchou zástrčkou M12, podľa EN 61076-2-101		
Parametre cievky	24 V DC: 2,8 W	24VDC:NS1,2:HS3.3
Teplota okolia	-20 ... 60°C	
Teplota média	-20 ... 60°C	
Obmedzenie teploty prostredia a média	-20 - 50°C, pre montáž blokov	–
Trieda odolnosti proti korózii KBK[1)]	2- mierne nároky na odolnosť proti korózii	
Značka CE (pozri prehlásenie o zhode)[2)]	–	podľa smernice EU-EMV podľa smernice EÚ RoHS
Povolenie	c UL us - Recognized (OL)	
Orgán, ktorý vydáva certifikát	UL MH18122	
Hodnota energie nárazu	IK06	

1) Ďalšie informácie www.festo.com/x/topic/kbk

2) Pozrite si prosím EU vyhlásenie o zhode pre oblasť použitia: www.festo.sk/catalogue/... -> Podpora/Sťahovanie.
V prípade obmedzenia používania zariadení v obytných, obchodných a komerčných oblastiach, ako aj v malých podnikoch, môžu byť potrebné ďalšie opatrenia na zníženie vyžarovaného rušenia.

Údajový list

Všeobecné technické údaje - Elektromagnetická cievka so šírkou 18 mm pre trubku kotvy 8 mm, s elektrickým pripojením M12, priradenie podľa DESINA



Elektrický prípoj 1, typ prípoja	Zástrčka
Elektrický prípoj 1, pripojovacia technika	M12x1, kódovanie A v zmysle EN 61076- 2-101
Elektrický prípoj 1, počet pinov/žíl	4
Elektrický prípoj 1, spôsob upevnenia	Aretácia skrutkou
Spôsob ovládania	elektrický
Zodpovedá norme	DESINA, IEC 61010-1
Indikácia stavu signálu	Svetelná dióda
Montážna poloha	ľubovoľná
Spôsob upevnenia	s ryhovanou maticou

Elektrické údaje - šírka elektromagnetickej cievky 18 mm pre trubku kotvy 8 mm, s elektrickým pripojením M12, priradenie podľa DESINA

Parametre cievky	24 V DC: 2,8 W	24VDC:NS1,2:HS3.3
Prípustné výkyvy napätia	+/- 10%	
Menovitý záberový prúd elektromagnetickej cievky	–	138 mA do 70 ms
Menovitý prúd pri poklese prúdu	–	50 mA po 70 ms
Doba zopnutia	100%	
Trieda izolačného materiálu	H	
Trieda izolačného materiálu smaltovaného drôtu	H	
Druh krytia	IP65	

Materiál - elektromagnetická cievka šírky 18 mm pre trubku kotvy 8 mm, s elektrickým pripojením M12, priradenie podľa DESINA

Materiál telesa	PA, Oceľ
Materiál elektromagnetickej cievky	Meď, Oceľ, Termoplast
Materiál vinutia	Meď
Pokyny k materiálu	V zhode s RoHS
Zhoda s LABS	VDMA24364-B1/B2-L

Údajový list

Prevádzkové podmienky a podmienky prostredia - šírka elektromagnetickej cievky 18 mm pre trubku kotvy 8 mm, s elektrickým pripojením M12, priradenie podľa DESINA		
Parametre cievky	24 V DC: 2,8 W	24VDC:NS1,2:HS3.3
Teplota okolia	-20 ... 60°C	
Teplota média	-20 ... 60°C	
Obmedzenie teploty prostredia a média	-20 - 50°C, pre montáž blokov	–
Trieda odolnosti proti korózii KBK[1)]	2- mierne nároky na odolnosť proti korózii	
Povolenie	c UL us - Recognized (OL)	
Orgán, ktorý vydáva certifikát	UL MH18122	
Hodnota energie nárazu	IK06	

1) Ďalšie informácie www.festo.com/x/topic/kbk

Všeobecné technické údaje - Elektromagnetická cievka šírky 18 mm pre trubku kotvy 8 mm, s elektrickým pripojením M8, 3-pólové



Elektrický prípoj 1, typ prípoja	Zástrčka
Elektrický prípoj 1, pripojovacia technika	M8x1, kódovanie A podľa EN 61076- 2-104
Elektrický prípoj 1, počet pinov/žíl	3
Elektrický prípoj 1, spôsob upevnenia	Aretácia skrutkou
Spôsob ovládania	elektrický
Zodpovedá norme	IEC 61010-1, ISO 20401
Indikácia stavu signálu	Svetelná dióda
Montážna poloha	ľubovoľná
Spôsob upevnenia	s ryhovanou maticou

Elektrické údaje - šírka elektromagnetickej cievky 18 mm pre trubku kotvy 8 mm, s elektrickým pripojením M8, 3-pólové		
Parametre cievky	24 V DC: 2,8 W	24VDC:NS1,2:HS3.3
Prípustné výkyvy napätia	+/- 10%	
Menovitý záberový prúd elektromagnetickej cievky	–	138 mA do 70 ms
Menovitý prúd pri poklese prúdu	–	50 mA po 70 ms
Doba zopnutia	100%	
Trieda izolačného materiálu	H	
Trieda izolačného materiálu smaltovaného drôtu	H	
Druh krytia	IP65	

Údajový list

Materiál - elektromagnetická cievka šírky 18 mm pre trubku kotvy 8 mm, s elektrickým pripojením M8, 3-pólové	
Materiál telesa	PA, Oceľ
Materiál elektromagnetickej cievky	Meď, Oceľ, Termoplast
Materiál vinutia	Meď
Pokyny k materiálu	V zhode s RoHS
Zhoda s LABS	VDMA24364-B1/B2-L

Prevádzkové podmienky a podmienky prostredia - Šírka elektromagnetickej cievky 18 mm pre trubku kotvy 8 mm, s elektrickým pripojením M8, 3-pólové		
Parametre cievky	24 V DC: 2,8 W	24VDC:NS1,2:HS3.3
Teplota okolia	-20 ... 60°C	
Teplota média	-20 ... 60°C	
Obmedzenie teploty prostredia a média	-20 - 50°C, pre montáž blokov	–
Trieda odolnosti proti korózii KBK	2- mierne nároky na odolnosť proti korózii	
Povolenie	c UL us - Recognized (OL)	
Orgán, ktorý vydáva certifikát	UL MH18122	
Hodnota energie nárazu	IK06	

Rozmery

Rozmery – Šírka elektromagnetickej cievky 18 mm pre trubku kotvy 8 mm, s elektrickým pripojením Schéma zapojenia tvar C, podľa EN 175301-803

Stiahnuť CAD modely www.festo.com

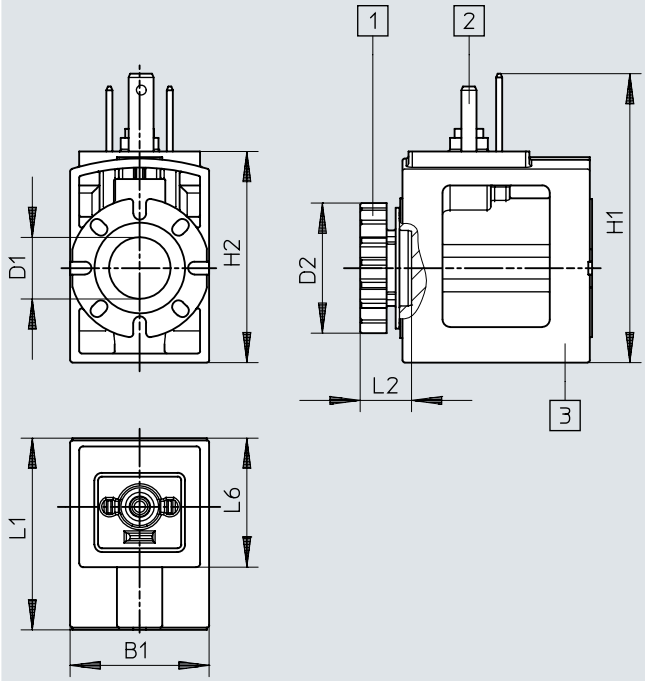

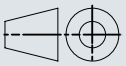

[1] Ryhovaná matica (sada tesnení pre elektromagnetickú cievku)
[2] Pripojovací obrazec podľa EN 175301-803 tvar C
[3] Elektromagnetická cievka (polohovatelná na trubke kotvy v krokoch po 45°, montáž v ľubovoľnom smere)

	B1	D1 ø	D2 ø	H1	H2	L1	L2	L6
VACS-C-C1-...	18,4	8,2	17,2	38,3	28	25,4	6,8	17,4

Rozmery

Rozmery – Šírka elektromagnetickej cievky 18 mm pre trubku kotvy 8 mm, s elektrickým pripojením Schéma zapojenia tvar C podľa priemyselnej normy

Stiahnuť CAD modely www.festo.com

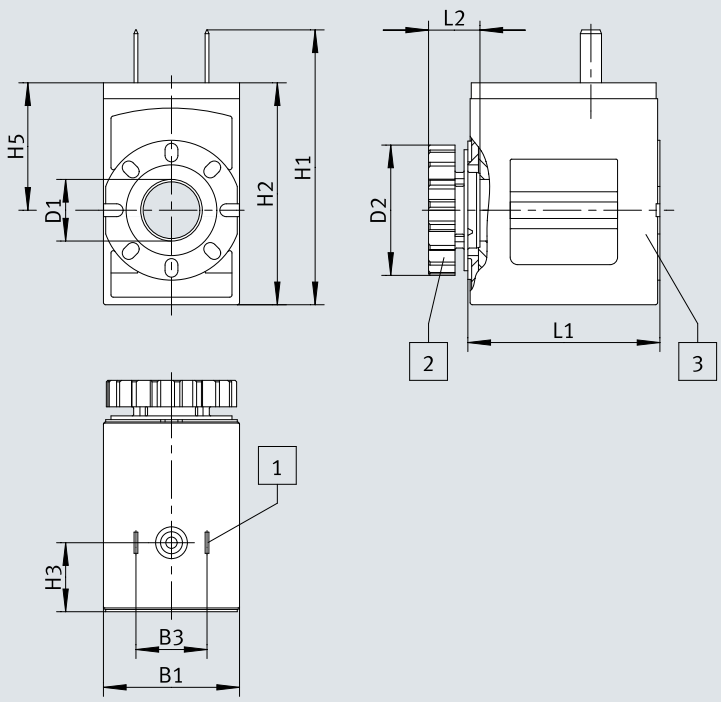

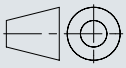

[1] Ryhovaná matica (sada tesnení pre elektromagnetickú cievku)
[2] Pripojovací obrazec podľa EN 175301-803 tvar C
[3] Elektromagnetická cievka (polohovatelná na trubke kotvy v krokoch po 45°, montáž v ľubovoľnom smere)

	B1	B3	D1 ø	D2 ø	H1	H2	H3	H5	L1	L2
VACS-C-E1-1	18	9,4	8,2	17,2	36,4	29,4	9,1	16,9	25,4	6,8

Rozmery

Rozmery – Elektromagnetická cievka šírky 18 mm pre trubku kotvy 8 mm, s elektrickým pripojením jednoduchou zástrčkou M8, 4-pólové

Stiahnuť CAD modely www.festo.com

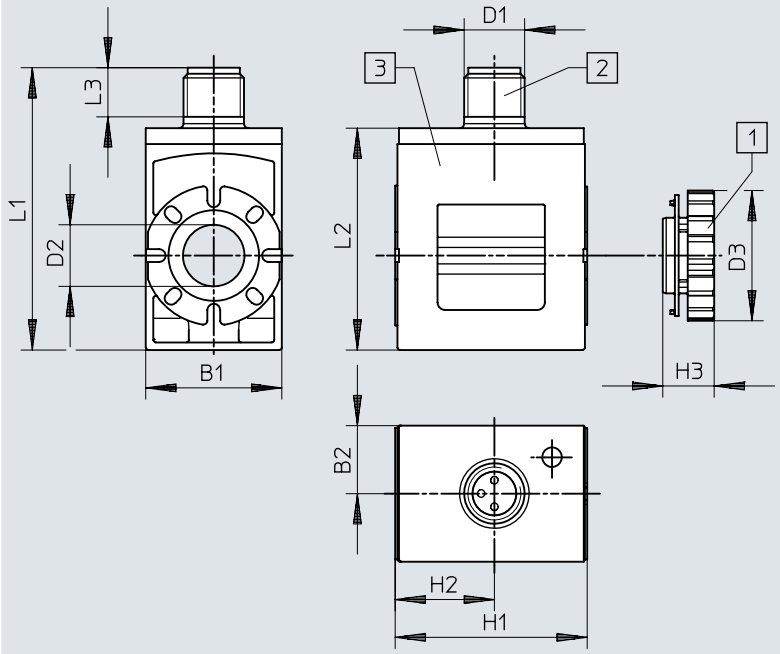

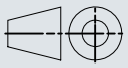

[1] Ryhovaná matica
[2] Zástrčka M8x1, kódovanie A podľa EN 61076-2-104
[3] Elektromagnetická cievka (polohovatelná na trubke kotvy v krokoch po 45°, montáž v ľubovoľnom smere)

	B1	B2	D1	D2 ø	D3 ø	H1	H2	H3	L1	L2
VACS-C-R1-...	18	9	M8	8,2	17,2	25,4	13,1	6,8	37,4	29,4

Rozmery

Rozmery – Šírka elektromagnetickej cievky 18 mm pre trubku kotvy 8 mm, s elektrickým pripojením jednoduchou zástrčkou M12, do EN 61076-2-101

Stiahnuť CAD modely www.festo.com

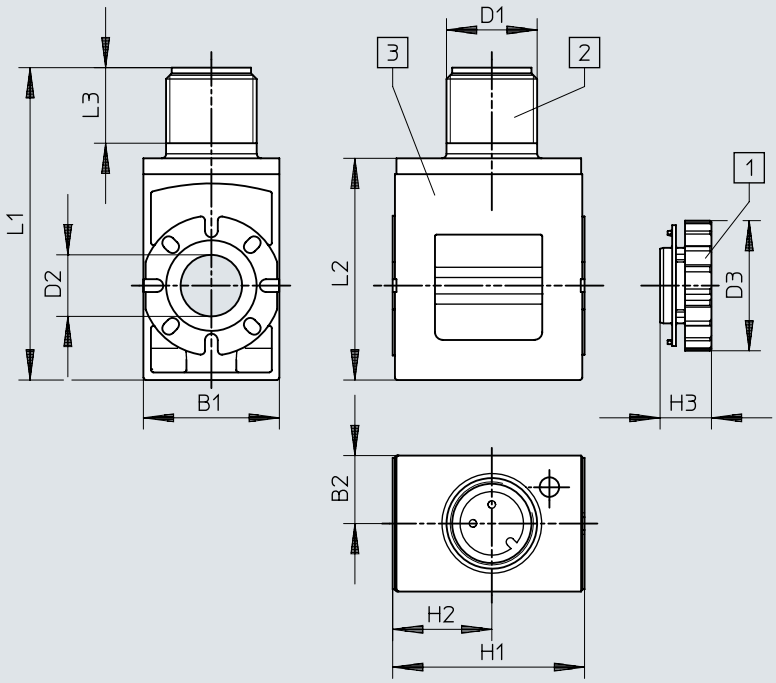

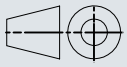

[1] Ryhovaná matica
[2] Zástrčka M12x1, kódovanie A podľa EN 61076-2-101
[3] Elektromagnetická cievka (polohovatelná na trubke kotvy v krokoch po 45°, montáž v ľubovoľnom smere)

	B1	B2	D1	D2 ø	D3 ø	H1	H2	H3	L1	L2	L3
VACS-C-R3-...	18	9	M12	8,2	17,2	25,4	13,1	6,8	41,4	29,4	10

Rozmery

Rozmery – Šírka elektromagnetickej cievky 18 mm pre trubku kotvy 8 mm, s elektrickým pripojením M12, priradenie podľa DESINA

Stiahnuť CAD modely www.festo.com

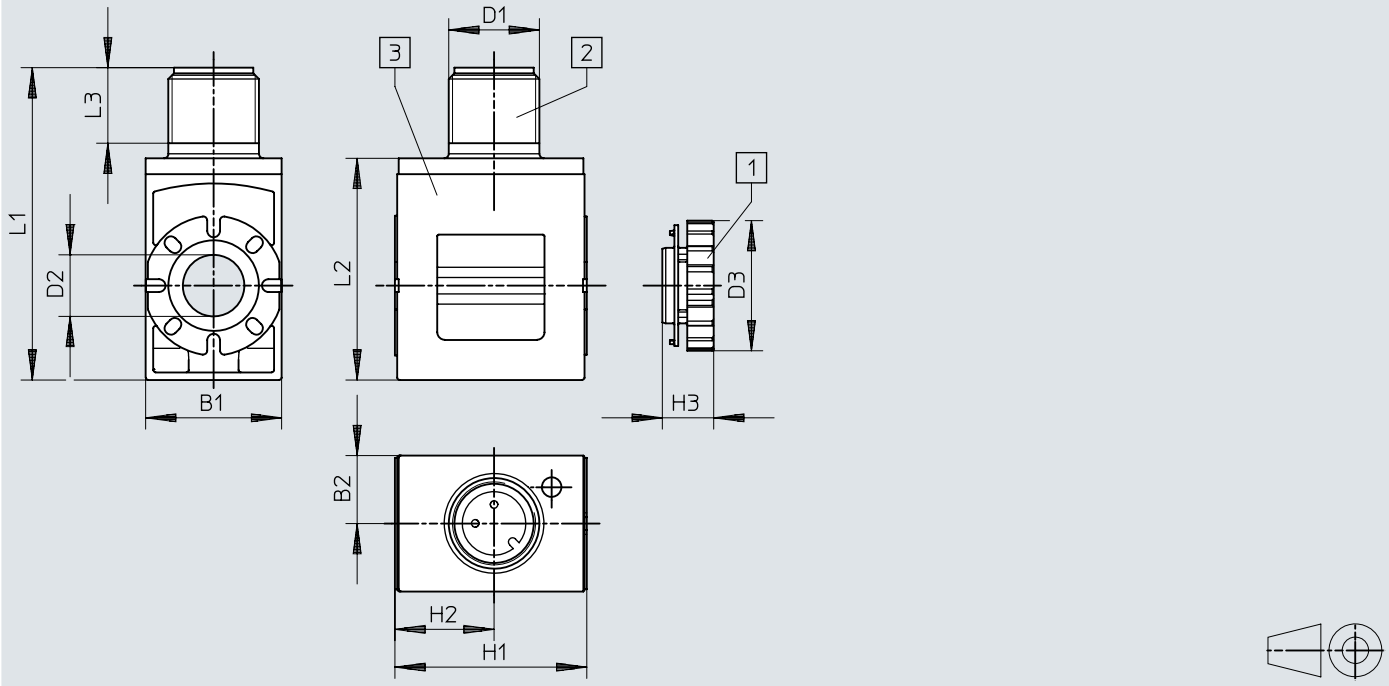

[1] Ryhovaná matica
[2] Zástrčka M12x1, kódovanie A podľa EN 61076-2-101
[3] Elektromagnetická cievka (polohovatelná na trubke kotvy v krokoch po 45°, montáž v ľubovoľnom smere)

	B1	B2	D1	D2 ø	D3 ø	H1	H2	H3	L1	L2	L3
VACS-C-R4-...	18	9	M12	8,2	17,2	25,4	13,1	6,8	41,4	29,4	10

Rozmery

Rozmery – Šírka elektromagnetickej cievky 18 mm pre trubku kotvy 8 mm, s elektrickým pripojením M8, 3-pólové

Stiahnuť CAD modely www.festo.com

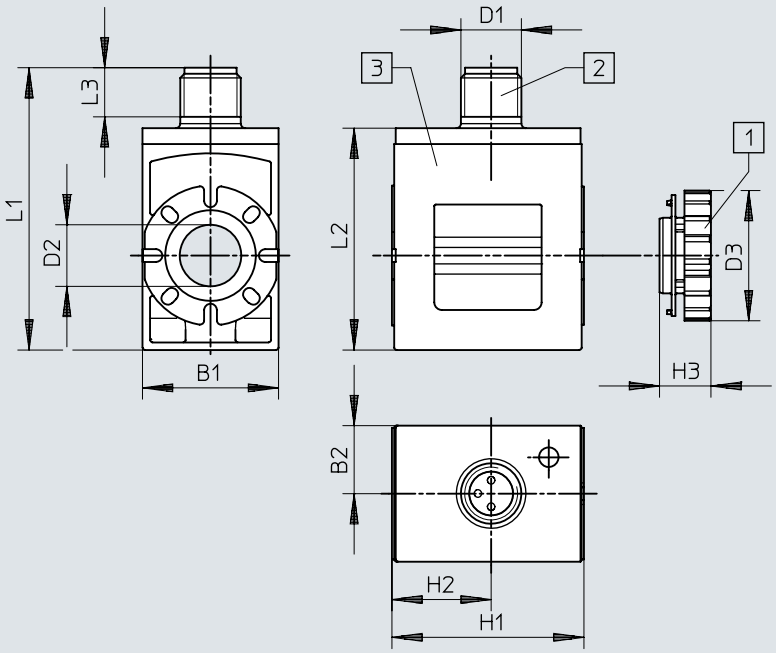

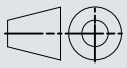

[1] Ryhovaná matica
[2] Zástrčka M8x1, kódovanie A podľa EN 61076-2-104
[3] Elektromagnetická cievka (polohovatelná na trubke kotvy v krokoch po 45°, montáž v ľubovoľnom smere)

	B1	B2	D1	D2 ø	D3 ø	H1	H2	H3	L1	L2	L3
VACS-C-R8-...	18	9	M8	8,2	17,2	25,4	13,1	6,8	37,4	29,4	6,5

Typové označenie

Šírka elektromagnetickej cievky 18 mm pre trubku kotvy 8 mm, s elektrickým pripojením Schéma zapojenia tvar C, podľa EN 175301-803

Elektrický prípoj 1, typ prípoja	Elektrický prípoj 1, pripojovacia technika	Menovité prevádzkové napätie	Hmotnosť výrobku	Č. dielu	Typ
Zástrčka	Pripojovací obrazec tvar C, podľa EN 175 301-803	24 V DC	35,2 g	**8025330**	**VACS-C-C1-1**
		24 V AC, 50/60 Hz	35,8 g	**8025335**	**VACS-C-C1-1A**
		230 V AC a 240 V AC, 50/60 Hz	34,6 g	**8025338**	**VACS-C-C1-3W**
		12 V DC	36,1 g	**8025331**	**VACS-C-C1-5**
		48 V DC	37,1 g	**8025336**	**VACS-C-C1-7**
		48 V AC, 50/60 Hz	35,6 g	**8025337**	**VACS-C-C1-7A**
		120 V AC, 60 Hz a 110 V AC, 50/60 Hz	34,8 g	**8025334**	**VACS-C-C1-16B**

Šírka elektromagnetickej cievky 18 mm pre trubku kotvy 8 mm, s elektrickým pripojením Schéma zapojenia tvar C podľa priemyselnej normy

Elektrický prípoj 1, typ prípoja	Elektrický prípoj 1, pripojovacia technika	Menovité prevádzkové napätie	Hmotnosť výrobku	Č. dielu	Typ
Zástrčka	Pripojovací obrazec tvar C podľa priemyselného štandardu 9,4 mm	24 V DC	32 g	**8153948**	**VACS-C-E1-1**

Elektromagnetická cievka šírky 18 mm pre trubku kotvy 8 mm, s elektrickým pripojením jednoduchou zástrčkou M8, 4-pólové

Elektrický prípoj 1, typ prípoja	Elektrický prípoj 1, pripojovacia technika	Parametre cievky	Hmotnosť výrobku	Č. dielu	Typ
Zástrčka	M8x1, kódovanie A podľa EN 61076- 2-104	24 V DC: 2,8 W	32,5 g	**8135906**	**VACS-C-R1-1L**
		24VDC:NS1,2:HS3.3		**8135910**	**VACS-C-R1-1RAL**

Šírka elektromagnetickej cievky 18 mm pre trubku kotvy 8 mm, s elektrickým pripojením jednoduchou zástrčkou M12, do EN 61076-2-101

Elektrický prípoj 1, typ prípoja	Elektrický prípoj 1, pripojovacia technika	Parametre cievky	Hmotnosť výrobku	Č. dielu	Typ
Zástrčka	M12x1, kódovanie A v zmysle EN 61076- 2-101	24 V DC: 2,8 W	33 g	**8135907**	**VACS-C-R3-1L**
		24VDC:NS1,2:HS3.3		**8194567**	**VACS-C-R3-1RAL**

Šírka elektromagnetickej cievky 18 mm pre trubku kotvy 8 mm, s elektrickým pripojením M12, priradenie podľa DESINA

Elektrický prípoj 1, typ prípoja	Elektrický prípoj 1, pripojovacia technika	Parametre cievky	Hmotnosť výrobku	Č. dielu	Typ
Zástrčka	M12x1, kódovanie A v zmysle EN 61076- 2-101	24 V DC: 2,8 W	33 g	**8135908**	**VACS-C-R4-1L**
		24VDC:NS1,2:HS3.3		**8135911**	**VACS-C-R4-1RAL**

Šírka elektromagnetickej cievky 18 mm pre trubku kotvy 8 mm, s elektrickým pripojením M8, 3-pólové

Elektrický prípoj 1, typ prípoja	Elektrický prípoj 1, pripojovacia technika	Parametre cievky	Hmotnosť výrobku	Č. dielu	Typ
Zástrčka	M8x1, kódovanie A podľa EN 61076- 2-104	24 V DC: 2,8 W	32,5 g	**8135905**	**VACS-C-R8-1L**
		24VDC:NS1,2:HS3.3		**8135909**	**VACS-C-R8-1RAL**

Príslušenstvo

Tesnenie-sada pre elektromagnetickú cievku s elektrickým pripojením Schéma zapojenia v tvare C, na dosiahnutie stupňa ochrany IP67



Hmotnosť výrobku	Č. dielu	Typ
6 g	**2643771**	**VAMC-B10-C-B-S8**