# Zawór uruchamiany ręcznie, wersja metryczna VHEF



# Główne cechy

## Krótki przegląd

Innowacyjny:
- Mały i kompaktowy do szerokiej gamy zastosowań pneumatycznych
- Wiele funkcji zaworów do wyboru: funkcje zaworów 3/2 i 5/2
- Z przepływem do 1200 l/min, zawory oferują wysoką wydajność pneumatyczną dla szerokiego zakresu zadań
- Niewielka masa
- Mała siła uruchamiania

Wszechstronny:
- Elastyczność w wyborze pneumatycznych przyłączy roboczych pozwala w praktyczny sposób spełnić indywidualne wymagania
- Zawór 3/2 może być stosowany jako normalnie zamknięty (NC) lub normalnie otwarty (NO)
- Tłumik okrągły lub odpowietrzenie przewodowe
- Nadaje się do zastosowań z podciśnieniem
- Możliwość pracy rewersyjnej
- Możliwy zakres ciśnienia: od podciśnienia do 10 bar
- Konstrukcja jako zawór z przyciskiem, zawór z dźwignią wahliwą, zawór z przyciskiem dźwigniowym, zawór z dźwignią ręczną, boczny zawór z dźwignią ręczną, zawór wybierakowy, zawór wybierakowy boczny

Bezpieczeństwo eksploatacji:
- Wysoka trwałość dzięki sprawdzonej technice zaworów tłoczkowych i gniazdowych
- Wytrzymała konstrukcja: zawór podstawowy z metalu, pokrywa z tworzywa sztucznego
- Łatwy montaż:
- Montaż za pomocą otworów montażowych
- Montaż na panelu przednim możliwy dla prawie wszystkich zaworów (niemożliwy w przypadku zaworu z przyciskiem dźwigniowym)

Wspólne cechy funkcji zaworu:
- sprężyna mechaniczna
- Możliwość pracy na podciśnieniu
- rewersyjny
- uruchamiany bezpośrednio
- Odpowietrzenie przewodowe

## Funkcja zaworu

| | |
|---|---|
| [M32] | Zawór 3/2, normalnie zamknięty lub otwarty |

Normalnie otwarty/zamknięty
bez blokady (monostabilny) bistabilny

| | |
|---|---|
| [B32] | Zawór 3/2, bistabilny |

Normalnie otwarty/zamknięty
z blokadą (bistabilny)

| | |
|---|---|
| [M52] | Zawór 5/2, monostabilny |

Z resetowaniem
bez blokady (monostabilny) bistabilny

| | |
|---|---|
| [B52] | Zawór 5/2, bistabilny |

Z resetowaniem
z blokadą (bistabilny)

| | |
|---|---|
| [B53C] | Zawór 5/3, pomocnicze ręczne uruchamianie z blokadą, w położeniu środkowym zamknięty |

z blokadą (bistabilny)

| | |
|---|---|
| [B53E] | Zawór 5/3, pomocnicze ręczne uruchamianie z blokadą, w położeniu środkowym odpowietrzony |

Położenie środkowe zamknięte, z blokadą
Położenie środkowe odpowietrzone

| | |
|---|---|
| [P53C] | Zawór 5/3, w położeniu środkowym zamknięty |

bez blokady (monostabilny) bistabilny

| | |
|---|---|
| [P53E] | Zawór 5/3, w położeniu środkowym odpowietrzony |

Położenie środkowe zamknięte, bez blokady
Położenie środkowe odpowietrzone

## Wersja produktu

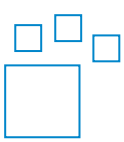

Zawory mechaniczne i ręczne można zamawiać za pomocą systemu zamawiania zaworów. Internet: vhef

## Kod zamówieniowy

| 001 | Seria | |
|---|---|---|
| **VHEF** | Zawór uruchamiany ręcznie | |

| 002 | Sposób uruchamiania | |
|---|---|---|
| **E** | Przełącznik wybierakowy | |
| **ES** | Przełącznik, z boku | |
| **H** | Dźwignia ręczna, na górze | |
| **HS** | Dźwignia ręczna, z boku | |
| **L** | Dźwignia ręczna | |
| **P** | Przycisk | |
| **V** | Dźwignia uchylna, na górze | |

| 003 | Zasada budowy | |
|---|---|---|
| | Tłoczkowo-suwakowy | |
| **T** | Zawór gniazdowy | |

| 004 | Rodzaj sterowania | |
|---|---|---|
| | Uruchamiany bezpośrednio | |
| **C** | Uruchamiany pośrednio | |

| 005 | Zasilanie pilotów | |
|---|---|---|
| | Wew. | |
| **Z** | Zew. | |

| 006 | Funkcja zaworu | |
|---|---|---|
| **B32** | Zawór 3/2, bistabilny | |
| **B52** | Zawór 5/2, bistabilny | |
| **B53C** | Zawór 5/3, pomocnicze ręczne uruchamianie z blokadą, w położeniu środkowym zamknięty | |
| **B53E** | Zawór 5/3, pomocnicze ręczne uruchamianie z blokadą, w położeniu środkowym odpowietrzony | |
| **M32** | Zawór 3/2, normalnie zamknięty lub otwarty | |
| **M52** | Zawór 5/2, monostabilny | |
| **P53C** | Zawór 5/3, w położeniu środkowym zamknięty | |
| **P53E** | Zawór 5/3, w położeniu środkowym odpowietrzony | |

| 007 | Sposób kasowania dla zaworów monostabilnych/zaworów jednocewkowych | |
|---|---|---|
| | Bez | |
| **E** | Sprężyna pneumatyczna, zewnętrzna | |
| **M** | Sprężyna mechaniczna | |

| 008 | Przyłącze pneumatyczne | |
|---|---|---|
| **G18** | G1/8 | |
| **G14** | G1/4 | |

# Dane techniczne

| Ogólne dane techniczne - zawór z przyciskiem | |
|---|---|
| Konstrukcja | Zawór tłoczkowo-suwakowy, Gniazdo talerzowe |
| Szerokość zabudowy | 20 mm |
| Informacja o zastosowaniu | uruchamiać tylko ręcznie |
| Sposób uruchamiania | Ręczny |
| Typ mocowania | Opcjonalnie:, Montaż na panelu przednim, Przy pomocy otworów przelotowych |
| Sposób uszczelnienia | miękki |
| Kierunek przepływu | rewersyjny |
| Funkcja odpowietrzenia | z możliwością dławienia |
| Pozycja montażu | dowolny |
| Maks. częstotliwość przełączania | 0,5 Hz |

| Ogólne dane techniczne - zawór z dźwignią wahliwą | |
|---|---|
| Konstrukcja | Zawór tłoczkowo-suwakowy, Gniazdo talerzowe |
| Szerokość zabudowy | 20 mm |
| Informacja o zastosowaniu | uruchamiać tylko ręcznie |
| Sposób uruchamiania | Ręczny |
| Typ mocowania | Opcjonalnie:, Montaż na panelu przednim, Przy pomocy otworów przelotowych |
| Sposób uszczelnienia | miękki |
| Kierunek przepływu | rewersyjny |
| Funkcja odpowietrzenia | z możliwością dławienia |
| Pozycja montażu | dowolny |
| Maks. częstotliwość przełączania | – |

| Ogólne dane techniczne - zawór z przyciskiem dźwigniowym | |
|---|---|
| Konstrukcja | Zawór tłoczkowo-suwakowy, Gniazdo talerzowe |
| Szerokość zabudowy | 20 mm |
| Rodzaj sterowania | bezpośrednio |
| Informacja o zastosowaniu | uruchamiać tylko ręcznie |
| Sposób uruchamiania | Ręczny |
| Typ mocowania | Przy pomocy otworów przelotowych |
| Sposób uszczelnienia | miękki |
| Kierunek przepływu | rewersyjny |
| Funkcja odpowietrzenia | z możliwością dławienia |
| Pozycja montażu | dowolny |
| Maks. częstotliwość przełączania | 0,5 Hz |

| Ogólne dane techniczne - zawór z dźwignią ręczną, boczny | |
|---|---|
| Konstrukcja | Zawór tłoczkowo-suwakowy, Gniazdo talerzowe |
| Szerokość zabudowy | 20 mm |
| Rodzaj sterowania | bezpośrednio |
| Informacja o zastosowaniu | uruchamiać tylko ręcznie |
| Sposób uruchamiania | Ręczny |
| Typ mocowania | Opcjonalnie:, Montaż na panelu przednim, Przy pomocy otworów przelotowych |
| Sposób uszczelnienia | miękki |
| Kierunek przepływu | rewersyjny |
| Funkcja odpowietrzenia | z możliwością dławienia |
| Pozycja montażu | dowolny |
| Maks. siła potrzebna do uruchomienia | 200 N |
| Maks. siła poprzeczna przy uruchomieniu | 200 N |
| Maks. częstotliwość przełączania | 0,5 Hz |

# Dane techniczne

| Ogólne dane techniczne - zawór z dźwignią ręczną | |
|---|---|
| Konstrukcja | Zawór tłoczkowo-suwakowy, Gniazdo talerzowe |
| Szerokość zabudowy | 20 mm |
| Rodzaj sterowania | bezpośrednio |
| Informacja o zastosowaniu | uruchamiać tylko ręcznie |
| Sposób uruchamiania | Ręczny |
| Typ mocowania | Opcjonalnie:, Montaż na panelu przednim, Przy pomocy otworów przelotowych |
| Sposób uszczelnienia | miękki |
| Kierunek przepływu | rewersyjny |
| Funkcja odpowietrzenia | z możliwością dławienia |
| Pozycja montażu | dowolny |
| Maks. siła potrzebna do uruchomienia | 200 N |
| Maks. siła poprzeczna przy uruchomieniu | 200 N |
| Maks. częstotliwość przełączania | 0,5 Hz |

| Ogólne dane techniczne - zawór przełączający, boczny | |
|---|---|
| Konstrukcja | Zawór tłoczkowo-suwakowy, Gniazdo talerzowe |
| Szerokość zabudowy | 20 |
| Rodzaj sterowania | bezpośrednio |
| Informacja o zastosowaniu | uruchamiać tylko ręcznie |
| Sposób uruchamiania | Ręczny |
| Typ mocowania | Opcjonalnie:, Montaż na panelu przednim, Przy pomocy otworów przelotowych |
| Sposób uszczelnienia | miękki |
| Kierunek przepływu | rewersyjny |
| Funkcja odpowietrzenia | z możliwością dławienia |
| Pozycja montażu | dowolny |
| Maks. siła potrzebna do uruchomienia | 200 N |
| Maks. siła poprzeczna przy uruchomieniu | 200 N |
| Maks. częstotliwość przełączania | 0,5 Hz |

| Ogólne dane techniczne - zawór przełączający | |
|---|---|
| Konstrukcja | Zawór tłoczkowo-suwakowy, Gniazdo talerzowe |
| Szerokość zabudowy | 20 |
| Rodzaj sterowania | bezpośrednio |
| Informacja o zastosowaniu | uruchamiać tylko ręcznie |
| Sposób uruchamiania | Ręczny |
| Typ mocowania | Opcjonalnie:, Montaż na panelu przednim, Przy pomocy otworów przelotowych |
| Sposób uszczelnienia | miękki |
| Kierunek przepływu | rewersyjny |
| Funkcja odpowietrzenia | z możliwością dławienia |
| Pozycja montażu | dowolny |
| Maks. siła potrzebna do uruchomienia | 200 N |
| Maks. siła poprzeczna przy uruchomieniu | 200 N |
| Maks. częstotliwość przełączania | 0,5 Hz |

# Dane techniczne

| Dane techniczne - zawór z przyciskiem, zawory 3/2, przyłącze pneumatyczne G1/4 | | | | |
|---|---|---|---|---|
| Funkcja zaworu | 3/2-drogowy, bistabilny | | 3/2 otwarty/zamknięty, monostabilny | |
| Przyłącze zasilania powietrzem pilotów | zewn. | wew. | zewn. | wew. |
| Normalny przepływ nominalny (znormalizowany zgodnie z DIN 1343) | 870 l/min | | | |
| Pokrycie | Przekrycie zerowe | | | |
| Sposób powrotu | – | | sprężyna mechaniczna | |
| Rodzaj sterowania | Sterowanie pilotem | | | |
| Pomocnicze sterowanie ręczne | z blokadą | | – | |
| Siła uruchamiania | 20 | | 24,5 | |
| Siła odblokowania | 25 N | | – | |
| Przyłącze zasilania pilotów 12 | M5 | – | M5 | – |
| Średnica nominalna | 6 mm | | | |

| Dane techniczne - zawór z przyciskiem, zawory 3/2, przyłącze pneumatyczne G1/8 | | | | |
|---|---|---|---|---|
| Funkcja zaworu | 3/2-drogowy, bistabilny | | 3/2 otwarty/zamknięty, monostabilny | |
| Przyłącze zasilania powietrzem pilotów | zewn. | wew. | zewn. | wew. |
| Normalny przepływ nominalny (znormalizowany zgodnie z DIN 1343) | 750 l/min | | | |
| Pokrycie | Przekrycie zerowe | | | |
| Sposób powrotu | – | | sprężyna mechaniczna | |
| Rodzaj sterowania | Sterowanie pilotem | | | |
| Pomocnicze sterowanie ręczne | z blokadą | | – | |
| Siła uruchamiania | 20 | | 24,5 | |
| Siła odblokowania | 25 N | | – | |
| Przyłącze zasilania pilotów 12 | M5 | – | M5 | – |
| Średnica nominalna | 5,6 mm | | | |

| Dane techniczne - zawór z przyciskiem, zawory 5/2, przyłącze pneumatyczne G1/4 | | |
|---|---|---|
| Funkcja zaworu | 5/2-drogowy, bistabilny | 5/2 monostabilny |
| Normalny przepływ nominalny (znormalizowany zgodnie z DIN 1343) | 1 200 l/min | |
| Pokrycie | przekrycie dodatnie | |
| Sposób powrotu | – | sprężyna mechaniczna |
| Rodzaj sterowania | bezpośrednio | |
| Przyłącze zasilania powietrzem pilotów | – | |
| Pomocnicze sterowanie ręczne | z blokadą | – |
| Siła uruchamiania | 20 | 42 |
| Siła odblokowania | 35 N | – |
| Przyłącze zasilania pilotów 12 | – | |
| Średnica nominalna | 7 mm | |

# Dane techniczne

| Dane techniczne - zawór z przyciskiem, zawory 5/2, przyłącze pneumatyczne G1/8 | | |
|---|---|---|
| Funkcja zaworu | 5/2-drogowy, bistabilny | 5/2 monostabilny |
| Normalny przepływ nominalny (znormalizowany zgodnie z DIN 1343) | 750 l/min | |
| Pokrycie | przekrycie dodatnie | |
| Sposób powrotu | – | sprężyna mechaniczna |
| Rodzaj sterowania | bezpośrednio | |
| Przyłącze zasilania powietrzem pilotów | – | |
| Pomocnicze sterowanie ręczne | z blokadą | – |
| Siła uruchamiania | 20 | 42 |
| Siła odblokowania | 35 N | – |
| Przyłącze zasilania pilotów 12 | – | |
| Średnica nominalna | 5,2 mm | |

| Dane techniczne - zawór z dźwignią wahliwą, 3/2, przyłącze pneumatyczne G1/4 | | |
|---|---|---|
| Funkcja zaworu | 3/2-drogowy, bistabilny | 3/2 otwarty/zamknięty, monostabilny |
| Normalny przepływ nominalny (znormalizowany zgodnie z DIN 1343) | 870 l/min | |
| Pokrycie | Przekrycie zerowe | |
| Sposób powrotu | – | sprężyna mechaniczna |
| Rodzaj sterowania | bezpośrednio | |
| Przyłącze zasilania powietrzem pilotów | – | |
| Pomocnicze sterowanie ręczne | z blokadą | – |
| Moment uruchamiający | 1,9 Nm | 0,6 Nm |
| Moment odblokowania | 1 Nm | – |
| Maks. siła potrzebna do uruchomienia | 200 N | |
| Maks. siła poprzeczna przy uruchomieniu | 140 N | |
| Średnica nominalna | 6 mm | |

| Dane techniczne - zawór z dźwignią wahliwą, 3/2, przyłącze pneumatyczne G1/8 | | |
|---|---|---|
| Funkcja zaworu | 3/2-drogowy, bistabilny | 3/2 otwarty/zamknięty, monostabilny |
| Normalny przepływ nominalny (znormalizowany zgodnie z DIN 1343) | 750 l/min | |
| Pokrycie | Przekrycie zerowe | |
| Sposób powrotu | – | sprężyna mechaniczna |
| Rodzaj sterowania | bezpośrednio | |
| Przyłącze zasilania powietrzem pilotów | – | |
| Pomocnicze sterowanie ręczne | z blokadą | – |
| Moment uruchamiający | 1,9 Nm | 0,6 Nm |
| Moment odblokowania | 1 Nm | – |
| Maks. siła potrzebna do uruchomienia | 200 N | |
| Maks. siła poprzeczna przy uruchomieniu | 140 N | |
| Średnica nominalna | 5,6 mm | |

# Dane techniczne

| Dane techniczne - zawór z dźwignią wahliwą, 5/2, przyłącze pneumatyczne G1/4 | | |
|---|---|---|
| Funkcja zaworu | 5/2-drogowy, bistabilny | 5/2 monostabilny |
| Normalny przepływ nominalny (znormalizowany zgodnie z DIN 1343) | 1 200 l/min | |
| Pokrycie | przekrycie dodatnie | |
| Sposób powrotu | – | sprężyna mechaniczna |
| Rodzaj sterowania | bezpośrednio | |
| Przyłącze zasilania powietrzem pilotów | – | |
| Pomocnicze sterowanie ręczne | z blokadą | – |
| Moment uruchamiający | 1,1 Nm | 0,6 Nm |
| Moment odblokowania | 0,6 Nm | – |
| Maks. siła potrzebna do uruchomienia | 200 N | |
| Maks. siła poprzeczna przy uruchomieniu | 140 N | |
| Średnica nominalna | 7 mm | |

| Dane techniczne - zawór z dźwignią wahliwą, 5/2, przyłącze pneumatyczne G1/8 | | |
|---|---|---|
| Funkcja zaworu | 5/2-drogowy, bistabilny | 5/2 monostabilny |
| Normalny przepływ nominalny (znormalizowany zgodnie z DIN 1343) | 750 l/min | |
| Pokrycie | przekrycie dodatnie | |
| Sposób powrotu | – | sprężyna mechaniczna |
| Rodzaj sterowania | bezpośrednio | |
| Przyłącze zasilania powietrzem pilotów | – | |
| Pomocnicze sterowanie ręczne | z blokadą | – |
| Moment uruchamiający | 1,1 Nm | 0,6 Nm |
| Moment odblokowania | 0,6 Nm | – |
| Maks. siła potrzebna do uruchomienia | 200 N | |
| Maks. siła poprzeczna przy uruchomieniu | 140 N | |
| Średnica nominalna | 5,2 mm | |

| Dane techniczne - zawór z przyciskiem dźwigniowym, zawory 3/2, przyłącze pneumatyczne G1/4 | |
|---|---|
| Funkcja zaworu | 3/2 otwarty/zamknięty, monostabilny |
| Normalny przepływ nominalny (znormalizowany zgodnie z DIN 1343) | 870 l/min |
| Pokrycie | Przekrycie zerowe |
| Sposób powrotu | sprężyna mechaniczna |
| Średnica nominalna | 6 mm |
| Siła uruchamiania | 14 N |

| Dane techniczne - zawór z przyciskiem dźwigniowym, zawory 3/2, przyłącze pneumatyczne G1/8 | |
|---|---|
| Funkcja zaworu | 3/2 otwarty/zamknięty, monostabilny |
| Normalny przepływ nominalny (znormalizowany zgodnie z DIN 1343) | 750 l/min |
| Pokrycie | Przekrycie zerowe |
| Sposób powrotu | sprężyna mechaniczna |
| Siła uruchamiania | 14 N |
| Średnica nominalna | 5,6 mm |

# Dane techniczne

| Dane techniczne - zawór z przyciskiem dźwigniowym, zawory 5/2, przyłącze pneumatyczne G1/4 | | |
|---|---|---|
| Sposób powrotu | sprężyna mechaniczna | sprężyna pneumatyczna |
| Funkcja zaworu | 5/2 monostabilny | |
| Pokrycie | przekrycie dodatnie | |
| Normalny przepływ nominalny (znormalizowany zgodnie z DIN 1343) | 1 200 l/min | |
| Siła uruchamiania | 12 N | 14 N |
| Średnica nominalna | 7 mm | |

| Dane techniczne - zawór z przyciskiem dźwigniowym, zawory 5/2, przyłącze pneumatyczne G1/8 | | |
|---|---|---|
| Sposób powrotu | sprężyna mechaniczna | sprężyna pneumatyczna |
| Funkcja zaworu | 5/2 monostabilny | |
| Normalny przepływ nominalny (znormalizowany zgodnie z DIN 1343) | 750 l/min | |
| Pokrycie | przekrycie dodatnie | |
| Siła uruchamiania | 10 N | 8 N |
| Średnica nominalna | 5,2 mm | |

| Dane techniczne - zawór z dźwignią ręczną, boczny, zawory 3/2, przyłącze pneumatyczne G1/4 | | |
|---|---|---|
| Funkcja zaworu | 3/2-drogowy, bistabilny | 3/2 otwarty/zamknięty, monostabilny |
| Normalny przepływ nominalny (znormalizowany zgodnie z DIN 1343) | 870 l/min | |
| Pokrycie | Przekrycie zerowe | |
| Sposób powrotu | – | sprężyna mechaniczna |
| Pomocnicze sterowanie ręczne | z blokadą | – |
| Moment uruchamiający | 0,7 Nm | 0,6 Nm |
| Średnica nominalna | 6 mm | |

| Dane techniczne - zawór z dźwignią ręczną, boczny, zawory 3/2, przyłącze pneumatyczne G1/8 | | |
|---|---|---|
| Funkcja zaworu | 3/2-drogowy, bistabilny | 3/2 otwarty/zamknięty, monostabilny |
| Normalny przepływ nominalny (znormalizowany zgodnie z DIN 1343) | 750 l/min | |
| Pokrycie | Przekrycie zerowe | |
| Sposób powrotu | – | sprężyna mechaniczna |
| Pomocnicze sterowanie ręczne | z blokadą | – |
| Moment uruchamiający | 0,7 Nm | 0,6 Nm |
| Średnica nominalna | 5,6 mm | |

| Dane techniczne - zawór z dźwignią ręczną, boczny, zawory 5/2, przyłącze pneumatyczne G1/4 | | |
|---|---|---|
| Funkcja zaworu | 5/2-drogowy, bistabilny | 5/2 monostabilny |
| Normalny przepływ nominalny (znormalizowany zgodnie z DIN 1343) | 1 200 l/min | |
| Pokrycie | przekrycie dodatnie | |
| Sposób powrotu | – | sprężyna mechaniczna |
| Pomocnicze sterowanie ręczne | z blokadą | – |
| Moment uruchamiający | 0,6 Nm | |
| Średnica nominalna | 7 mm | |

# Dane techniczne

| Dane techniczne - zawór z dźwignią ręczną, boczny, zawory 5/2, przyłącze pneumatyczne G1/8 | | |
|---|---|---|
| Funkcja zaworu | 5/2-drogowy, bistabilny | 5/2 monostabilny |
| Normalny przepływ nominalny (znormalizowany zgodnie z DIN 1343) | 750 l/min | |
| Pokrycie | przekrycie dodatnie | |
| Sposób powrotu | – | sprężyna mechaniczna |
| Pomocnicze sterowanie ręczne | z blokadą | – |
| Moment uruchamiający | 0,6 Nm | |
| Średnica nominalna | 5,2 mm | |

| Dane techniczne - zawór z dźwignią ręczną, boczny, zawory 5/3, przyłącze pneumatyczne G1/4 | | |
|---|---|---|
| Funkcja zaworu | 5/3 odpowietrzony | 5/3 zamknięty |
| Normalny przepływ nominalny (znormalizowany zgodnie z DIN 1343) | 900 l/min | 1 200 l/min |
| Pokrycie | przekrycie dodatnie | |
| Sposób powrotu | sprężyna mechaniczna | |
| Pomocnicze sterowanie ręczne | z blokadą | |
| Moment uruchamiający | 0,7 Nm | |
| Średnica nominalna | 7 mm | |

| Dane techniczne - zawór z dźwignią ręczną, boczny, zawory 5/3, przyłącze pneumatyczne G1/8 | | |
|---|---|---|
| Funkcja zaworu | 5/3 odpowietrzony | 5/3 zamknięty |
| Normalny przepływ nominalny (znormalizowany zgodnie z DIN 1343) | 530 l/min | 700 l/min |
| Pokrycie | przekrycie dodatnie | |
| Sposób powrotu | sprężyna mechaniczna | |
| Pomocnicze sterowanie ręczne | z blokadą | |
| Moment uruchamiający | 0,7 Nm | |
| Średnica nominalna | 5,2 mm | |

| Dane techniczne - zawór z dźwignią ręczną, zawory 3/2, przyłącze pneumatyczne G1/4 | | |
|---|---|---|
| Funkcja zaworu | 3/2-drogowy, bistabilny | 3/2 otwarty/zamknięty, monostabilny |
| Normalny przepływ nominalny (znormalizowany zgodnie z DIN 1343) | 870 l/min | |
| Pokrycie | Przekrycie zerowe | |
| Sposób powrotu | – | sprężyna mechaniczna |
| Pomocnicze sterowanie ręczne | z blokadą | – |
| Moment uruchamiający | 0,7 Nm | 0,6 Nm |
| Średnica nominalna | 6 mm | |

| Dane techniczne - zawór z dźwignią ręczną, zawory 3/2, przyłącze pneumatyczne G1/8 | | |
|---|---|---|
| Funkcja zaworu | 3/2-drogowy, bistabilny | 3/2 otwarty/zamknięty, monostabilny |
| Normalny przepływ nominalny (znormalizowany zgodnie z DIN 1343) | 750 l/min | |
| Pokrycie | Przekrycie zerowe | |
| Sposób powrotu | – | sprężyna mechaniczna |
| Pomocnicze sterowanie ręczne | z blokadą | – |
| Moment uruchamiający | 0,7 Nm | 0,6 Nm |
| Średnica nominalna | 5,6 mm | |

# Dane techniczne

| Dane techniczne - zawór z dźwignią ręczną, zawory 5/2, przyłącze pneumatyczne G1/4 | | |
|---|---|---|
| Funkcja zaworu | 5/2-drogowy, bistabilny | 5/2 monostabilny |
| Normalny przepływ nominalny (znormalizowany zgodnie z DIN 1343) | 1 200 l/min | |
| Pokrycie | przekrycie dodatnie | |
| Sposób powrotu | – | sprężyna mechaniczna |
| Pomocnicze sterowanie ręczne | z blokadą | – |
| Moment uruchamiający | 0,6 Nm | |
| Średnica nominalna | 7 mm | |

| Dane techniczne - zawór z dźwignią ręczną, zawory 5/2, przyłącze pneumatyczne G1/8 | | |
|---|---|---|
| Funkcja zaworu | 5/2-drogowy, bistabilny | 5/2 monostabilny |
| Normalny przepływ nominalny (znormalizowany zgodnie z DIN 1343) | 750 l/min | |
| Pokrycie | przekrycie dodatnie | |
| Sposób powrotu | – | sprężyna mechaniczna |
| Pomocnicze sterowanie ręczne | z blokadą | – |
| Moment uruchamiający | 0,6 Nm | |
| Średnica nominalna | 5,2 mm | |

| Dane techniczne - zawór z dźwignią ręczną, zawory 5/3, przyłącze pneumatyczne G1/4 | | |
|---|---|---|
| Funkcja zaworu | 5/3 odpowietrzony | 5/3 zamknięty |
| Normalny przepływ nominalny (znormalizowany zgodnie z DIN 1343) | 750 l/min | 1 200 l/min |
| Pokrycie | przekrycie dodatnie | |
| Sposób powrotu | sprężyna mechaniczna | |
| Pomocnicze sterowanie ręczne | z blokadą | |
| Moment uruchamiający | 0,7 Nm | |
| Średnica nominalna | 7 mm | |

| Dane techniczne - zawór z dźwignią ręczną, zawory 5/3, przyłącze pneumatyczne G1/8 | | |
|---|---|---|
| Funkcja zaworu | 5/3 odpowietrzony | 5/3 zamknięty |
| Normalny przepływ nominalny (znormalizowany zgodnie z DIN 1343) | 530 l/min | 700 l/min |
| Pokrycie | przekrycie dodatnie | |
| Sposób powrotu | sprężyna mechaniczna | |
| Pomocnicze sterowanie ręczne | z blokadą | |
| Moment uruchamiający | 0,7 Nm | |
| Średnica nominalna | 5,2 mm | |

| Dane techniczne - zawór przełączający, boczny, zawory 3/2, przyłącze pneumatyczne G1/4 | | |
|---|---|---|
| Funkcja zaworu | 3/2-drogowy, bistabilny | 3/2 otwarty/zamknięty, monostabilny |
| Normalny przepływ nominalny (znormalizowany zgodnie z DIN 1343) | 870 l/min | |
| Pokrycie | Przekrycie zerowe | |
| Sposób powrotu | – | sprężyna mechaniczna |
| Pomocnicze sterowanie ręczne | z blokadą | – |
| Moment uruchamiający | 0,4 Nm | |
| Średnica nominalna | 6 mm | |

# Dane techniczne

| Dane techniczne - zawór przełączający, boczny, zawory 3/2, przyłącze pneumatyczne G1/8 | | |
|---|---|---|
| Funkcja zaworu | 3/2-drogowy, bistabilny | 3/2 otwarty/zamknięty, monostabilny |
| Normalny przepływ nominalny (znormalizowany zgodnie z DIN 1343) | 750 l/min | |
| Pokrycie | Przekrycie zerowe | |
| Sposób powrotu | – | sprężyna mechaniczna |
| Pomocnicze sterowanie ręczne | z blokadą | – |
| Moment uruchamiający | 0,4 Nm | |
| Średnica nominalna | 5,6 mm | |

| Dane techniczne - zawór przełączający, boczny, zawory 5/2, przyłącze pneumatyczne G1/4 | | |
|---|---|---|
| Funkcja zaworu | 5/2-drogowy, bistabilny | 5/2 monostabilny |
| Normalny przepływ nominalny (znormalizowany zgodnie z DIN 1343) | 1 200 l/min | |
| Pokrycie | przekrycie dodatnie | |
| Sposób powrotu | – | sprężyna mechaniczna |
| Pomocnicze sterowanie ręczne | z blokadą | – |
| Moment uruchamiający | 0,2 Nm | 0,3 Nm |
| Średnica nominalna | 7 mm | |

| Dane techniczne - zawór przełączający, boczny, zawory 5/2, przyłącze pneumatyczne G1/8 | | |
|---|---|---|
| Funkcja zaworu | 5/2-drogowy, bistabilny | 5/2 monostabilny |
| Normalny przepływ nominalny (znormalizowany zgodnie z DIN 1343) | 750 l/min | |
| Pokrycie | przekrycie dodatnie | |
| Sposób powrotu | – | sprężyna mechaniczna |
| Pomocnicze sterowanie ręczne | z blokadą | – |
| Moment uruchamiający | 0,2 Nm | 0,3 Nm |
| Średnica nominalna | 5,2 mm | |

| Dane techniczne - zawór przełączający, boczny, zawory 5/3, przyłącze pneumatyczne G1/4 | | | | |
|---|---|---|---|---|
| Funkcja zaworu | 5/3 odpowietrzony | | 5/3 zamknięty | |
| Moment uruchamiający | 0,3 Nm | 0,7 Nm | 0,3 Nm | 0,7 Nm |
| Normalny przepływ nominalny (znormalizowany zgodnie z DIN 1343) | 900 l/min | | 1 200 l/min | |
| Pokrycie | przekrycie dodatnie | | | |
| Sposób powrotu | – | sprężyna mechaniczna | – | sprężyna mechaniczna |
| Pomocnicze sterowanie ręczne | z blokadą | – | z blokadą | – |
| Średnica nominalna | 7 mm | | | |

| Dane techniczne - zawór przełączający, boczny, zawory 5/3, przyłącze pneumatyczne G1/8 | | | | |
|---|---|---|---|---|
| Funkcja zaworu | 5/3 odpowietrzony | | 5/3 zamknięty | |
| Moment uruchamiający | 0,3 Nm | 0,7 Nm | 0,3 Nm | 0,7 Nm |
| Normalny przepływ nominalny (znormalizowany zgodnie z DIN 1343) | 530 l/min | | 700 l/min | |
| Pokrycie | przekrycie dodatnie | | | |
| Sposób powrotu | – | sprężyna mechaniczna | – | sprężyna mechaniczna |
| Pomocnicze sterowanie ręczne | z blokadą | – | z blokadą | – |
| Średnica nominalna | 5,2 mm | | | |

# Dane techniczne

| Dane techniczne - zawór przełączający, zawory 3/2, przyłącze pneumatyczne G1/4 | | |
|---|---|---|
| Funkcja zaworu | 3/2-drogowy, bistabilny | 3/2 otwarty/zamknięty, monostabilny |
| Normalny przepływ nominalny (znormalizowany zgodnie z DIN 1343) | 870 l/min | |
| Pokrycie | Przekrycie zerowe | |
| Sposób powrotu | – | sprężyna mechaniczna |
| Pomocnicze sterowanie ręczne | z blokadą | – |
| Moment uruchamiający | 0,7 Nm | 0,4 Nm |
| Średnica nominalna | 6 mm | |

| Dane techniczne - zawór przełączający, zawory 3/2, przyłącze pneumatyczne G1/8 | | |
|---|---|---|
| Funkcja zaworu | 3/2-drogowy, bistabilny | 3/2 otwarty/zamknięty, monostabilny |
| Normalny przepływ nominalny (znormalizowany zgodnie z DIN 1343) | 750 l/min | |
| Pokrycie | Przekrycie zerowe | |
| Sposób powrotu | – | sprężyna mechaniczna |
| Pomocnicze sterowanie ręczne | z blokadą | – |
| Moment uruchamiający | 0,7 Nm | 0,4 Nm |
| Średnica nominalna | 5,6 mm | |

| Dane techniczne - zawór przełączający, zawory 5/2, przyłącze pneumatyczne G1/4 | | |
|---|---|---|
| Funkcja zaworu | 5/2-drogowy, bistabilny | 5/2 monostabilny |
| Normalny przepływ nominalny (znormalizowany zgodnie z DIN 1343) | 1 200 l/min | |
| Pokrycie | przekrycie dodatnie | |
| Sposób powrotu | – | sprężyna mechaniczna |
| Pomocnicze sterowanie ręczne | z blokadą | – |
| Moment uruchamiający | 0,3 Nm | |
| Średnica nominalna | 7 mm | |

| Dane techniczne - zawór przełączający, zawory 5/2, przyłącze pneumatyczne G1/8 | | |
|---|---|---|
| Funkcja zaworu | 5/2-drogowy, bistabilny | 5/2 monostabilny |
| Normalny przepływ nominalny (znormalizowany zgodnie z DIN 1343) | 750 l/min | |
| Pokrycie | przekrycie dodatnie | |
| Sposób powrotu | – | sprężyna mechaniczna |
| Pomocnicze sterowanie ręczne | z blokadą | – |
| Moment uruchamiający | 0,3 Nm | |
| Średnica nominalna | 5,2 mm | |

| Dane techniczne - zawór przełączający, zawory 5/3, przyłącze pneumatyczne G1/4 | | | | |
|---|---|---|---|---|
| Funkcja zaworu | 5/3 odpowietrzony | | 5/3 zamknięty | |
| Moment uruchamiający | 0,4 Nm | 0,7 Nm | 0,4 Nm | 0,7 Nm |
| Normalny przepływ nominalny (znormalizowany zgodnie z DIN 1343) | 750 l/min | | 1 200 l/min | |
| Pokrycie | przekrycie dodatnie | | | |
| Sposób powrotu | – | sprężyna mechaniczna | – | sprężyna mechaniczna |
| Pomocnicze sterowanie ręczne | z blokadą | – | z blokadą | – |
| Średnica nominalna | 7 mm | | | |

# Dane techniczne

| Dane techniczne - zawór przełączający, zawory 5/3, przyłącze pneumatyczne G1/8 | | | | |
|---|---|---|---|---|
| Funkcja zaworu | 5/3 odpowietrzony | | 5/3 zamknięty | |
| Moment uruchamiający | 0,4 Nm | 0,7 Nm | 0,4 Nm | 0,7 Nm |
| Normalny przepływ nominalny (znormalizowany zgodnie z DIN 1343) | 530 l/min | | 700 l/min | |
| Pokrycie | przekrycie dodatnie | | | |
| Sposób powrotu | – | sprężyna mechaniczna | – | sprężyna mechaniczna |
| Pomocnicze sterowanie ręczne | z blokadą | – | z blokadą | – |
| Średnica nominalna | 5,2 mm | | | |

| Warunki pracy i otoczenia, zawór z przyciskiem | |
|---|---|
| Medium robocze | Sprężone powietrze wg ISO 8573-1:2010 [7:-:-] |
| Uwaga dotycząca medium roboczego/sterującego | Możliwa praca z powietrzem olejonym (po rozpoczęciu olejenia trzeba je kontynuować) |
| Ciśnienie robocze | -0,95 ... 10 bar |
| Ciśnienie robocze | -0,095 ... 1 MPa |
| Ciśnienie pilota | 3 ... 10 bar |
| Temperatura medium | -10 ... 60°C |
| Temperatura otoczenia | -10 ... 60°C |
| Klasa odporności korozyjnej wg normy Festo[1)] | 1 - niskie obciążenie korozyjne |

1) Klasa odporności na korozję CRC 1 wg normy Festo FN 940070. Małe obciążenie korozyjne. Zastosowanie w suchym wnętrzu lub ochrona podczas transportu i przechowywania. Dotyczy także części pod pokrywami, w niewidocznym obszarze wewnętrznym lub części, które są zakryte podczas stosowania (np. sworznie napędowe).

| Warunki pracy i otoczenia, zawór z dźwignią wahliwą | |
|---|---|
| Medium robocze | Sprężone powietrze wg ISO 8573-1:2010 [7:-:-] |
| Uwaga dotycząca medium roboczego/sterującego | Możliwa praca z powietrzem olejonym (po rozpoczęciu olejenia trzeba je kontynuować) |
| Ciśnienie robocze | -0,95 ... 10 bar |
| Ciśnienie robocze | -0,095 ... 1 MPa |
| Ciśnienie pilota | – |
| Temperatura medium | -10 ... 60°C |
| Temperatura otoczenia | -10 ... 60°C |
| Klasa odporności korozyjnej wg normy Festo[1)] | 1 - niskie obciążenie korozyjne |

1) Klasa odporności na korozję CRC 1 wg normy Festo FN 940070. Małe obciążenie korozyjne. Zastosowanie w suchym wnętrzu lub ochrona podczas transportu i przechowywania. Dotyczy także części pod pokrywami, w niewidocznym obszarze wewnętrznym lub części, które są zakryte podczas stosowania (np. sworznie napędowe).

| Warunki pracy i otoczenia, zawór z przyciskiem dźwigniowym | |
|---|---|
| Medium robocze | Sprężone powietrze wg ISO 8573-1:2010 [7:-:-] |
| Uwaga dotycząca medium roboczego/sterującego | Możliwa praca z powietrzem olejonym (po rozpoczęciu olejenia trzeba je kontynuować) |
| Ciśnienie robocze | -0,95 ... 10 bar |
| Ciśnienie robocze | -0,095 ... 1 MPa |
| Ciśnienie pilota | – |
| Temperatura medium | -10 ... 60°C |
| Temperatura otoczenia | -10 ... 60°C |
| Klasa odporności korozyjnej wg normy Festo[1)] | 1 - niskie obciążenie korozyjne |

1) Klasa odporności na korozję CRC 1 wg normy Festo FN 940070. Małe obciążenie korozyjne. Zastosowanie w suchym wnętrzu lub ochrona podczas transportu i przechowywania. Dotyczy także części pod pokrywami, w niewidocznym obszarze wewnętrznym lub części, które są zakryte podczas stosowania (np. sworznie napędowe).

# Dane techniczne

| Warunki pracy i otoczenia, zawór z dźwignią ręczną | |
|---|---|
| Medium robocze | Sprężone powietrze wg ISO 8573-1:2010 [7:-:-] |
| Uwaga dotycząca medium roboczego/sterującego | Możliwa praca z powietrzem olejonym (po rozpoczęciu olejenia trzeba je kontynuować) |
| Ciśnienie robocze | -0,95 ... 10 bar |
| Ciśnienie robocze | -0,095 ... 1 MPa |
| Ciśnienie pilota | – |
| Temperatura medium | -10 ... 60°C |
| Temperatura otoczenia | -10 ... 60°C |
| Klasa odporności korozyjnej wg normy Festo[1)] | 1 - niskie obciążenie korozyjne |

1) Klasa odporności na korozję CRC 1 wg normy Festo FN 940070. Małe obciążenie korozyjne. Zastosowanie w suchym wnętrzu lub ochrona podczas transportu i przechowywania. Dotyczy także części pod pokrywami, w niewidocznym obszarze wewnętrznym lub części, które są zakryte podczas stosowania (np. sworznie napędowe).

| Warunki pracy i otoczenia, zawór przełączający | |
|---|---|
| Medium robocze | Sprężone powietrze wg ISO 8573-1:2010 [7:-:-] |
| Uwaga dotycząca medium roboczego/sterującego | Możliwa praca z powietrzem olejonym (po rozpoczęciu olejenia trzeba je kontynuować) |
| Ciśnienie robocze | -0,95 ... 10 bar |
| Ciśnienie robocze | -0,095 ... 1 MPa |
| Ciśnienie pilota | – |
| Temperatura medium | -10 ... 60°C |
| Temperatura otoczenia | -10 ... 60°C |
| Klasa odporności korozyjnej wg normy Festo[1)] | 1 - niskie obciążenie korozyjne |

1) Klasa odporności na korozję CRC 1 wg normy Festo FN 940070. Małe obciążenie korozyjne. Zastosowanie w suchym wnętrzu lub ochrona podczas transportu i przechowywania. Dotyczy także części pod pokrywami, w niewidocznym obszarze wewnętrznym lub części, które są zakryte podczas stosowania (np. sworznie napędowe).

| Materiały, zawór z przyciskiem | |
|---|---|
| Materiał obudowy | Stop aluminium, anodowany |
| Materiał pokrywy | Wzmocniony PA |
| Materiał dźwigni | – |
| Materiał uszczelnień | Kauczuk nitrylowy |
| Informacja o materiałach | Zgodność z dyrektywą RoHS |

| Materiały, zawór z dźwignią wahliwą | |
|---|---|
| Materiał obudowy | Stop aluminium, anodowany |
| Materiał pokrywy | Wzmocniony PA |
| Materiał dźwigni | Wzmocniony PA |
| Materiał uszczelnień | Kauczuk nitrylowy |
| Informacja o materiałach | Zgodność z dyrektywą RoHS |

| Materiały, zawór z przyciskiem dźwigniowym | |
|---|---|
| Materiał obudowy | Stop aluminium, anodowany |
| Materiał pokrywy | Wzmocniony PA |
| Materiał dźwigni | Wzmocniony PA |
| Materiał uszczelnień | Kauczuk nitrylowy |
| Informacja o materiałach | Zgodność z dyrektywą RoHS |

| Materiały, zawór z dźwignią ręczną | |
|---|---|
| Materiał obudowy | Stop aluminium, anodowany |
| Materiał pokrywy | Wzmocniony PA |
| Materiał dźwigni | Wzmocniony PA |
| Materiał uszczelnień | Kauczuk nitrylowy |
| Informacja o materiałach | Zgodność z dyrektywą RoHS |

# Dane techniczne

| Materiały, zawór przełączający | |
|---|---|
| Materiał obudowy | Stop aluminium, anodowany |
| Materiał pokrywy | Wzmocniony PA |
| Materiał dźwigni | Wzmocniony PA |
| Materiał uszczelnień | Kauczuk nitrylowy |
| Informacja o materiałach | Zgodność z dyrektywą RoHS |

**Ciśnienie sterujące p2 w funkcji ciśnienia roboczego p1, dla zaworów grzybkowych VMEF-...-M32... (normalnie zamkniętych, NC)**

VMEF

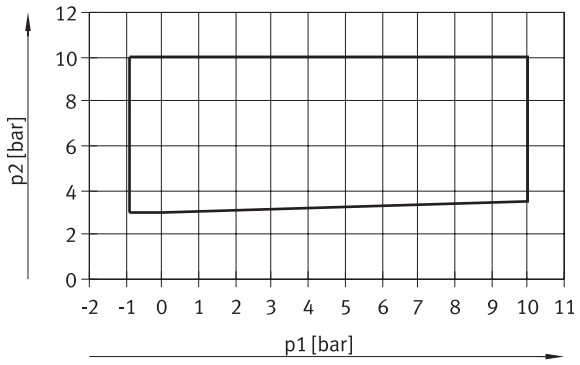


**Ciśnienie sterujące p2 w funkcji ciśnienia roboczego p1, dla zaworów grzybkowych VMEF-...-M32... (normalnie otwartych, NO)**

VMEF-G18/G14

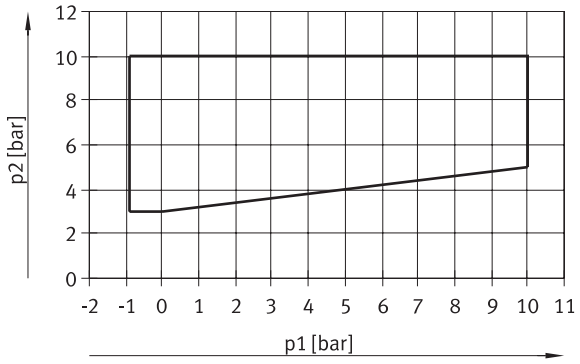

# Wymiary

**Wymiary – Zawór 3/2, zawór z przyciskiem** Pobieranie danych CAD www.festo.com

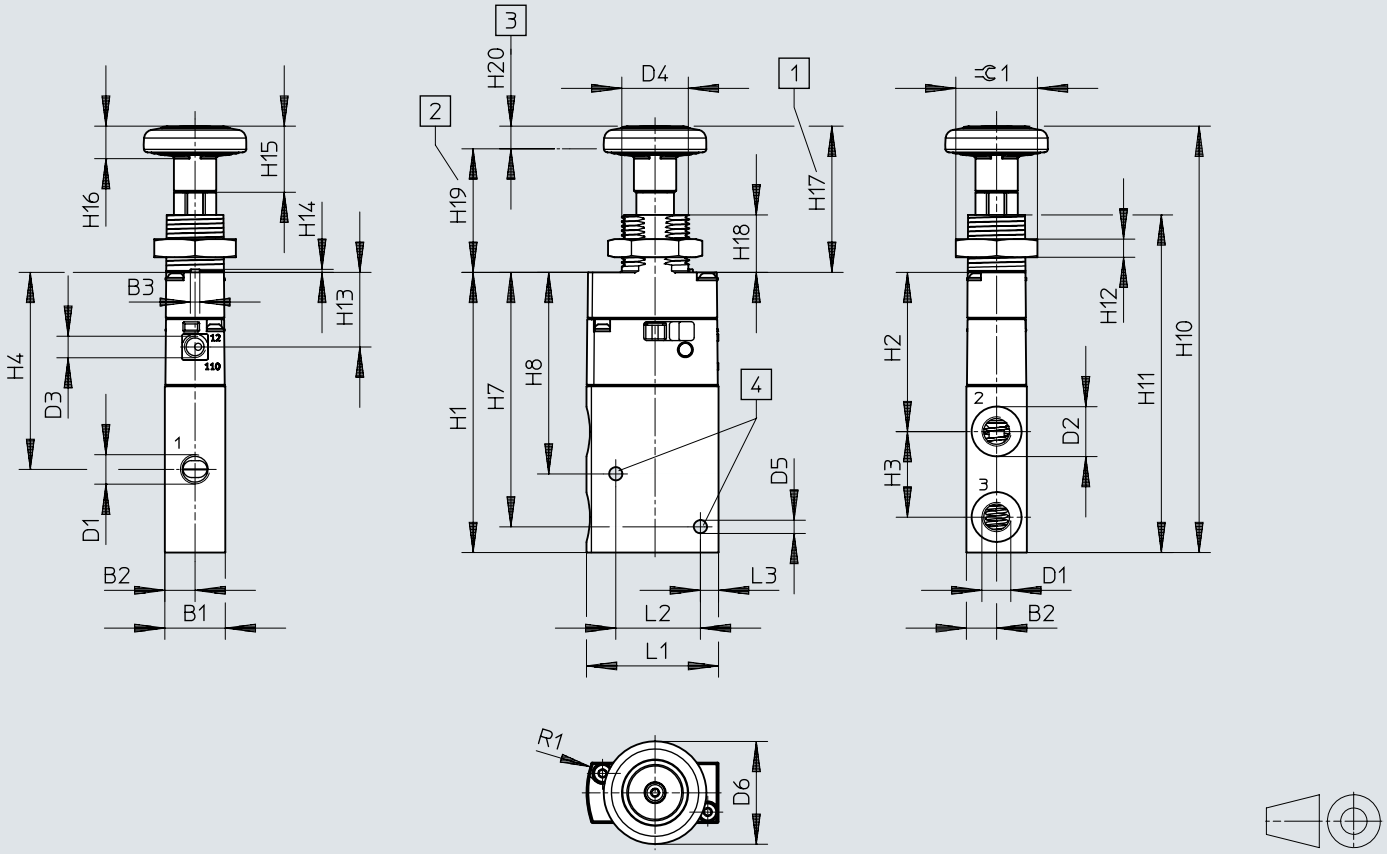


[1] Pozycja spoczynkowa
[2] Pozycja uruchomiona
[3] Skok zaworów
[4] Otwory montażowe dla śrub M4

| | B1 | B2 | B3 | D1 | D2 ø | D3 ø | D4 | D5 ø | D6 ø | H1 | H2 | H3 | H4 | H7 | H8 | H10 |
|---|---|---|---|---|---|---|---|---|---|---|---|---|---|---|---|---|
| VHEF-PTC-...32-...-G18 | 20 | 10 | 3,1 | G1/8 | 16,5 | – | M22x1,5 | 4,4 | 34 | 92,7 | 52,7 | 28,3 | 65,2 | 84,2 | 66,7 | 141,1 |
| VHEF-PTCZ-...32-...-G18 | | | | | | M5 | | | | | | | | | | |
| VHEF-PTC-...32-...-G14 | | | | G1/4 | 22 | – | | | | | | | | | | |
| VHEF-PTCZ-...32-...-G14 | | | | | | M5 | | | | | | | | | | |

| | H11 | H12 | H13 | H14 | H15 | H16 | H17 | H18 | H19 | H20 | L1 | L2 | L3 | R1 | =C 1 |
|---|---|---|---|---|---|---|---|---|---|---|---|---|---|---|---|
| VHEF-PTC-...32-...-G18 | 111,7 | 6 | 24,7 | 1 | 21,9 | 10,7 | 48,4 | 19 | 40,9 | 7,5 | 43,7 | 28 | 6 | 30 | 27 |
| VHEF-PTCZ-...32-...-G18 | | | | | | | | | | | | | | | |
| VHEF-PTC-...32-...-G14 | | | | | | | | | | | | | | | |
| VHEF-PTCZ-...32-...-G14 | | | | | | | | | | | | | | | |

## Wymiary

**Wymiary – Zawór 5/2, zawór z przyciskiem, przyłącze pneumatyczne G1/8** Pobieranie danych CAD www.festo.com

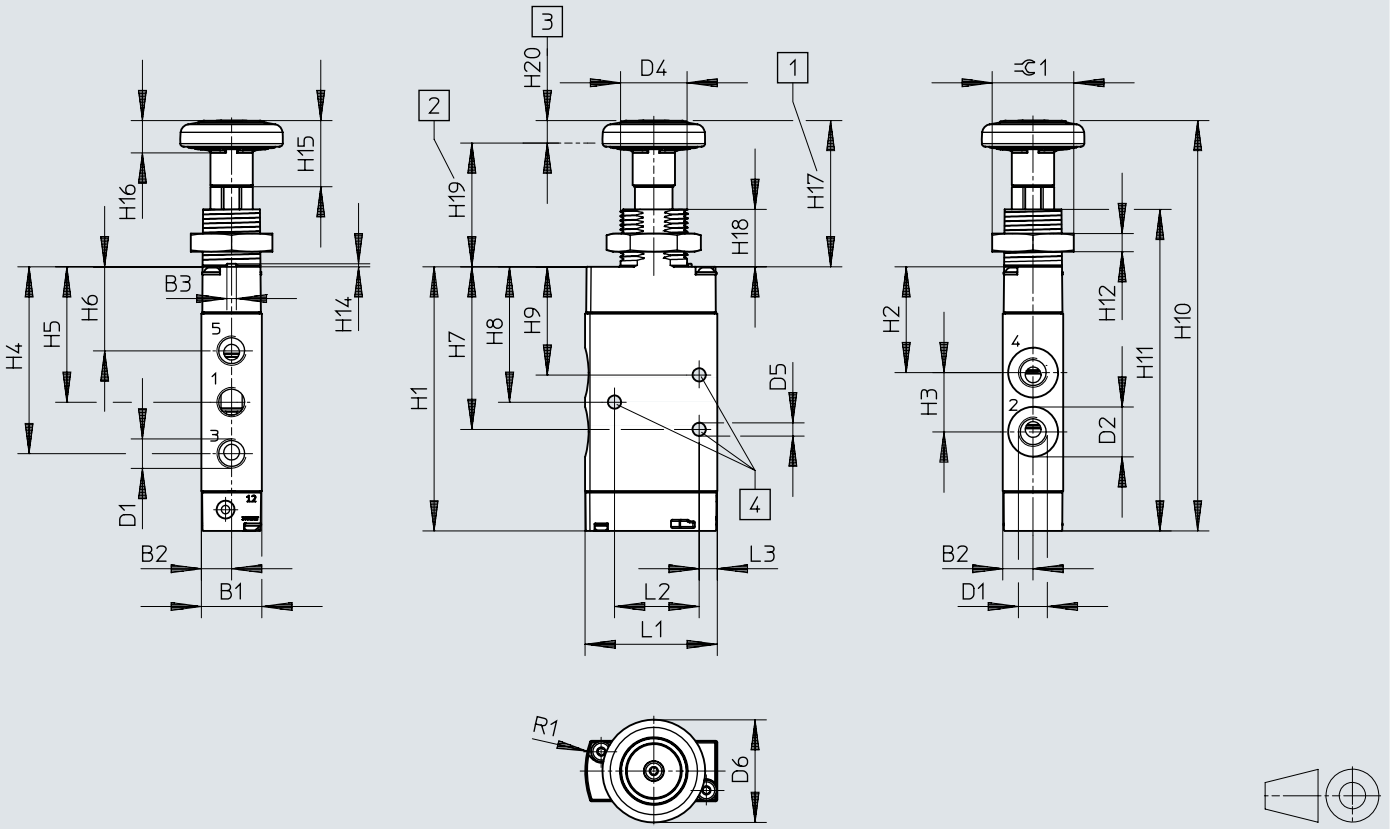


[1] Pozycja spoczynkowa
[2] Pozycja uruchomiona
[3] Skok zaworów
[4] Otwory montażowe dla śrub M4

| | B1 | B2 | B3 | D1 | D2 ⌀ | D4 | D5 ⌀ | D6 ⌀ | H1 | H2 | H3 | H4 | H5 | H6 | H7 | H8 |
|---|---|---|---|---|---|---|---|---|---|---|---|---|---|---|---|---|
| VHEF-P-M52-M-G18<br>VHEF-P-B52-G18 | 20 | 10 | 3,1 | G1/8 | 16,5 | M22x1,5 | 4,4 | 34 | 87,4 | 35,1 | 19,6 | 61,9 | 44,9 | 27,9 | 53,9 | 44,9 |

| | H9 | H10 | H11 | H12 | H14 | H15 | H16 | H17 | H18 | H19 | H20 | L1 | L2 | L3 | R1 | ⌀C 1 |
|---|---|---|---|---|---|---|---|---|---|---|---|---|---|---|---|---|
| VHEF-P-M52-M-G18<br>VHEF-P-B52-G18 | 35,9 | 135,8 | 106,4 | 6 | 1 | 21,9 | 10,7 | 48,4 | 19 | 40,9 | 7,5 | 43,7 | 28 | 6 | 30 | 27 |

## Wymiary

**Wymiary – Zawór 5/2, zawór z przyciskiem, przyłącze pneumatyczne G1/4** Pobieranie danych CAD www.festo.com

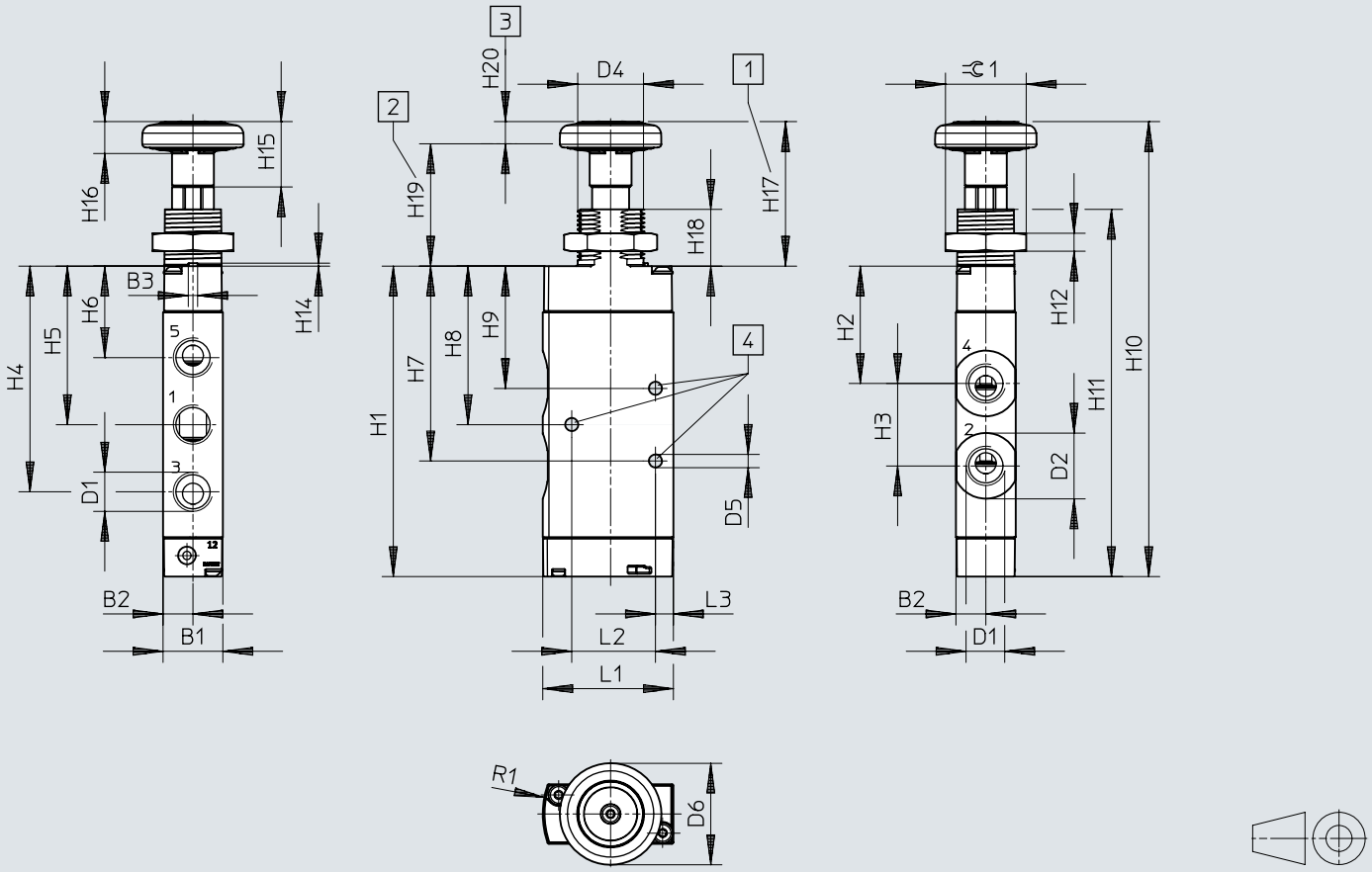


[1] Pozycja spoczynkowa
[2] Pozycja uruchomiona
[3] Skok zaworów
[4] Otwory montażowe dla śrub M4

| | B1 | B2 | B3 | D1 | D2 ø | D4 | D5 ø | D6 ø | H1 | H2 | H3 | H4 | H5 | H6 | H7 | H8 |
|---|---|---|---|---|---|---|---|---|---|---|---|---|---|---|---|---|
| VHEF-P-M52-M-G14<br>VHEF-P-B52-G14 | 20 | 10 | 3,1 | G1/4 | 22 | M22x1,5 | 4,4 | 34 | 103,9 | 39,3 | 27,6 | 75,6 | 53,1 | 30,7 | 65,3 | 53,1 |

| | H9 | H10 | H11 | H12 | H14 | H15 | H16 | H17 | H18 | H19 | H20 | L1 | L2 | L3 | R1 | =C 1 |
|---|---|---|---|---|---|---|---|---|---|---|---|---|---|---|---|---|
| VHEF-P-M52-M-G14<br>VHEF-P-B52-G14 | 41 | 152,3 | 122,9 | 6 | 1 | 21,9 | 10,7 | 48,4 | 19 | 40,9 | 7,5 | 43,7 | 28 | 6 | 30 | 27 |

## Wymiary

**Wymiary – Zawór 3/2, zawór z dźwignią wahliwą** Pobieranie danych CAD www.festo.com

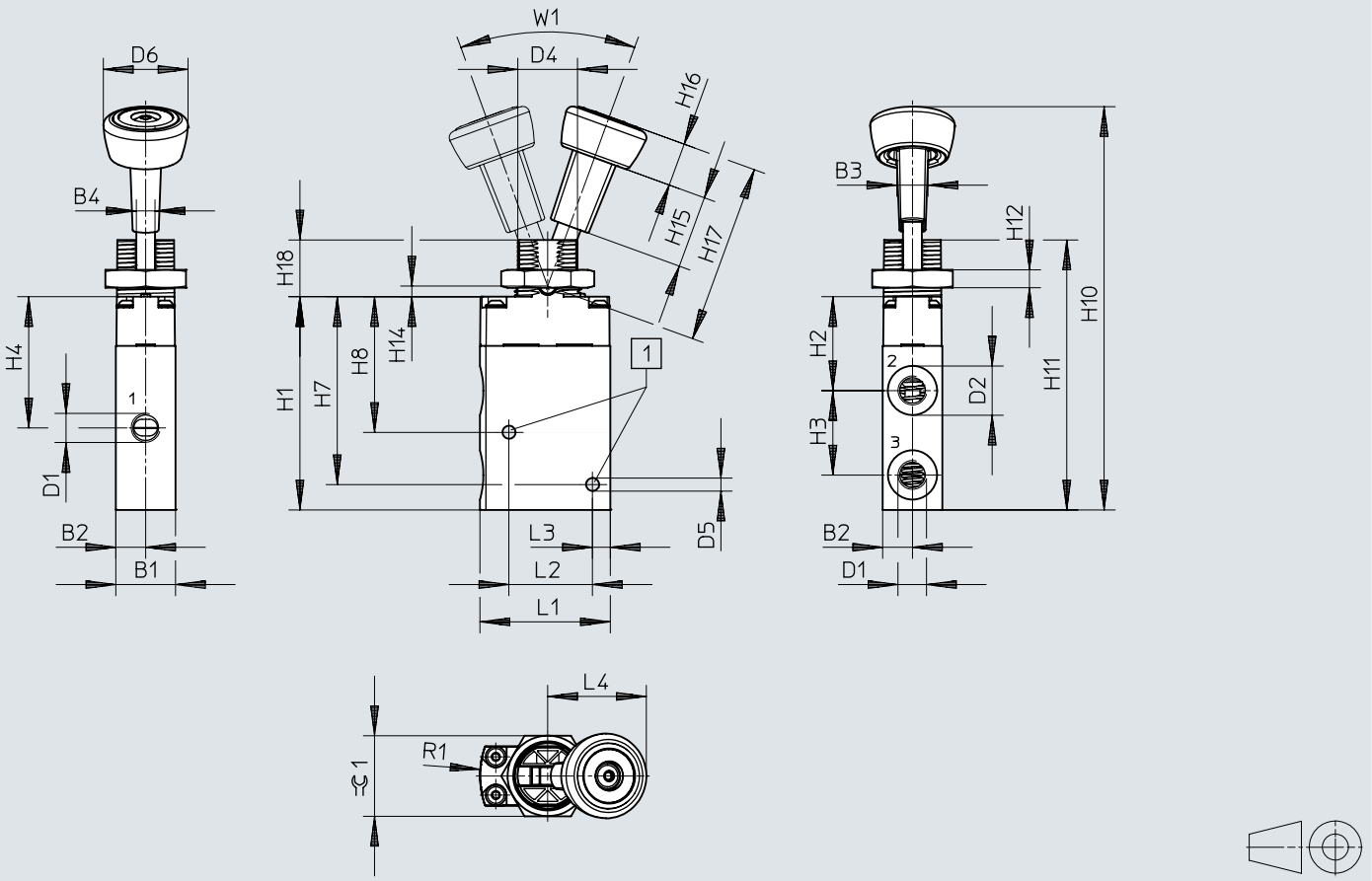


[1] Otwory montażowe dla śrub M4

| | B1 | B2 | B3 | B4 | D1 | D2 ø | D4 | D5 ø | D6 ø | H1 | H2 | H3 | H4 | H7 | H8 | H10 |
|---|---|---|---|---|---|---|---|---|---|---|---|---|---|---|---|---|
| VHEF-VT-...M32-...-G18 | 20 | 10 | 10,5 | 6,3 | G1/8 | 16,5 | M22x1,5 | 4,4 | 28,4 | 71,4 | 31,5 | 28,3 | 44 | 63 | 45,5 | 135,2 |
| VHEF-VT-...M32-...-G14 | | | | | G1/4 | 22 | | | | | | | | | | |
| VHEF-VT-...B32-...-G18 | | | | | G1/8 | 16,5 | | | | | | | | | | |
| VHEF-VT-...B32-...-G14 | | | | | G1/4 | 22 | | | | | | | | | | |

| | H11 | H12 | H14 | H15 | H16 | H17 | H18 | L1 | L2 | L3 | L4 | R1 | W1 | SW 1 |
|---|---|---|---|---|---|---|---|---|---|---|---|---|---|---|
| VHEF-VT-...M32-...-G18 | 90,5 | 6 | 3,6 | 24,4 | 14,6 | 60 | 19 | 43,7 | 28 | 6 | 33 | 30 | 40° | 27 |
| VHEF-VT-...M32-...-G14 | | | | | | | | | | | | | | |
| VHEF-VT-...B32-...-G18 | | | | | | | | | | | | | | |
| VHEF-VT-...B32-...-G14 | | | | | | | | | | | | | | |

## Wymiary

**Wymiary – Zawór 5/2, zawór z dźwignią wahliwą, przyłącze pneumatyczne G1/8**

Pobieranie danych CAD www.festo.com

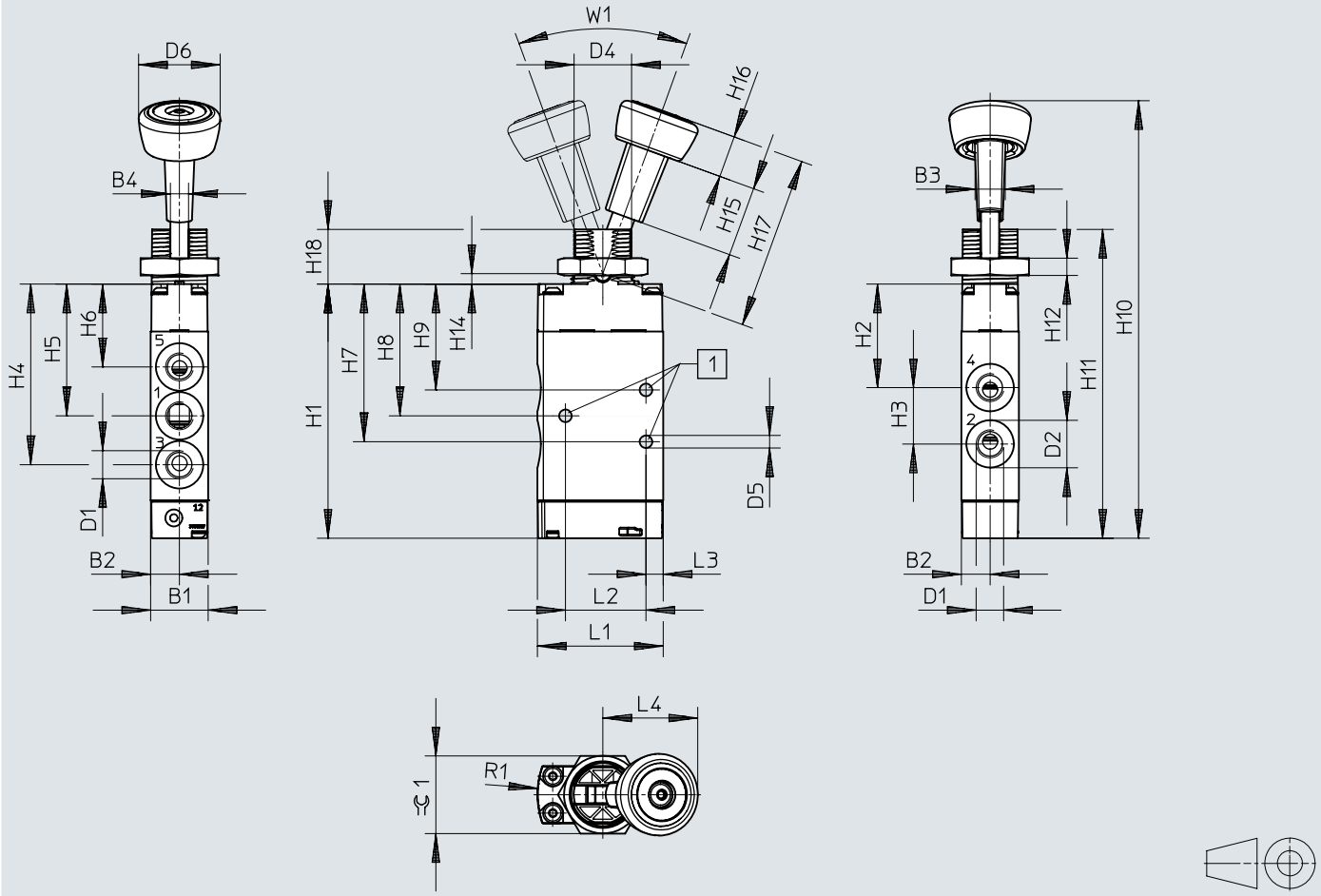


[1] Otwory montażowe dla śrub M4

| | B1 | B2 | B3 | B4 | D1 | D2 ø | D4 | D5 ø | D6 ø | H1 | H2 | H3 | H4 | H5 | H6 | H7 |
|---|---|---|---|---|---|---|---|---|---|---|---|---|---|---|---|---|
| VHEF-V-M52-M-G18<br>VHEF-V-B52-G18 | 20 | 10 | 10,5 | 6,3 | G1/8 | 16,5 | M22x1,5 | 4,4 | 28,4 | 88,4 | 36,1 | 19,6 | 62,9 | 45,9 | 28,9 | 54,9 |

| | H8 | H9 | H10 | H11 | H12 | H14 | H15 | H16 | H17 | H18 | L1 | L2 | L3 | L4 | R1 | W1 | ≈ 1 |
|---|---|---|---|---|---|---|---|---|---|---|---|---|---|---|---|---|---|
| VHEF-V-M52-M-G18<br>VHEF-V-B52-G18 | 45,9 | 36,9 | 152,1 | 107,4 | 6 | 3,6 | 24,4 | 14,6 | 60 | 19 | 43,7 | 28 | 6 | 33 | 30 | 40° | 27 |

# Wymiary

**Wymiary – Zawór 5/2, zawór z dźwignią wahliwą, przyłącze pneumatyczne G1/4**

Pobieranie danych CAD www.festo.com

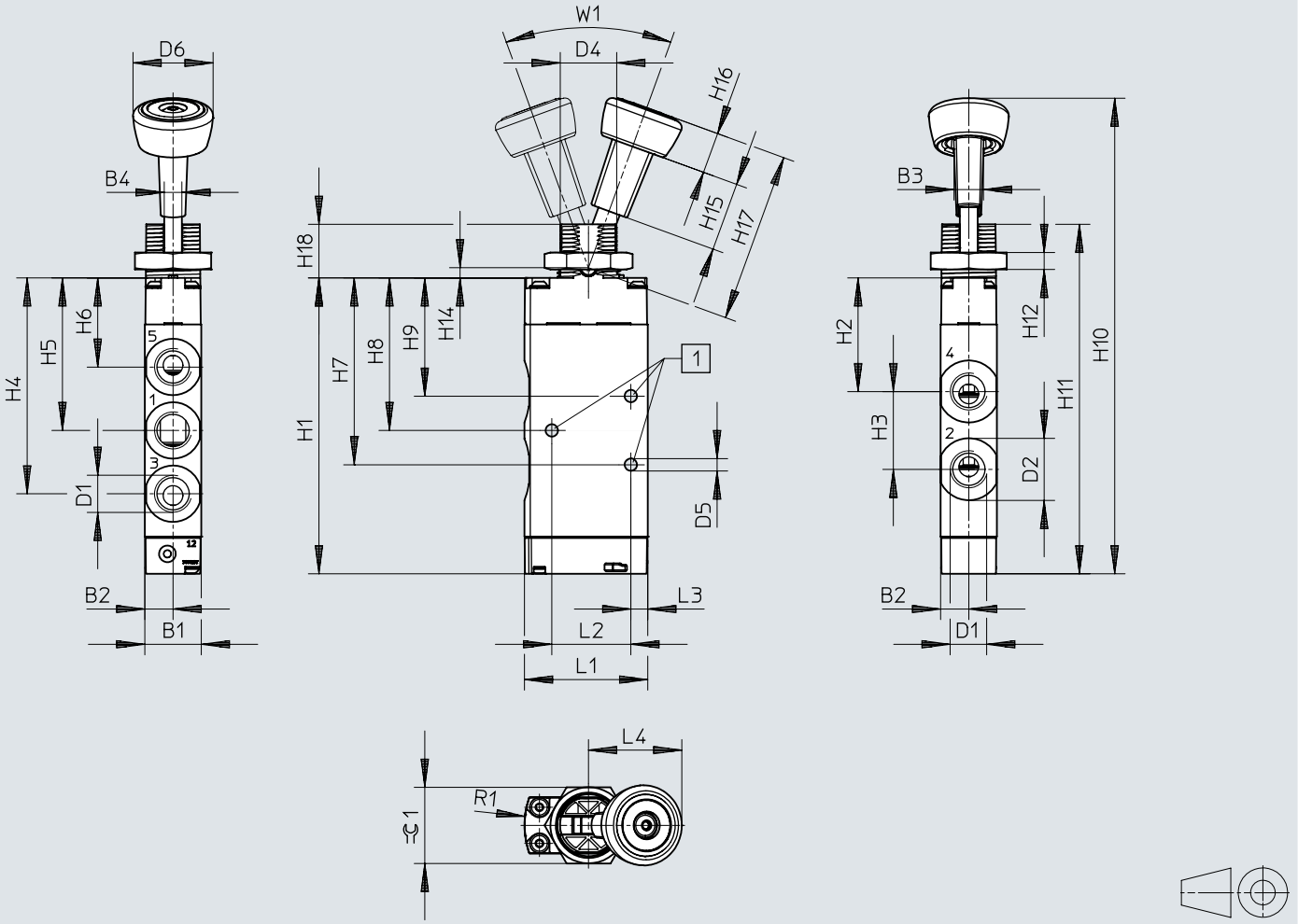


[1] Otwory montażowe dla śrub M4

| | B1 | B2 | B3 | D1 | D2 ø | D4 | D5 ø | D6 ø | H1 | H2 | H3 | H4 | H5 | H6 | H7 | H8 |
|---|---|---|---|---|---|---|---|---|---|---|---|---|---|---|---|---|
| VHEF-V-M52-M-G14<br>VHEF-V-B52-G14 | 20 | 10 | 10,5 | G1/4 | 22 | M22x1,5 | 4,4 | 28,4 | 104,9 | 40,3 | 27,6 | 76,6 | 54,1 | 31,7 | 66,3 | 54,1 |

| | H9 | H10 | H11 | H12 | H14 | H15 | H16 | H17 | H18 | L1 | L2 | L3 | L4 | R1 | W1 | ≂ 1 |
|---|---|---|---|---|---|---|---|---|---|---|---|---|---|---|---|---|
| VHEF-V-M52-M-G14<br>VHEF-V-B52-G14 | 42 | 168,6 | 123,9 | 6 | 3,6 | 24,4 | 14,6 | 60 | 19 | 43,7 | 28 | 6 | 33 | 30 | 40° | 27 |

## Wymiary

**Wymiary – Zawór 3/2, zawór z przyciskiem dźwigniowym** Pobieranie danych CAD www.festo.com

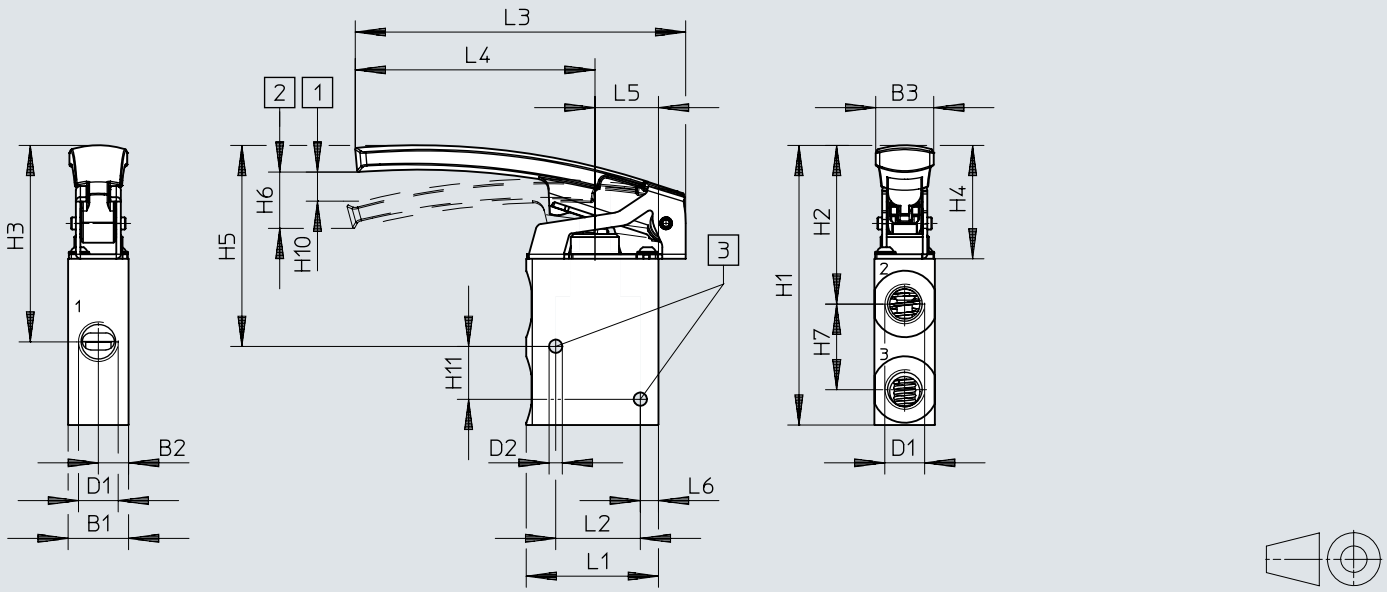


[1] Początek otwarcia
[2] maksymalny skok
[3] Otwory montażowe dla śrub M4

| | B1 | B2 | B3 | D1 | D2 ø | L1 | L2 | L3 | L4 | L5 |
|---|---|---|---|---|---|---|---|---|---|---|
| VHEF-LT-M32-M-G14 | 20 | 10 | 19,1 | G1/4 | 4,4 | 43,7 | 28 | 109,3 | 79,3 | 21 |
| VHEF-LT-M32-M-G18 | | | | G1/8 | | | | | | |

| | L6 | H1 | H2 | H3 | H4 | H5 | H6 | H7 | H10 | H11 |
|---|---|---|---|---|---|---|---|---|---|---|
| VHEF-LT-M32-M-G14 | 6 | 92,5 | 52,5 | 65 | 37,5 | 66,5 | 18,6 | 28,3 | 6,3 | 17,5 |
| VHEF-LT-M32-M-G18 | | | | | | | | | | |

## Wymiary

**Wymiary – Zawór 5/2, zawór z przyciskiem dźwigniowym** Pobieranie danych CAD www.festo.com

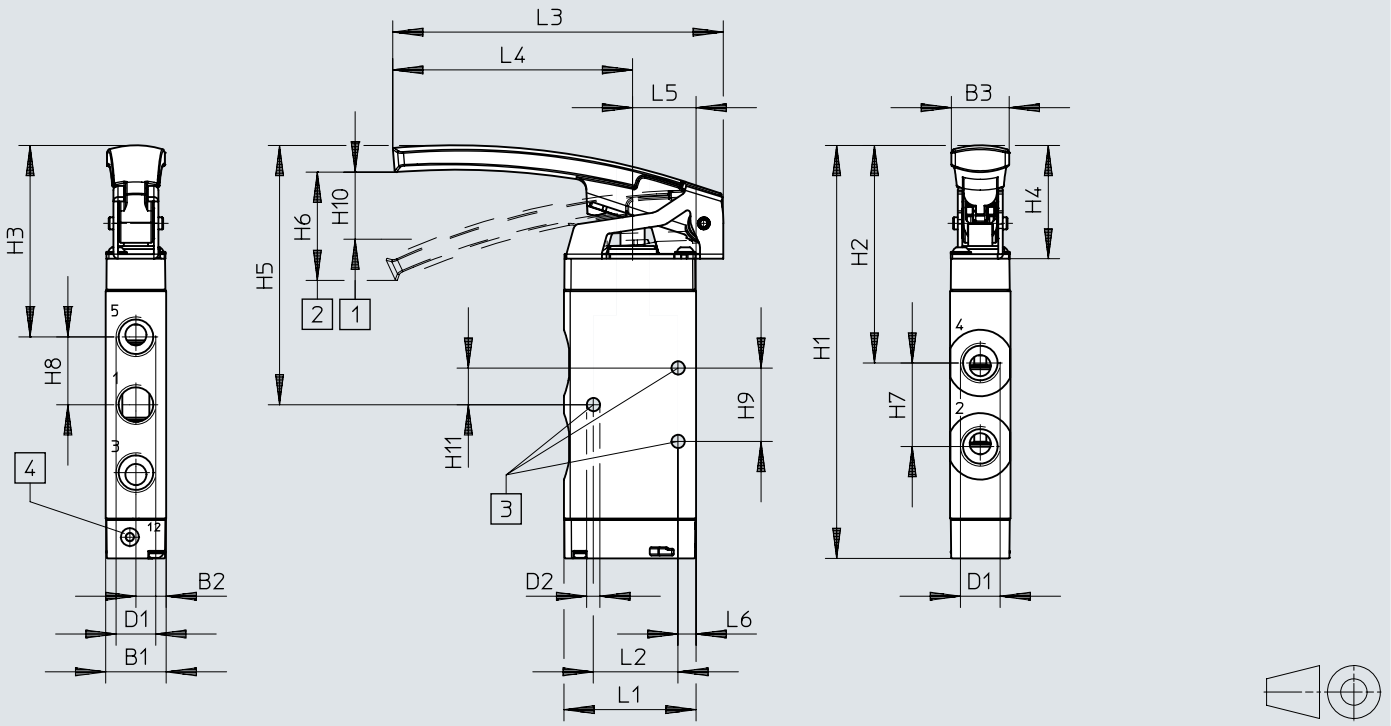


[1] Początek otwarcia
[2] maksymalny skok
[3] Otwory montażowe dla śrub M4
[4] Przyłącze 12: sprężyna powietrzna, M5 (dla VHEF-L-M52-E-... )

| | B1 | B2 | B3 | D1 | D2 ø | L1 | L2 | L3 | L4 | L5 | L6 |
|---|---|---|---|---|---|---|---|---|---|---|---|
| VHEF-L-M52-M-G18 | 20 | 10 | 19,1 | G1/8 | 4,4 | 43,7 | 28 | 109,3 | 79,3 | 21 | 6 |
| VHEF-L-M52-E-G18 | | | | G1/8 | | | | | | | |
| VHEF-L-M52-M-G14 | | | | G1/4 | | | | | | | |
| VHEF-L-M52-E-G14 | | | | G1/4 | | | | | | | |

| | H1 | H2 | H3 | H4 | H5 | H6 | H7 | H8 | H9 | H10 | H11 |
|---|---|---|---|---|---|---|---|---|---|---|---|
| VHEF-L-M52-M-G18 | 120 | 67,7 | 60,5 | 37,5 | 77,5 | 35,8 | 19,6 | 17 | 18 | 13,2 | 9 |
| VHEF-L-M52-E-G18 | | | | | | | | | | | |
| VHEF-L-M52-M-G14 | 136,6 | 72 | 63,3 | | 85,8 | | 27,6 | 22,5 | 24,3 | 22,2 | 12,2 |
| VHEF-L-M52-E-G14 | | | | | | | | | | | |

## Wymiary

**Wymiary – Zawór 3/2 z dźwignią ręczną, boczny** Pobieranie danych CAD www.festo.com

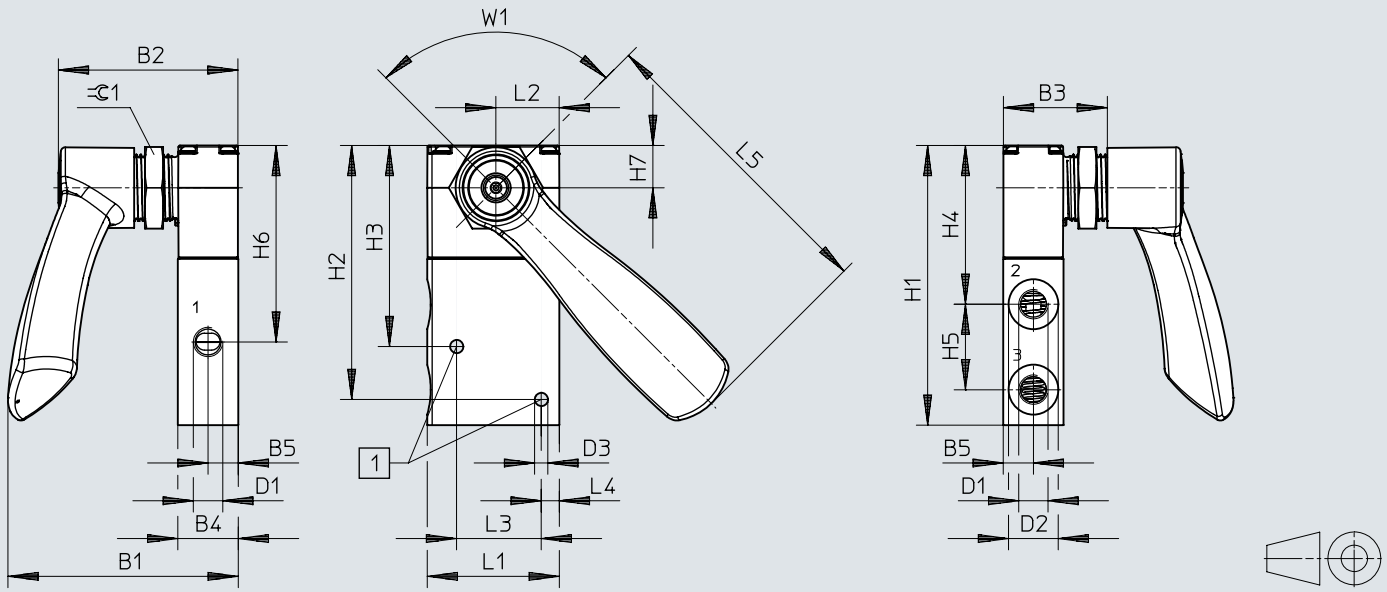


[1] Otwory montażowe dla śrub M4

| | B1 | B2 | B3 | B4 | B5 | D1 | D2 ø | D3 ø | H1 | H2 | H3 |
|---|---|---|---|---|---|---|---|---|---|---|---|
| VHEF-HST...32...-G18 | 76,2 | 59,5 | 34,5 | 20 | 10 | G1/8 | 16,5 | 4,4 | 92,5 | 84 | 66,5 |
| VHEF-HST...32...-G14 | | | | | | G1/4 | 22 | | | | |

| | H4 | H5 | H6 | H7 | L1 | L2 | L3 | L4 | L5 | W1 | ⊂1 |
|---|---|---|---|---|---|---|---|---|---|---|---|
| VHEF-HST...32...-G18 | 52,5 | 28,3 | 65 | 14 | 43,7 | 20,9 | 28 | 6 | 100,8 | 90° | SW27 |
| VHEF-HST...32...-G14 | | | | | | | | | | | |

## Wymiary

**Wymiary – Zawór 5/2- i 5/3-, zawór z dźwignią ręczną, boczny** Pobieranie danych CAD www.festo.com

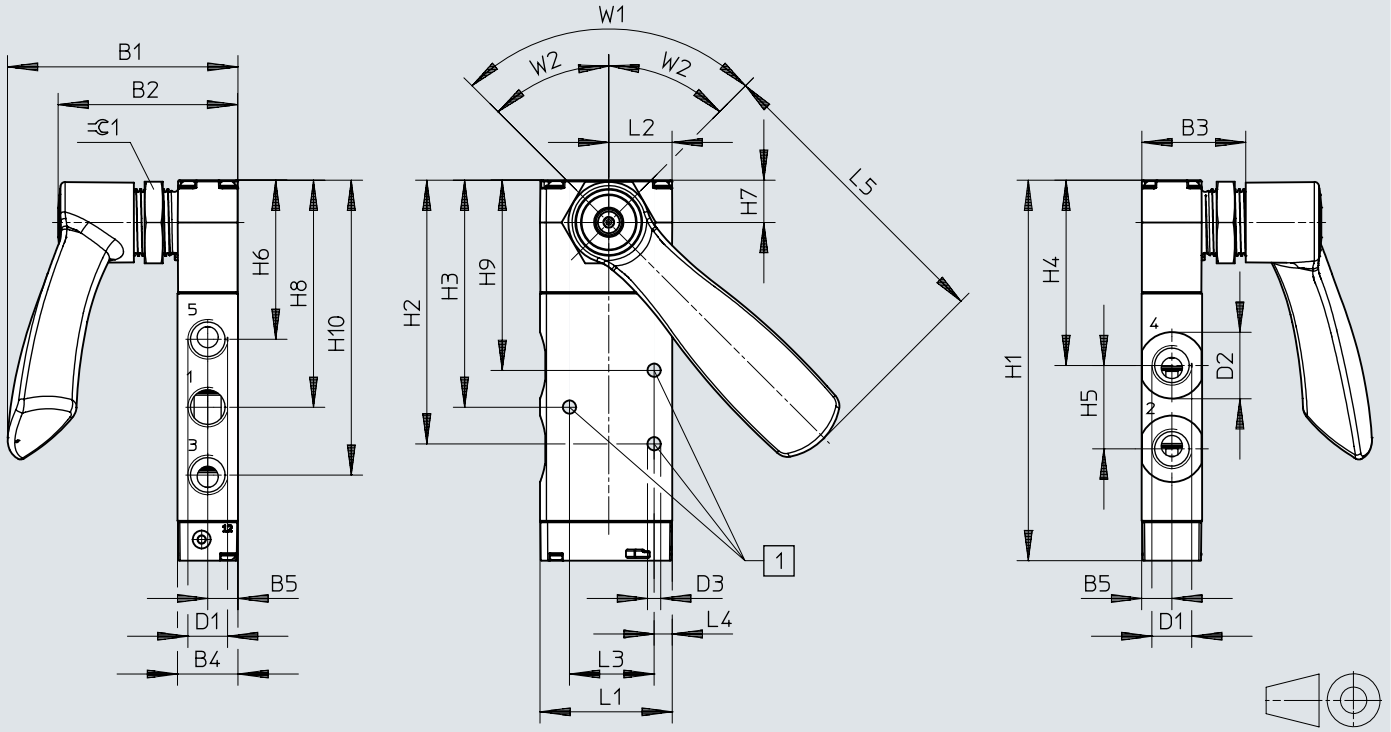


[1] Otwory montażowe dla śrub M4
[2] W1, stopień kątowy 90° dla zaworów 5/2 (2 pozycje przełączania)
[3] W2, stopień kątowy 2x45° dla zaworów 5/3 (3 pozycje przełączania)

| | B1 | B2 | B3 | B4 | B5 | D1 | D2 ø | D3 ø | H1 | H2 | H3 | H4 |
|---|---|---|---|---|---|---|---|---|---|---|---|---|
| VHEF-HS...52...-G18 | 76,2 | 59,5 | 34,5 | 20 | 10 | G1/8 | 16,5 | 4,4 | 109,4 | 75,9 | 66,9 | 57,1 |
| VHEF-HS...53...-G18 | | | | | | G1/8 | | | | | | |
| VHEF-HS...52...-G14 | | | | | | G1/4 | 22 | | 125,9 | 87,3 | 75,1 | 61,3 |
| VHEF-HS...53...-G14 | | | | | | G1/4 | | | | | | |

| | H5 | H6 | H7 | H8 | H9 | H10 | L1 | L2 | L3 | L4 | W1 | W2 | =C 1 |
|---|---|---|---|---|---|---|---|---|---|---|---|---|---|
| VHEF-HS...52...-G18 | 19,6 | 49,9 | 14 | 66,9 | 57,9 | 83,9 | 43,7 | 20,9 | 28 | 6 | 90° | – | SW27 |
| VHEF-HS...53...-G18 | | | | | | | | | | | – | 45° | |
| VHEF-HS...52...-G14 | 26,7 | 52,7 | | 75,1 | 63 | 97,6 | | | | | 90° | – | |
| VHEF-HS...53...-G14 | | | | | | | | | | | – | 45° | |

## Wymiary

**Wymiary – VHEF-HST.../VHEF-HS...** Pobieranie danych CAD www.festo.com

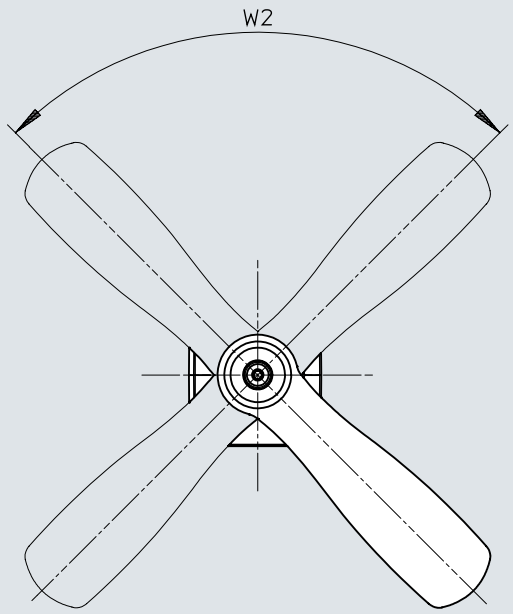


| | W2 |
|---|---|
| VHEF-HST...<br>VHEF-HS... | 90° |

## Wymiary

**Wymiary – Zawór 3/2 z dźwignią ręczną** Pobieranie danych CAD www.festo.com

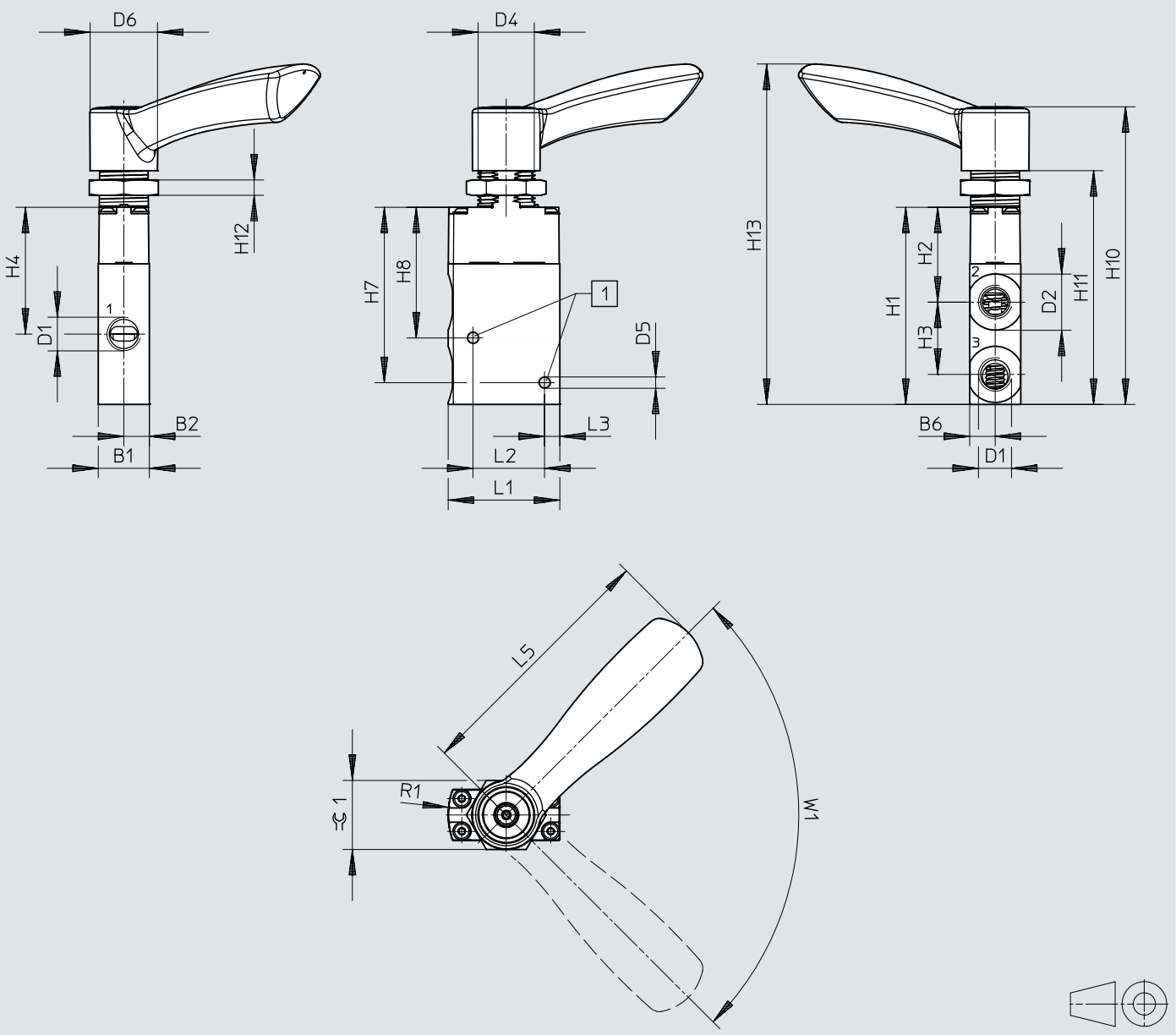


[1] Otwory montażowe dla śrub M4

| | B1 | B2 | B6 | D1 | D2 ø | D4 | D5 ø | D6 ø | H1 | H2 | H3 | H4 | H7 |
|---|---|---|---|---|---|---|---|---|---|---|---|---|---|
| VHEF-HT...32...-G18 | 20 | 10 | 10 | G1/8 | 16,5 | M22x1,5 | 4,4 | 26,4 | 77,1 | 37,1 | 28,3 | 49,6 | 68,6 |
| VHEF-HT...32...-G14 | | | | G1/4 | 22 | | | | | | | | |

| | H8 | H10 | H11 | H12 | H13 | L1 | L2 | L3 | L5 | R1 | W1 | ⏣ 1 |
|---|---|---|---|---|---|---|---|---|---|---|---|---|
| VHEF-HT...32...-G18 | 51,1 | 116,4 | 91,4 | 6 | 133,1 | 43,7 | 28 | 6 | 100,9 | 30 | 90° | SW27 |
| VHEF-HT...32...-G14 | | | | | | | | | | | | |

# Wymiary

**Wymiary – Zawór 5/2 i 5/3 z dźwignią ręczną** Pobieranie danych CAD www.festo.com

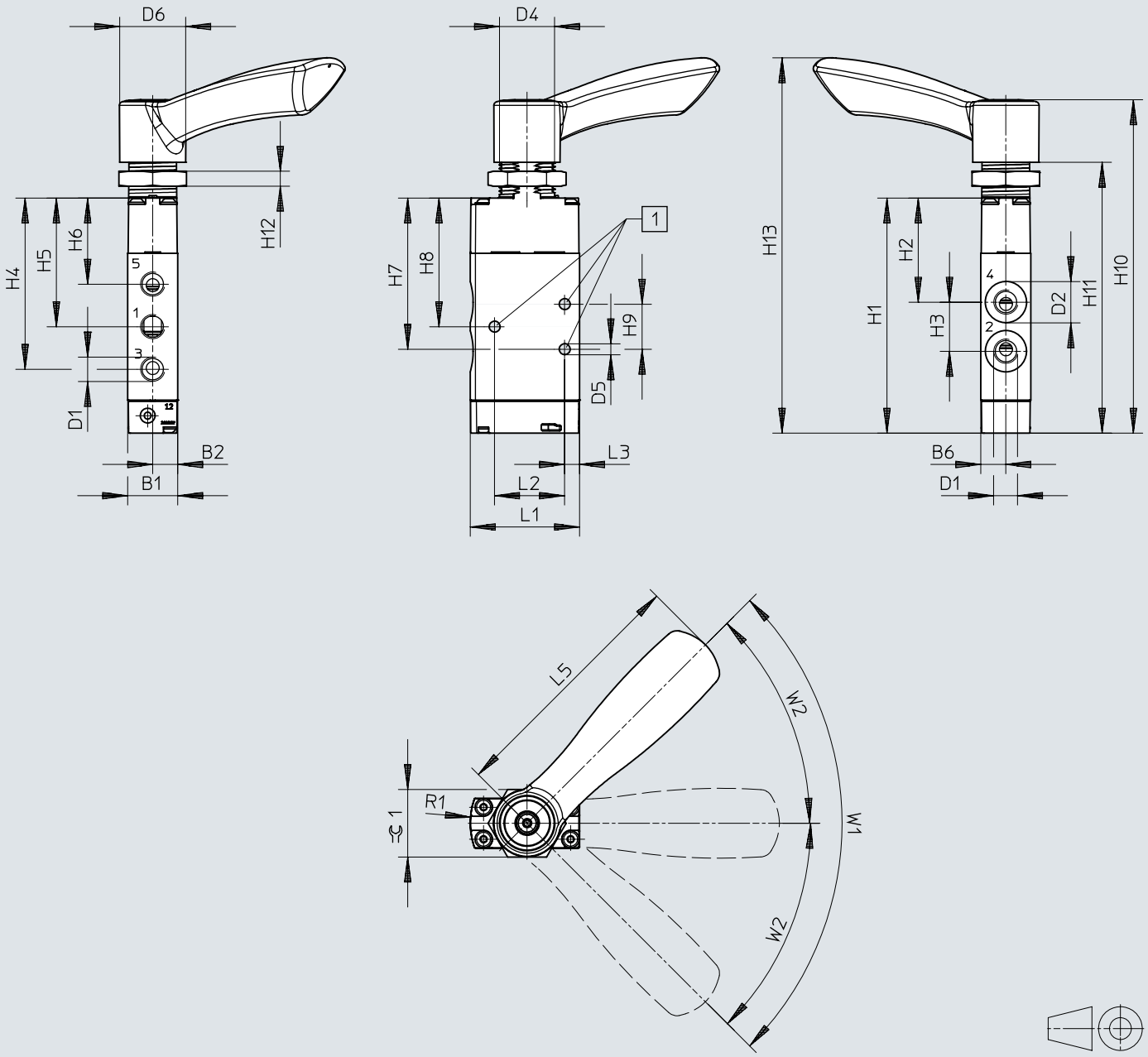


[1] Otwory montażowe dla śrub M4
[2] W1, stopień kątowy 90° dla zaworów 5/2 (2 pozycje przełączania)
[3] W2, stopień kątowy 2x45° dla zaworów 5/3 (3 pozycje przełączania)

## Wymiary

| | B1 | B2 | B6 | D1 | D2 ø | D4 | D5 ø | D6 ø | H1 | H2 | H3 | H4 | H5 | H6 |
|---|---|---|---|---|---|---|---|---|---|---|---|---|---|---|
| VHEF-H...52...-G18 | 20 | 10 | 10 | G1/8 | 16,5 | M22x1,5 | 4,4 | 26,4 | 94 | 41,7 | 19,6 | 68,5 | 51,5 | 34,5 |
| VHEF-H...53...-G18 | | | | G1/8 | | | | | | | | | | |
| VHEF-H...52...-G14 | | | | G1/4 | 22 | | | | 110,5 | 45,9 | 27,6 | 82,2 | 59,7 | 37,3 |
| VHEF-H...53...-G14 | | | | G1/4 | | | | | | | | | | |

| | H7 | H8 | H9 | H10 | H11 | H12 | H13 | L1 | L2 | L3 | L5 | R1 | W1 | W2 | ⫧ 1 |
|---|---|---|---|---|---|---|---|---|---|---|---|---|---|---|---|
| VHEF-HS...52...-G18 | 60,5 | 51,5 | 18 | 133,3 | 108,3 | 6 | 150 | 43,7 | 28 | 6 | 100,9 | 30 | 90° | – | SW27 |
| VHEF-HS...53...-G18 | | | | | | | | | | | | | – | 45° | |
| VHEF-HS...52...-G14 | 71,9 | 59,7 | 24,3 | 149,8 | 124,8 | 6 | 166,5 | | | | | | 90° | – | |
| VHEF-HS...53...-G14 | | | | | | | | | | | | | – | 45° | |

# Wymiary

**Wymiary – VHEF-HT.../VHEF-HS...** Pobieranie danych CAD www.festo.com

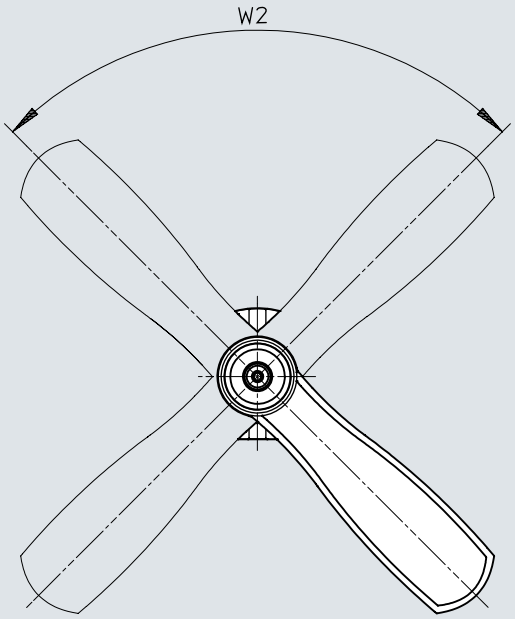


| | W2 |
|---|---|
| VHEF-HT... | 90° |
| VHEF-HS... | |

## Wymiary

**Wymiary – Zawór 3/2, zawór przełączający, boczny** Pobieranie danych CAD www.festo.com

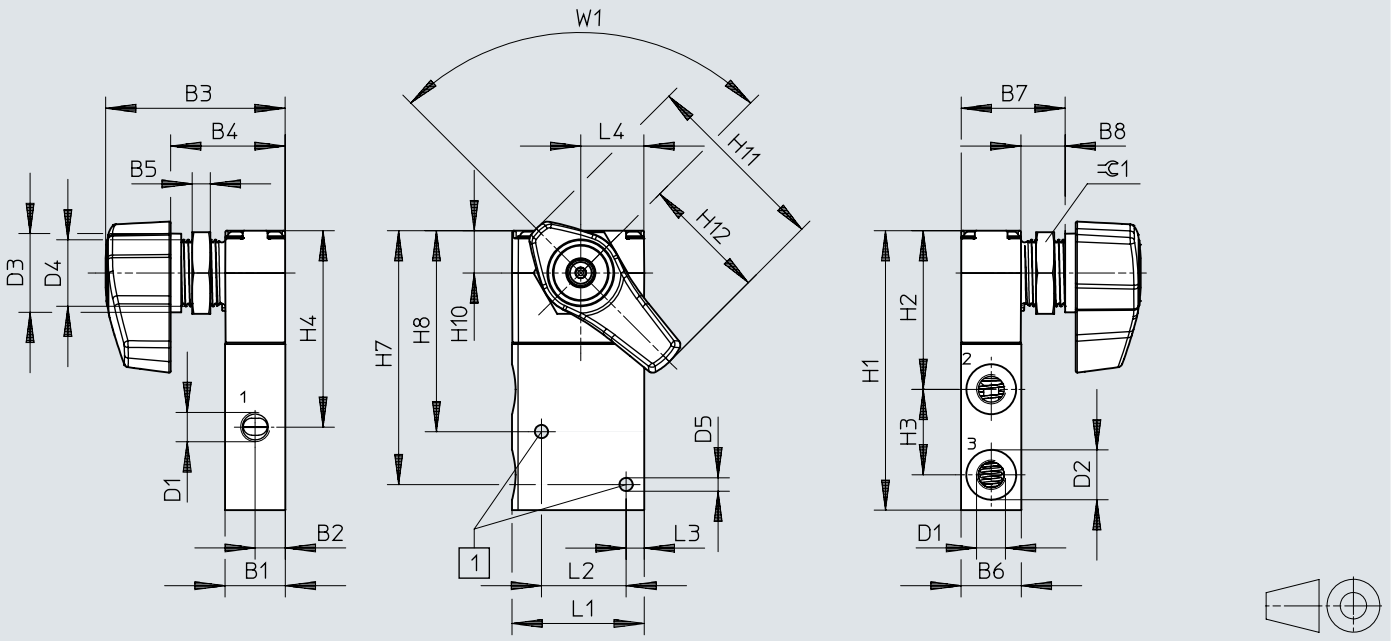


[1] Otwory montażowe dla śrub M4

| | B1 | B2 | B3 | B4 | B5 | B6 | B7 | B8 | D1 | D2 ø | D3 ø | D4 | D5 ø | H1 |
|---|---|---|---|---|---|---|---|---|---|---|---|---|---|---|
| VHEF-EST...32...G18 | 20 | 10 | 59,4 | 38 | 6 | 10 | 34,5 | 14,6 | G1/8 | 16,5 | 26 | M22x1,5 | 4,4 | 92,5 |
| VHEF-EST...32...G14 | | | | | | | | | G1/4 | 22 | | | | |

| | H2 | H3 | H4 | H7 | H8 | H10 | H11 | H12 | L1 | L2 | L3 | L4 | W1 | ≂C 1 |
|---|---|---|---|---|---|---|---|---|---|---|---|---|---|---|
| VHEF-EST...32...G18 | 52,5 | 28,3 | 65 | 84 | 66,5 | 14 | 62,2 | 41,5 | 43,7 | 28 | 6 | 20,9 | 90° | SW27 |
| VHEF-EST...32...G14 | | | | | | | | | | | | | | |

## Wymiary

**Wymiary – Zawór 5/2 i 5/3, zawór przełączający, boczny** Pobieranie danych CAD www.festo.com

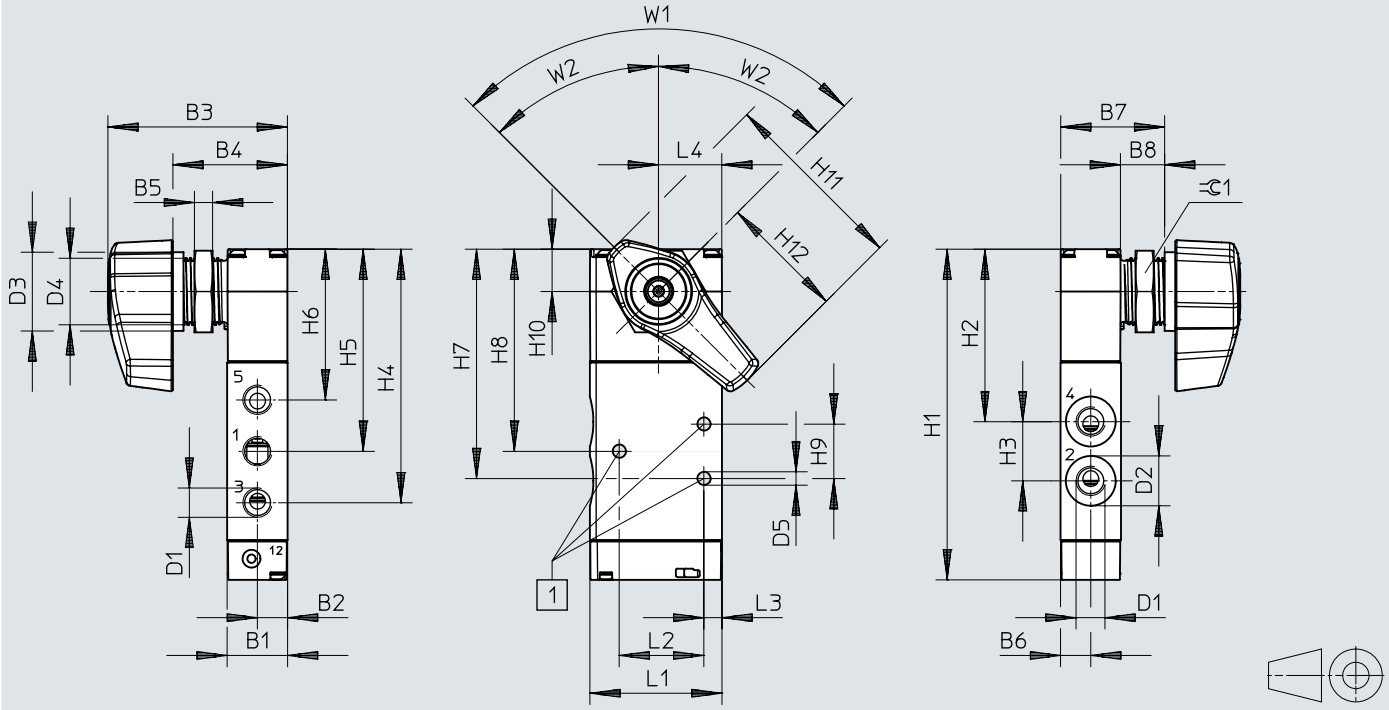


[1] Otwory montażowe dla śrub M4
[2] W1, stopień kątowy 90° dla zaworów 5/2 (2 pozycje przełączania)
[3] W2, stopień kątowy 2x45° dla zaworów 5/3 (3 pozycje przełączania)

| | B1 | B2 | B3 | B4 | B5 | B6 | B7 | B8 | D1 | D2 ø | D3 ø | D4 | D5 ø | H1 | H2 | H3 |
|---|---|---|---|---|---|---|---|---|---|---|---|---|---|---|---|---|
| VHEF-ES...52...-G18 | 20 | 10 | 59,4 | 38 | 6 | 10 | 34,5 | 14,6 | G1/8 | 16,5 | 26 | M22x1,5 | 4,4 | 109,4 | 57,1 | 19,6 |
| VHEF-ES...53...-G18 | | | | | | | | | G1/8 | | | | | | | |
| VHEF-ES...52...-G14 | | | | | | | | | G1/4 | 22 | | | | 125,9 | 61,3 | 27,6 |
| VHEF-ES...53...-G14 | | | | | | | | | G1/4 | | | | | | | |

| | H4 | H5 | H6 | H7 | H8 | H9 | H10 | H11 | H12 | L1 | L2 | L3 | L4 | W1 | W2 | =C 1 |
|---|---|---|---|---|---|---|---|---|---|---|---|---|---|---|---|---|
| VHEF-ES...52...-G18 | 83,9 | 66,9 | 49,9 | 75,9 | 66,9 | 18 | 14 | 62,2 | 41,5 | 43,7 | 28 | 6 | 20,9 | 90° | – | SW27 |
| VHEF-ES...53...-G18 | | | | | | | | | | | | | | – | 45° | |
| VHEF-ES...52...-G14 | 97,6 | 75,1 | 52,7 | 87,3 | 75,1 | 24,3 | | | | | | | | 90° | – | |
| VHEF-ES...53...-G14 | | | | | | | | | | | | | | – | 45° | |

## Wymiary

**Wymiary – VHEF-EST.../VHEF-ES...** Pobieranie danych CAD www.festo.com

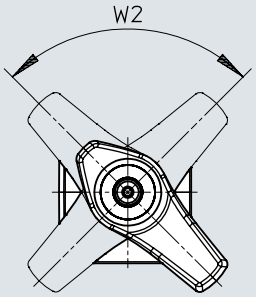


| | W2 |
|---|---|
| VHEF-EST... | 90° |

## Wymiary

**Wymiary – Zawór 3/2, zawór przełączający** Pobieranie danych CAD www.festo.com

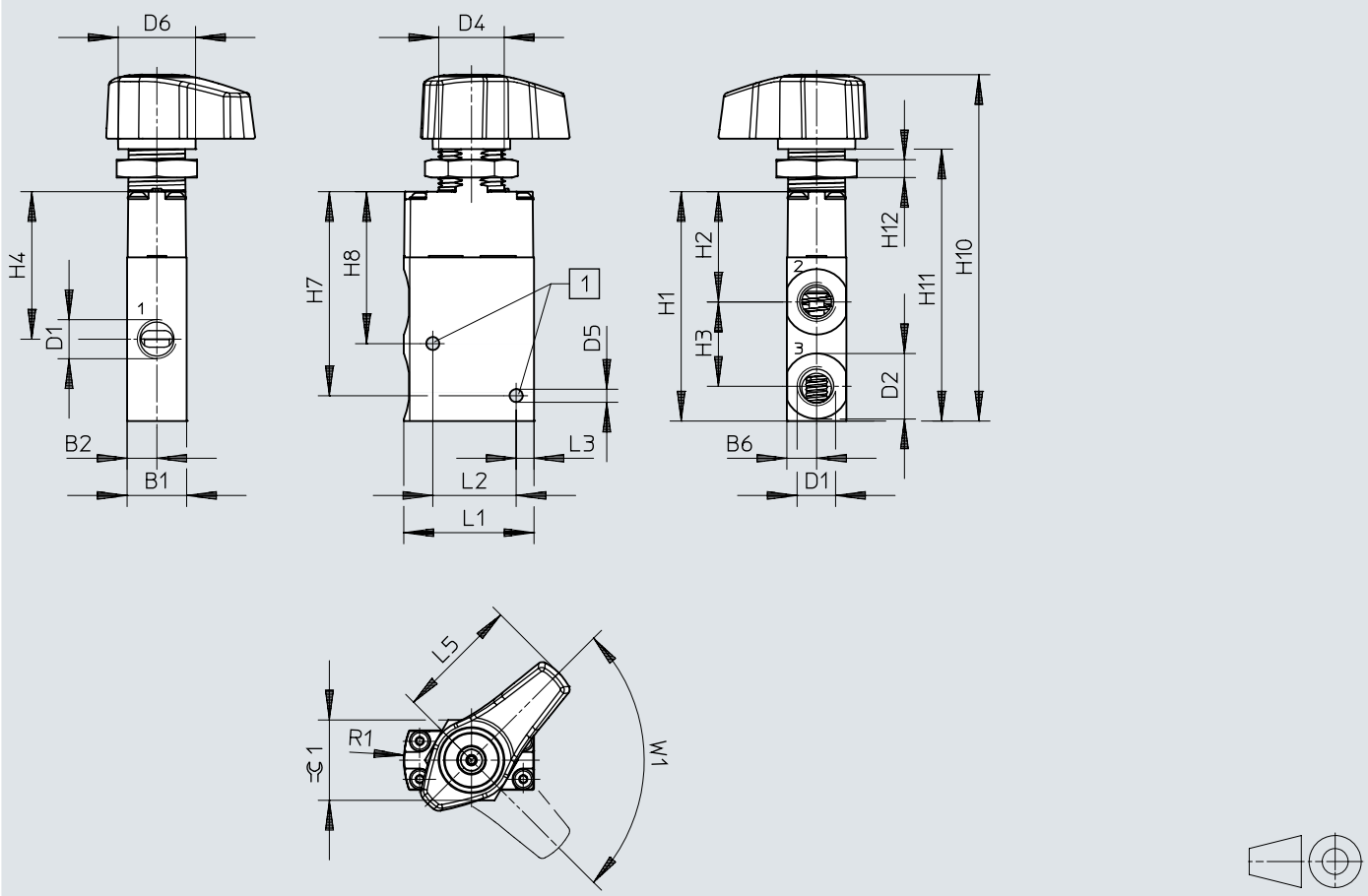


[1] Otwory montażowe dla śrub M4

| | B1 | B2 | B6 | D1 | D2 ø | D4 | D5 ø | D6 ø | H1 | H2 | H3 | H4 |
|---|---|---|---|---|---|---|---|---|---|---|---|---|
| VHEF-ET...32...G18 | 20 | 10 | 10 | G1/8 | 16,5 | M22x1,5 | 4,4 | 26 | 77,1 | 37,1 | 28,3 | 49,6 |
| VHEF-ET...32...G14 | | | | G1/4 | 22 | | | | | | | |

| | H7 | H8 | H10 | H11 | H12 | L1 | L2 | L3 | L5 | R1 | W1 | ⊂ 1 |
|---|---|---|---|---|---|---|---|---|---|---|---|---|
| VHEF-ET...32...G18 | 68,6 | 51,1 | 116,5 | 91,5 | 6 | 43,7 | 28 | 6 | 41,5 | 30 | 90° | SW27 |
| VHEF-ET...32...G14 | | | | | | | | | | | | |

## Wymiary

**Wymiary – Zawór 5/2 i 5/3, zawór przełączający** Pobieranie danych CAD www.festo.com

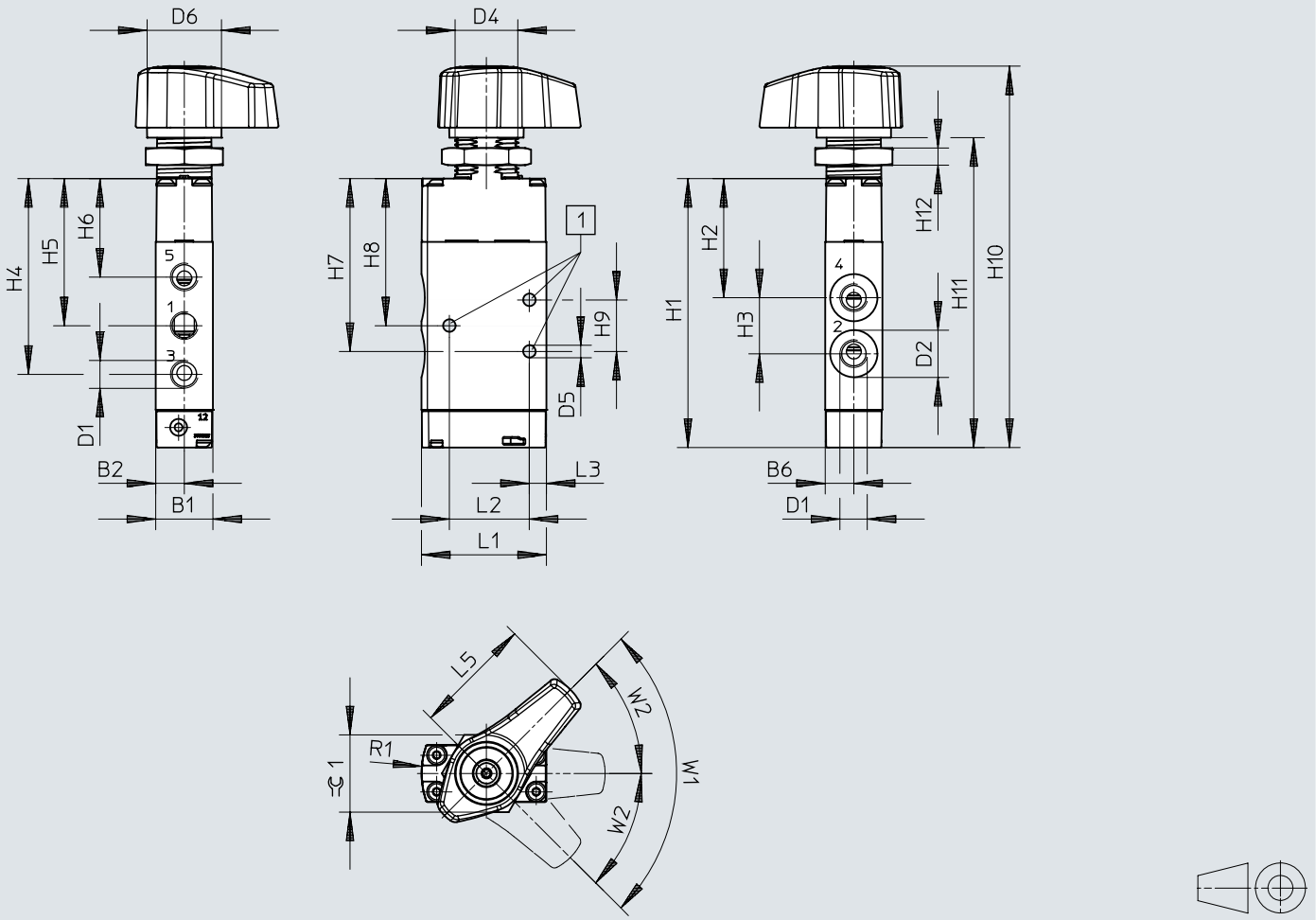


[1] Otwory montażowe dla śrub M4
[2] W1, stopień kątowy 90° dla zaworów 5/2 (2 pozycje przełączania)
[3] W2, stopień kątowy 2x45° dla zaworów 5/3 (3 pozycje przełączania)

| | B1 | B2 | B6 | D1 | D2 ø | D4 | D5 ø | D6 ø | H1 | H2 | H3 | H4 | H5 | H6 |
|---|---|---|---|---|---|---|---|---|---|---|---|---|---|---|
| VHEF-E...52...-G18 | 20 | 10 | 10 | G1/8 | 16,5 | M22x1,5 | 4,4 | 26 | 94 | 41,7 | 19,6 | 68,5 | 51,5 | 34,5 |
| VHEF-E...53...-G18 | | | | G1/8 | | | | | | | | | | |
| VHEF-E...52...-G14 | | | | G1/4 | 22 | | | | 110,5 | 45,9 | 27,6 | 82,2 | 59,7 | 37,3 |
| VHEF-E...53...-G14 | | | | G1/4 | | | | | | | | | | |

| | H7 | H8 | H9 | H10 | H11 | H12 | L1 | L2 | L3 | L5 | R1 | W1 | W2 | ⫧ 1 |
|---|---|---|---|---|---|---|---|---|---|---|---|---|---|---|
| VHEF-E...52...-G18 | 60,5 | 51,5 | 18 | 133,3 | 108,3 | 6 | 43,7 | 28 | 6 | 41,5 | 30 | 90° | – | SW27 |
| VHEF-E...53...-G18 | | | | | | | | | | | | – | 45° | |
| VHEF-E...52...-G14 | 71,9 | 59,7 | 24,3 | 149,8 | 124,8 | | | | | | | 90° | – | |
| VHEF-E...53...-G14 | | | | | | | | | | | | – | 45° | |

## Wymiary

**Wymiary – VHEF-ET.../VHEF-E..** Pobieranie danych CAD www.festo.com

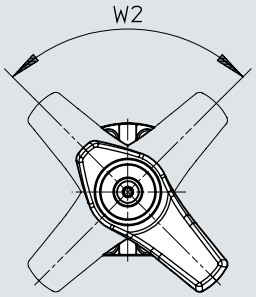


| | W2 |
|---|---|
| VHEF-ET... | 90° |
| VHEF-E... | |

# Dane do zamówienia

**Zawór z przyciskiem**

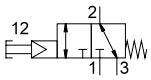


| Funkcja zaworu | Normalny przepływ nominalny (znormalizowany zgodnie z DIN 1343) | Zasilanie pilotów | Waga produktu | Nr części | Typ |
|---|---|---|---|---|---|
| 3/2 otwarty/zamknięty, monostabilny | 750 l/min | Wew. | 168 g | **5299705** | **VHEF-PTC-M32-M-G18** |
| | 870 l/min | | 161 g | **5299711** | **VHEF-PTC-M32-M-G14** |

**Zawór z przyciskiem**

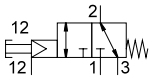


| Funkcja zaworu | Normalny przepływ nominalny (znormalizowany zgodnie z DIN 1343) | Zasilanie pilotów | Waga produktu | Nr części | Typ |
|---|---|---|---|---|---|
| 3/2 otwarty/zamknięty, monostabilny | 750 l/min | Zew. | 168 g | **5299706** | **VHEF-PTCZ-M32-M-G18** |
| | 870 l/min | | 161 g | **5299712** | **VHEF-PTCZ-M32-M-G14** |

**Zawór z przyciskiem**

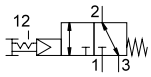


| Funkcja zaworu | Normalny przepływ nominalny (znormalizowany zgodnie z DIN 1343) | Zasilanie pilotów | Waga produktu | Nr części | Typ |
|---|---|---|---|---|---|
| 3/2-drogowy, bistabilny | 750 l/min | Wew. | 168 g | **5299707** | **VHEF-PTC-B32-G18** |
| | 870 l/min | | 161 g | **5299713** | **VHEF-PTC-B32-G14** |

**Zawór z przyciskiem**

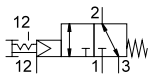


| Funkcja zaworu | Normalny przepływ nominalny (znormalizowany zgodnie z DIN 1343) | Zasilanie pilotów | Waga produktu | Nr części | Typ |
|---|---|---|---|---|---|
| 3/2-drogowy, bistabilny | 750 l/min | Zew. | 168 g | **5299708** | **VHEF-PTCZ-B32-G18** |
| | 870 l/min | | 161 g | **5299714** | **VHEF-PTCZ-B32-G14** |

**Zawór z przyciskiem**

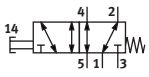


| Funkcja zaworu | Normalny przepływ nominalny (znormalizowany zgodnie z DIN 1343) | Zasilanie pilotów | Waga produktu | Nr części | Typ |
|---|---|---|---|---|---|
| 5/2 monostabilny | 750 l/min | Wew. | 182 g | **5299709** | **VHEF-P-M52-M-G18** |
| | 1 200 l/min | | 215 g | **5299715** | **VHEF-P-M52-M-G14** |

# Dane do zamówienia

**Zawór z przyciskiem**

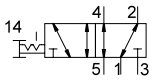


| Funkcja zaworu | Normalny przepływ nominalny (znormalizowany zgodnie z DIN 1343) | Zasilanie pilotów | Waga produktu | Nr części | Typ |
|---|---|---|---|---|---|
| 5/2-drogowy, bistabilny | 750 l/min | Wew. | 182 g | **5299710** | **VHEF-P-B52-G18** |
| | 1 200 l/min | | 215 g | **5299716** | **VHEF-P-B52-G14** |

**Zawór z dźwignią wahliwą**

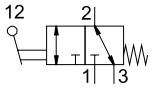


| Funkcja zaworu | Normalny przepływ nominalny (znormalizowany zgodnie z DIN 1343) | Zasilanie pilotów | Waga produktu | Nr części | Typ |
|---|---|---|---|---|---|
| 3/2 otwarty/zamknięty, monostabilny | 750 l/min | Wew. | 174 g | **5300036** | **VHEF-VT-M32-M-G18** |
| | 870 l/min | | 181 g | **5300038** | **VHEF-VT-M32-M-G14** |

**Zawór z dźwignią wahliwą**

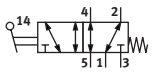


| Funkcja zaworu | Normalny przepływ nominalny (znormalizowany zgodnie z DIN 1343) | Zasilanie pilotów | Waga produktu | Nr części | Typ |
|---|---|---|---|---|---|
| 5/2 monostabilny | 750 l/min | Wew. | 208 g | **5300032** | **VHEF-V-M52-M-G18** |
| | 1 200 l/min | | 240 g | **5300034** | **VHEF-V-M52-M-G14** |

**Zawór z dźwignią wahliwą**

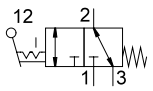


| Funkcja zaworu | Normalny przepływ nominalny (znormalizowany zgodnie z DIN 1343) | Zasilanie pilotów | Waga produktu | Nr części | Typ |
|---|---|---|---|---|---|
| 3/2-drogowy, bistabilny | 750 l/min | Wew. | 174 g | **5300037** | **VHEF-VT-B32-G18** |
| | 870 l/min | | 181 g | **5300039** | **VHEF-VT-B32-G14** |

**Zawór z dźwignią wahliwą**

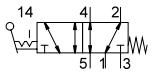


| Funkcja zaworu | Normalny przepływ nominalny (znormalizowany zgodnie z DIN 1343) | Zasilanie pilotów | Waga produktu | Nr części | Typ |
|---|---|---|---|---|---|
| 5/2-drogowy, bistabilny | 750 l/min | Wew. | 208 g | **5300033** | **VHEF-V-B52-G18** |
| | 1 200 l/min | | 240 g | **5300035** | **VHEF-V-B52-G14** |

# Dane do zamówienia

**Zawór z przyciskiem dźwigniowym**

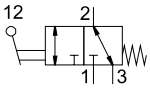


| Funkcja zaworu | Normalny przepływ nominalny (znormalizowany zgodnie z DIN 1343) | Zasilanie pilotów | Waga produktu | Nr części | Typ |
|---|---|---|---|---|---|
| 3/2 otwarty/zamknięty, monostabilny | 750 l/min | Wew. | 156 g | **4500009** | **VHEF-LT-M32-M-G18** |
| | 870 l/min | | 150 g | **4500008** | **VHEF-LT-M32-M-G14** |

**Zawór z przyciskiem dźwigniowym**

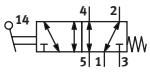


| Funkcja zaworu | Normalny przepływ nominalny (znormalizowany zgodnie z DIN 1343) | Zasilanie pilotów | Waga produktu | Nr części | Typ |
|---|---|---|---|---|---|
| 5/2 monostabilny | 750 l/min | Wew. | 185 g | **4500001** | **VHEF-L-M52-M-G18** |
| | 1 200 l/min | | 218 g | **4500000** | **VHEF-L-M52-M-G14** |

**Zawór z przyciskiem dźwigniowym**

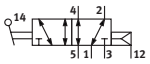


| Funkcja zaworu | Normalny przepływ nominalny (znormalizowany zgodnie z DIN 1343) | Zasilanie pilotów | Waga produktu | Nr części | Typ |
|---|---|---|---|---|---|
| 5/2 monostabilny | 750 l/min | Wew. | 184 g | **4500005** | **VHEF-L-M52-E-G18** |
| | 1 200 l/min | | 217 g | **4500004** | **VHEF-L-M52-E-G14** |

**Zawór z dźwignią ręczną, boczny**

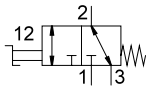


| Funkcja zaworu | Normalny przepływ nominalny (znormalizowany zgodnie z DIN 1343) | Zasilanie pilotów | Waga produktu | Nr części | Typ |
|---|---|---|---|---|---|
| 3/2 otwarty/zamknięty, monostabilny | 750 l/min | Wew. | 206 g | **4106806** | **VHEF-EST-M32-M-G18** |
| | | | 236 g | **4165853** | **VHEF-HST-M32-M-G18** |
| | | | | **8080936** | **VHEF-HT-M32-M-G18** |
| | 870 l/min | | 200 g | **4106807** | **VHEF-EST-M32-M-G14** |
| | | | 230 g | **4165854** | **VHEF-HST-M32-M-G14** |
| | | | | **8081000** | **VHEF-HT-M32-M-G14** |

**Zawór z dźwignią ręczną, boczny**

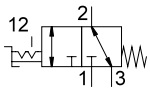


| Funkcja zaworu | Normalny przepływ nominalny (znormalizowany zgodnie z DIN 1343) | Zasilanie pilotów | Waga produktu | Nr części | Typ |
|---|---|---|---|---|---|
| 3/2-drogowy, bistabilny | 750 l/min | Wew. | 206 g | **4106814** | **VHEF-EST-B32-G18** |
| | | | | **8080964** | **VHEF-ET-B32-G18** |
| | | | 236 g | **8080940** | **VHEF-HT-B32-G18** |
| | | | | **4165861** | **VHEF-HST-B32-G18** |
| | 870 l/min | | 200 g | **4106815** | **VHEF-EST-B32-G14** |
| | | | | **8080963** | **VHEF-ET-B32-G14** |

# Dane do zamówienia

**Zawór z dźwignią ręczną, boczny**

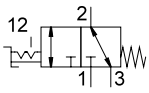


| Funkcja zaworu | Normalny przepływ nominalny (znormalizowany zgodnie z DIN 1343) | Zasilanie pilotów | Waga produktu | Nr części | Typ |
|---|---|---|---|---|---|
| 3/2-drogowy, bistabilny | 870 l/min | Wew. | 230 g | **4165862** | **VHEF-HST-B32-G14** |
| | | | | **8080939** | **VHEF-HT-B32-G14** |

**Zawór z dźwignią ręczną, boczny**

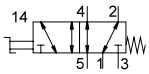


| Funkcja zaworu | Normalny przepływ nominalny (znormalizowany zgodnie z DIN 1343) | Zasilanie pilotów | Waga produktu | Nr części | Typ |
|---|---|---|---|---|---|
| 5/2 monostabilny | 750 l/min | Wew. | 235 g | **8080972** | **VHEF-E-M52-M-G18** |
| | | | | **4106808** | **VHEF-ES-M52-M-G18** |
| | | | 265 g | **4165855** | **VHEF-HS-M52-M-G18** |
| | | | | **8081001** | **VHEF-H-M52-M-G18** |
| | 1 200 l/min | | 268 g | **8080971** | **VHEF-E-M52-M-G14** |
| | | | | **4106809** | **VHEF-ES-M52-M-G14** |
| | | | 298 g | **4165856** | **VHEF-HS-M52-M-G14** |
| | | | | **8081006** | **VHEF-H-M52-M-G14** |

**Zawór z dźwignią ręczną, boczny**

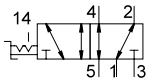


| Funkcja zaworu | Normalny przepływ nominalny (znormalizowany zgodnie z DIN 1343) | Zasilanie pilotów | Waga produktu | Nr części | Typ |
|---|---|---|---|---|---|
| 5/2-drogowy, bistabilny | 750 l/min | Wew. | 235 g | **4106816** | **VHEF-ES-B52-G18** |
| | | | | **8080960** | **VHEF-E-B52-G18** |
| | | | 265 g | **8080932** | **VHEF-H-B52-G18** |
| | | | | **4165863** | **VHEF-HS-B52-G18** |
| | 1 200 l/min | | 268 g | **8080959** | **VHEF-E-B52-G14** |
| | | | | **4106817** | **VHEF-ES-B52-G14** |
| | | | 298 g | **8080931** | **VHEF-H-B52-G14** |
| | | | | **4165864** | **VHEF-HS-B52-G14** |

**Zawór z dźwignią ręczną, boczny**

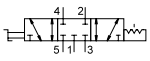


| Funkcja zaworu | Normalny przepływ nominalny (znormalizowany zgodnie z DIN 1343) | Zasilanie pilotów | Waga produktu | Nr części | Typ |
|---|---|---|---|---|---|
| 5/3 zamknięty | 700 l/min | Wew. | 235 g | **8080976** | **VHEF-E-B53C-G18** |
| | | | | **4106818** | **VHEF-ES-B53C-G18** |
| | | | 265 g | **8080945** | **VHEF-H-B53C-G18** |
| | | | | **4165865** | **VHEF-HS-B53C-G18** |
| | 1 200 l/min | | 268 g | **4106819** | **VHEF-ES-B53C-G14** |
| | | | | **8080975** | **VHEF-E-B53C-G14** |
| | | | 298 g | **8080943** | **VHEF-H-B53C-G14** |
| | | | | **4165866** | **VHEF-HS-B53C-G14** |

# Dane do zamówienia

**Zawór z dźwignią ręczną, boczny**

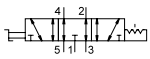

| Funkcja zaworu | Normalny przepływ nominalny (znormalizowany zgodnie z DIN 1343) | Zasilanie pilotów | Waga produktu | Nr części | Typ |
|---|---|---|---|---|---|
| 5/3 odpowietrzony | 530 l/min | Wew. | 235 g | **8080980** | **VHEF-E-B53E-G18** |
| | | | | **4106820** | **VHEF-ES-B53E-G18** |
| | | | 265 g | **8080948** | **VHEF-H-B53E-G18** |
| | | | | **4165867** | **VHEF-HS-B53E-G18** |
| | 750 l/min | | 268 g | **8080979** | **VHEF-E-B53E-G14** |
| | | | 298 g | **8080947** | **VHEF-H-B53E-G14** |
| | 900 l/min | | 268 g | **4106821** | **VHEF-ES-B53E-G14** |
| | | | 298 g | **4165868** | **VHEF-HS-B53E-G14** |

**Zawór z dźwignią ręczną, boczny**

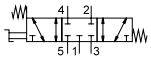

| Funkcja zaworu | Normalny przepływ nominalny (znormalizowany zgodnie z DIN 1343) | Zasilanie pilotów | Waga produktu | Nr części | Typ |
|---|---|---|---|---|---|
| 5/3 zamknięty | 700 l/min | Wew. | 235 g | **8080984** | **VHEF-E-P53C-M-G18** |
| | | | | **4106810** | **VHEF-ES-P53C-M-G18** |
| | | | 265 g | **4165857** | **VHEF-HS-P53C-M-G18** |
| | | | | **8080952** | **VHEF-H-P53C-M-G18** |
| | 1 200 l/min | | 268 g | **8080983** | **VHEF-E-P53C-M-G14** |
| | | | | **4106811** | **VHEF-ES-P53C-M-G14** |
| | | | 298 g | **8080951** | **VHEF-H-P53C-M-G14** |
| | | | | **4165858** | **VHEF-HS-P53C-M-G14** |

**Zawór z dźwignią ręczną, boczny**

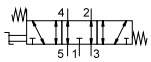

| Funkcja zaworu | Normalny przepływ nominalny (znormalizowany zgodnie z DIN 1343) | Zasilanie pilotów | Waga produktu | Nr części | Typ |
|---|---|---|---|---|---|
| 5/3 odpowietrzony | 530 l/min | Wew. | 235 g | **8080988** | **VHEF-E-P53E-M-G18** |
| | | | | **4106812** | **VHEF-ES-P53E-M-G18** |
| | | | 265 g | **8080956** | **VHEF-H-P53E-M-G18** |
| | | | | **4165859** | **VHEF-HS-P53E-M-G18** |
| | 750 l/min | | 268 g | **8080987** | **VHEF-E-P53E-M-G14** |
| | | | 298 g | **8080955** | **VHEF-H-P53E-M-G14** |
| | 900 l/min | | 268 g | **4106813** | **VHEF-ES-P53E-M-G14** |
| | | | 298 g | **4165860** | **VHEF-HS-P53E-M-G14** |

# Przegląd urządzeń peryferyjnych

**Przegląd urządzeń peryferyjnych dla zaworu z przyciskiem, uruchamianie ręczne 3/2**

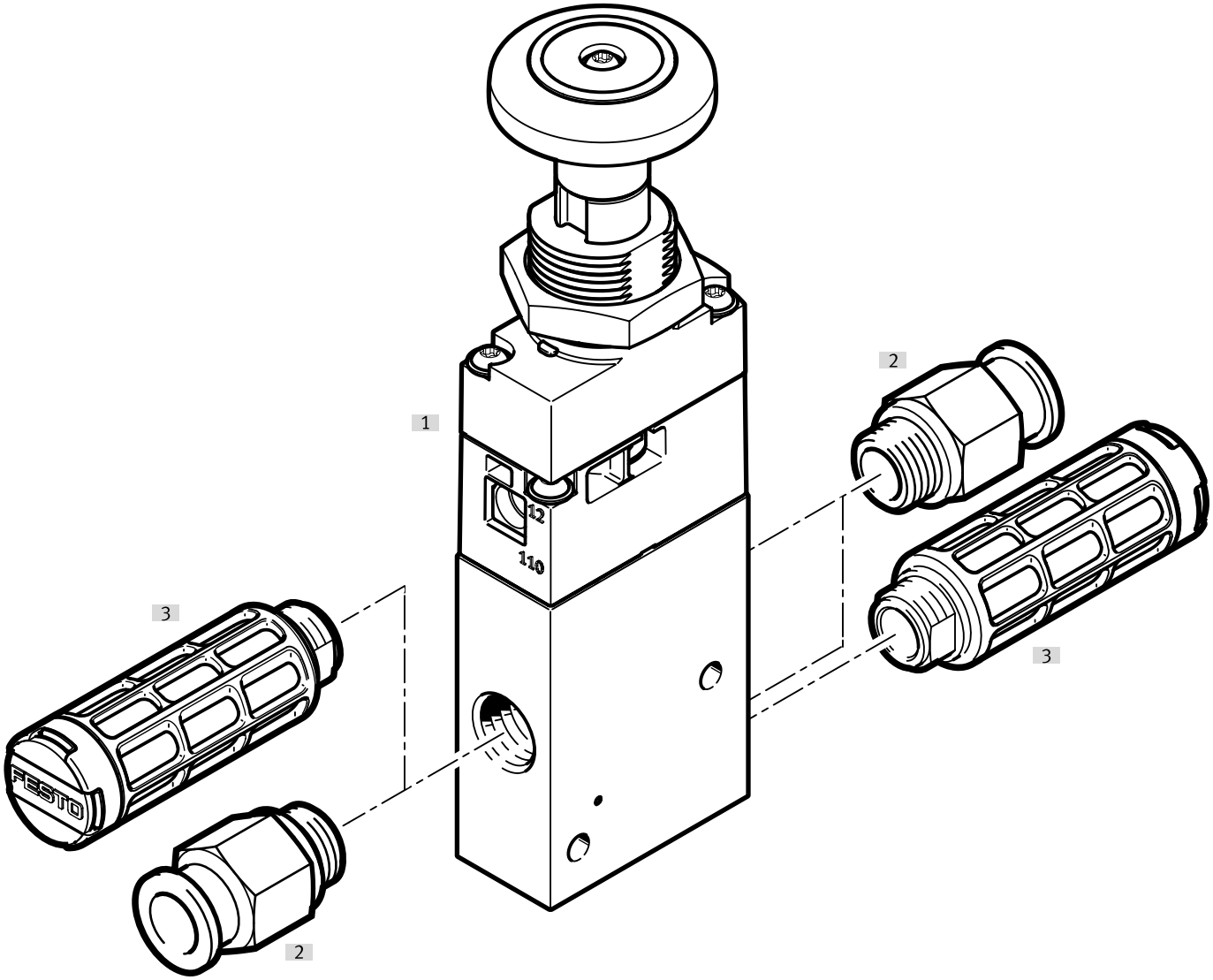


| Osprzęt | | | → Strona/Internet |
|---|---|---|---|
| | Typ/kod zamówieniowy | Opis | |
| [1] | Zawór 3/2 | VHEF-PTC-M32... , VHEF-PTCZ-M32... | |
| [2] | Złącze | Do przyłączy powietrza roboczego / przyłączy odpowietrzenia (1, 3, 5) i przyłączy roboczych (2, 4) | |
| [3] | Tłumik hałasu | Do przyłączy odpowietrzenia (3, 5) | 57 |

# Przegląd urządzeń peryferyjnych

**Przegląd urządzeń peryferyjnych dla zaworu z przyciskiem, uruchamianie ręczne 5/2**

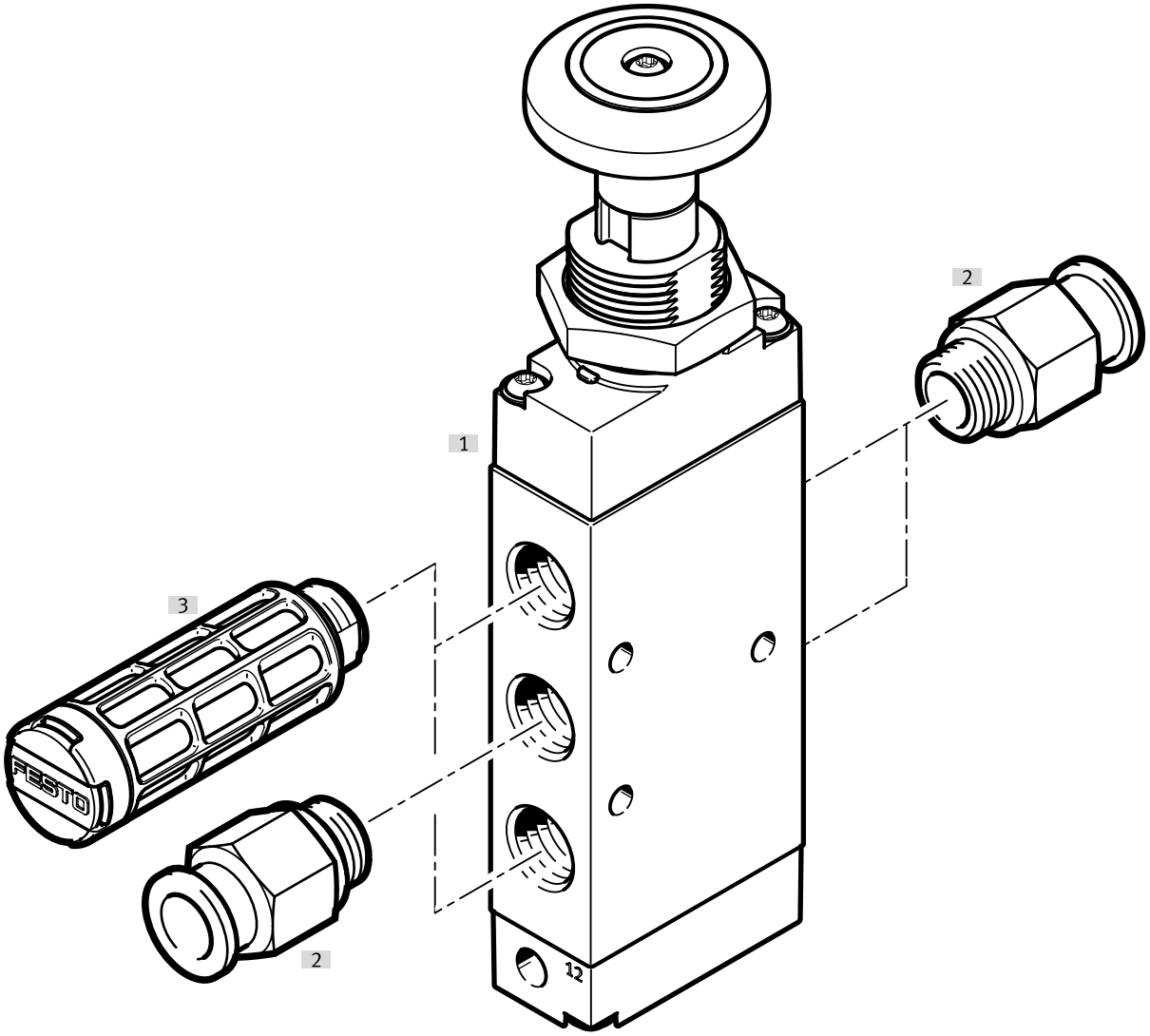


| Osprzęt | | | → Strona/Internet |
|---|---|---|---|
| | Typ/kod zamówieniowy | Opis | |
| [1] | Zawór 5/2 | VHEF-P-M52... | |
| [2] | Złącze | Do przyłączy powietrza roboczego / przyłączy odpowietrzenia (1, 3, 5) i przyłączy roboczych (2, 4) | |
| [3] | Tłumik hałasu | Do przyłączy odpowietrzenia (3, 5) | 57 |

# Przegląd urządzeń peryferyjnych

**Przegląd urządzeń peryferyjnych do zaworu z dźwignią wahliwą, uruchamianie ręczne 3/2**

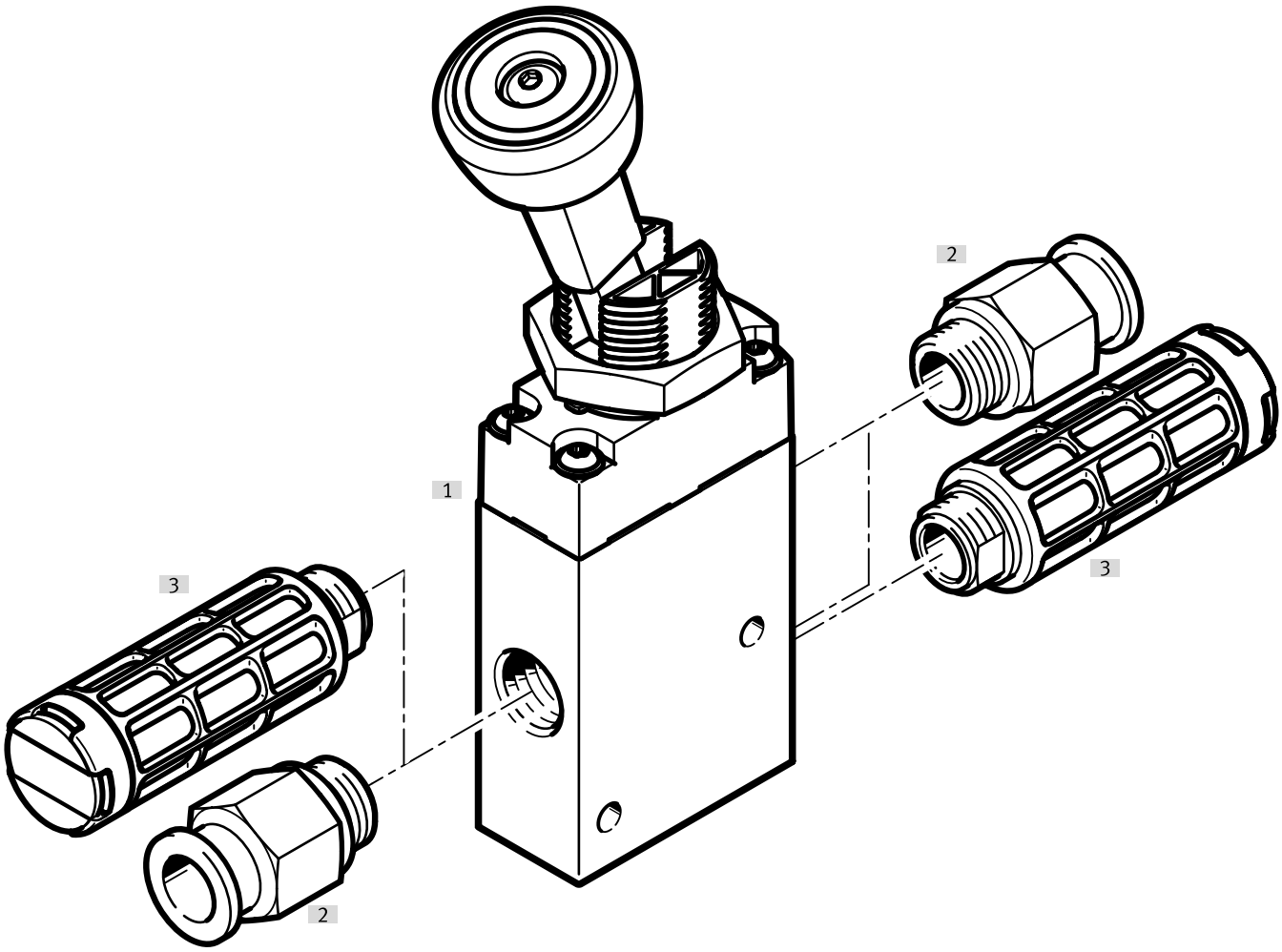


| Osprzęt | | | → Strona/Internet |
|---|---|---|---|
| | Typ/kod zamówieniowy | Opis | |
| [1] | Zawór 3/2 | VHEF-VT-M32... , VHEF-VT-B32... | |
| [2] | Złącze | Do przyłączy powietrza roboczego / przyłączy odpowietrzenia (1, 3, 5) i przyłączy roboczych (2, 4) | |
| [3] | Tłumik hałasu | Do przyłączy odpowietrzenia (3, 5) | 57 |

# Przegląd urządzeń peryferyjnych

**Przegląd urządzeń peryferyjnych do zaworu z dźwignią wahliwą, uruchamianie ręczne 5/2**

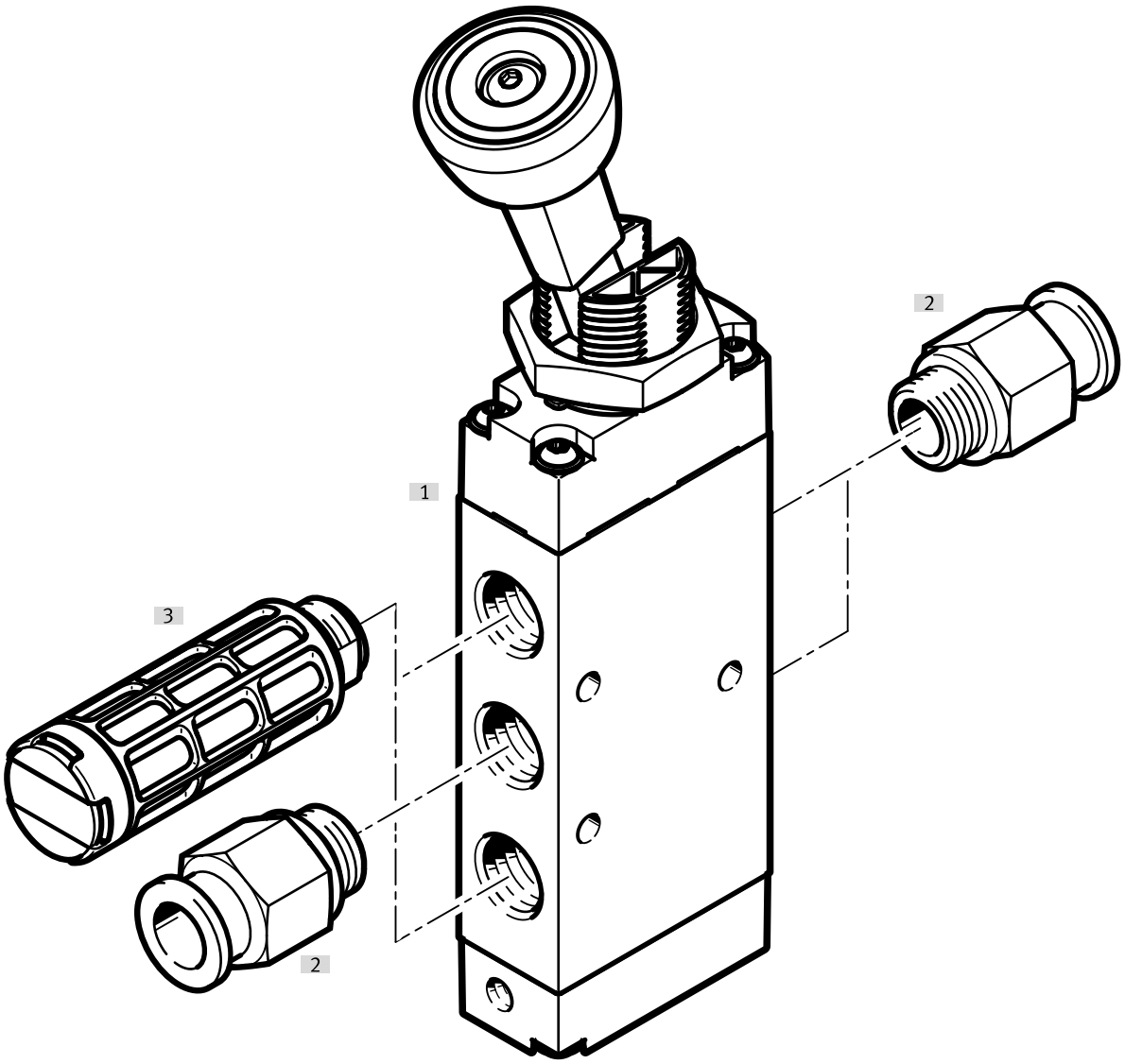


| Osprzęt | | | → Strona/Internet |
|---|---|---|---|
| | Typ/kod zamówieniowy | Opis | |
| [1] | Zawór 5/2 | VHEF-V-M52... , VHEF-V-B52... | |
| [2] | Złącze | Do przyłączy powietrza roboczego / przyłączy odpowietrzenia (1, 3, 5) i przyłączy roboczych (2, 4) | |
| [3] | Tłumik hałasu | Do przyłączy odpowietrzenia (3, 5) | 57 |

# Przegląd urządzeń peryferyjnych

**Przegląd urządzeń peryferyjnych dla zaworu z przyciskiem dźwigniowym, uruchamianie ręczne 3/2**

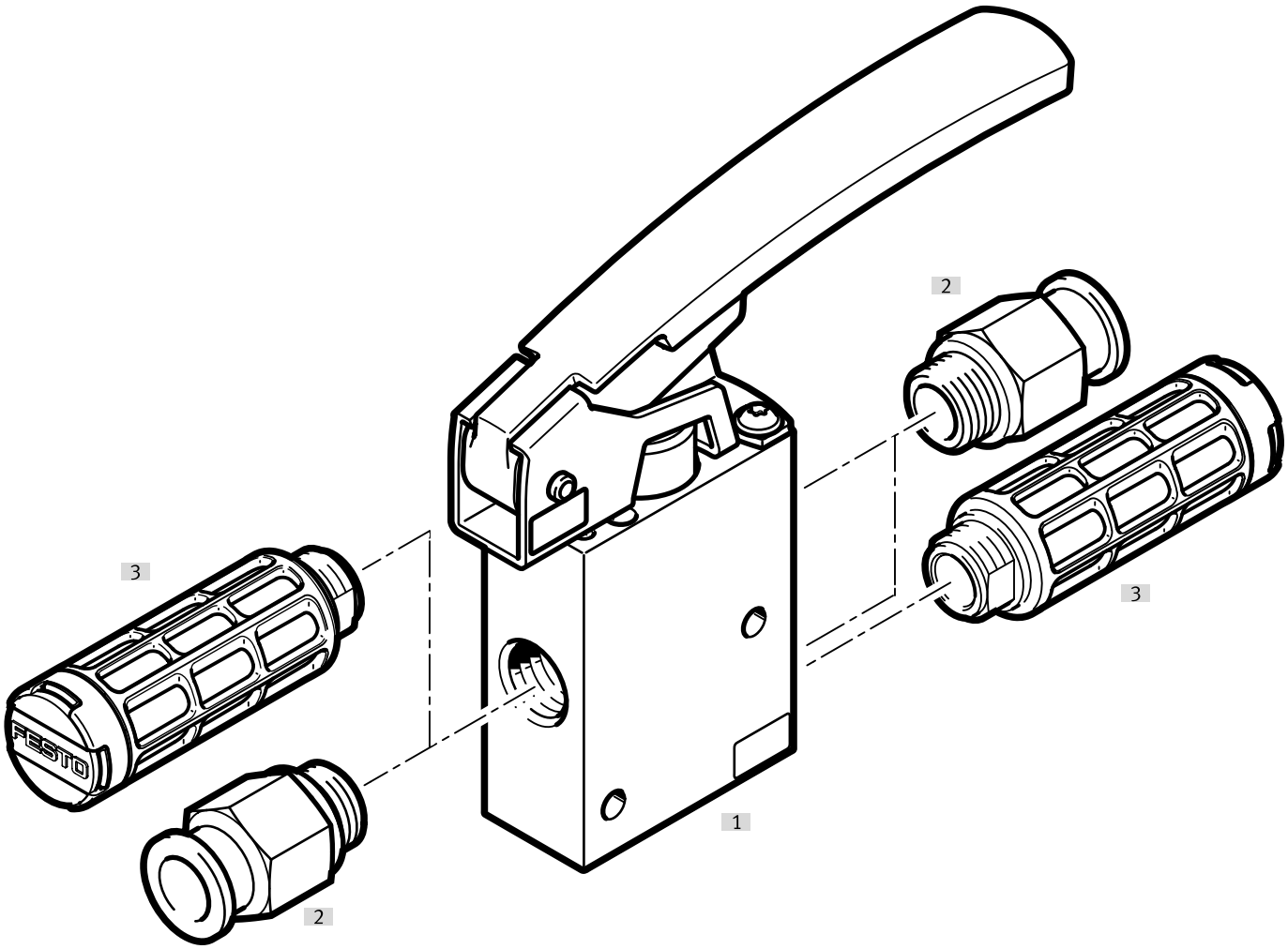


| Osprzęt | | | → Strona/Internet |
|---|---|---|---|
| | Typ/kod zamówieniowy | Opis | |
| [1] | Zawór 3/2 | VHEF-LT-M32... | |
| [2] | Złącze | Do przyłączy powietrza roboczego / przyłączy odpowietrzenia (1, 3, 5) i przyłączy roboczych (2, 4) | |
| [3] | Tłumik hałasu | Do przyłączy odpowietrzenia (3, 5) | 57 |

# Przegląd urządzeń peryferyjnych

**Przegląd urządzeń peryferyjnych dla zaworu z przyciskiem dźwigniowym, uruchamianie ręczne 5/2**

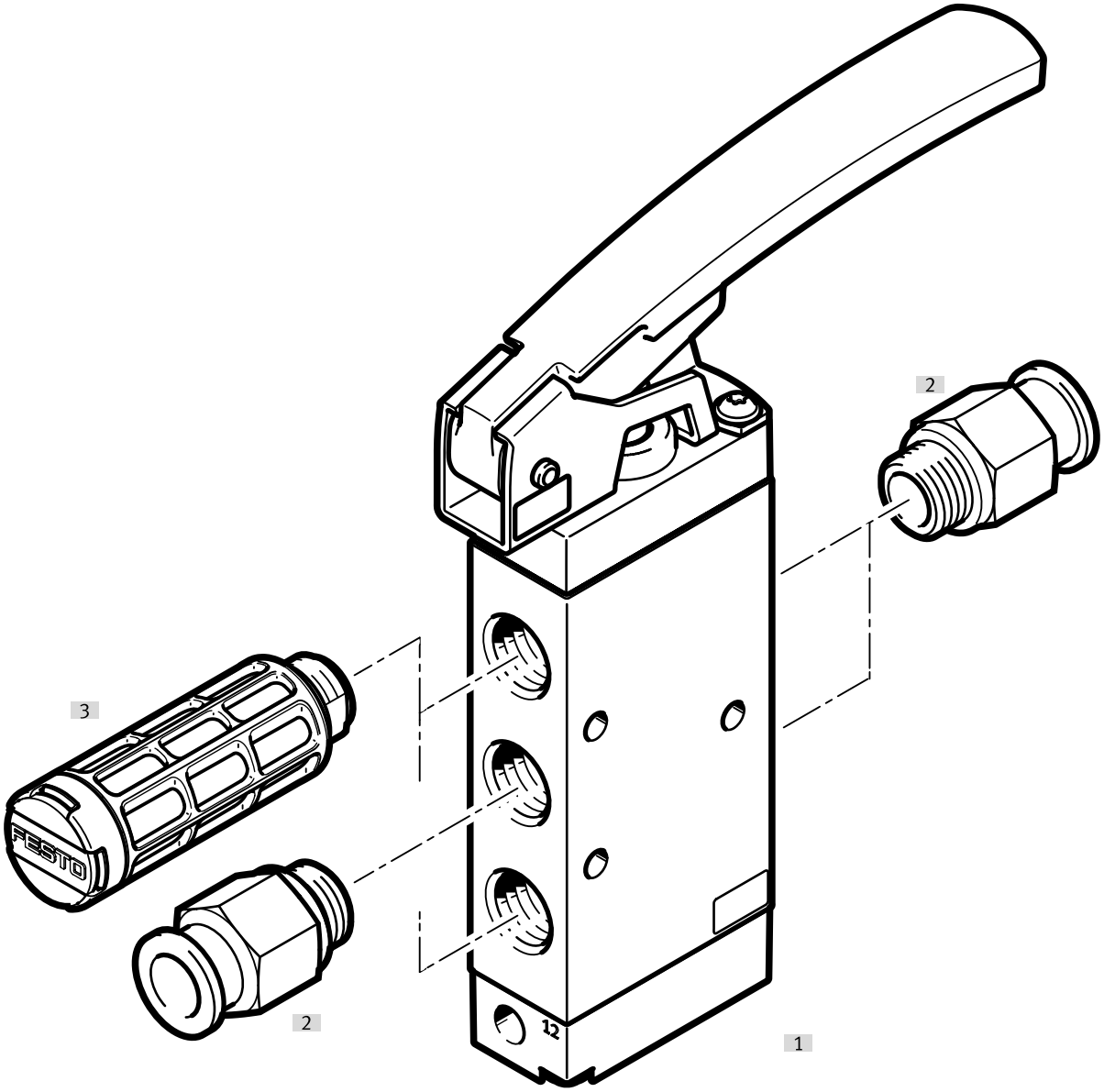


| Osprzęt | | | → Strona/Internet |
|---|---|---|---|
| | Typ/kod zamówieniowy | Opis | |
| [1] | Zawór 5/2 | VHEF-L-M52... | |
| [2] | Złącze | Do przyłączy powietrza roboczego / przyłączy odpowietrzenia (1, 3, 5) i przyłączy roboczych (2, 4) | |
| [3] | Tłumik hałasu | Do przyłączy odpowietrzenia (3, 5) | 57 |

# Przegląd urządzeń peryferyjnych

**Przegląd urządzeń peryferyjnych dla zaworu z dźwignią ręczną, boczny, uruchamianie ręczne 3/2**

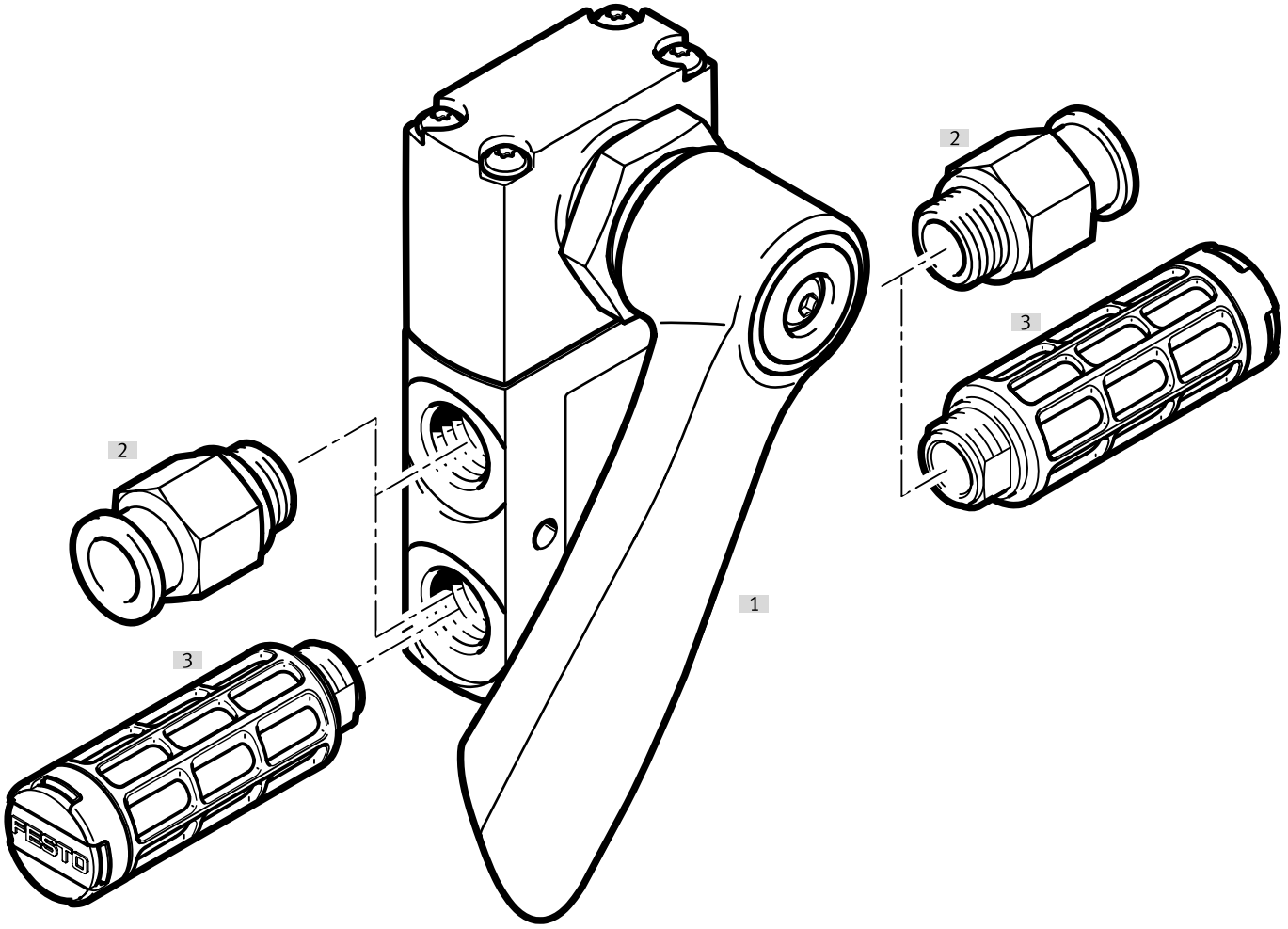


| Osprzęt | | | → Strona/Internet |
|---|---|---|---|
| | Typ/kod zamówieniowy | Opis | |
| [1] | Zawór 3/2 | VHEF-HST...32 | |
| [2] | Złącze | Do przyłączy powietrza roboczego / przyłączy odpowietrzenia (1, 3, 5) i przyłączy roboczych (2, 4) | |
| [3] | Tłumik hałasu | Do przyłączy odpowietrzenia (3, 5) | 57 |

# Przegląd urządzeń peryferyjnych

**Przegląd urządzeń peryferyjnych dla zaworu z dźwignią ręczną, boczny, uruchamianie ręczne 5/2**

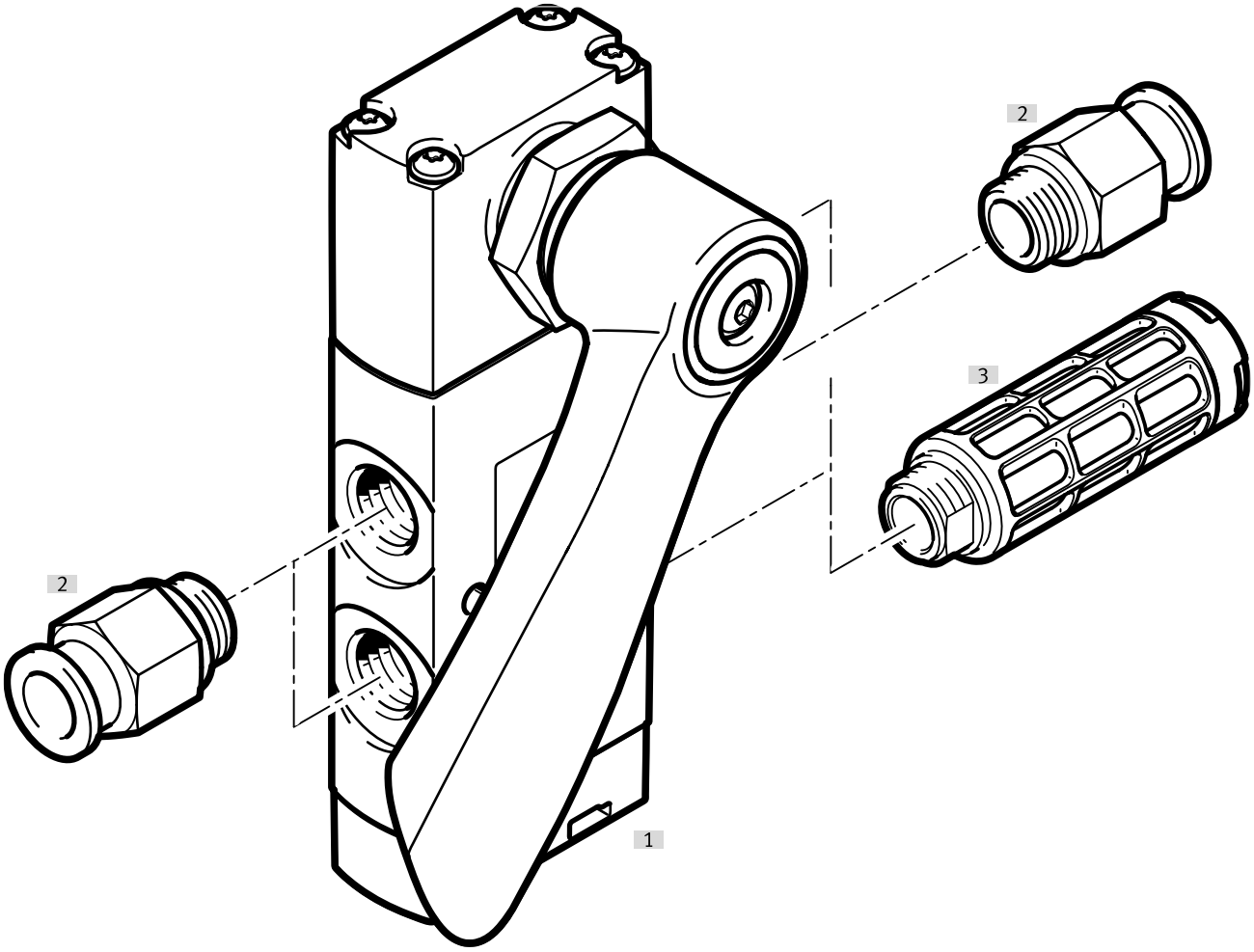


| Osprzęt | | | → Strona/Internet |
|---|---|---|---|
| | Typ/kod zamówieniowy | Opis | |
| [1] | Zawór 5/2 lub 5/3 | VHEF-HS...52... , VHEF-HS...53... | |
| [2] | Złącze | Do przyłączy powietrza roboczego / przyłączy odpowietrzenia (1, 3, 5) i przyłączy roboczych (2, 4) | |
| [3] | Tłumik hałasu | Do przyłączy odpowietrzenia (3, 5) | 57 |

# Przegląd urządzeń peryferyjnych

**Przegląd urządzeń peryferyjnych do zaworu z dźwignią ręczną, uruchamianie ręczne 3/2**

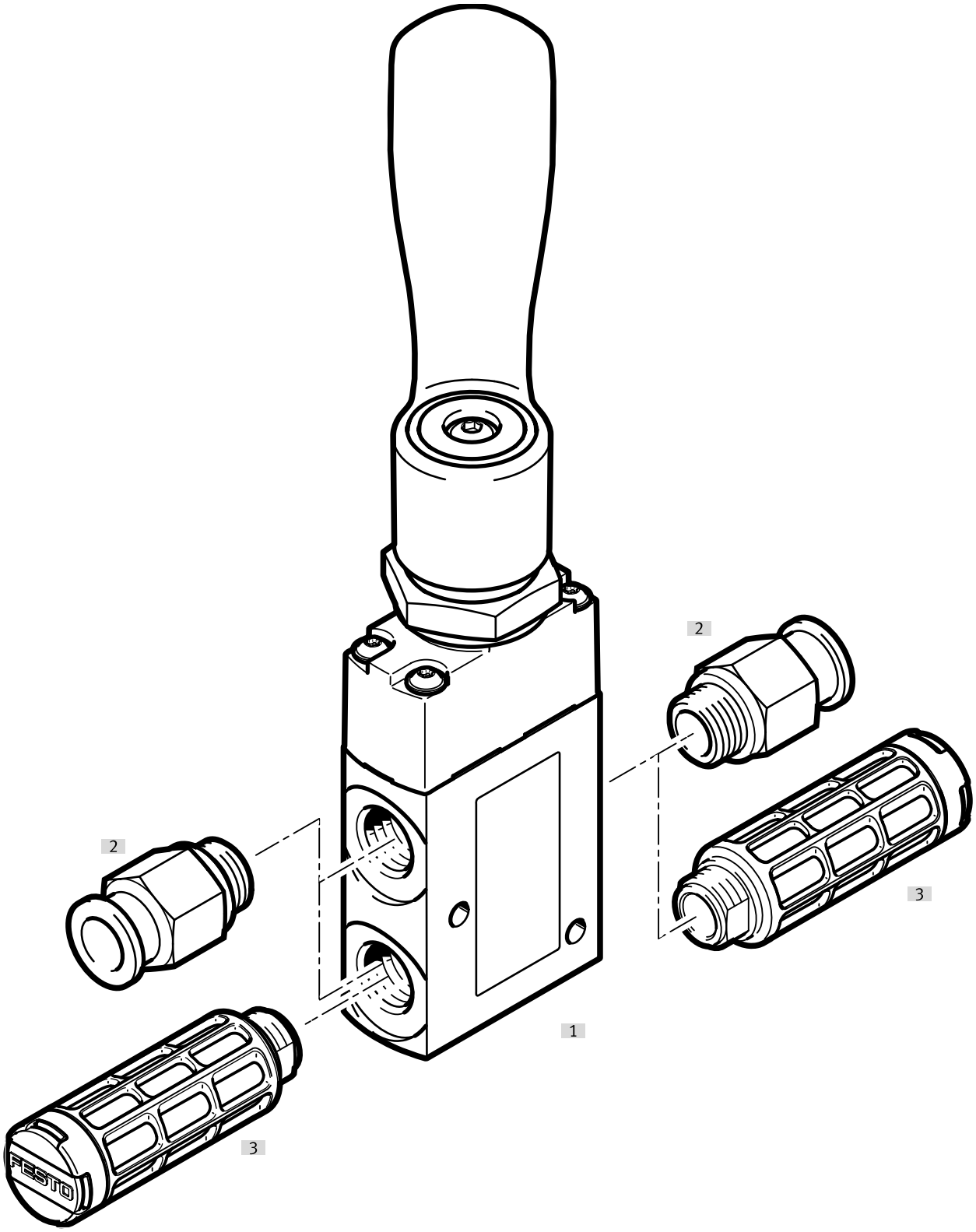


| Osprzęt | | | → Strona/Internet |
|---|---|---|---|
| | Typ/kod zamówieniowy | Opis | |
| [1] | Zawór 3/2 | VHEF-HT...32... | |
| [2] | Tłumik hałasu | Do przyłączy odpowietrzenia (3, 5) | 57 |
| [3] | Złącze | Do przyłączy powietrza roboczego / przyłączy odpowietrzenia (1, 3, 5) i przyłączy roboczych (2, 4) | |

# Przegląd urządzeń peryferyjnych

**Przegląd urządzeń peryferyjnych do zaworu z dźwignią ręczną, uruchamianie ręczne 5/2**

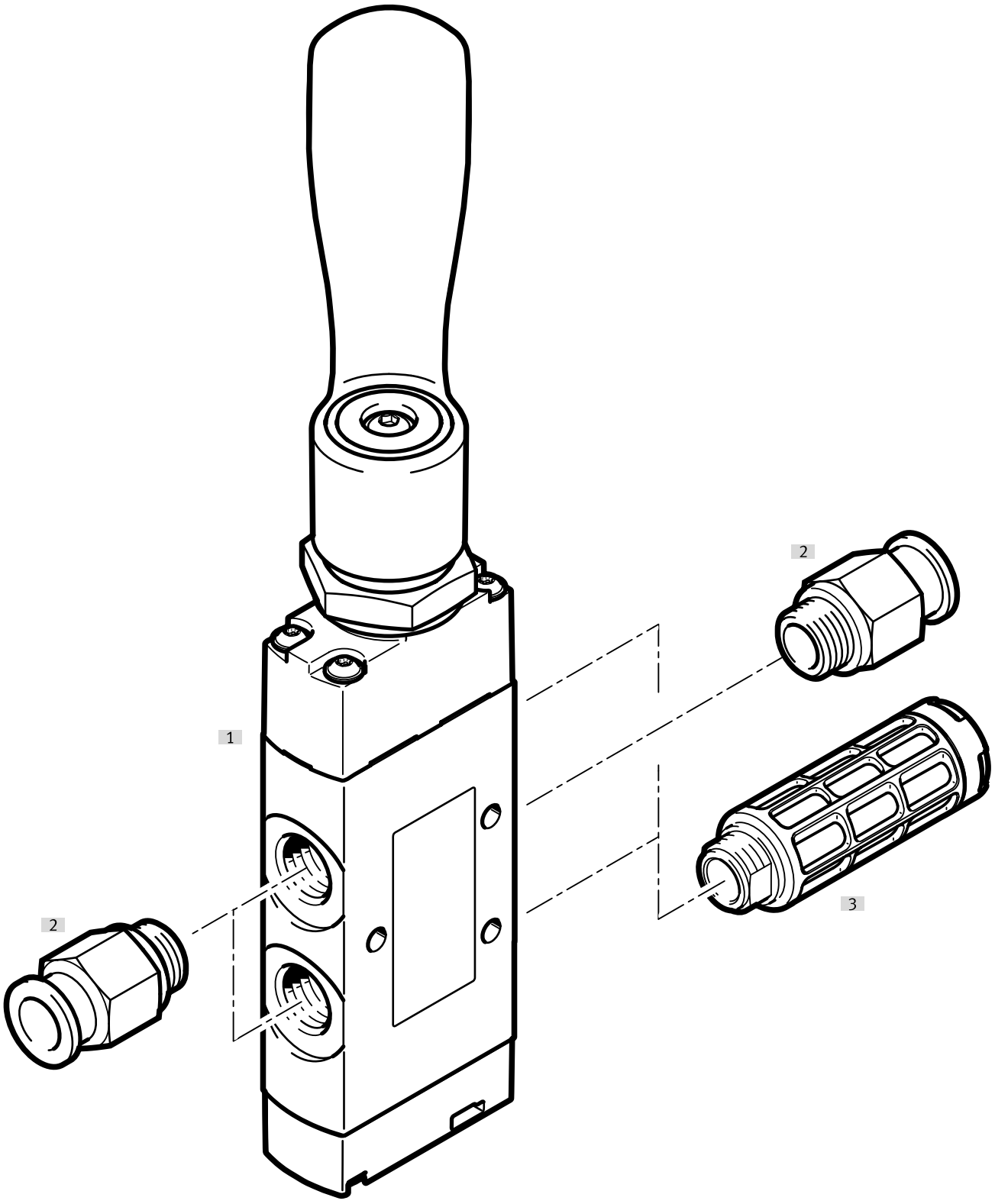


| Osprzęt | | | → Strona/Internet |
|---|---|---|---|
| | Typ/kod zamówieniowy | Opis | |
| [1] | Zawór 5/2 lub 5/3 | VHEF-H...52... , VHEF-H...53... | |
| [2] | Złącze | Do przyłączy powietrza roboczego / przyłączy odpowietrzenia (1, 3, 5) i przyłączy roboczych (2, 4) | |
| [3] | Tłumik hałasu | Do przyłączy odpowietrzenia (3, 5) | 57 |

# Przegląd urządzeń peryferyjnych

**Przegląd urządzeń peryferyjnych dla zaworu przełączającego, boczny, uruchamianie ręczne 3/2**

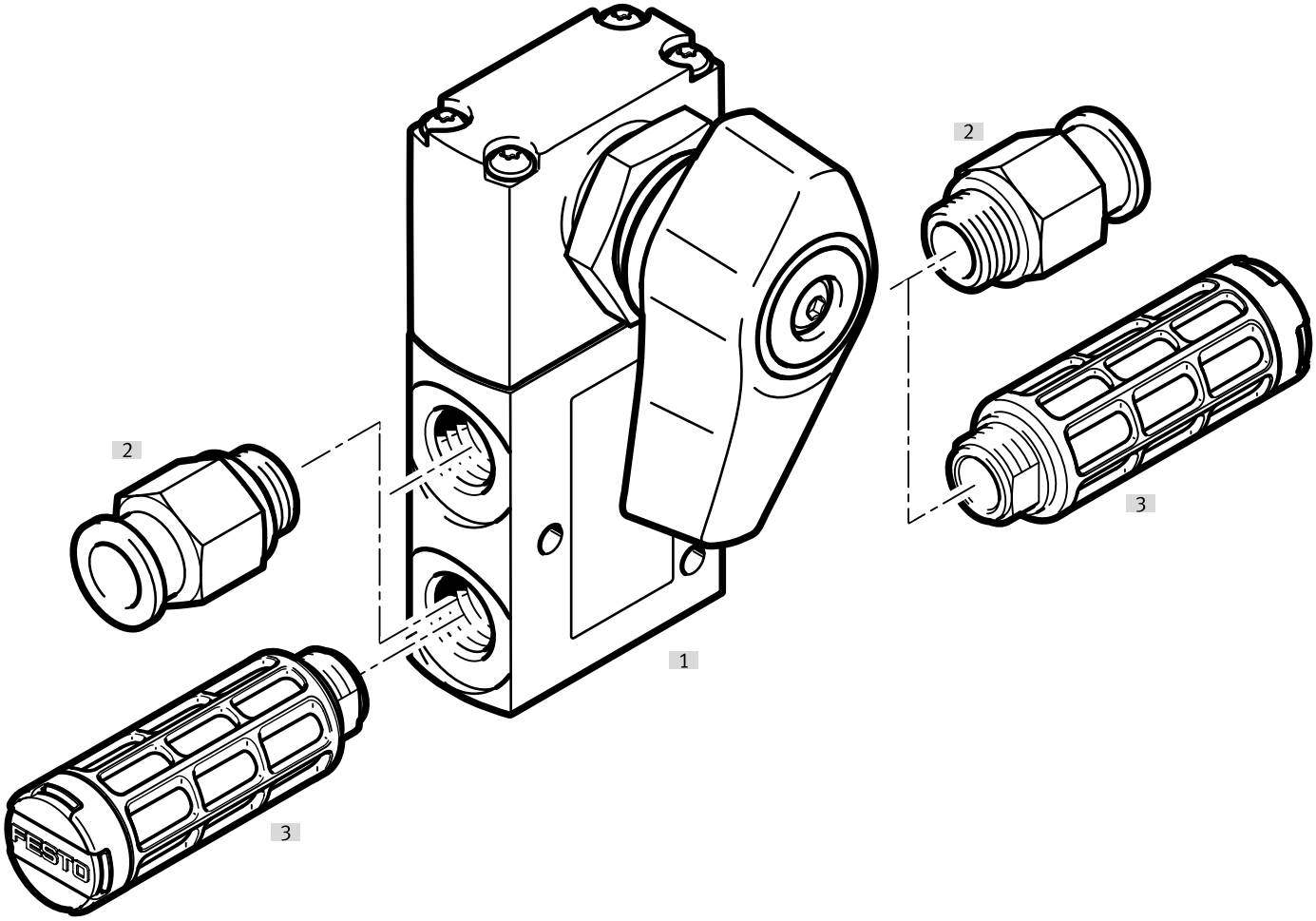


| Osprzęt | | | → Strona/Internet |
|---|---|---|---|
| | Typ/kod zamówieniowy | Opis | |
| [1] | Zawór 3/2 | VHEF-EST...32... | |
| [2] | Złącze | Do przyłączy powietrza roboczego / przyłączy odpowietrzenia (1, 3, 5) i przyłączy roboczych (2, 4) | |
| [3] | Tłumik hałasu | Do przyłączy odpowietrzenia (3, 5) | 57 |

# Przegląd urządzeń peryferyjnych

**Przegląd urządzeń peryferyjnych dla zaworu przełączającego, boczny, uruchamianie ręczne 5/2**

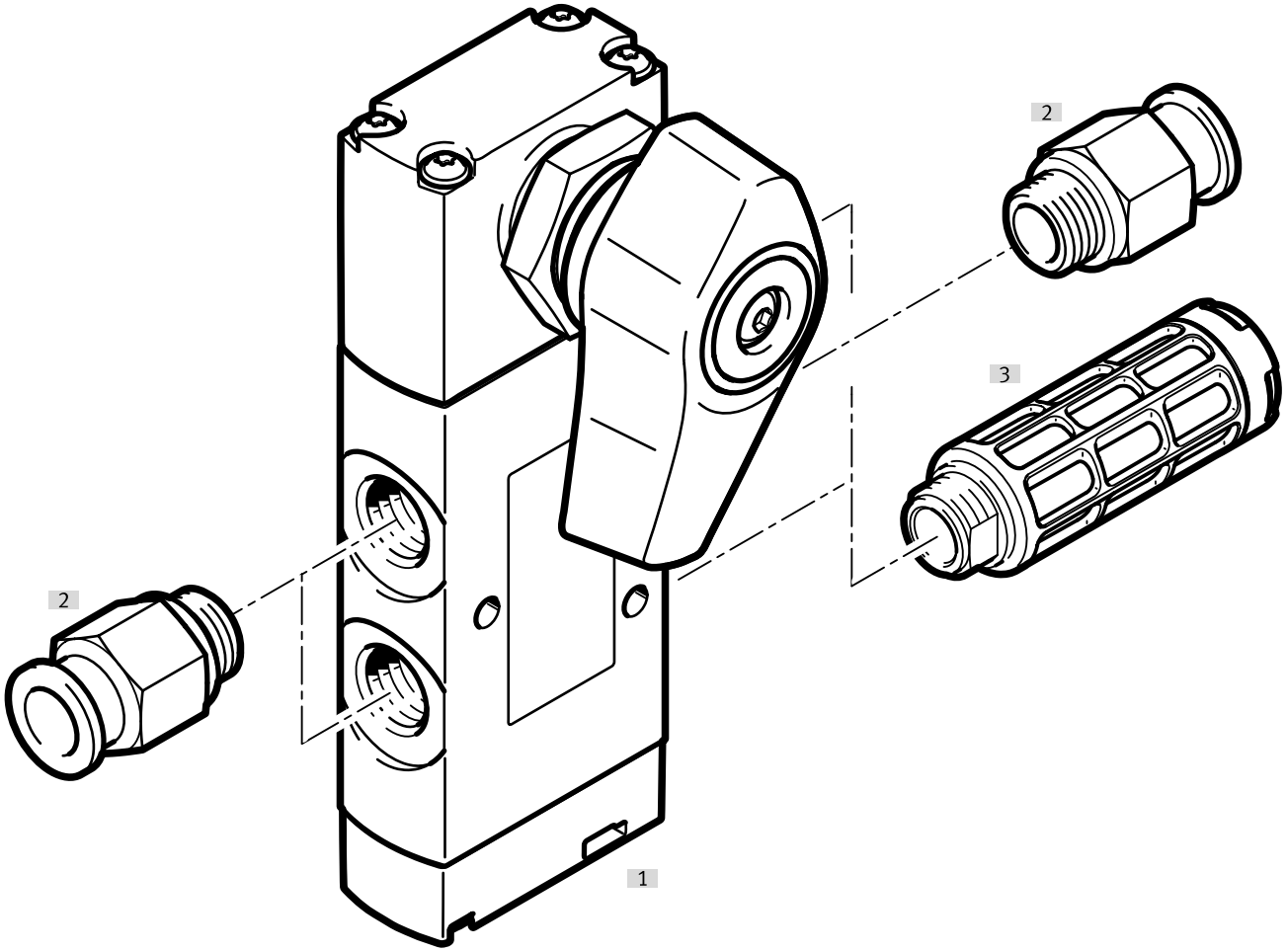


| Osprzęt | | | → Strona/Internet |
|---|---|---|---|
| | Typ/kod zamówieniowy | Opis | |
| [1] | Zawór 5/2 lub 5/3 | VHEF-ES...52..., VHEF-ES...53... | |
| [2] | Złącze | Do przyłączy powietrza roboczego / przyłączy odpowietrzenia (1, 3, 5) i przyłączy roboczych (2, 4) | |
| [3] | Tłumik hałasu | Do przyłączy odpowietrzenia (3, 5) | 57 |

# Przegląd urządzeń peryferyjnych

**Przegląd urządzeń peryferyjnych dla zaworu przełączającego, uruchamianie ręczne 3/2**

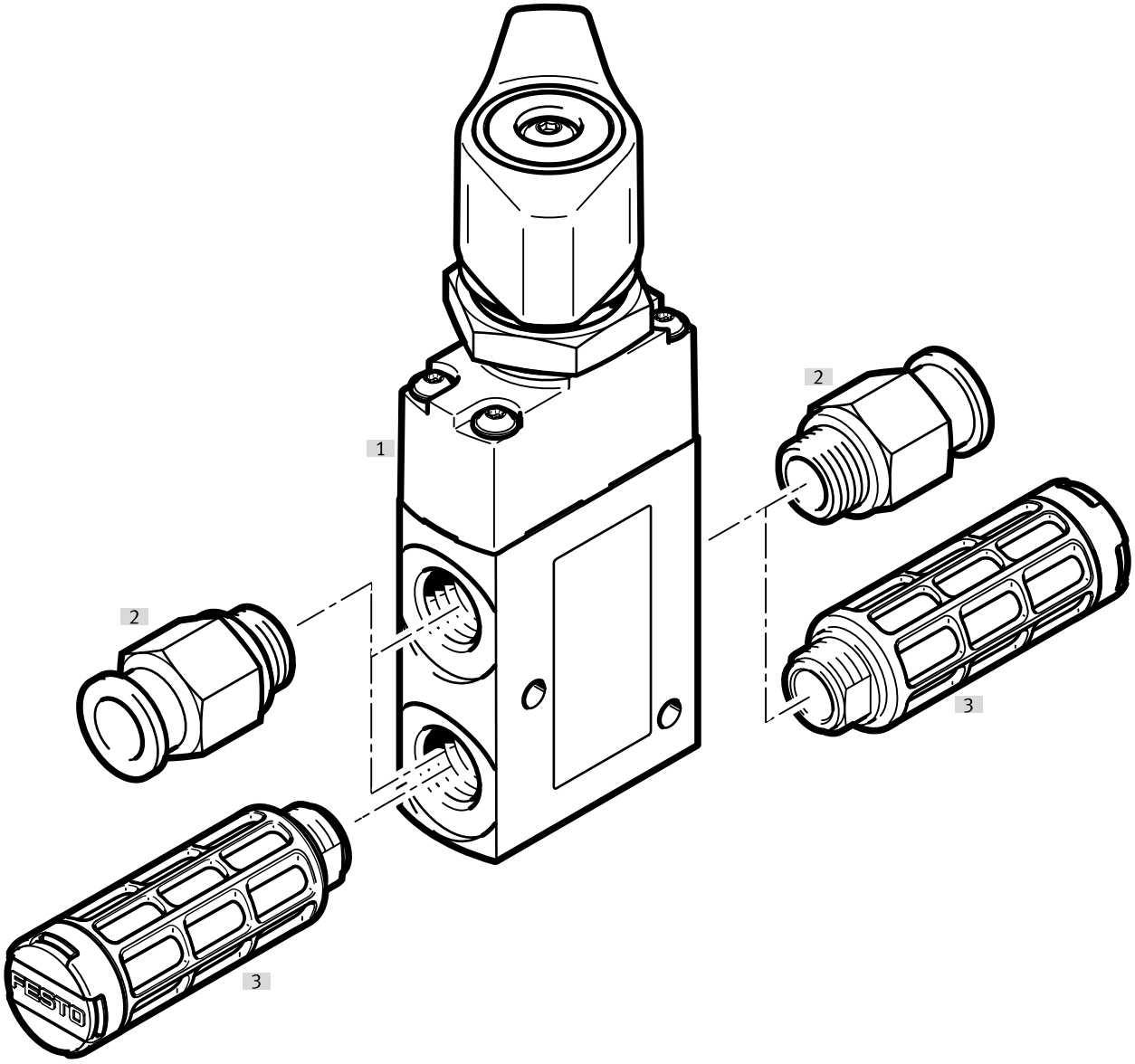


| Osprzęt | | | → Strona/Internet |
|---|---|---|---|
| | Typ/kod zamówieniowy | Opis | |
| [1] | Zawór 3/2 | VHEF-ET...32... | |
| [2] | Złącze | Do przyłączy powietrza roboczego / przyłączy odpowietrzenia (1, 3, 5) i przyłączy roboczych (2, 4) | |
| [3] | Tłumik hałasu | Do przyłączy odpowietrzenia (3, 5) | 57 |

# Przegląd urządzeń peryferyjnych

**Przegląd urządzeń peryferyjnych dla zaworu przełączającego, uruchamianie ręczne 5/2**

| Osprzęt | | | → Strona/Internet |
|---|---|---|---|
| | Typ/kod zamówieniowy | Opis | |
| [1] | Zawór 5/2 lub 5/3 | VHEF-E...52..., VHEF-E...53... | |
| [2] | Złącze | Do przyłączy powietrza roboczego / przyłączy odpowietrzenia (1, 3, 5) i przyłączy roboczych (2, 4) | |
| [3] | Tłumik hałasu | Do przyłączy odpowietrzenia (3, 5) | 57 |

# Osprzęt

**Złącze wtykowe, proste, z sześciokątem zewnętrznym**

| Przyłącze pneumatyczne 1 | Przyłącze pneumatyczne 2 | Jednostka opakowania [szt.] | Nr części | Typ |
|---|---|---|---|---|
| Gwint zewnętrzny G1/4 | do przewodu o średnicy zewn. 12 mm | 10 | **186350** | **QS-G1/4-12** |

**Złącze wtykowe, proste, z gniazdem sześciokątnym**

| Przyłącze pneumatyczne 1 | Przyłącze pneumatyczne 2 | Jednostka opakowania [szt.] | Nr części | Typ |
|---|---|---|---|---|
| Gwint zewnętrzny M5 | do przewodu o średnicy zewn. 4 mm | 10 | **153315** | **QSM-M5-4-I** |
| Gwint zewnętrzny G1/8 | | | **186106** | **QS-G1/8-4-I** |
| | | 100 | **133008** | **QS-G1/8-4-I-100** |
| | do przewodu o średnicy zewn. 6 mm | 10 | **186107** | **QS-G1/8-6-I** |
| | | 100 | **133009** | **QS-G1/8-6-I-100** |
| | do przewodu o średnicy zewn. 8 mm | 10 | **186109** | **QS-G1/8-8-I** |
| | | 100 | **133010** | **QS-G1/8-8-I-100** |
| Gwint zewnętrzny G1/4 | | 10 | **186110** | **QS-G1/4-8-I** |
| | do przewodu o średnicy zewn. 10 mm | | **186112** | **QS-G1/4-10-I** |

**Złącze wtykowe kątowe, z sześciokątem zewnętrznym**

| Przyłącze pneumatyczne 1 | Przyłącze pneumatyczne 2 | Jednostka opakowania [szt.] | Nr części | Typ |
|---|---|---|---|---|
| Gwint zewnętrzny G1/8 | do przewodu o średnicy zewn. 4 mm | 10 | **186116** | **QSL-G1/8-4** |
| | | 100 | **132048** | **QSL-G1/8-4-100** |
| | do przewodu o średnicy zewn. 6 mm | 10 | **186117** | **QSL-G1/8-6** |
| | | 100 | **132049** | **QSL-G1/8-6-100** |
| | do przewodu o średnicy zewn. 8 mm | 10 | **186119** | **QSL-G1/8-8** |
| | | 50 | **132050** | **QSL-G1/8-8-50** |
| Gwint zewnętrzny G1/4 | | 10 | **186120** | **QSL-G1/4-8** |
| | | 50 | **132052** | **QSL-G1/4-8-50** |
| | do przewodu o średnicy zewn. 10 mm | 10 | **186122** | **QSL-G1/4-10** |
| | | 50 | **132053** | **QSL-G1/4-10-50** |
| | do przewodu o średnicy zewn. 12 mm | 10 | **186351** | **QSL-G1/4-12** |
| | | 20 | **132054** | **QSL-G1/4-12-20** |

**Złącze wtykowe kątowe, długie, z sześciokątem zewnętrznym, gwint przyłączeniowy G1/8**

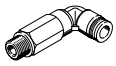

| Przyłącze pneumatyczne 1 | Przyłącze pneumatyczne 2 | Jednostka opakowania [szt.] | Nr części | Typ |
|---|---|---|---|---|
| Gwint zewnętrzny G1/8 | do przewodu o średnicy zewn. 4 mm | 10 | **186127** | **QSLL-G1/8-4** |
| | | 100 | **133015** | **QSLL-G1/8-4-100** |
| | do przewodu o średnicy zewn. 6 mm | 10 | **186128** | **QSLL-G1/8-6** |
| | | 100 | **133016** | **QSLL-G1/8-6-100** |
| | do przewodu o średnicy zewn. 8 mm | 10 | **186130** | **QSLL-G1/8-8** |
| | | 100 | **133017** | **QSLL-G1/8-8-100** |

**Tłumik, wersja polimerowa**

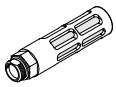

| Przyłącze pneumatyczne | Waga produktu | Nr części | Typ |
|---|---|---|---|
| G1/8 | 2,3 g | **2307** | **U-1/8** |
| | | **534222** | **U-1/8-50** |
| G1/4 | 7,7 g | **2316** | **U-1/4** |
| | | **534223** | **U-1/4-20** |

# Osprzęt

**Tłumik hałasu, wersja metalowa**

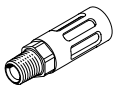

| Przyłącze pneumatyczne | Waga produktu | Nr części | Typ |
|---|---|---|---|
| G1/8 | 8 g | **6841** | **U-1/8-B** |
| G1/4 | 17 g | **6842** | **U-1/4-B** |