Разпределител с лост, метричен VHER



Характеристики

Кратък обзор

Високомощни:
- Дебит 170 ... 3800 l/min

Променливи:
- Връзка M5, G1/8, G1/4, G1/2
- 3/3-ходов вентил; разпределителите с лост VHER могат да се използват като 3/3-ходов вентил посредством затваряне на връзка 2

Ориентирани към практиката:
- Тези разпределители могат да се използват за спиране на цилиндри с едностранно действие (3/3-ходов вентил) или на цилиндри с двойно действие в рамките на диапазона на хода.
- При междинно положение затворен, буталото на задвижващия механизъм се движи, докато силите се балансират.
- При междинно положение обезвъздушен, буталото може да се движи ръчно, като трябва да се преодолеят само силите на триене.
- При междинно положение напълнен с въздух, на връзки 2 и 4 има едно и също налягане. Буталото не се движи (при еднакви повърхности).

Работа с различни налягания (работа с вакуум):
- При разпределителите VHER-B43 посоката на потока е ясно дефинирана и не може да се променя. Вакуумът трябва да се свързва само към връзка 3, за да се спазва посоката на потока. Работа с вакуум на връзка 3: -0,95 ... 0 bar
- При работа с вакуум функцията на разпределителя се променя от обезвъздушена (VHER-...-B43E-...) на напълнена с въздух (VHER-....-B43U-...) и обратно.
- Указание: В режим вакуум пред разпределителите трябва да се монтира филтър. По този начин се предотвратява попадането на всмукани външни частици в разпределителя (напр. при работа на смукателна чаша с държач).
- Указание: Към връзка 1 не може да се свързва вакуум.

Работа с две налягания:
- Разпределителите VHER-B43 са подходящи за работа с две налягания. Поради конструкцията трябва да се обърне внимание, че сгъстеният въздух трябва да се подава само на връзка 1 и 3.
- Указание: При работа с две налягания по-високото налягане винаги трябва да се прилага на връзка 1.

Функция на разпределител

[B43U]	4/3-ходов вентил, с фиксация, междинно положение напълнен с въздух

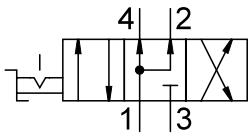

[B43C]	4/3-ходов вентил, с фиксация, междинно положение затворен

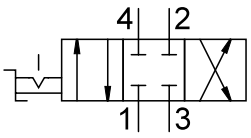

[B43E]	4/3-ходов вентил, заключващ се, междинно положение обезвъздушен

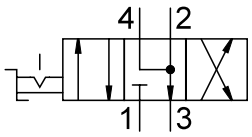

Код на типа

001	Серия	
VHER	Разпределител с лост със задържане	

002	Изпълнение на продукта	
	Стандартно	
P	Преобладаващо съдържание на полимери	

003	Начин на задействане	
H	Ръчен лост, горе	

004	Функция на разпределител	
B43C	4/3-ходов вентил, с фиксация, междинно положение затворен	
B43E	4/3-ходов вентил, заключващ се, междинно положение обезвъздушен	
B43U	4/3-ходов вентил, с фиксация, междинно положение напълнен с въздух	

005	Посока на потока	
	Стандартно	

006	Посока на присъединяване	
	Отпред и отзад	
B	Долу	

007	Пневматична връзка	
G18	G1/8	
G14	G1/4	
G12	G1/2	
M5	M5	

Техническа информация

Общи технически характеристики Изпълнение с метален лост G1/2		
Стандартен номинален дебит (нормализиран съгласно DIN 1343)	3 200 l/min	3 800 l/min
Функция на разпределител	4/3 напълнен с въздух, 4/3 с вентилация, 4/3 затворен	
Конструктивна структура	Въртящ шибър	
Принцип на уплътняване	твърд	
Начин на закрепване	по избор:, Монтаж на преден панел, с отвор	
Вид управление	директно	
Начин на задействане	ръчен	
Фиксатор на задействането	–	
Индикация за положение на превключване	с принадлежности	
Монтажно положение	–	
Посока на потока	не е реверсивна	
Липса на припокриване	да	
Функция отработен въздух	с възможност за дроселиране	
Номинален диаметър	12 mm	
Момент на задействане	5 Nм	

Общи технически характеристики Изпълнение с метален лост G1/4		
Стандартен номинален дебит (нормализиран съгласно DIN 1343)	1 150 l/min	1 500 l/min
Функция на разпределител	4/3 напълнен с въздух, 4/3 с вентилация, 4/3 затворен	
Конструктивна структура	Въртящ шибър	
Принцип на уплътняване	твърд	
Начин на закрепване	по избор:, Монтаж на преден панел, с отвор	
Вид управление	директно	
Начин на задействане	ръчен	
Фиксатор на задействането	–	
Индикация за положение на превключване	с принадлежности	
Монтажно положение	–	
Посока на потока	не е реверсивна	
Липса на припокриване	да	
Функция отработен въздух	с възможност за дроселиране	
Номинален диаметър	8 mm	
Момент на задействане	2 Nм	

Общи технически характеристики Изпълнение с метален лост G1/8		
Стандартен номинален дебит (нормализиран съгласно DIN 1343)	600 l/min	800 l/min
Функция на разпределител	4/3 напълнен с въздух, 4/3 с вентилация, 4/3 затворен	
Конструктивна структура	Въртящ шибър	
Принцип на уплътняване	твърд	
Начин на закрепване	по избор:, Монтаж на преден панел, с отвор	
Вид управление	директно	
Начин на задействане	ръчен	
Фиксатор на задействането	–	
Индикация за положение на превключване	с принадлежности	
Монтажно положение	–	
Посока на потока	не е реверсивна	
Липса на припокриване	да	
Функция отработен въздух	с възможност за дроселиране	
Номинален диаметър	6 mm	
Момент на задействане	0,9 Nм	

Техническа информация

Общи технически характеристики Изпълнение с полимерен лост M5		
Стандартен номинален дебит (нормализиран съгласно DIN 1343)	170 l/min	260 l/min
Функция на разпределител	4/3 напълнен с въздух, 4/3 с вентилация, 4/3 затворен	
Конструктивна структура	Въртящ шибър	
Принцип на уплътняване	твърд	
Начин на закрепване	по избор:, Монтаж на преден панел, с отвор	
Вид управление	директно	
Начин на задействане	ръчен	
Фиксатор на задействането	заключване с принадлежности	
Индикация за положение на превключване	с принадлежности	
Монтажно положение	–	
Посока на потока	не е реверсивна	
Липса на припокриване	да	
Функция отработен въздух	с възможност за дроселиране	
Номинален диаметър	4 mm	
Момент на задействане	0,5 Nм	

Общи технически характеристики Изпълнение с полимерен лост G1/2		
Стандартен номинален дебит (нормализиран съгласно DIN 1343)	3 200 l/min	3 800 l/min
Функция на разпределител	4/3 напълнен с въздух, 4/3 с вентилация, 4/3 затворен	
Конструктивна структура	Въртящ шибър	
Принцип на уплътняване	твърд	
Начин на закрепване	по избор:, Монтаж на преден панел, с отвор	
Вид управление	директно	
Начин на задействане	ръчен	
Фиксатор на задействането	заключване с принадлежности	
Индикация за положение на превключване	с принадлежности	
Монтажно положение	–	
Посока на потока	не е реверсивна	
Липса на припокриване	да	
Функция отработен въздух	с възможност за дроселиране	
Номинален диаметър	12 mm	
Момент на задействане	5 Nм	

Общи технически характеристики Изпълнение с полимерен лост G1/4		
Стандартен номинален дебит (нормализиран съгласно DIN 1343)	1 150 l/min	1 500 l/min
Функция на разпределител	4/3 напълнен с въздух, 4/3 с вентилация, 4/3 затворен	
Конструктивна структура	Въртящ шибър	
Принцип на уплътняване	твърд	
Начин на закрепване	по избор:, Монтаж на преден панел, с отвор	
Вид управление	директно	
Начин на задействане	ръчен	
Фиксатор на задействането	заключване с принадлежности	
Индикация за положение на превключване	с принадлежности	
Монтажно положение	–	
Посока на потока	не е реверсивна	
Липса на припокриване	да	
Функция отработен въздух	с възможност за дроселиране	
Номинален диаметър	8 mm	
Момент на задействане	2 Nм	

Техническа информация

Общи технически характеристики Изпълнение с полимерен лост G1/8		
Стандартен номинален дебит (нормализиран съгласно DIN 1343)	600 l/min	800 l/min
Функция на разпределител	4/3 напълнен с въздух, 4/3 с вентилация, 4/3 затворен	
Конструктивна структура	Въртящ шибър	
Принцип на уплътняване	твърд	
Начин на закрепване	по избор:, Монтаж на преден панел, с отвор	
Вид управление	директно	
Начин на задействане	ръчен	
Фиксатор на задействането	заключване с принадлежности	
Индикация за положение на превключване	с принадлежности	
Монтажно положение	–	
Посока на потока	не е реверсивна	
Липса на припокриване	да	
Функция отработен въздух	с възможност за дроселиране	
Номинален диаметър	6 mm	
Момент на задействане	0,9 Nм	

Условия на експлоатация и на околната среда Изпълнение с метален лост	
Работен флуид	Сгъстен въздух съгласно ISO 8573-1:2010 [7:4:4]
Указание за работен/управляващ флуид	Възможна е работа в смазано състояние (изисква се при следващата работа)
Работно налягане	0 ... 10 бар
Температура на околната среда	-20 ... 80°C
Температура на флуида	-20 ... 80°C
Клас на устойчивост на корозия KBK[1)]	2 - умерена опасност от корозия

1) Допълнителна информация на www.festo.com/x/topic/kbk

Условия на експлоатация и на околната среда Изпълнение с полимерен лост	
Работен флуид	Сгъстен въздух съгласно ISO 8573-1:2010 [7:4:4]
Указание за работен/управляващ флуид	Възможна е работа в смазано състояние (изисква се при следващата работа)
Работно налягане	0 ... 10 бар
Температура на околната среда	-20 ... 80°C
Температура на флуида	-20 ... 80°C
Клас на устойчивост на корозия KBK[1)]	2 - умерена опасност от корозия

1) Допълнителна информация на www.festo.com/x/topic/kbk

Материали изпълнение с метален лост	
Материал на тялото	Алуминиева отливка под налягане
Материал на лоста	Алуминиева отливка под налягане
Материал на уплътненията	NBR
Указание за материала	Съответствие с RoHS

Материали изпълнение с полимерен лост	
Материал на тялото	Алуминиева отливка под налягане, PA
Материал на лоста	PA
Материал на уплътненията	NBR
Указание за материала	Съответствие с RoHS

Размери

Размери – Изпълнение с метален лост, пневматична връзка G1/8, отстрани

Изтегляне на CAD данни www.festo.com

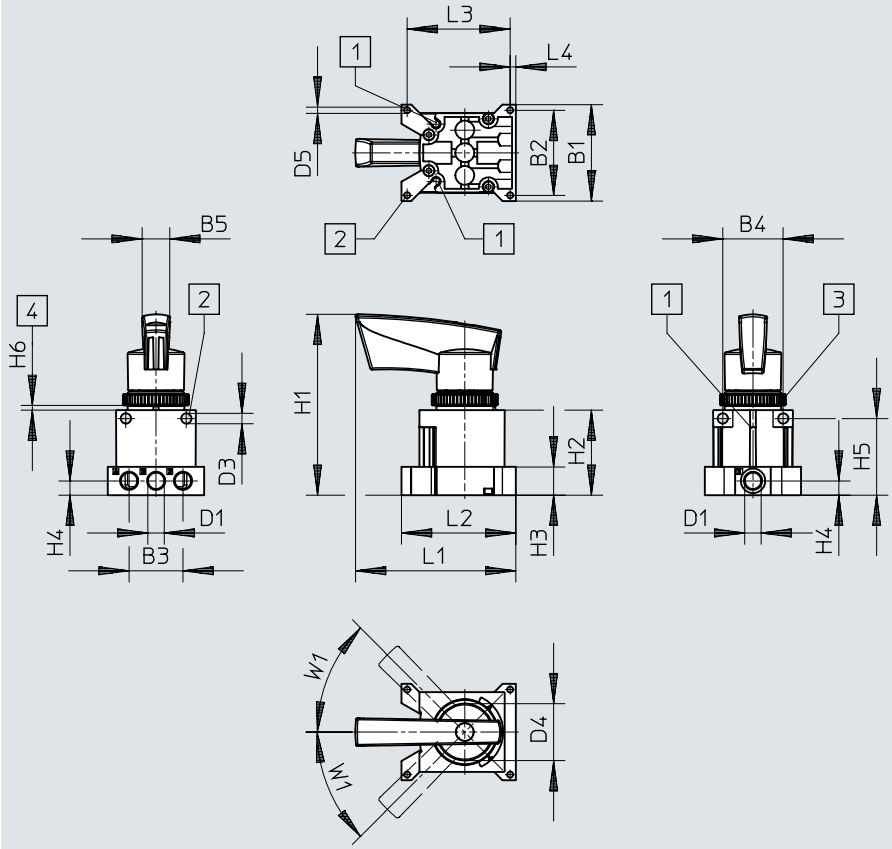

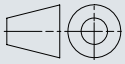

[1] Слот за датчик SM...-10...
[2] Отвор за закрепване
[3] Гайка M30
[4] Панел за управление/панел

	B1	B2	B3	B4	B5	D1	D3 ø	D4 ø	D5 ø
VHER-H-B43...-G18	51	45	28,5	32	14,6	G1/8	5,5	30,2	3,3

	H1	H2	H3	H4	H5	H6		L1	L2	L3	L4	W1
						min.	max.					
VHER-H-B43...-G18	95,6	45	15	7,5	40,5	2	4	84,9	60,5	54,5	3	45°

Размери

Размери – Изпълнение с метален лост, пневматична връзка G1/8, долу

Изтегляне на CAD данни www.festo.com

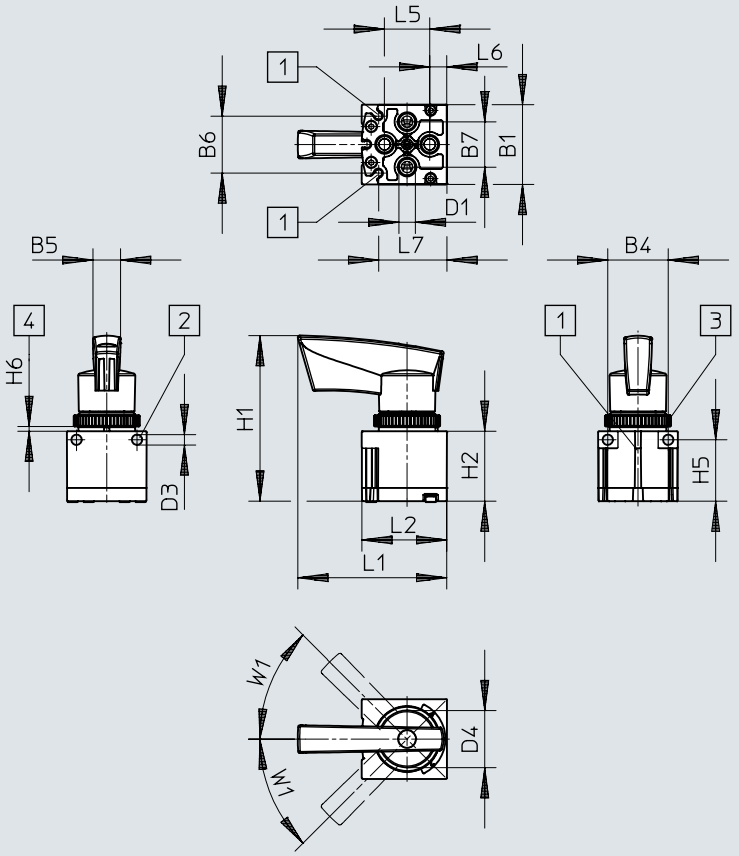

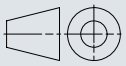

[1] Слот за датчик SM...-10...
[2] Отвор за закрепване
[3] Гайка M30
[4] Панел за управление/панел

	B1	B4	B5	B6	B7	D1	D3 ø	D4 ø
VHER-H-B43...-B-G18	42,2	32	14,6	30,4	24	G1/8	5,5	30,2

	H1	H2	H5	H6		L1	L2	L5	L6	L7	W1
				min.	max.						
VHER-H-B43...-B-G18	87,6	37	32,5	2	4	78,6	44,9	24	9	36,2	45°

Размери

Размери – Изпълнение с метален лост, пневматична връзка G1/4, отстрани

Изтегляне на CAD данни www.festo.com

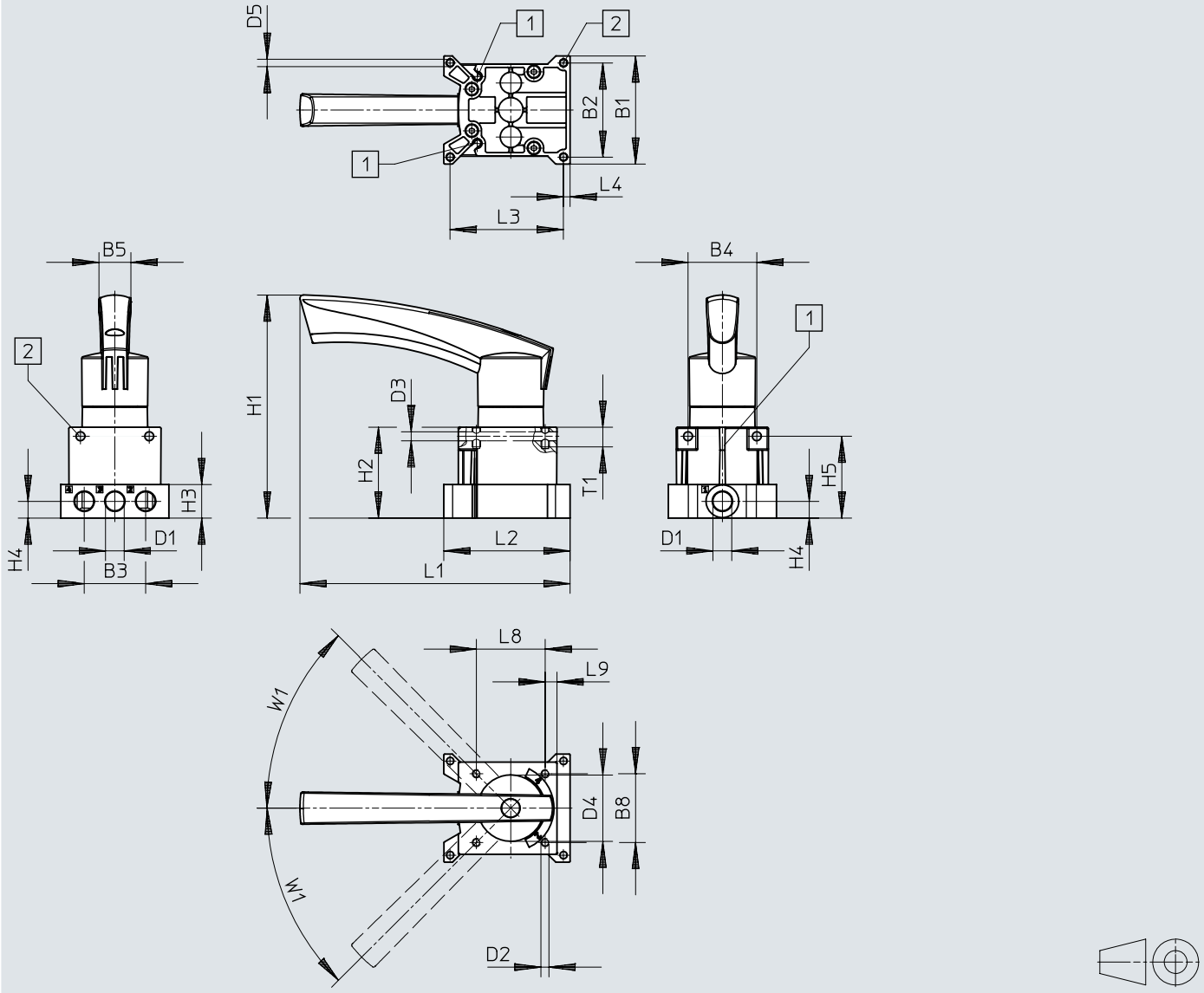

[1] Слот за датчик SM...-10...

[2] Отвор за закрепване

	B1	B2	B3	B4	B5	B8	D1	D2	D3 ø	D4 ø	D5 ø
VHER-H-B43...-G14	66	57,5	37,5	42	19,5	42	G1/4	M5	5,5	40,5	4,5

	H1	H2	H3	H4	H5	L1	L2	L3	L4	L8	L9	T1	W1
VHER-H-B43...-G14	136,3	55,5	20,5	10,3	50	164,8	77	69,2	4	42	7,2	12	45°

Размери

Размери – Изпълнение с метален лост, пневматична връзка G1/4, долу Изтегляне на CAD данни www.festo.com

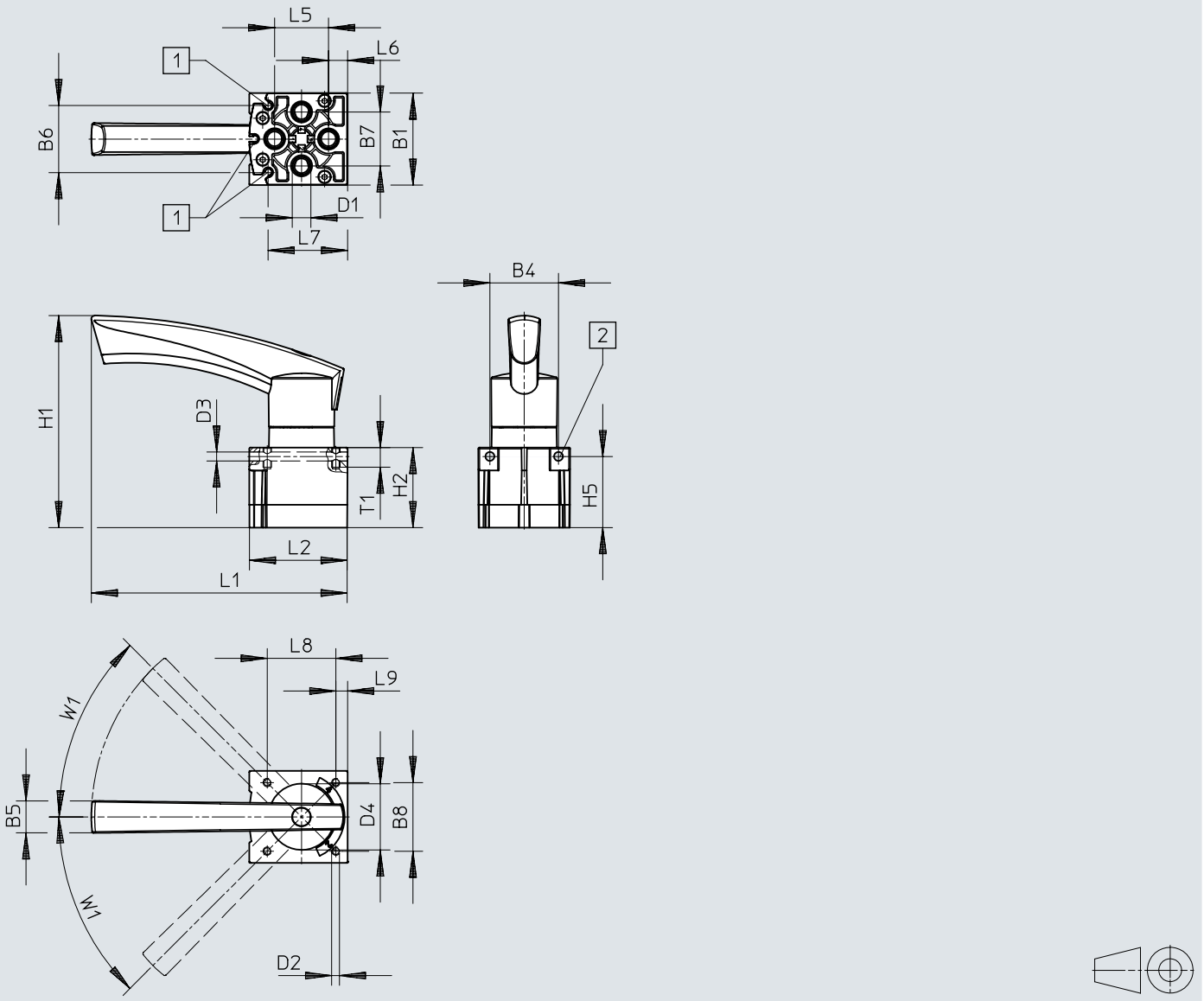

[1] Слот за датчик SM...-10...
[2] Отвор за закрепване

	B1	B4	B5	B6	B7	B8	D1	D2	D3 ø	D4 ø
VHER-H-B43...-B-G14	56,3	42	19,5	40,4	33	42	G1/4	M5	5,5	40,5

	H1	H2	H5	L1	L2	L5	L6	L7	L8	T1	W1
VHER-H-B43...-B-G14	129,8	49	43,5	156,6	59,8	33	11	48,2	42	12	45°

Размери

Размери – Изпълнение с метален лост, пневматична връзка G1/2, отстрани

Изтегляне на CAD данни www.festo.com

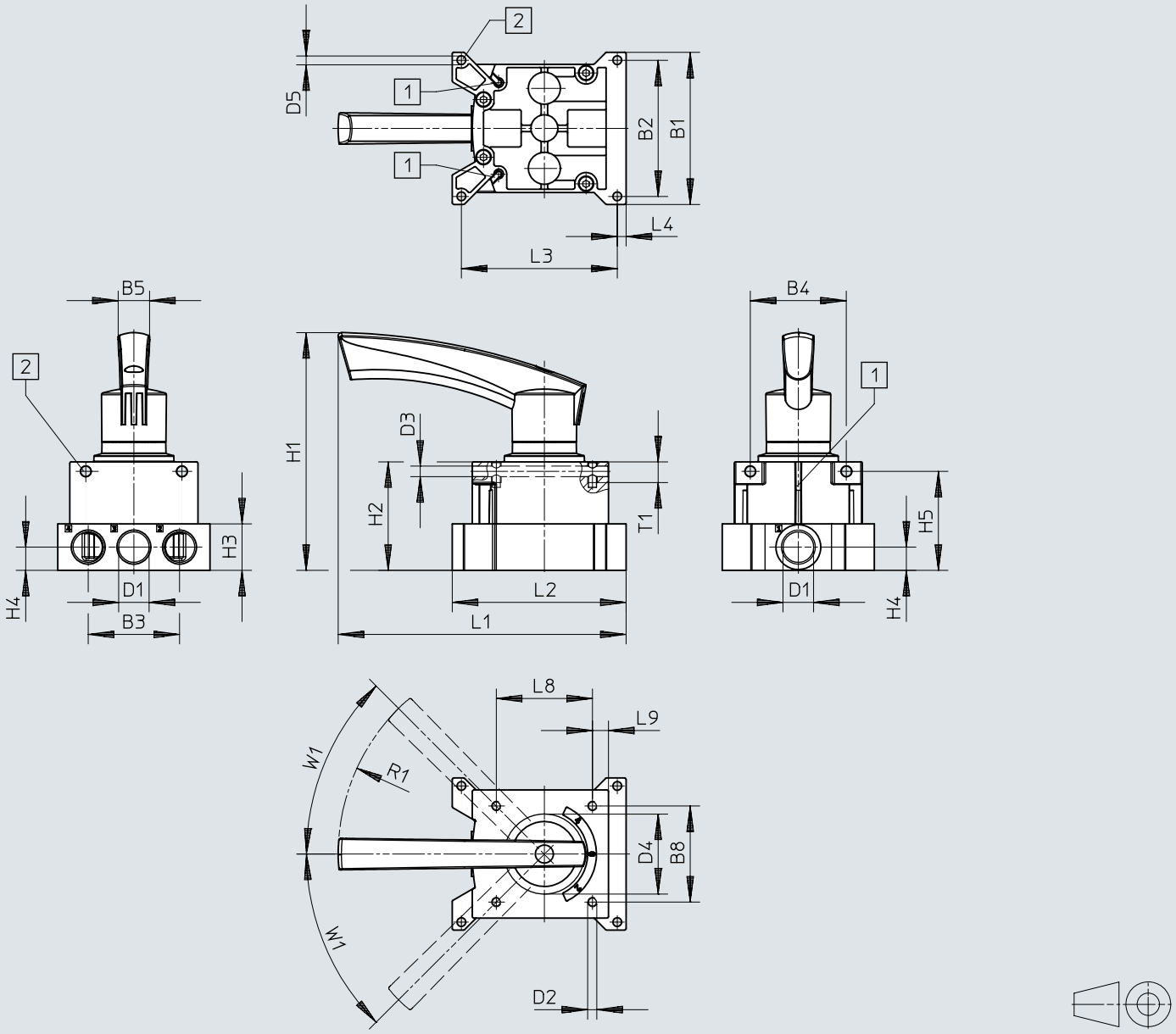

[1] Слот за датчик SM...-10...

[2] Отвор за закрепване

	B1	B2	B3	B4	B5	B8	D1	D2	D3 ø	D4 ø	D5 ø
VHER-H-B43-...-G12	95	85	57	60	19,5	60	G1/2	M5	6,6	51	5,5

	H1	H2	H3	H4	H5	L1	L2	L3	L4	L8	L9	R1	T1	W1
VHER-H-B43-...-G12	149	68	29	14,5	61,8	180	108,8	97,3	5,5	60	10	128	13	45°

Размери

Размери – Изпълнение с метален лост, пневматична връзка G1/2, долу

Изтегляне на CAD данни www.festo.com

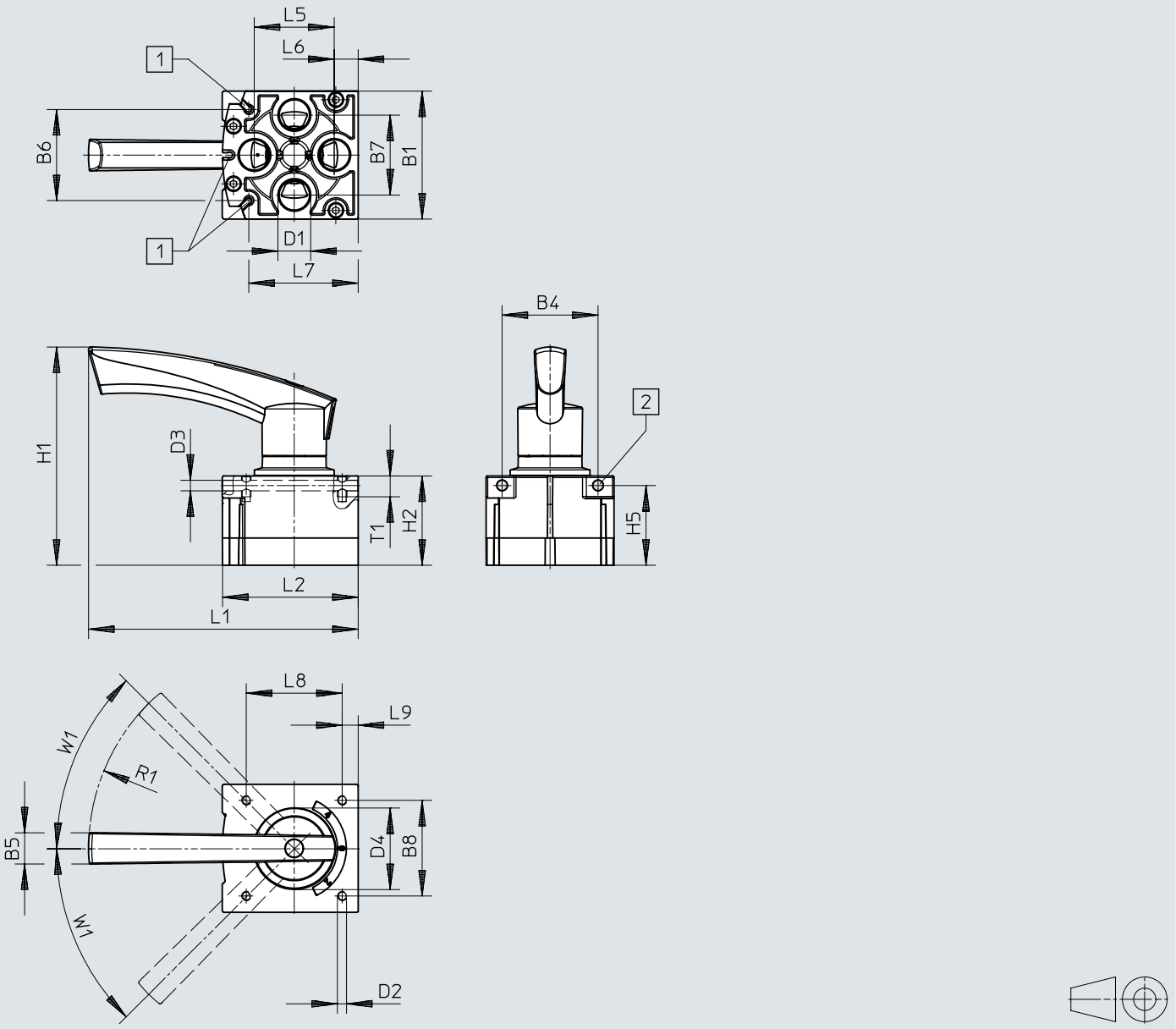

[1] Слот за датчик SM...-10...
[2] Отвор за закрепване

	B1	B4	B5	B6	B7	B8	D1	D2	D3 ø	D4 ø
VHER-H-B43-...-B-G12	80	60	19,5	56,9	50	60	G1/2	M5	6,6	51

	H1	H2	H5	L1	L2	L5	L6	L7	L8	L9	R1	T1	W1
VHER-H-B43-...-B-G12	136,5	55,8	49,8	168,8	84,8	50	15	68,5	60	10	128	13	45°

Размери

Размери – Изпълнение с полимерен лост, пневматична връзка M5, отстрани

Изтегляне на CAD данни www.festo.com

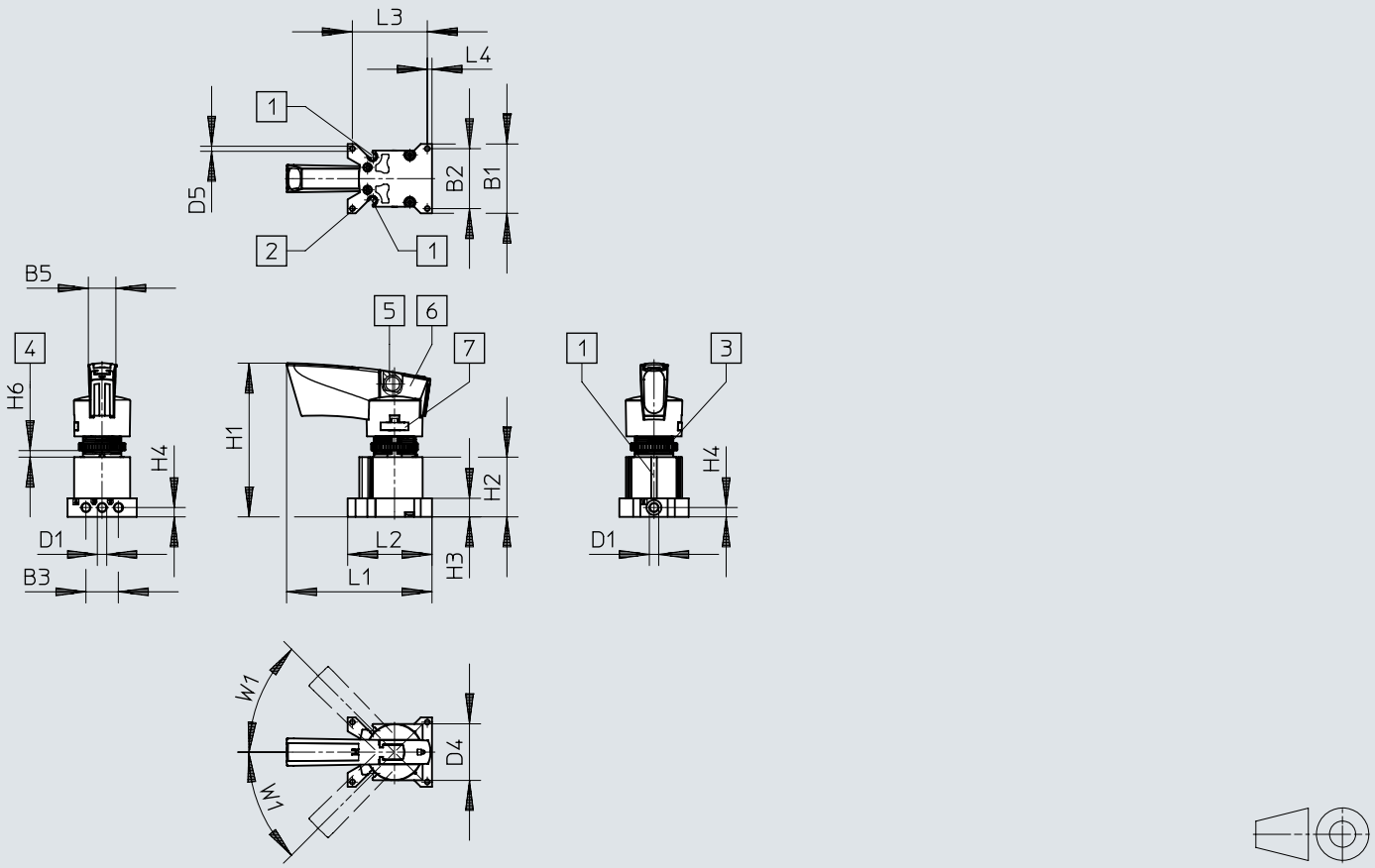

[1] Слот за датчик SM...-10...
[2] Отвор за закрепване
[3] Гайка M22
[4] Панел за управление/панел
[5] Отвор за блокиране Ø 7,5 mm
[6] Блокиращ бутон, заключващ се
[7] Развиващо се закрепване на лоста

	B1	B2	B3	B5	D1	D4 Ø	D5 Ø
VHER-P-H-B43...-M5	37	32	17,4	14,6	M5	30,2	2,7

	H1	H2	H3	H4	H6		L1	L2	L3	L4	W1
					min.	max.					
VHER-P-H-B43...-M5	82,1	32	10	5	1,5	5,5	77,6	45	40	2,5	45°

Размери

Размери – Изпълнение с полимерен лост, пневматична връзка M5, долу

Изтегляне на CAD данни www.festo.com

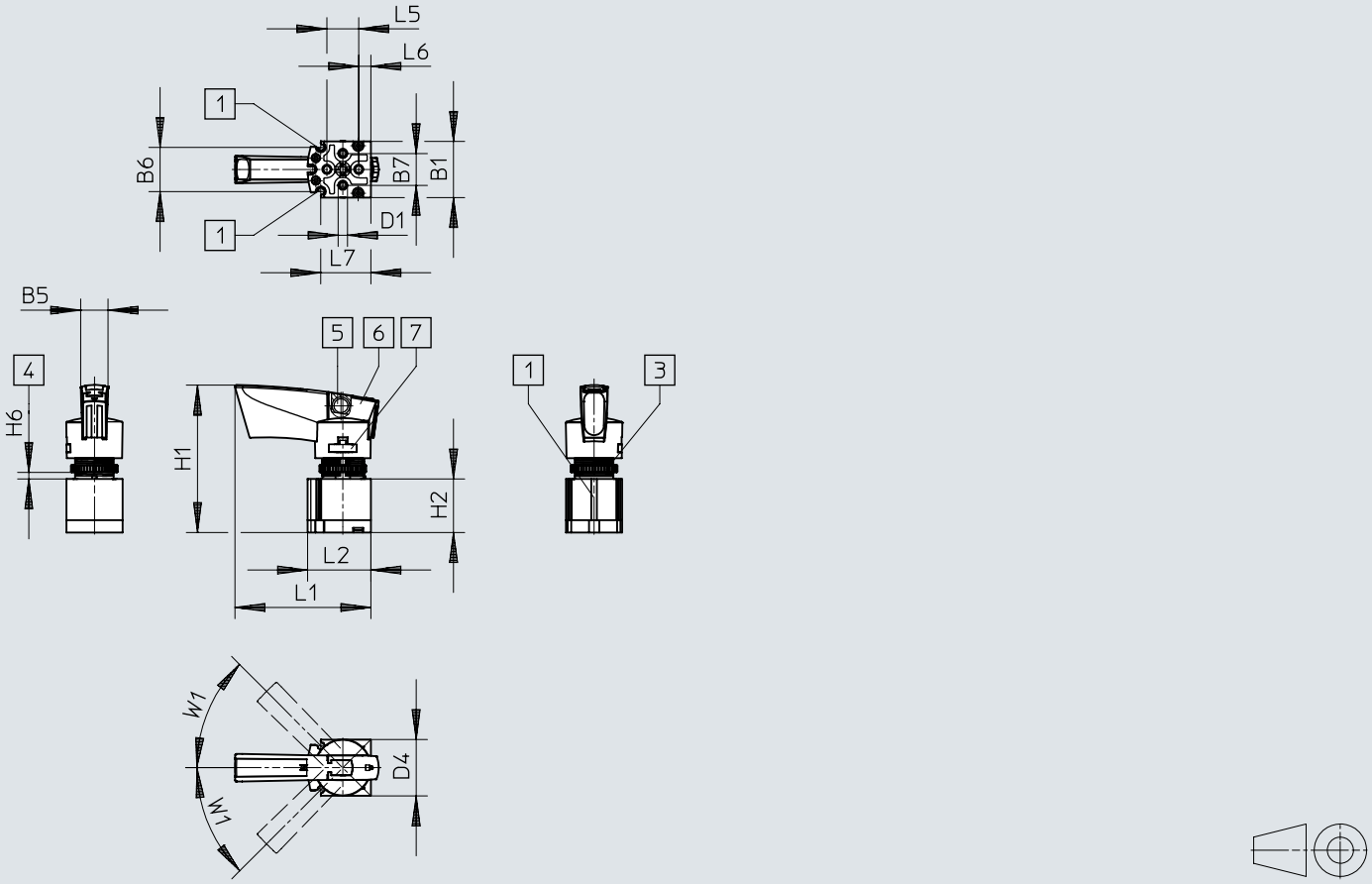

[1] Слот за датчик SM...-10...
[3] Гайка M22
[4] Панел за управление/панел
[5] Отвор за блокиране Ø 7,5 mm
[6] Блокиращ бутон, заключващ се
[7] Развиващо се закрепване на лоста

	B1	B5	B6	B7	D1	D4 ø
VHER-P-H-B43...-M5	30	14,6	23,7	17	M5	30,2

	H1	H2	H6		L1	L2	L5	L6	L7	W1
			min.	max.						
VHER-P-H-B43...-M5	78,7	28,6	1,5	5,5	72,6	33,8	17	6,5	26,8	45°

Размери

Размери – Изпълнение с полимерен лост, пневматична връзка G1/8, отстрани

Изтегляне на CAD данни www.festo.com

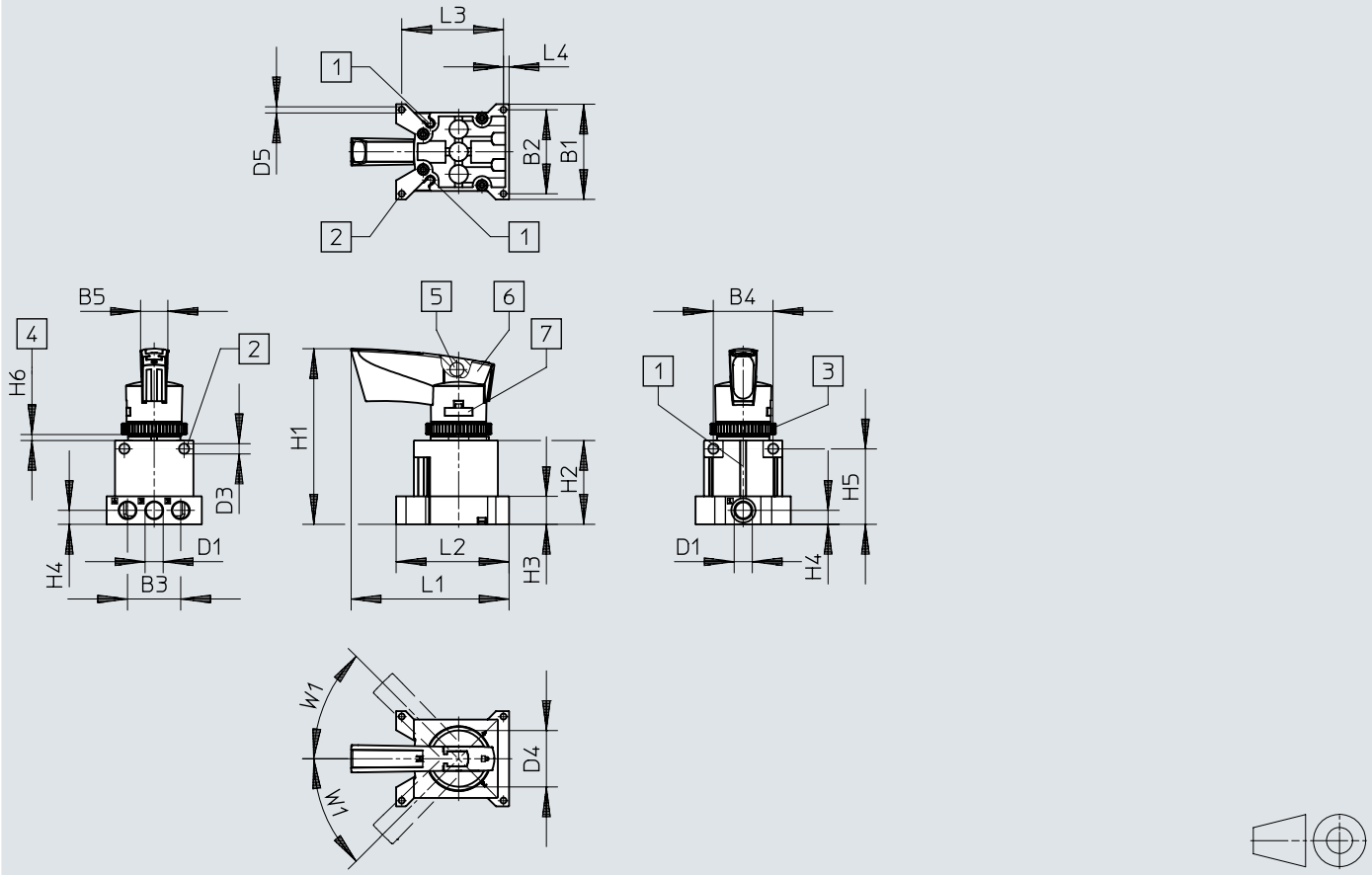

[1] Слот за датчик SM...-10...
[2] Отвор за закрепване
[3] Гайка M30
[4] Панел за управление/панел
[5] Отвор за блокиране Ø 7,5 mm
[6] Блокиращ бутон, заключващ се
[7] Развиващо се закрепване на лоста

	B1	B2	B3	B4	B5	D1	D3 ø	D4 ø	D5 ø
VHER-P-H-B43...-G18	51	45	28,5	32	14,6	G1/8	5,5	30,2	3,3

	H1	H2	H3	H4	H5	H6		L1	L2	L3	L4	W1
						min.	max.					
VHER-P-H-B43...-G18	94	45	15	7,5	40,5	2	4	84,6	60,5	54,5	3	45°

Размери

Размери – Изпълнение с полимерен лост, пневматична връзка G1/8, долу

Изтегляне на CAD данни www.festo.com

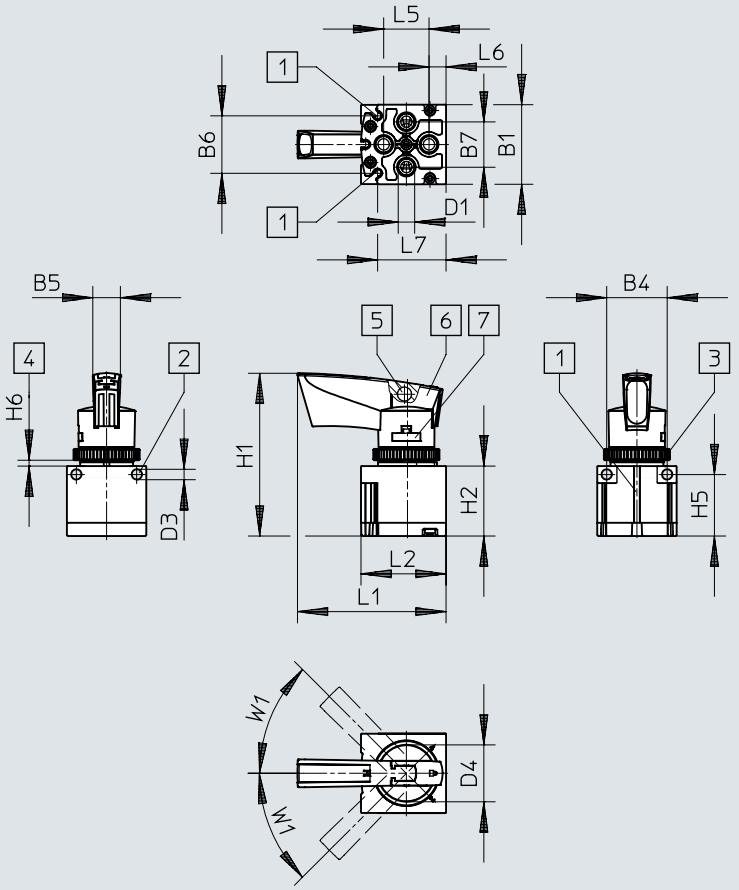

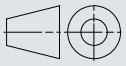

[1] Слот за датчик SM...-10...
[2] Отвор за закрепване
[3] Гайка M30
[4] Панел за управление/панел
[5] Отвор за блокиране Ø 7,5 mm
[6] Блокиращ бутон, заключващ се
[7] Развиващо се закрепване на лоста

	B1	B4	B5	B6	B7	D1	D3 Ø	D4 Ø
VHER-P-H-B43...-B-G18	42	32	14,6	30,4	24	G1/8	5,5	30,2

	H1	H2	H5	H6		L1	L2	L5	L6	L7	W1
				min.	max.						
VHER-P-H-B43...-B-G18	86	37	32,5	2	4	78,6	45	24	9	36,2	45°

Размери

Размери – Изпълнение с полимерен лост, пневматична връзка G1/4, отстрани

Изтегляне на CAD данни www.festo.com

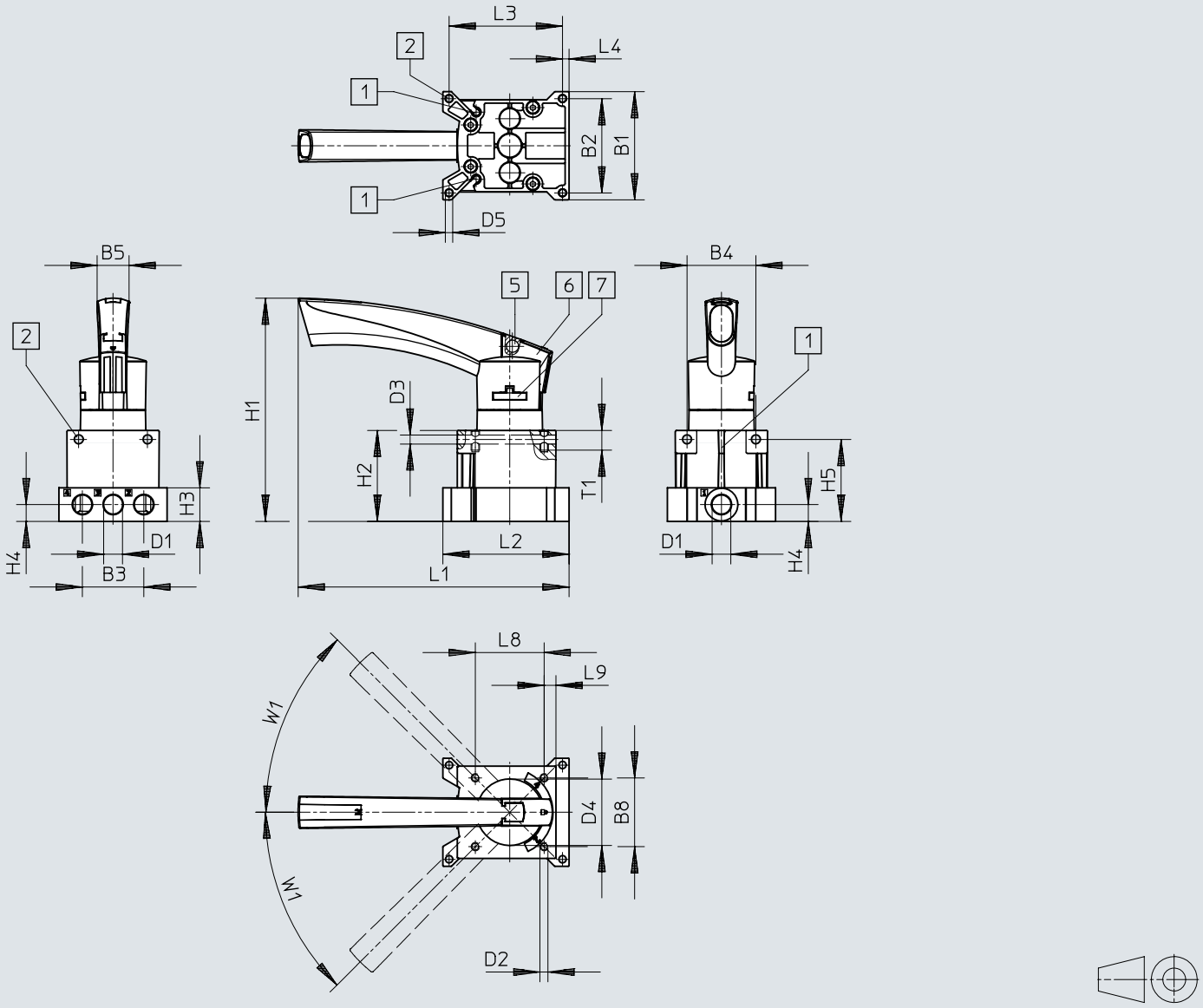

[1] Слот за датчик SM...-10...
[2] Отвор за закрепване
[5] Отвор за блокиране Ø 7,5 mm
[6] Блокиращ бутон, заключващ се
[7] Развиващо се закрепване на лоста

	B1	B2	B3	B4	B5	B8	D1	D2	D3 Ø	D4 Ø	D5 Ø
VHER-P-H-B43...-G14	66	57,5	37,5	42	19,5	42	G1/4	M5	5,5	40,5	4,5

	H1	H2	H3	H4	H5	L1	L2	L3	L4	L8	L9	T1	W1
VHER-P-H-B43...-G14	135,7	55,5	20,5	10,3	50	165,3	77	69,2	4	42	7,2	12	45°

Размери

Размери – Изпълнение с полимерен лост, пневматична връзка G1/4, долу

Изтегляне на CAD данни www.festo.com

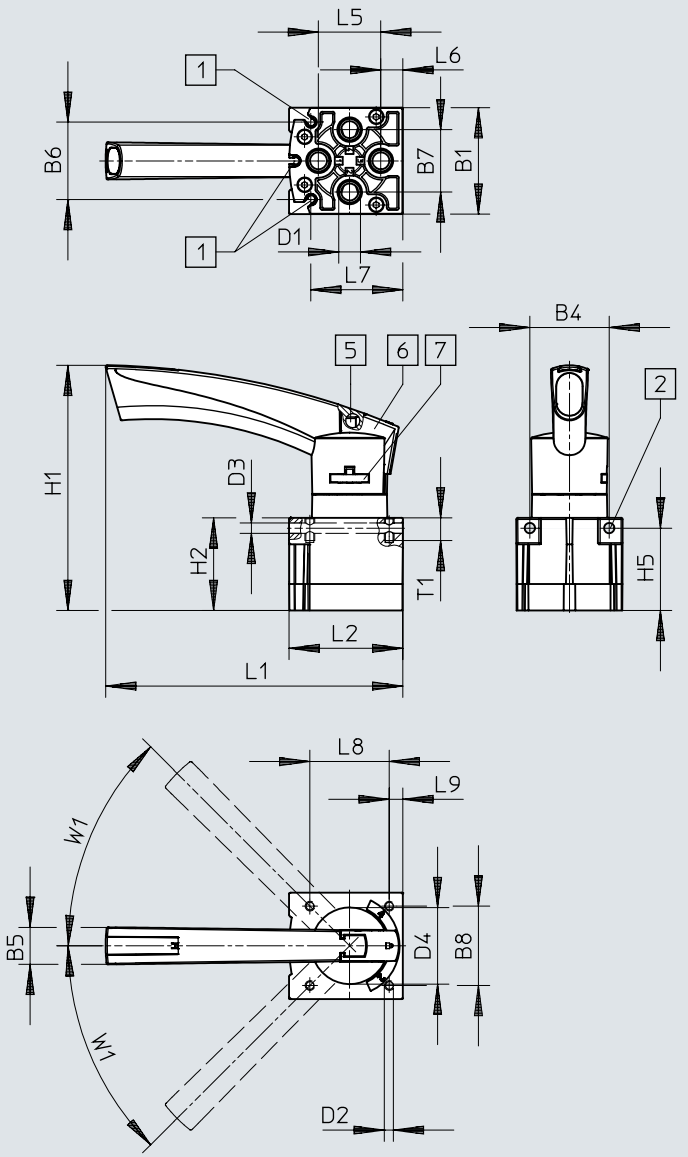

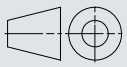

[1] Слот за датчик SM...-10...
[2] Отвор за закрепване
[5] Отвор за блокиране Ø 7,5 mm
[6] Блокиращ бутон, заключващ се
[7] Развиващо се закрепване на лоста

	B1	B4	B5	B6	B7	B8	D1	D2	D3 ø	D4 ø
VHER-P-H-B43...-B-G14	56,3	42	19,5	41	33	42	G1/4	M5	5,5	40,5

	H1	H2	H5	L1	L2	L5	L6	L7	L8	L9	T1	W1
VHER-P-H-B43...-B-G14	129,2	49	43,5	157	60,2	33	11,5	48,7	42	7,2	12	45°

Размери

Размери – Изпълнение с полимерен лост, пневматична връзка G1/2, отстрани

Изтегляне на CAD данни www.festo.com

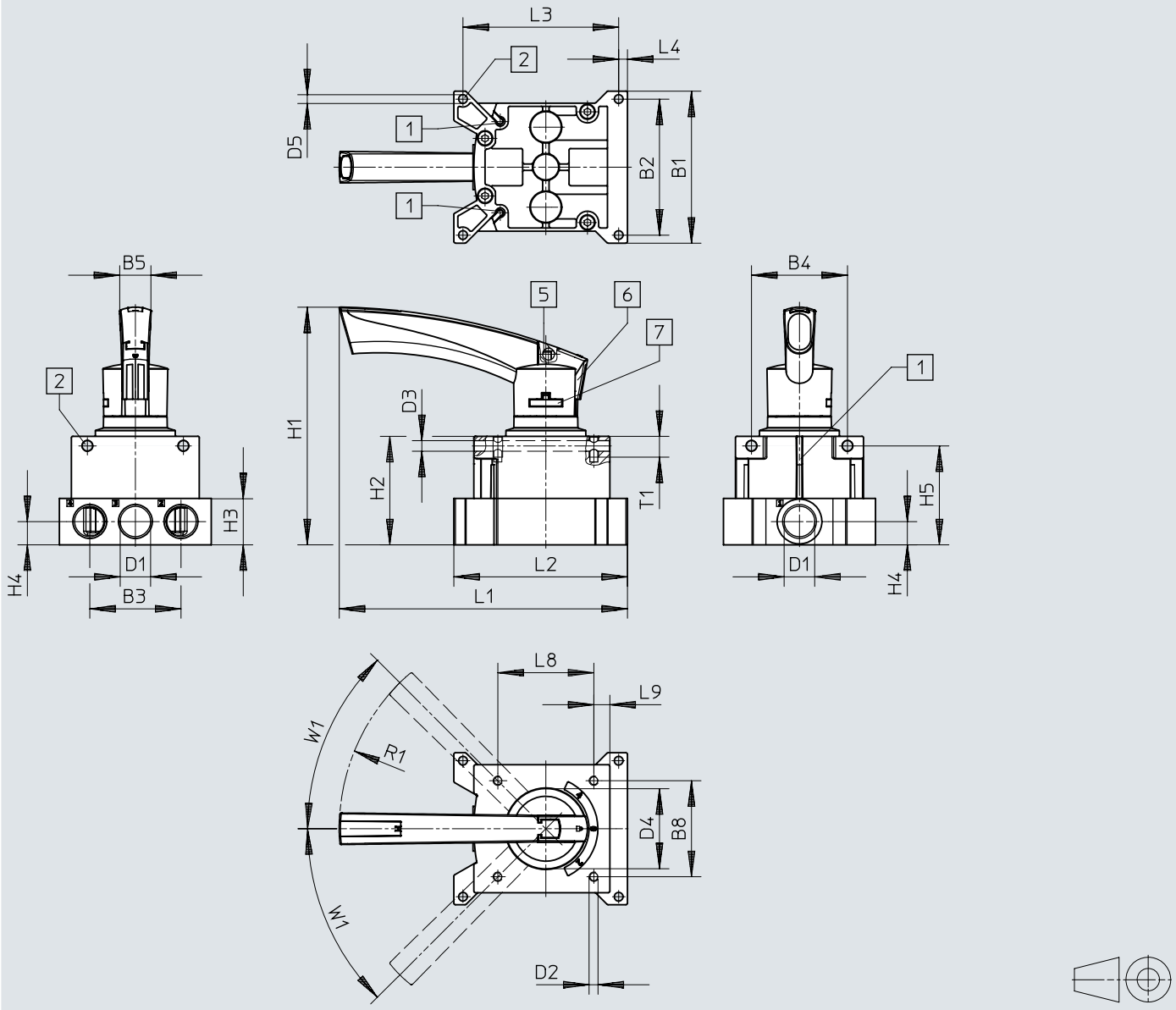

[1] Слот за датчик SM...-10...
[2] Отвор за закрепване
[5] Отвор за блокиране Ø 7,5 mm
[6] Блокиращ бутон, заключващ се
[7] Развиващо се закрепване на лоста

	B1	B2	B3	B4	B5	B8	D1	D2	D3 ø	D4 ø	D5 ø
VHER-P-H-B43-...-G12	95	85	57	60	19,5	60	G1/2	M5	6,6	51	5,5

	H1	H2	H3	H4	H5	L1	L2	L3	L4	L8	L9	R1	T1	W1
VHER-P-H-B43-...-G12	148	67,8	29	14,5	61,8	180,1	108,5	97,3	5,5	60	10	128	13	45°

Размери

Размери – Изпълнение с полимерен лост, пневматична връзка G1/2, долу

Изтегляне на CAD данни www.festo.com

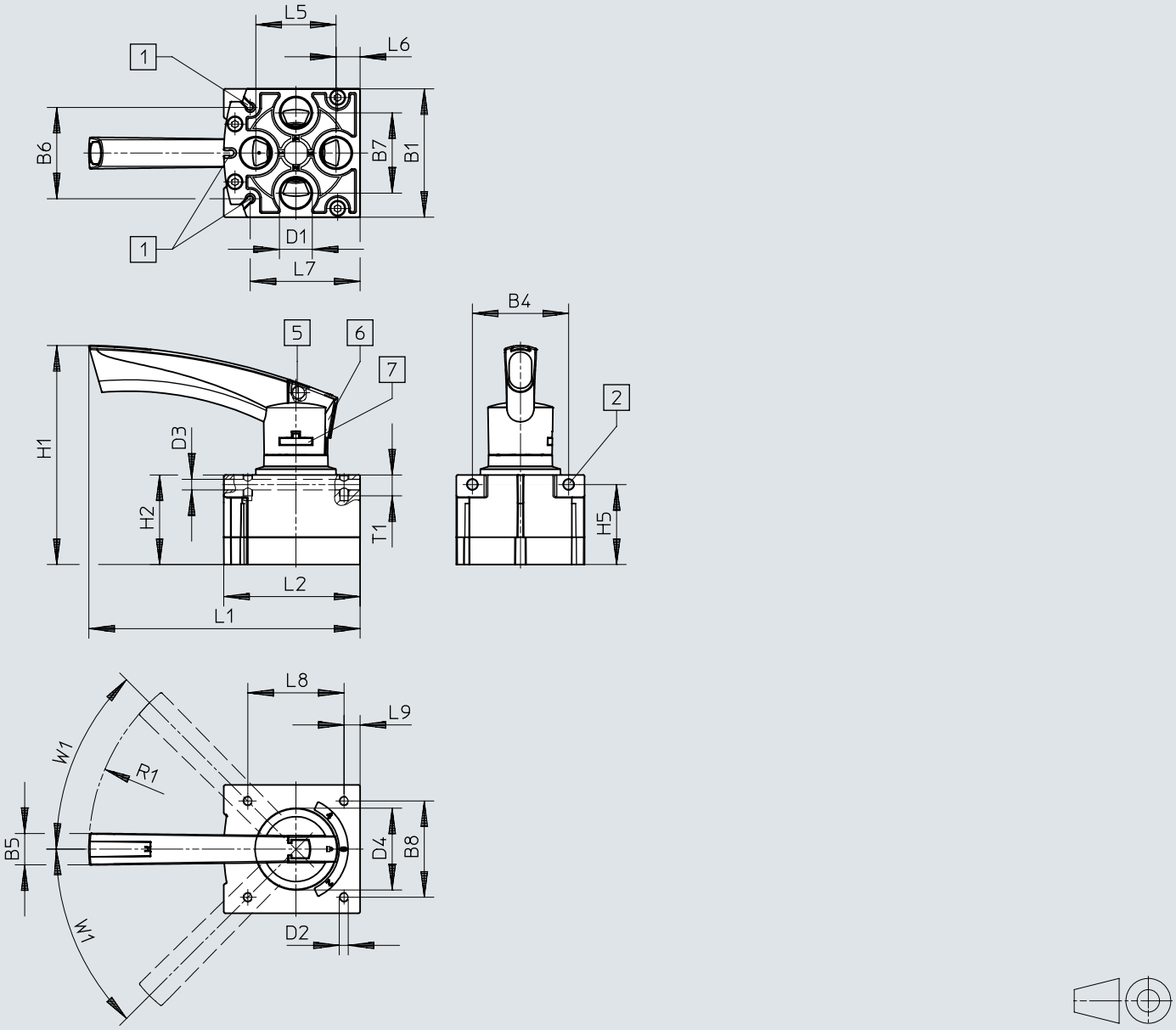

[1] Слот за датчик SM...-10...
[2] Отвор за закрепване
[5] Отвор за блокиране Ø 7,5 mm
[6] Блокиращ бутон, заключващ се
[7] Развиващо се закрепване на лоста

	B1	B4	B5	B6	B7	B8	D1	D2	D3 ø	D4 ø
VHER-P-H-B43-...-B-G12	80	60	19,5	56,9	50	60	G1/2	M5	6,6	51

	H1	H2	H5	L1	L2	L5	L6	L7	L8	L9	R1	T1	W1
VHER-P-H-B43-...-B-G12	137	55,8	49,8	169	84,8	50	15	68,5	60	10	128	13	45°

Данни за поръчка

Изпълнение с метален лост



Монтажна ширина	Тегло на продукта	Пневматична връзка 1	Номер на част	Тип
42 mm	220 g	G1/8	3488207	VHER-H-B43E-B-G18
			3488205	VHER-H-B43C-B-G18
			3488215	VHER-H-B43U-B-G18
51 mm	260 g		3488214	VHER-H-B43U-G18
			3488204	VHER-H-B43C-G18
			3488206	VHER-H-B43E-G18
56 mm	510 g	G1/4	3515202	VHER-H-B43C-B-G14
			3515286	VHER-H-B43U-B-G14
			3515258	VHER-H-B43E-B-G14
66 mm	560 g		3514710	VHER-H-B43C-G14
			3515108	VHER-H-B43U-G14
			3515082	VHER-H-B43E-G14
80 mm	860 g	G1/2	3192066	VHER-H-B43C-B-G12
			3192072	VHER-H-B43U-B-G12
			3192068	VHER-H-B43E-B-G12
95 mm	1 010 g		3192071	VHER-H-B43U-G12
			3192067	VHER-H-B43E-G12
			3192065	VHER-H-B43C-G12

Изпълнение с полимерен лост



Монтажна ширина	Тегло на продукта	Пневматична връзка 1	Номер на част	Тип
30 mm	80 g	M5	3410680	VHER-P-H-B43C-B-M5
			3410682	VHER-P-H-B43E-B-M5
			3410684	VHER-P-H-B43U-B-M5
37 mm	95 g		3410679	VHER-P-H-B43C-M5
			3410681	VHER-P-H-B43E-M5
			3410683	VHER-P-H-B43U-M5
42 mm	125 g	G1/8	3488217	VHER-P-H-B43U-B-G18
			3488211	VHER-P-H-B43E-B-G18
			3488209	VHER-P-H-B43C-B-G18
51 mm	165 g		3488216	VHER-P-H-B43U-G18
			3488210	VHER-P-H-B43E-G18
			3488208	VHER-P-H-B43C-G18
56 mm	375 g	G1/4	3515683	VHER-P-H-B43U-B-G14
			3515601	VHER-P-H-B43C-B-G14
			3515640	VHER-P-H-B43E-B-G14
66 mm	435 g		3515542	VHER-P-H-B43E-G14
			3515573	VHER-P-H-B43U-G14
			3515361	VHER-P-H-B43C-G14
80 mm	740 g	G1/2	3192084	VHER-P-H-B43U-B-G12
			3192077	VHER-P-H-B43E-B-G12
			3192075	VHER-P-H-B43C-B-G12
95 mm	900 g		3192074	VHER-P-H-B43C-G12
			3192076	VHER-P-H-B43E-G12
			3192082	VHER-P-H-B43U-G12

Преглед на периферните устройства

Преглед на периферните устройства Монтаж на панел за управление, метален лост отляво

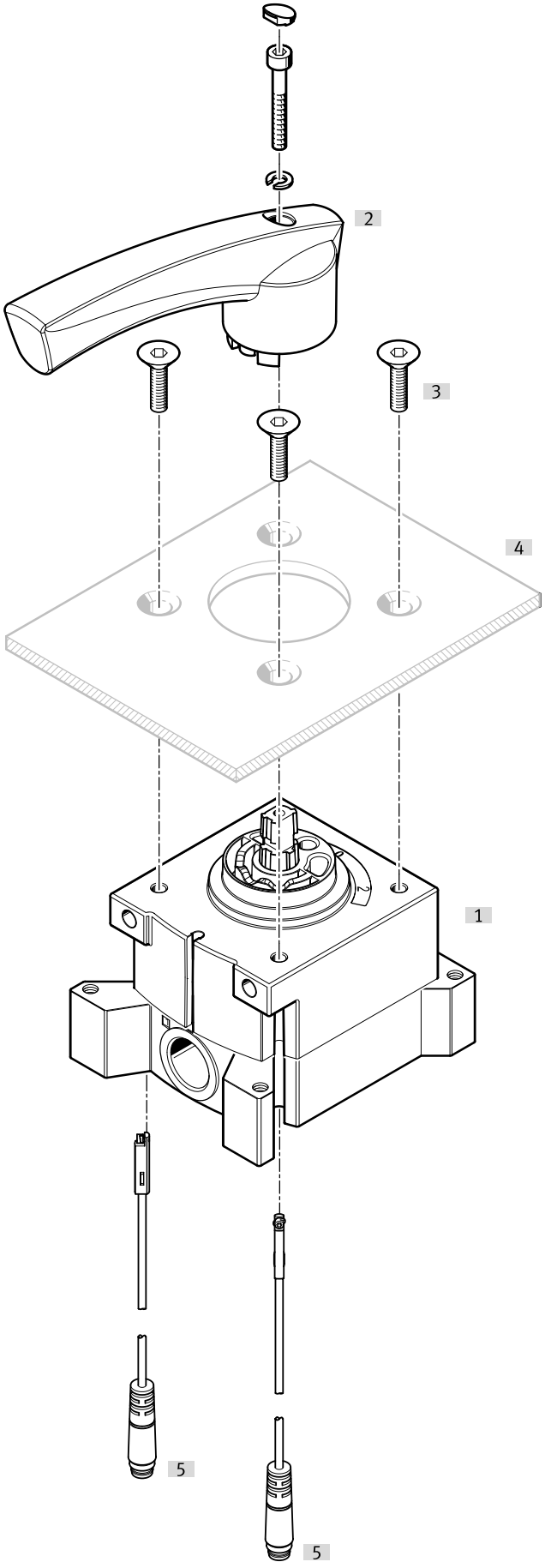

Преглед на периферните устройства

Принадлежности			→ Страница/Интернет
	Тип/код на поръчката	Описание	
[1]	Разпределител с лост VHER	Присъединителен размер M5, G1/8, G1/4, G1/2 (пневматични връзки отстрани)	
[2]	Лост за задействане	Голям, метал	
[3]	Скрепителни винтове	- Поради конструктивни причини не всеки разпределител с лост VHER може да бъде завинтен от страната на лоста със скрепителни винтове към панел за управление. - Не е включено в комплекта на доставката	
[4]	Панел за управление	Не е включено в комплекта на доставката	
[5]	Датчик SME-10-KL	Не е включено в комплекта на доставката (електрическа връзка, извод от дългата страна)	38
[5]	Датчик SME-10-SL	Не е включено в комплекта на доставката (електрическа връзка, извод от дългата страна)	38

Преглед на периферните устройства

Преглед на периферните устройства Монтаж на панел за управление, метален лост вдясно

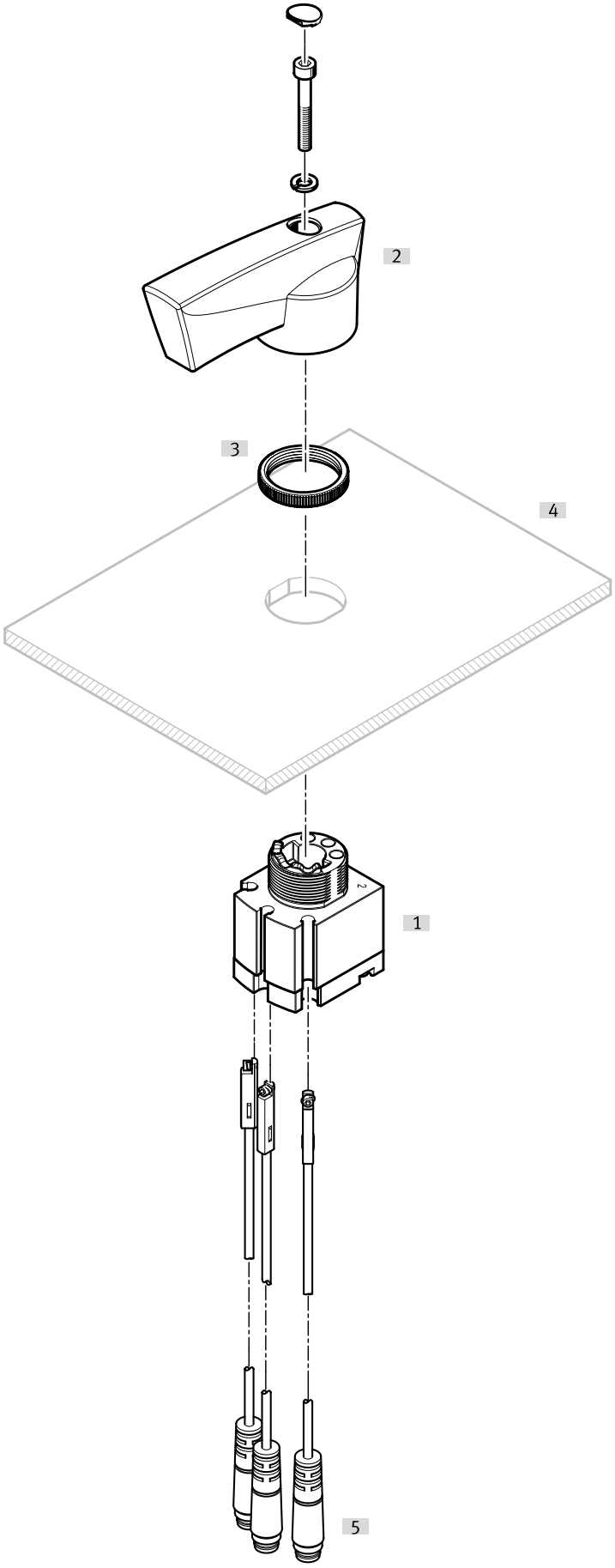

Преглед на периферните устройства

Принадлежности			→ Страница/Интернет
	Тип/код на поръчката	Описание	
[1]	Разпределител с лост VHER	Присъединителен размер M5, G1/8, G1/4, G1/2 (пневматични връзки долу)	
[2]	Лост за задействане	Голям, метал	
[3]	Гайка	Закрепване панел за управление	
[4]	Панел за управление	Не е включено в комплекта на доставката	
[5]	Датчик SME-10-KL	Не е включено в комплекта на доставката (електрическа връзка, извод от дългата страна)	38
[5]	Датчик SME-10-SL	Не е включено в комплекта на доставката (електрическа връзка, извод от дългата страна)	38

Преглед на периферните устройства

Преглед на периферните устройства Монтаж на панел за управление, полимерен лост отляво

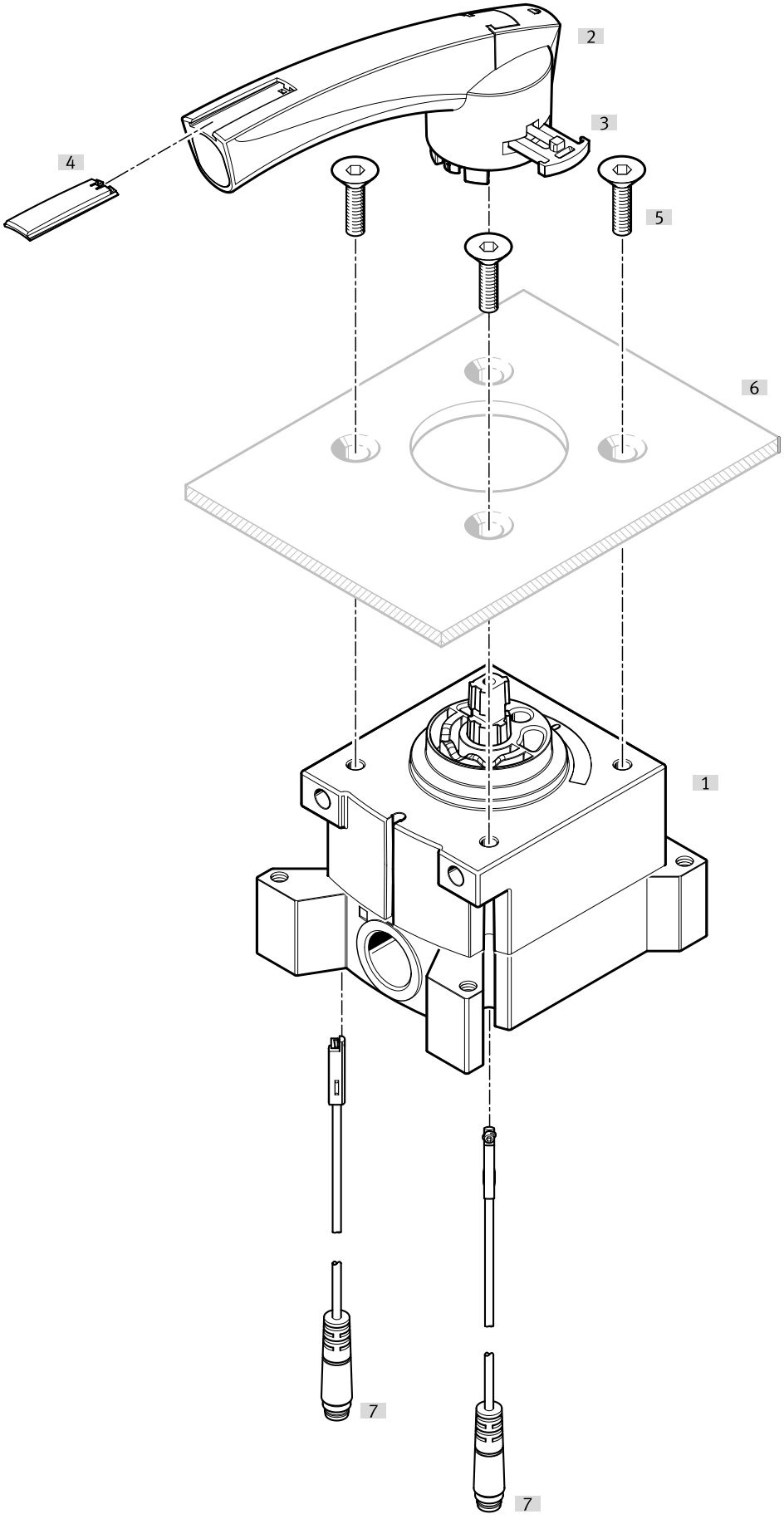

Преглед на периферните устройства

Принадлежности			→ Страница/Интернет
	Тип/код на поръчката	Описание	
[1]	Разпределител с лост VHER	Присъединителен размер M5, G1/8, G1/4, G1/2 (пневматични връзки отстрани)	
[2]	Лост за задействане	Голям, полимер	
[3]	Закрепване лост	Голям	
[4]	Идентификационна табела		
[5]	Скрепителни винтове	- Поради конструктивни причини не всеки разпределител с лост VHER може да бъде завинтен от страната на лоста със скрепителни винтове към панел за управление. - Не е включено в комплекта на доставката	
[6]	Панел за управление	Не е включено в комплекта на доставката	
[7]	Датчик SME-10-KL	Не е включено в комплекта на доставката (електрическа връзка, извод от дългата страна)	38
[7]	Датчик SME-10-SL	Не е включено в комплекта на доставката (електрическа връзка, извод от дългата страна)	38

Преглед на периферните устройства

Преглед на периферните устройства монтаж на панел за управление, полимерен лост вдясно

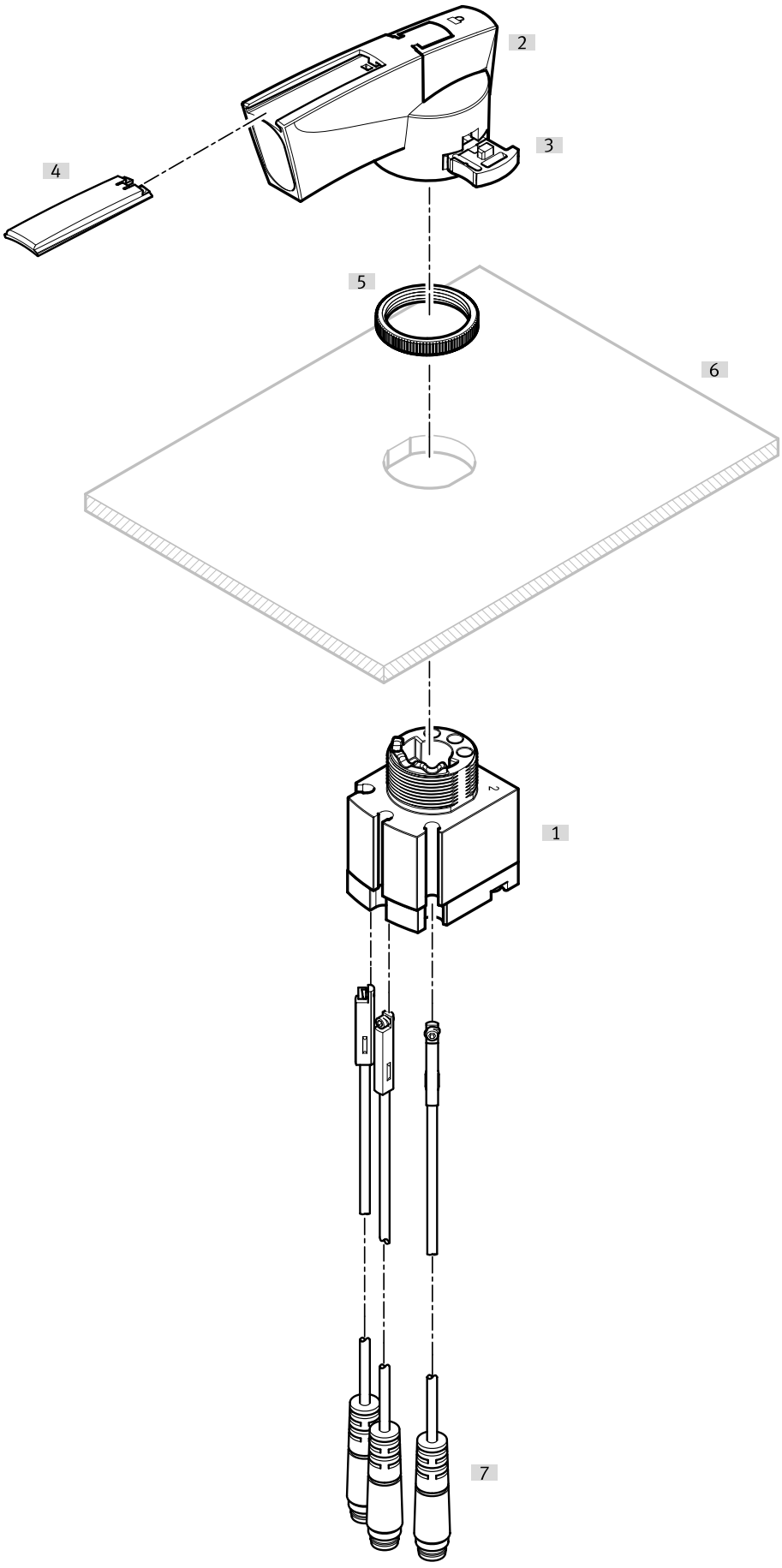

Преглед на периферните устройства

Принадлежности			→ Страница/Интернет
	Тип/код на поръчката	Описание	
[1]	Разпределител с лост VHER	Присъединителен размер M5, G1/8, G1/4, G1/2 (пневматични връзки отстрани)	
[2]	Лост за задействане	Голям, полимер	
[3]	Закрепване лост	Голям	
[4]	Идентификационна табела		
[5]	Гайка		
[6]	Панел за управление	Не е включено в комплекта на доставката	
[7]	Датчик SME-10-SL	Не е включено в комплекта на доставката (електрическа връзка, извод от дългата страна)	38
[7]	Датчик SME-10-KL	Не е включено в комплекта на доставката (електрическа връзка, извод от дългата страна)	38

Преглед на периферните устройства

Преглед на периферните устройства Монтирани разпределители с принадлежности вляво

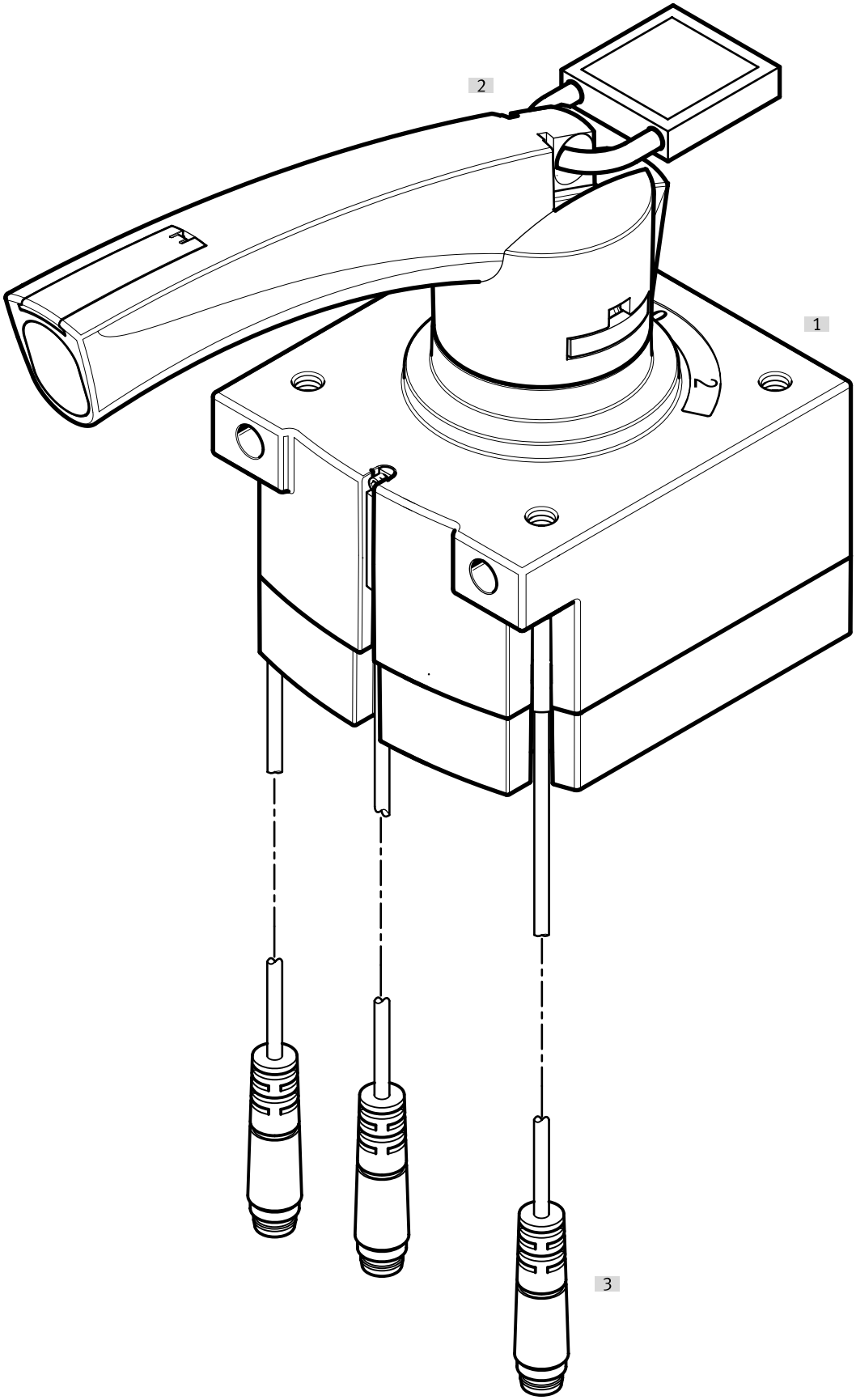

Преглед на периферните устройства

Принадлежности			→ Страница/Интернет
	Тип/код на поръчката	Описание	
[1]	Разпределител с лост VHER-P-H-...	- Присъединителен размер M5, G1/8, G1/4, G1/2 с полимерен лост, голям, пневматични връзки долу) - Поради конструктивни причини не всеки разпределител с лост VHER може да бъде завинтен от страната на лоста със скрепителни винтове към панел за управление.	
[2]	Ключалка	Не е включено в комплекта на доставката	
[3]	Датчик SME-10-KL	Не е включено в комплекта на доставката (електрическа връзка, извод от дългата страна)	38
[3]	Датчик SME-10-SL	Не е включено в комплекта на доставката (електрическа връзка, извод от дългата страна)	38

Преглед на периферните устройства

Преглед на периферните устройства Монтирани разпределители с принадлежности вдясно

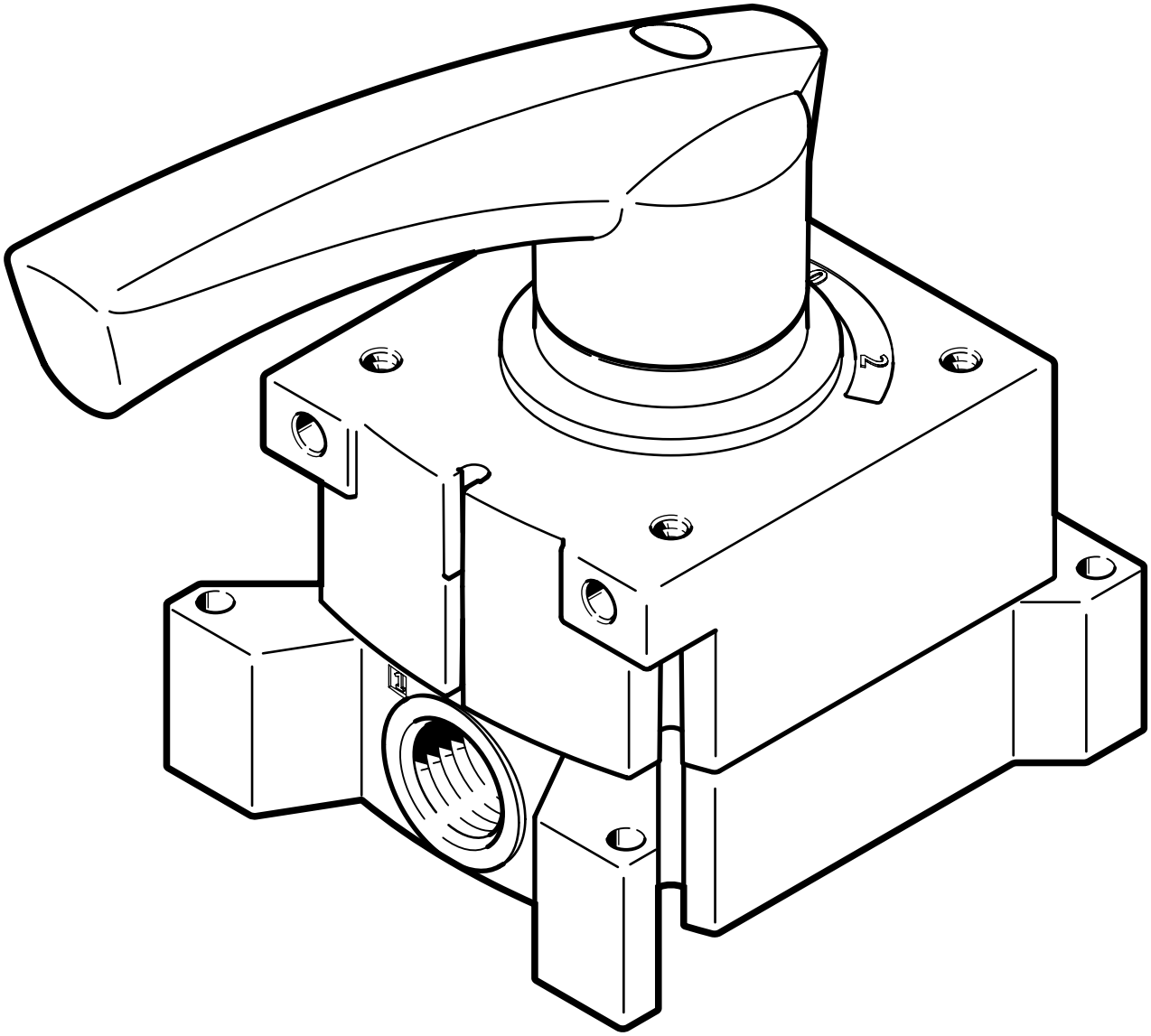

Принадлежности			→ Страница/Интернет
	Тип/код на поръчката	Описание	
[1]	Разпределител с лост VHER-H-...	- Присъединителен размер M5, G1/8, G1/4, G1/2 с метален лост, голям (пневматични връзки отстрани) - Поради конструктивни причини не всеки разпределител с лост VHER може да бъде завинтен от страната на лоста със скрепителни винтове към панел за управление.	

Принадлежности

Изпълнение с метален лост, съединители, пневматична връзка долу, външен шестостен (късо изпълнение)



Пневматична връзка 1	Пневматична връзка 2	Опаковъчна единица [брой]	Номер на част	Тип
Външна резба G1/8	за шлаух с външен Ø 4 mm	10	**186264**	**QSM-G1/8-4**
	за шлаух с външен Ø 6 mm		**186265**	**QSM-G1/8-6**

Изпълнение с метален лост, съединители, пневматична връзка долу, външен шестостен



Пневматична връзка 1	Пневматична връзка 2	Номер на част	Тип
Външна резба G1/8	за шлаух с външен Ø 4 mm	**186095**	**QS-G1/8-4**
	за шлаух с външен Ø 6 mm	**186096**	**QS-G1/8-6**
	за шлаух с външен Ø 8 mm	**186098**	**QS-G1/8-8**
Външна резба G1/4	за шлаух с външен Ø 6 mm	**186097**	**QS-G1/4-6**
	за маркуч, външен Ø 10 mm	**186101**	**QS-G1/4-10**
Външна резба G1/2	за шлаух с външен Ø 12 mm	**186104**	**QS-G1/2-12**
	за шлаух с външен Ø 16 mm	**186105**	**QS-G1/2-16**

Изпълнение с метален лост, съединители, пневматична връзка долу, вътрешен шестостен (късо изпълнение)



Пневматична връзка 1	Пневматична връзка 2	Опаковъчна единица [брой]	Номер на част	Тип
Външна резба G1/8	за шлаух с външен Ø 4 mm	10	**186266**	**QSM-G1/8-4-I**
	за шлаух с външен Ø 6 mm		**186267**	**QSM-G1/8-6-I**

Изпълнение с метален лост, съединители, пневматична връзка долу, вътрешен шестостен



Пневматична връзка 1	Пневматична връзка 2	Опаковъчна единица [брой]	Номер на част	Тип
Външна резба G1/8	за шлаух с външен Ø 4 mm	10	**186106**	**QS-G1/8-4-I**
	за шлаух с външен Ø 6 mm		**186107**	**QS-G1/8-6-I**
	за шлаух с външен Ø 8 mm		**186109**	**QS-G1/8-8-I**
Външна резба G1/4	за шлаух с външен Ø 6 mm		**186108**	**QS-G1/4-6-I**
	за шлаух с външен Ø 8 mm		**186110**	**QS-G1/4-8-I**
	за маркуч, външен Ø 10 mm		**186112**	**QS-G1/4-10-I**
Външна резба G1/2	за шлаух с външен Ø 12 mm	1	**186115**	**QS-G1/2-12-I**

Изпълнение с метален лост, съединители, пневматична връзка отстрани, вътрешен шестостен (късо изпълнение)



Пневматична връзка 1	Пневматична връзка 2	Опаковъчна единица [брой]	Номер на част	Тип
Външна резба G1/8	за шлаух с външен Ø 4 mm	10	**186266**	**QSM-G1/8-4-I**
	за шлаух с външен Ø 6 mm		**186267**	**QSM-G1/8-6-I**

Принадлежности

Изпълнение с метален лост, съединители, пневматична връзка отстрани, вътрешен шестостен



Пневматична връзка 2	Опаковъчна единица [брой]	Номер на част	Тип
за шлаух с външен Ø 4 mm	10	**186106**	**QS-G1/8-4-I**
за шлаух с външен Ø 6 mm		**186108**	**QS-G1/4-6-I**
		186107	**QS-G1/8-6-I**
за шлаух с външен Ø 8 mm		**186109**	**QS-G1/8-8-I**
		186110	**QS-G1/4-8-I**
за маркуч, външен Ø 10 mm		**186112**	**QS-G1/4-10-I**
за шлаух с външен Ø 12 mm	1	**186115**	**QS-G1/2-12-I**

Изпълнение с метален лост, шумозаглушител, пневматична връзка долу, без тяло



Пневматична връзка	Материал резбова шийка	Материал на демпферната вложка	Номер на част	Тип
G1/8	PE, PP	PE	**161419**	**UC-1/8**
G1/4			**165004**	**UC-1/4**

Изпълнение с метален лост, шумозаглушител, пневматична връзка долу



Пневматична връзка	Материал резбова шийка	Материал на демпферната вложка	Материал на тялото	Номер на част	Тип
G1/8		PE		**2307**	**U-1/8**
	Алуминий		Алуминий	**6841**	**U-1/8-B**
G1/4				**2316**	**U-1/4**
	Алуминий		Алуминий	**6842**	**U-1/4-B**
G1/2				**6844**	**U-1/2-B**

Изпълнение с метален лост, шумозаглушител, пневматична връзка отстрани, без тяло



Пневматична връзка	Материал резбова шийка	Материал на демпферната вложка	Номер на част	Тип
G1/8	PE, PP	PE	**161419**	**UC-1/8**
G1/4			**165004**	**UC-1/4**

Изпълнение с метален лост, шумозаглушител, пневматична връзка отстрани



Пневматична връзка	Материал резбова шийка	Материал на демпферната вложка	Материал на тялото	Номер на част	Тип
G1/2	Алуминий	PE	Алуминий	**6844**	**U-1/2-B**

Принадлежности

Изпълнение с метален лост, датчик, посока на извода връзка по дължина

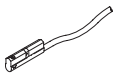

Електрическо присъединяване	Дължина на кабела	Номер на част	Тип
	0,3 m	**173212**	**SME-10-SL-LED-24**
	2,5 m	**173210**	**SME-10-KL-LED-24**

Изпълнение с метален лост, тапа с уплътнителен пръстен, вътрешен шестостен



Пневматична връзка 1	Опаковъчна единица [брой]	Номер на част	Тип
Външна резба G1/8	10	**3568**	**B-1/8**
		534213	**B-1/8-100**
Външна резба G1/4		**3569**	**B-1/4**
	50	**534214**	**B-1/4-50**
Външна резба G1/2	10	**3571**	**B-1/2**
	20	**534216**	**B-1/2-20**

Изпълнение с полимерен лост, съединители, пневматична връзка долу, вътрешен шестостен (късо изпълнение)



Пневматична връзка 1	Пневматична връзка 2	Опаковъчна единица [брой]	Номер на част	Тип
Външна резба M5	за шлаух с външен Ø 3 mm	10	**153313**	**QSM-M5-3-I**
	за шлаух с външен Ø 4 mm		**153315**	**QSM-M5-4-I**
	за шлаух с външен Ø 6 mm		**153317**	**QSM-M5-6-I**
Външна резба G1/8	за шлаух с външен Ø 4 mm		**186266**	**QSM-G1/8-4-I**
	за шлаух с външен Ø 6 mm		**186267**	**QSM-G1/8-6-I**

Изпълнение с полимерен лост, съединители, пневматична връзка отстрани, вътрешен шестостен (късо изпълнение)



Пневматична връзка 1	Пневматична връзка 2	Опаковъчна единица [брой]	Номер на част	Тип
Външна резба M5	за шлаух с външен Ø 3 mm	10	**153313**	**QSM-M5-3-I**
	за шлаух с външен Ø 4 mm		**153315**	**QSM-M5-4-I**
Външна резба G1/8			**186266**	**QSM-G1/8-4-I**
	за шлаух с външен Ø 6 mm		**186267**	**QSM-G1/8-6-I**

Изпълнение с полимерен лост, съединители, пневматична връзка долу, вътрешен шестостен



Пневматична връзка 1	Пневматична връзка 2	Опаковъчна единица [брой]	Номер на част	Тип
Външна резба G1/8	за шлаух с външен Ø 4 mm	10	**186106**	**QS-G1/8-4-I**
	за шлаух с външен Ø 6 mm		**186107**	**QS-G1/8-6-I**
	за шлаух с външен Ø 8 mm		**186109**	**QS-G1/8-8-I**
Външна резба G1/4	за шлаух с външен Ø 6 mm		**186108**	**QS-G1/4-6-I**
	за шлаух с външен Ø 8 mm		**186110**	**QS-G1/4-8-I**
	за маркуч, външен Ø 10 mm		**186112**	**QS-G1/4-10-I**
Външна резба G1/2	за шлаух с външен Ø 12 mm	1	**186115**	**QS-G1/2-12-I**

Принадлежности

Изпълнение с полимерен лост, съединители, пневматична връзка отстрани, вътрешен шестостен



Пневматична връзка 1	Пневматична връзка 2	Опаковъчна единица [брой]	Номер на част	Тип
Външна резба G1/8	за шлаух с външен Ø 4 mm	10	**186106**	**QS-G1/8-4-I**
	за шлаух с външен Ø 6 mm		**186107**	**QS-G1/8-6-I**
	за шлаух с външен Ø 8 mm		**186109**	**QS-G1/8-8-I**
Външна резба G1/4	за шлаух с външен Ø 6 mm		**186108**	**QS-G1/4-6-I**
	за шлаух с външен Ø 8 mm		**186110**	**QS-G1/4-8-I**
	за маркуч, външен Ø 10 mm		**186112**	**QS-G1/4-10-I**
Външна резба G1/2	за шлаух с външен Ø 12 mm	1	**186115**	**QS-G1/2-12-I**

Изпълнение с полимерен лост, съединители, пневматична връзка долу, външен шестостен (късо изпълнение)



Пневматична връзка 1	Пневматична връзка 2	Опаковъчна единица [брой]	Номер на част	Тип
Външна резба M5	за шлаух с външен Ø 3 mm	10	**153302**	**QSM-M5-3**
	за шлаух с външен Ø 4 mm		**153304**	**QSM-M5-4**
	за шлаух с външен Ø 6 mm		**153306**	**QSM-M5-6**
Външна резба G1/8	за шлаух с външен Ø 4 mm		**186264**	**QSM-G1/8-4**
	за шлаух с външен Ø 6 mm		**186265**	**QSM-G1/8-6**

Изпълнение с полимерен лост, съединители, пневматична връзка долу, външен шестостен



Пневматична връзка 1	Пневматична връзка 2	Опаковъчна единица [брой]	Номер на част	Тип
Външна резба G1/8	за шлаух с външен Ø 4 mm	10	**186095**	**QS-G1/8-4**
	за шлаух с външен Ø 6 mm		**186096**	**QS-G1/8-6**
	за шлаух с външен Ø 8 mm		**186098**	**QS-G1/8-8**
Външна резба G1/4	за шлаух с външен Ø 6 mm		**186097**	**QS-G1/4-6**
	за маркуч, външен Ø 10 mm		**186101**	**QS-G1/4-10**
Външна резба G1/2	за шлаух с външен Ø 12 mm	1	**186104**	**QS-G1/2-12**
	за шлаух с външен Ø 16 mm		**186105**	**QS-G1/2-16**

Изпълнение с полимерен лост, шумозаглушител, пневматична връзка долу, без тяло



Пневматична връзка	Материал резбова шийка	Материал на демпферната вложка	Номер на част	Тип
M5	PA-усилен, PE	PE	**165003**	**UC-M5**
G1/8	PE, PP		**161419**	**UC-1/8**
G1/4			**165004**	**UC-1/4**

Принадлежности

Изпълнение с полимерен лост, шумозаглушител, пневматична връзка долу



Пневматична връзка	Материал резбова шийка	Материал на демпферната вложка	Материал на тялото	Номер на част	Тип
G1/8		PE		**2307**	**U-1/8**
	Алуминий		Алуминий	**6841**	**U-1/8-B**
G1/4				**2316**	**U-1/4**
	Алуминий		Алуминий	**6842**	**U-1/4-B**
G1/2				**6844**	**U-1/2-B**

Изпълнение с полимерен лост, шумозаглушител, пневматична връзка отстрани, без тяло



Пневматична връзка	Материал резбова шийка	Материал на демпферната вложка	Номер на част	Тип
M5	PA-усилен, PE	PE	**165003**	**UC-M5**
G1/8	PE, PP		**161419**	**UC-1/8**
G1/4			**165004**	**UC-1/4**

Изпълнение с полимерен лост, шумозаглушител, пневматична връзка отстрани



Пневматична връзка	Материал резбова шийка	Материал на демпферната вложка	Номер на част	Тип
G1/2	Алуминий	PE	**6844**	**U-1/2-B**

Изпълнение с полимерен лост, тапа с уплътнителен пръстен, вътрешен шестостен



Пневматична връзка 1	Опаковъчна единица [брой]	Номер на част	Тип
Външна резба G1/8	10	**3568**	**B-1/8**
		534213	**B-1/8-100**
Външна резба G1/4		**3569**	**B-1/4**
	50	**534214**	**B-1/4-50**
Външна резба G1/2	10	**3571**	**B-1/2**
	20	**534216**	**B-1/2-20**

Изпълнение с полимерен лост, тапа с уплътнителен пръстен, външен шестостен



Пневматична връзка 1	Опаковъчна единица [брой]	Номер на част	Тип
Външна резба M5	10	**3843**	**B-M5**
		534212	**B-M5-100**

Принадлежности

Изпълнение с полимерен лост, датчик, посока на извода връзка по дължина

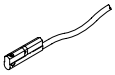

Електрическо присъединяване	Дължина на кабела	Номер на част	Тип
	0,3 m	**173212**	**SME-10-SL-LED-24**
	2,5 m	**173210**	**SME-10-KL-LED-24**