Válvula da alavanca de acionamento manual VHER



Características

Resumo

Robusto:
- Vazão de 170 ... 3800 l/min

Variável:
- Conexão M5, G1/8, G1/4, G1/2
- Válvula de 3/3 vias; as válvulas de alavanca VHER podem ser utilizadas como uma válvula de 3/3 vias fechando a conexão 2

Focado na prática:
- Essas válvulas podem ser utilizadas para parar cilindros de simples ação (válvula de 3/3 vias) ou cilindros de dupla ação dentro da faixa de curso.
- Com a posição intermediária fechada, o êmbolo do atuador se move até que as forças estejam em equilíbrio.
- Na posição intermediária de exaustão, o êmbolo pode ser movido manualmente, somente as forças de atrito precisam ser superadas.
- Na posição intermediária em exaustão, a mesma pressão é aplicada às portas 2 e 4. O êmbolo não é movido (com as mesmas superfícies).

Operação com diferentes pressões (operação a vácuo):
- Com as válvulas VHER-B43, a direção do fluxo é claramente definida e não pode ser invertida. O vácuo só pode ser ligado à conexão 3 para que a direção do fluxo seja mantida. Operação a vácuo na conexão3: -0,95 ... 0 bar
- Na operação a vácuo, a função da válvula muda de ventilada (VHER-...-B43E-...) para pressurizada (VHER-....-B43U-...) e vice-versa.
- Observação: um filtro deve ser conectado a montante das válvulas em operação a vácuo. Isto evita que corpos estranhos sugados entrem na válvula (por exemplo, ao operar com uma ventosa com conector).
- Nota: não pode haver ligação de vácuo à conexão 1.

Operação de duas pressões:
- As válvulas VHER-B43 são adequadas para operação de pressão dupla. Devido ao projeto, deve-se garantir que o ar comprimido só poderá ser aplicado nas conexões 1 e 3.
- Nota: na operação de pressão dupla, a pressão mais alta sempre deve estar presente na porta 1.

Função de válvula

[B43U]	Válvula de 4/3 vias, com trava, posição intermediária pressurizada

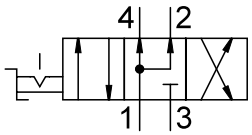

[B43C]	Válvula de 4/3 vias, com trava, centro fechado

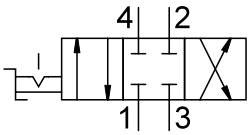

[B43E]	Válvula de 4/3 vias, com trava, posição intermediária em exaustão

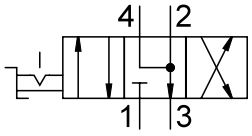

Código de tipo

001	Série	
VHER	Válvula de 3 posições com detentor	

002	Versão do produto	
	Padrão	
P	Teor de polímeros predominante	

003	Tipo de acionamento	
H	Manivela, em cima	

004	Função de válvula	
B43C	Válvula de 4/3 vias, com trava, centro fechado	
B43E	Válvula de 4/3 vias, com trava, posição intermediária em exaustão	
B43U	Válvula de 4/3 vias, com trava, posição intermediária pressurizada	

005	Sentido da vazão	
	Padrão	

006	Sentido de conexão	
	Na frente e atrás	
B	Embaixo	

007	Conexão pneumática	
G18	G1/8	
G14	G1/4	
G12	G1/2	
M5	M5	

Especificações técnicas

Especificações técnicas gerais da alavanca metálica G1/2		
Vazão nominal padrão (normalizada de acordo com a norma DIN 1343)	3.200 l/min	3.800 l/min
Função de válvula	4/3 vias com centro em exaustão, 4/3 ventilado, 4/3 fechado	
Estrutura	Válvula deslizante rotativa	
Tipo de vedação	Duro	
Tipo de fixação	alternativo:, Montagem em painel frontal, Com orifício de passagem	
Tipo de comando	diretamente	
Tipo de acionamento	Manual	
Segurança de ativação	–	
Indicador de posição de comutação	com acessórios	
Posição de instalação	–	
Sentido da vazão	não reversível	
Sem sobreposição	sim	
Função do escape	Com controle de vazão	
Diâmetro nominal	12 mm	
Torque de acionamento	5 Nm	

Especificações técnicas gerais da alavanca metálica G1/4		
Vazão nominal padrão (normalizada de acordo com a norma DIN 1343)	1.150 l/min	1.500 l/min
Função de válvula	4/3 vias com centro em exaustão, 4/3 ventilado, 4/3 fechado	
Estrutura	Válvula deslizante rotativa	
Tipo de vedação	Duro	
Tipo de fixação	alternativo:, Montagem em painel frontal, Com orifício de passagem	
Tipo de comando	diretamente	
Tipo de acionamento	Manual	
Segurança de ativação	–	
Indicador de posição de comutação	com acessórios	
Posição de instalação	–	
Sentido da vazão	não reversível	
Sem sobreposição	sim	
Função do escape	Com controle de vazão	
Diâmetro nominal	8 mm	
Torque de acionamento	2 Nm	

Especificações técnicas gerais da alavanca metálica G1/8		
Vazão nominal padrão (normalizada de acordo com a norma DIN 1343)	600 l/min	800 l/min
Função de válvula	4/3 vias com centro em exaustão, 4/3 ventilado, 4/3 fechado	
Estrutura	Válvula deslizante rotativa	
Tipo de vedação	Duro	
Tipo de fixação	alternativo:, Montagem em painel frontal, Com orifício de passagem	
Tipo de comando	diretamente	
Tipo de acionamento	Manual	
Segurança de ativação	–	
Indicador de posição de comutação	com acessórios	
Posição de instalação	–	
Sentido da vazão	não reversível	
Sem sobreposição	sim	
Função do escape	Com controle de vazão	
Diâmetro nominal	6 mm	
Torque de acionamento	0,9 Nm	

Especificações técnicas

Especificações técnicas gerais da alavanca polimérica M5		
Vazão nominal padrão (normalizada de acordo com a norma DIN 1343)	170 l/min	260 l/min
Função de válvula	4/3 vias com centro em exaustão, 4/3 ventilado, 4/3 fechado	
Estrutura	Válvula deslizante rotativa	
Tipo de vedação	Duro	
Tipo de fixação	alternativo:, Montagem em painel frontal, Com orifício de passagem	
Tipo de comando	diretamente	
Tipo de acionamento	Manual	
Segurança de ativação	pode ser fechada com acessórios	
Indicador de posição de comutação	com acessórios	
Posição de instalação	–	
Sentido da vazão	não reversível	
Sem sobreposição	sim	
Função do escape	Com controle de vazão	
Diâmetro nominal	4 mm	
Torque de acionamento	0,5 Nm	

Especificações técnicas gerais da alavanca polimérica G1/2		
Vazão nominal padrão (normalizada de acordo com a norma DIN 1343)	3.200 l/min	3.800 l/min
Função de válvula	4/3 vias com centro em exaustão, 4/3 ventilado, 4/3 fechado	
Estrutura	Válvula deslizante rotativa	
Tipo de vedação	Duro	
Tipo de fixação	alternativo:, Montagem em painel frontal, Com orifício de passagem	
Tipo de comando	diretamente	
Tipo de acionamento	Manual	
Segurança de ativação	pode ser fechada com acessórios	
Indicador de posição de comutação	com acessórios	
Posição de instalação	–	
Sentido da vazão	não reversível	
Sem sobreposição	sim	
Função do escape	Com controle de vazão	
Diâmetro nominal	12 mm	
Torque de acionamento	5 Nm	

Especificações técnicas gerais da alavanca polimérica G1/4		
Vazão nominal padrão (normalizada de acordo com a norma DIN 1343)	1.150 l/min	1.500 l/min
Função de válvula	4/3 vias com centro em exaustão, 4/3 ventilado, 4/3 fechado	
Estrutura	Válvula deslizante rotativa	
Tipo de vedação	Duro	
Tipo de fixação	alternativo:, Montagem em painel frontal, Com orifício de passagem	
Tipo de comando	diretamente	
Tipo de acionamento	Manual	
Segurança de ativação	pode ser fechada com acessórios	
Indicador de posição de comutação	com acessórios	
Posição de instalação	–	
Sentido da vazão	não reversível	
Sem sobreposição	sim	
Função do escape	Com controle de vazão	
Diâmetro nominal	8 mm	
Torque de acionamento	2 Nm	

Especificações técnicas

Especificações técnicas gerais da alavanca polimérica G1/8		
Vazão nominal padrão (normalizada de acordo com a norma DIN 1343)	600 l/min	800 l/min
Função de válvula	4/3 vias com centro em exaustão, 4/3 ventilado, 4/3 fechado	
Estrutura	Válvula deslizante rotativa	
Tipo de vedação	Duro	
Tipo de fixação	alternativo:, Montagem em painel frontal, Com orifício de passagem	
Tipo de comando	diretamente	
Tipo de acionamento	Manual	
Segurança de ativação	pode ser fechada com acessórios	
Indicador de posição de comutação	com acessórios	
Posição de instalação	–	
Sentido da vazão	não reversível	
Sem sobreposição	sim	
Função do escape	Com controle de vazão	
Diâmetro nominal	6 mm	
Torque de acionamento	0,9 Nm	

Condições de funcionamento e ambientais da alavanca metálica	
Meio de operação	Ar comprimido conforme ISO 8573-1:2010 [7:4:4]
Observação sobre o meio de operação/controle	Admite operação com ar lubrificado (uso obrigatório de ar lubrificado na operação posterior)
Pressão operacional	0 ... 10 bar
Temperatura ambiente	-20 ... 80 oC
Temperatura do meio	-20 ... 80 oC
Classe de resistência à corrosão KBK[1)]	2 - resistência moderada à corrosão

1) Classe de resistência à corrosão 2 de acordo com a norma Festo 940 070. Peças com tensão moderada de corrosão. Peças externamente visíveis com superfície de caráter essencialmente decorativo, que estão em contato direto com a atmosfera industrial circundante ou fluidos, como líquidos de refrigeração ou lubrificantes.

Condições de funcionamento e ambientais da alavanca polimérica	
Meio de operação	Ar comprimido conforme ISO 8573-1:2010 [7:4:4]
Observação sobre o meio de operação/controle	Admite operação com ar lubrificado (uso obrigatório de ar lubrificado na operação posterior)
Pressão operacional	0 ... 10 bar
Temperatura ambiente	-20 ... 80 oC
Temperatura do meio	-20 ... 80 oC
Classe de resistência à corrosão KBK[1)]	2 - resistência moderada à corrosão

1) Classe de resistência à corrosão 2, de acordo com a norma Festo 940 070. Peças com tensão moderada de corrosão. Peças externamente visíveis com superfície de caráter essencialmente decorativo, que estão em contato direto com a atmosfera industrial circundante ou fluidos, como líquidos de refrigeração ou lubrificantes.

Alavanca metálica dos materiais	
Material corpo	Alumínio em fundição injetada
Material da alavanca	Alumínio em fundição injetada
Material vedações	Borracha de nitrilo
Indicação sobre os materiais	Em conformidade com RoHS

Alavanca polimérica dos materiais	
Material corpo	Alumínio em fundição injetada, PA
Material da alavanca	PA
Material vedações	Borracha de nitrilo
Indicação sobre os materiais	Em conformidade com RoHS

Dimensões

Dimensões – Versão de alavanca metálica, ligação pneumática G1/8, lateral

Download de dados CAD www.festo.com

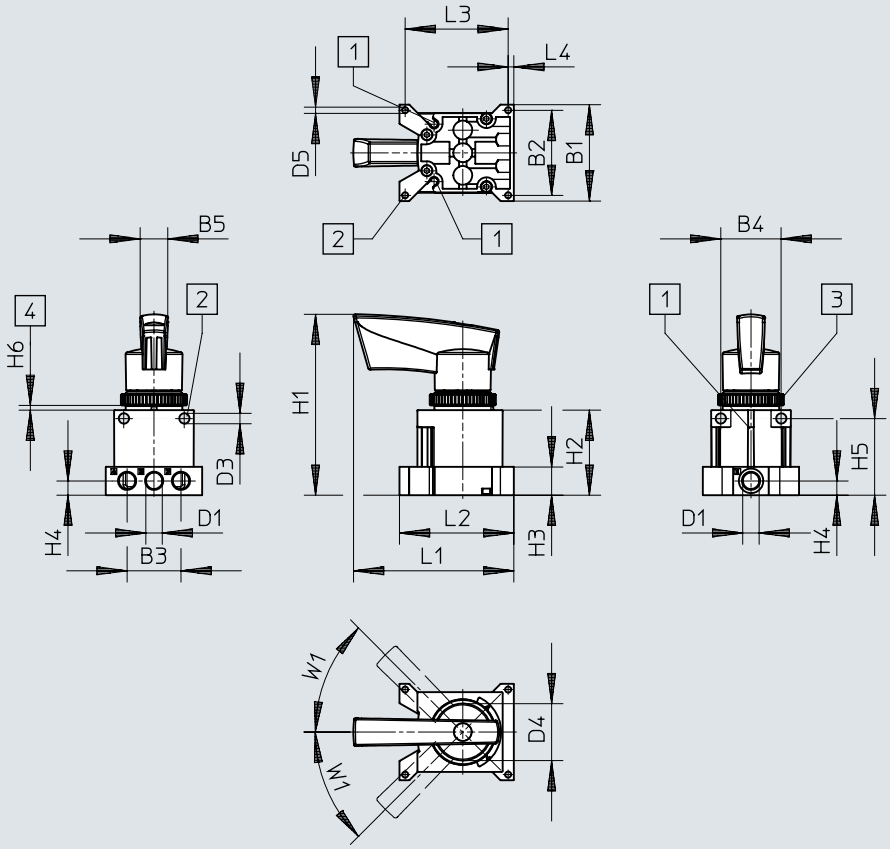

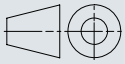

[1] Ranhura para sensores de proximidade SM...-10...
[2] Orifício de fixação
[3] Porca moleteada M30
[4] Painel de controlo/quadro

	B1	B2	B3	B4	B5	D1	D3 ø	D4 ø	D5 ø
VHER-H-B43...-G18	51	45	28,5	32	14,6	G1/8	5,5	30,2	3,3

	H1	H2	H3	H4	H5	H6		L1	L2	L3	L4	W1
						min.	max.					
VHER-H-B43...-G18	95,6	45	15	7,5	40,5	2	4	84,9	60,5	54,5	3	45°

Dimensões

Dimensões – Versão com alavanca metálica, ligação pneumática G1/8, inferior

Download de dados CAD www.festo.com

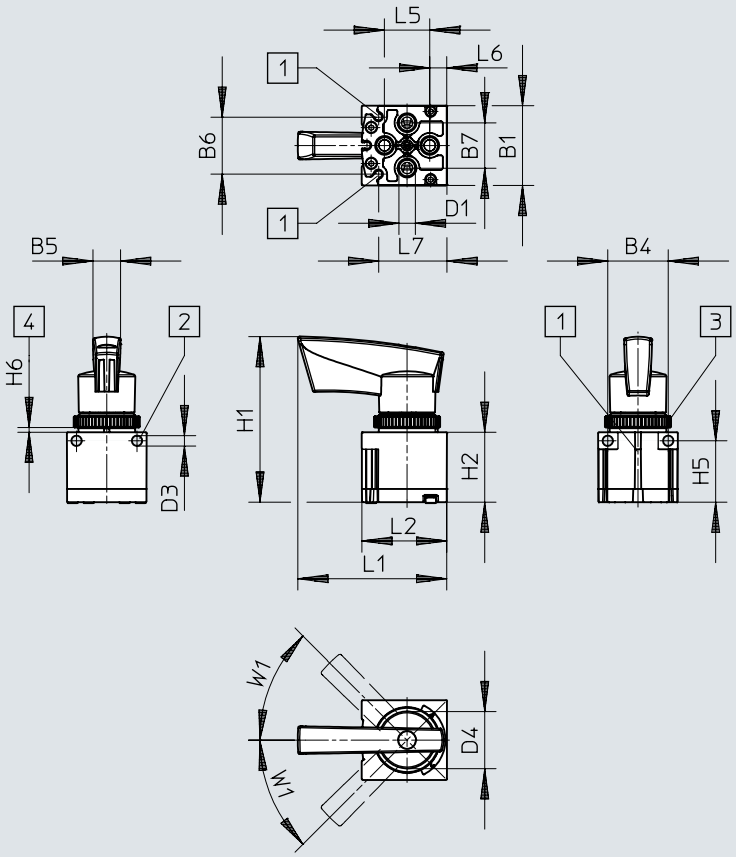

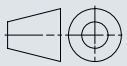

[1] Ranhura para sensores de proximidade SM...-10...
[2] Orifício de fixação
[3] Porca moleteada M30
[4] Painel de controlo/quadro

	B1	B4	B5	B6	B7	D1	D3 ø	D4 ø
VHER-H-B43...-B-G18	42,2	32	14,6	30,4	24	G1/8	5,5	30,2

	H1	H2	H5	H6		L1	L2	L5	L6	L7	W1
				min.	max.						
VHER-H-B43...-B-G18	87,6	37	32,5	2	4	78,6	44,9	24	9	36,2	45°

Dimensões

Dimensões – Versão de alavanca metálica, ligação pneumática G1/4, lateral Download de dados CAD www.festo.com

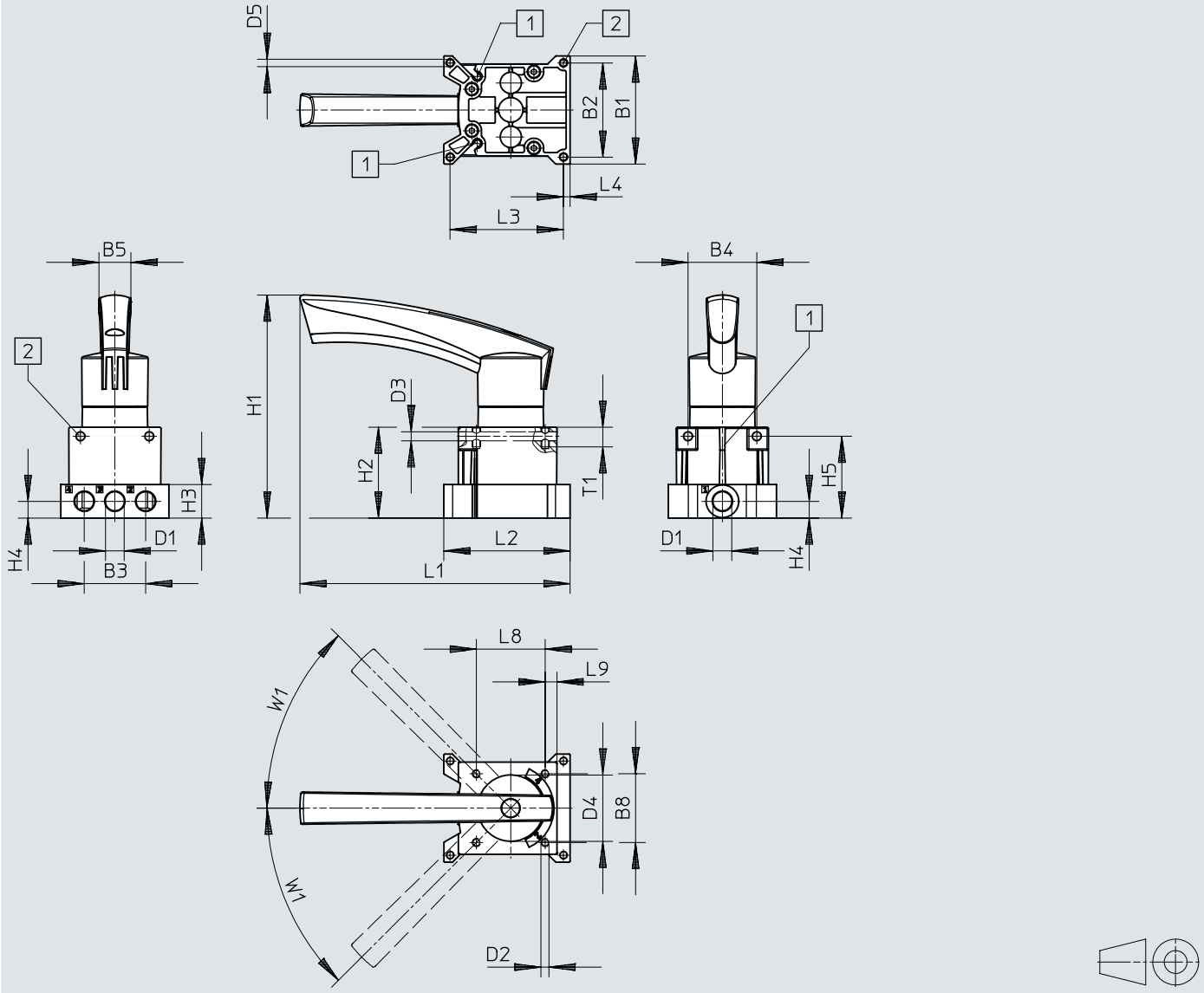

[1] Ranhura para sensores de proximidade SM...-10...
[2] Orifício de fixação

	B1	B2	B3	B4	B5	B8	D1	D2	D3 ø	D4 ø	D5 ø
VHER-H-B43...-G14	66	57,5	37,5	42	19,5	42	G1/4	M5	5,5	40,5	4,5

	H1	H2	H3	H4	H5	L1	L2	L3	L4	L8	L9	T1	W1
VHER-H-B43...-G14	136,3	55,5	20,5	10,3	50	164,8	77	69,2	4	42	7,2	12	45°

Dimensões

Dimensões – Versão com alavanca metálica, ligação pneumática G1/4, inferior

Download de dados CAD www.festo.com

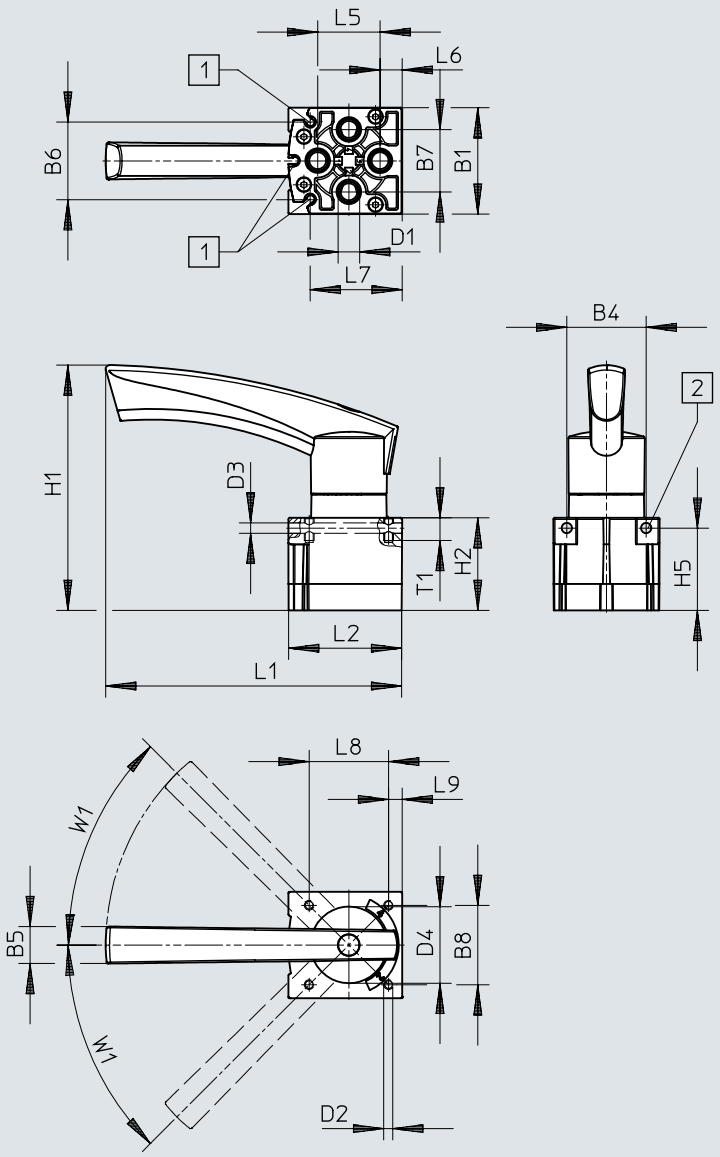

[1] Ranhura para sensores de proximidade SM...-10...
[2] Orifício de fixação

	B1	B4	B5	B6	B7	B8	D1	D2	D3 ø	D4 ø
VHER-H-B43...-B-G14	56,3	42	19,5	40,4	33	42	G1/4	M5	5,5	40,5

	H1	H2	H5	L1	L2	L5	L6	L7	L8	T1	W1
VHER-H-B43...-B-G14	129,8	49	43,5	156,6	59,8	33	11	48,2	42	12	45°

Dimensões

Dimensões – Versão de alavanca metálica, ligação pneumática G1/2, lateral

Download de dados CAD www.festo.com

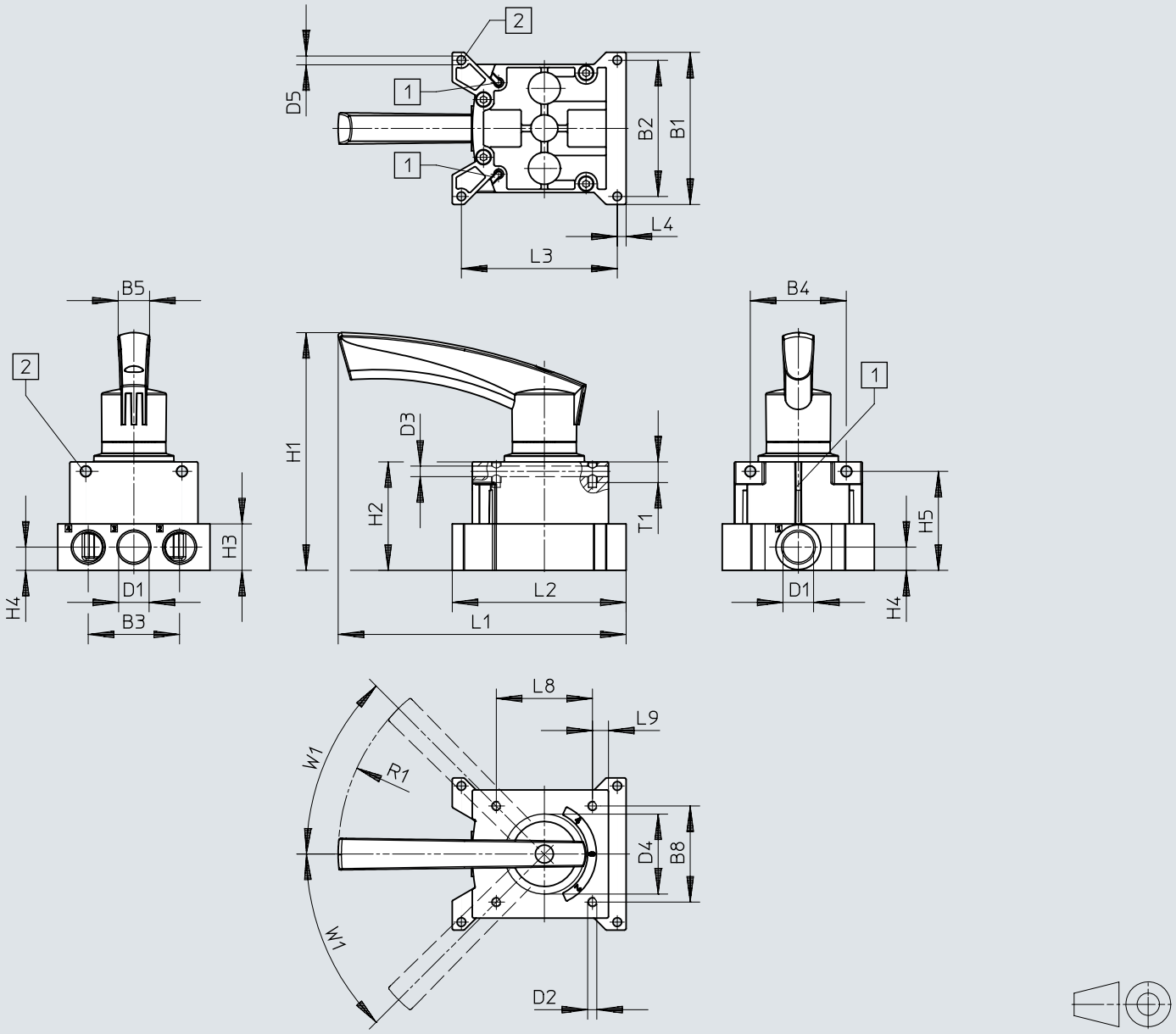

[1] Ranhura para sensores de proximidade SM...-10...

[2] Orifício de fixação

	B1	B2	B3	B4	B5	B8	D1	D2	D3 ø	D4 ø	D5 ø
VHER-H-B43-...-G12	95	85	57	60	19,5	60	G1/2	M5	6,6	51	5,5

	H1	H2	H3	H4	H5	L1	L2	L3	L4	L8	L9	R1	T1	W1
VHER-H-B43-...-G12	149	68	29	14,5	61,8	180	108,8	97,3	5,5	60	10	128	13	45°

Dimensões

Dimensões – Versão com alavanca metálica, ligação pneumática G1/2, inferior

Download de dados CAD www.festo.com

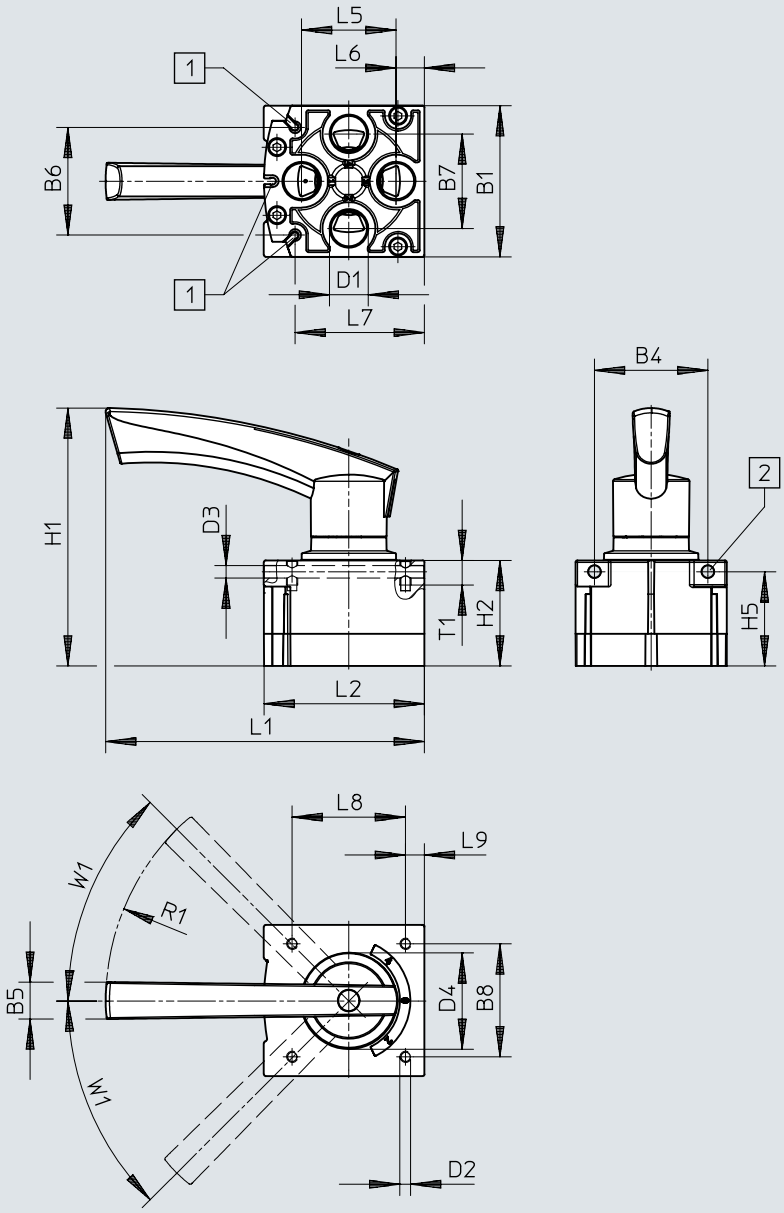

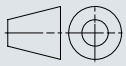

[1] Ranhura para sensores de proximidade SM...-10...
[2] Orifício de fixação

	B1	B4	B5	B6	B7	B8	D1	D2	D3 ø	D4 ø
VHER-H-B43-...-B-G12	80	60	19,5	56,9	50	60	G1/2	M5	6,6	51

	H1	H2	H5	L1	L2	L5	L6	L7	L8	L9	R1	T1	W1
VHER-H-B43-...-B-G12	136,5	55,8	49,8	168,8	84,8	50	15	68,5	60	10	128	13	45°

Dimensões

Dimensões – Versão de alavanca de polímero, ligação pneumática M5, lateral Download de dados CAD www.festo.com

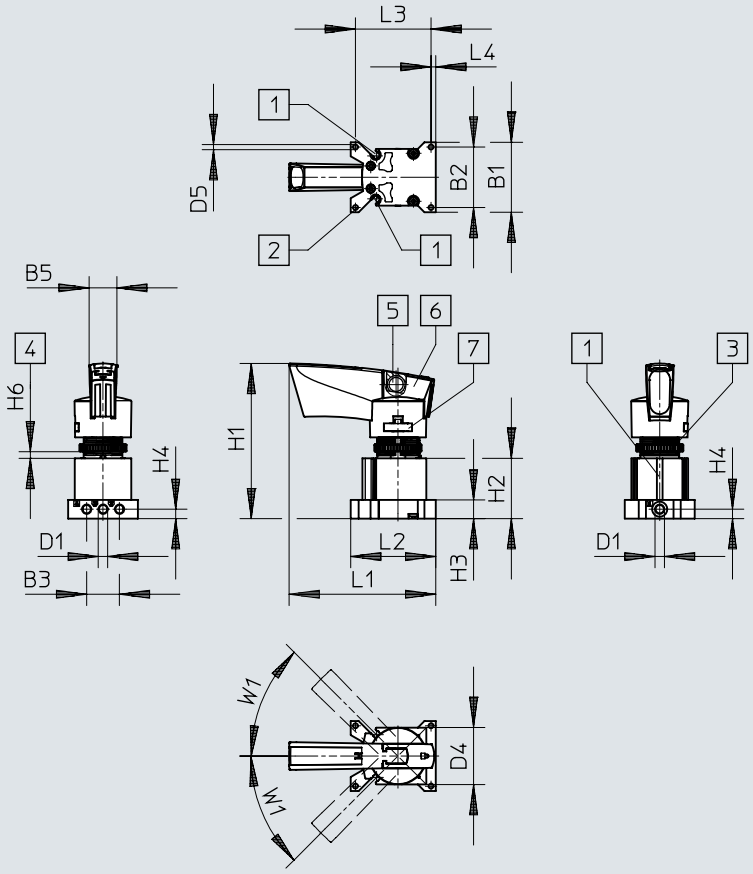

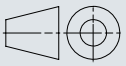

[1] Ranhura para sensores de proximidade SM...-10...
[2] Orifício de fixação
[3] Porca moleteada M22
[4] Painel de controlo/quadro
[5] Orifício para o bloqueio Ø 7,5 mm
[6] Botão de fecho bloqueável
[7] Alavanca de fixação desmontável

	B1	B2	B3	B5	D1	D4 ø	D5 ø
VHER-P-H-B43...-M5	37	32	17,4	14,6	M5	30,2	2,7

	H1	H2	H3	H4	H6		L1	L2	L3	L4	W1
					min.	max.					
VHER-P-H-B43...-M5	82,1	32	10	5	1,5	5,5	77,6	45	40	2,5	45°

Dimensões

Dimensões – Versão de alavanca de polímero, ligação pneumática M5, inferior

Download de dados CAD www.festo.com

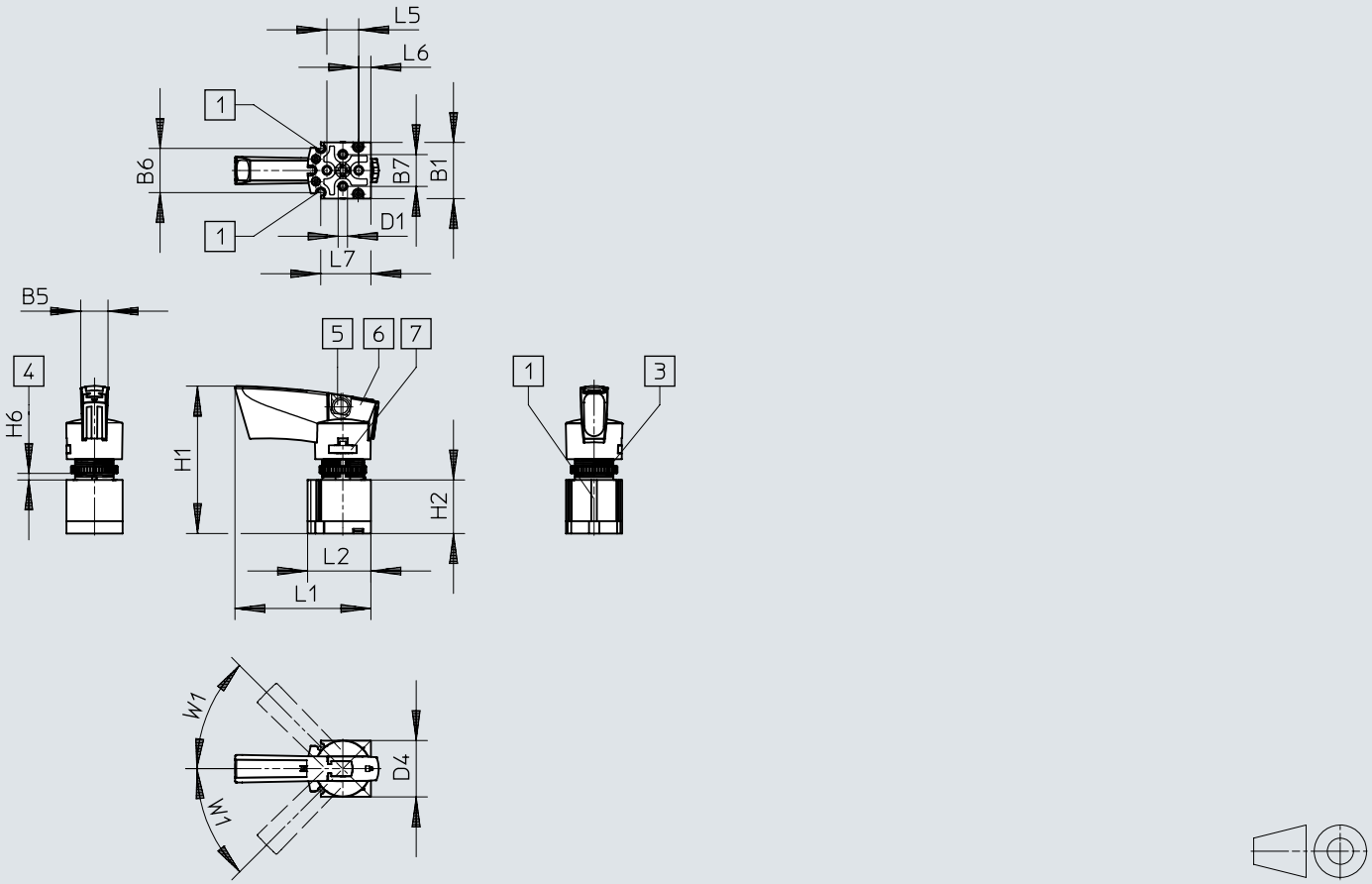

[1] Ranhura para sensores de proximidade SM...-10...
[3] Porca moleteada M22
[4] Painel de controlo/quadro
[5] Orifício para o bloqueio Ø 7,5 mm
[6] Botão de fecho bloqueável
[7] Alavanca de fixação desmontável

	B1	B5	B6	B7	D1	D4 Ø
VHER-P-H-B43...-M5	30	14,6	23,7	17	M5	30,2

	H1	H2	H6		L1	L2	L5	L6	L7	W1
			min.	max.						
VHER-P-H-B43...-M5	78,7	28,6	1,5	5,5	72,6	33,8	17	6,5	26,8	45°

Dimensões

Dimensões – Versão de alavanca de polímero, ligação pneumática G1/8, lateral

Download de dados CAD www.festo.com

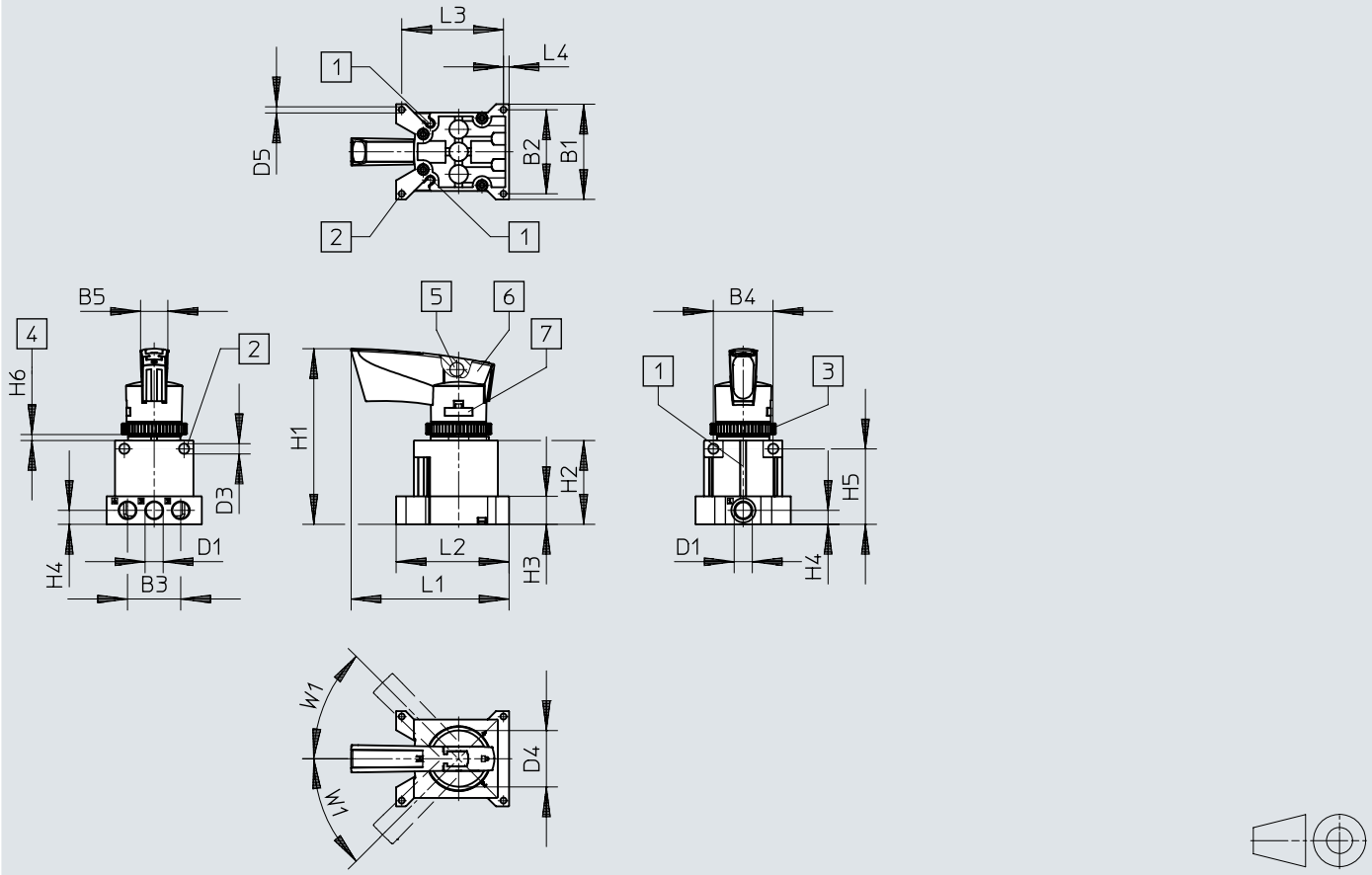

[1] Ranhura para sensores de proximidade SM...-10...
[2] Orifício de fixação
[3] Porca moleteada M30
[4] Painel de controlo/quadro
[5] Orifício para o bloqueio Ø 7,5 mm
[6] Botão de fecho bloqueável
[7] Alavanca de fixação desmontável

	B1	B2	B3	B4	B5	D1	D3 ø	D4 ø	D5 ø
VHER-P-H-B43...-G18	51	45	28,5	32	14,6	G1/8	5,5	30,2	3,3

	H1	H2	H3	H4	H5	H6		L1	L2	L3	L4	W1
						min.	max.					
VHER-P-H-B43...-G18	94	45	15	7,5	40,5	2	4	84,6	60,5	54,5	3	45°

Dimensões

Dimensões – Versão de alavanca de polímero, ligação pneumática G1/8, inferior

Download de dados CAD www.festo.com

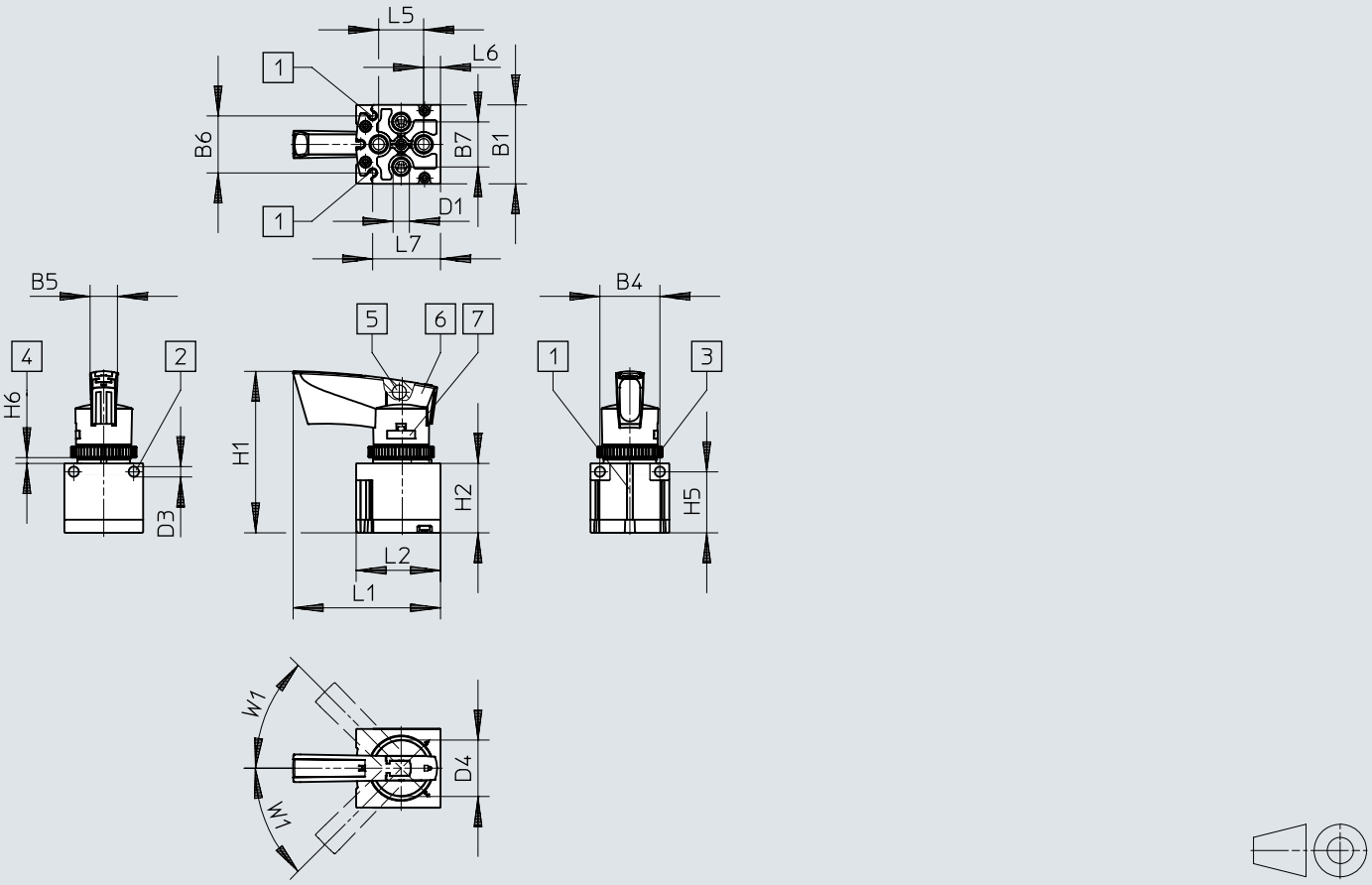

[1] Ranhura para sensores de proximidade SM...-10...
[2] Orifício de fixação
[3] Porca moleteada M30
[4] Painel de controlo/quadro
[5] Orifício para o bloqueio Ø 7,5 mm
[6] Botão de fecho bloqueável
[7] Alavanca de fixação desmontável

	B1	B4	B5	B6	B7	D1	D3 Ø	D4 Ø
VHER-P-H-B43...-B-G18	42	32	14,6	30,4	24	G1/8	5,5	30,2

	H1	H2	H5	H6		L1	L2	L5	L6	L7	W1
				min.	max.						
VHER-P-H-B43...-B-G18	86	37	32,5	2	4	78,6	45	24	9	36,2	45°

Dimensões

Dimensões – Versão de alavanca de polímero, ligação pneumática G1/4, lateral

Download de dados CAD www.festo.com

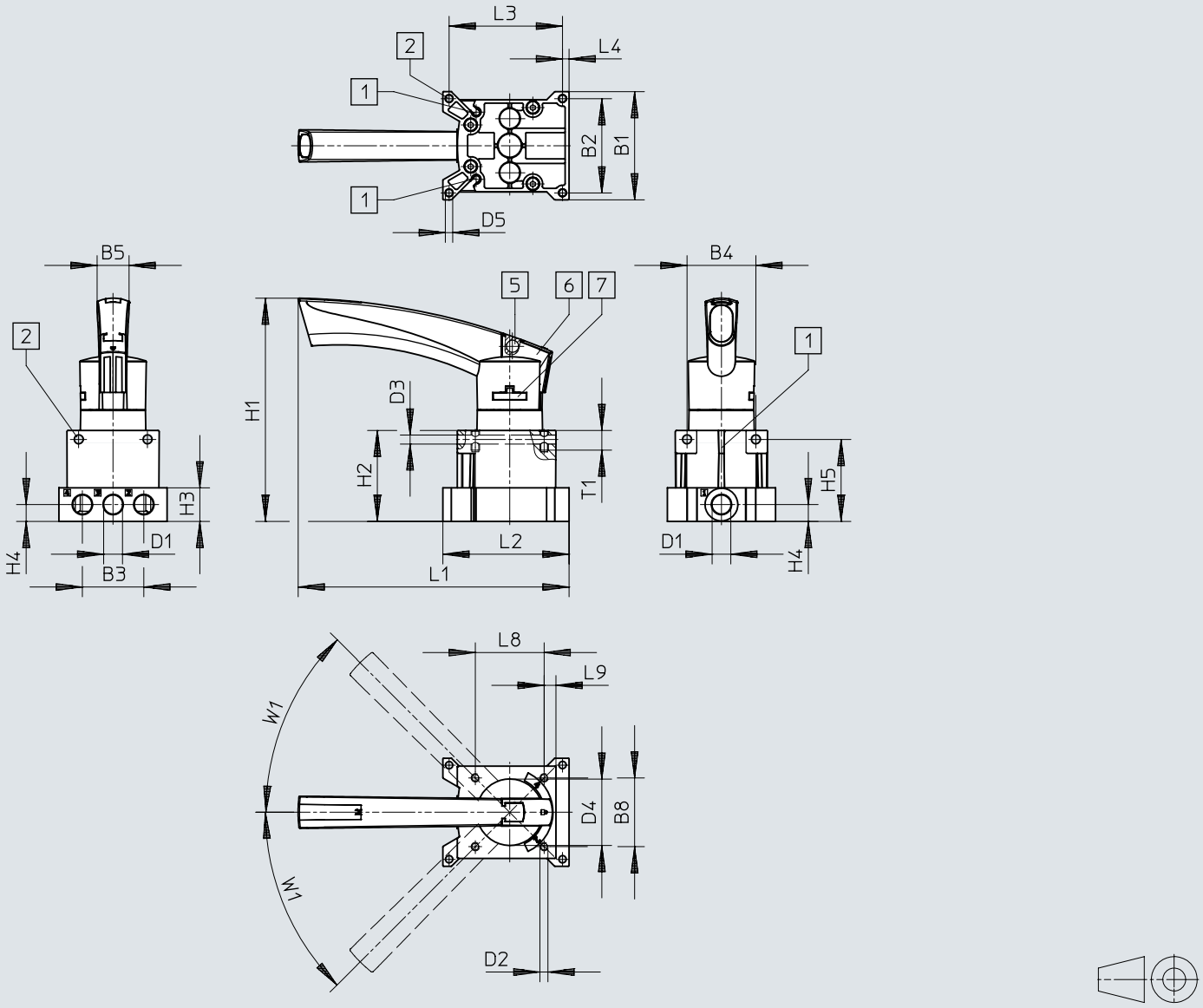

[1] Ranhura para sensores de proximidade SM...-10...
[2] Orifício de fixação
[5] Orifício para o bloqueio Ø 7,5 mm
[6] Botão de fecho bloqueável
[7] Alavanca de fixação desmontável

	B1	B2	B3	B4	B5	B8	D1	D2	D3 Ø	D4 Ø	D5 Ø
VHER-P-H-B43...-G14	66	57,5	37,5	42	19,5	42	G1/4	M5	5,5	40,5	4,5

	H1	H2	H3	H4	H5	L1	L2	L3	L4	L8	L9	T1	W1
VHER-P-H-B43...-G14	135,7	55,5	20,5	10,3	50	165,3	77	69,2	4	42	7,2	12	45°

Dimensões

Dimensões – Versão de alavanca de polímero, ligação pneumática G1/4, inferior

Download de dados CAD www.festo.com

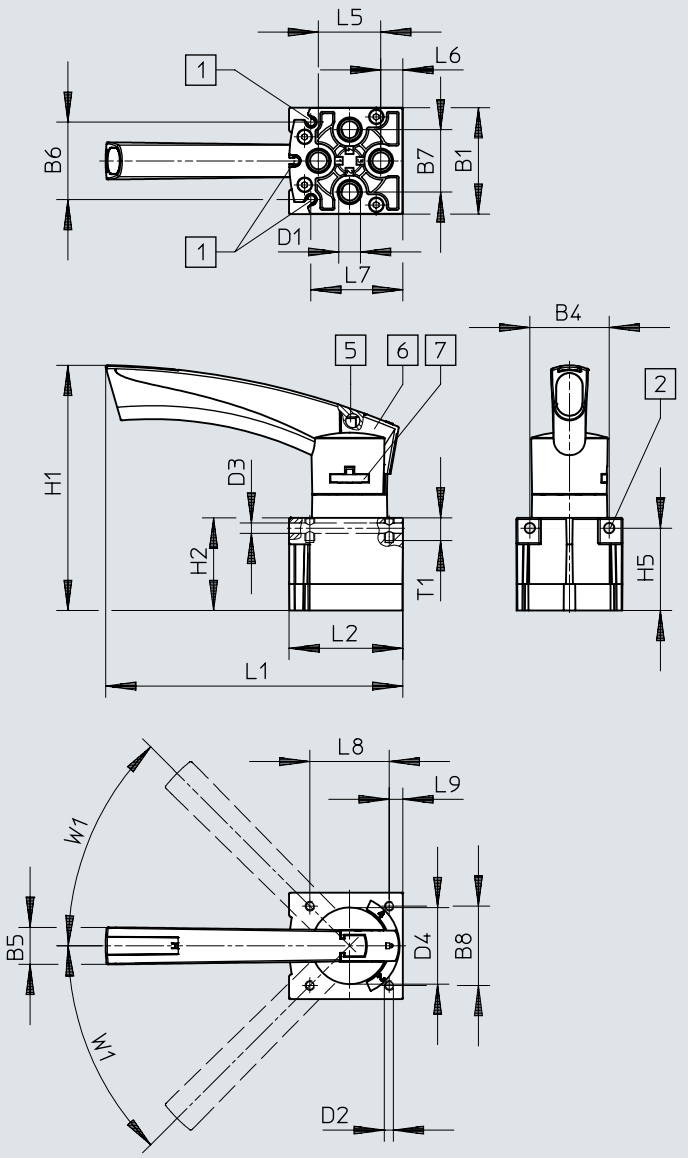

[1] Ranhura para sensores de proximidade SM...-10...
[2] Orifício de fixação
[5] Orifício para o bloqueio Ø 7,5 mm
[6] Botão de fecho bloqueável
[7] Alavanca de fixação desmontável

	B1	B4	B5	B6	B7	B8	D1	D2	D3 Ø	D4 Ø
VHER-P-H-B43...-B-G14	56,3	42	19,5	41	33	42	G1/4	M5	5,5	40,5

	H1	H2	H5	L1	L2	L5	L6	L7	L8	L9	T1	W1
VHER-P-H-B43...-B-G14	129,2	49	43,5	157	60,2	33	11,5	48,7	42	7,2	12	45°

Dimensões

Dimensões – Versão de alavanca de polímero, ligação pneumática G1/2, lateral

Download de dados CAD www.festo.com

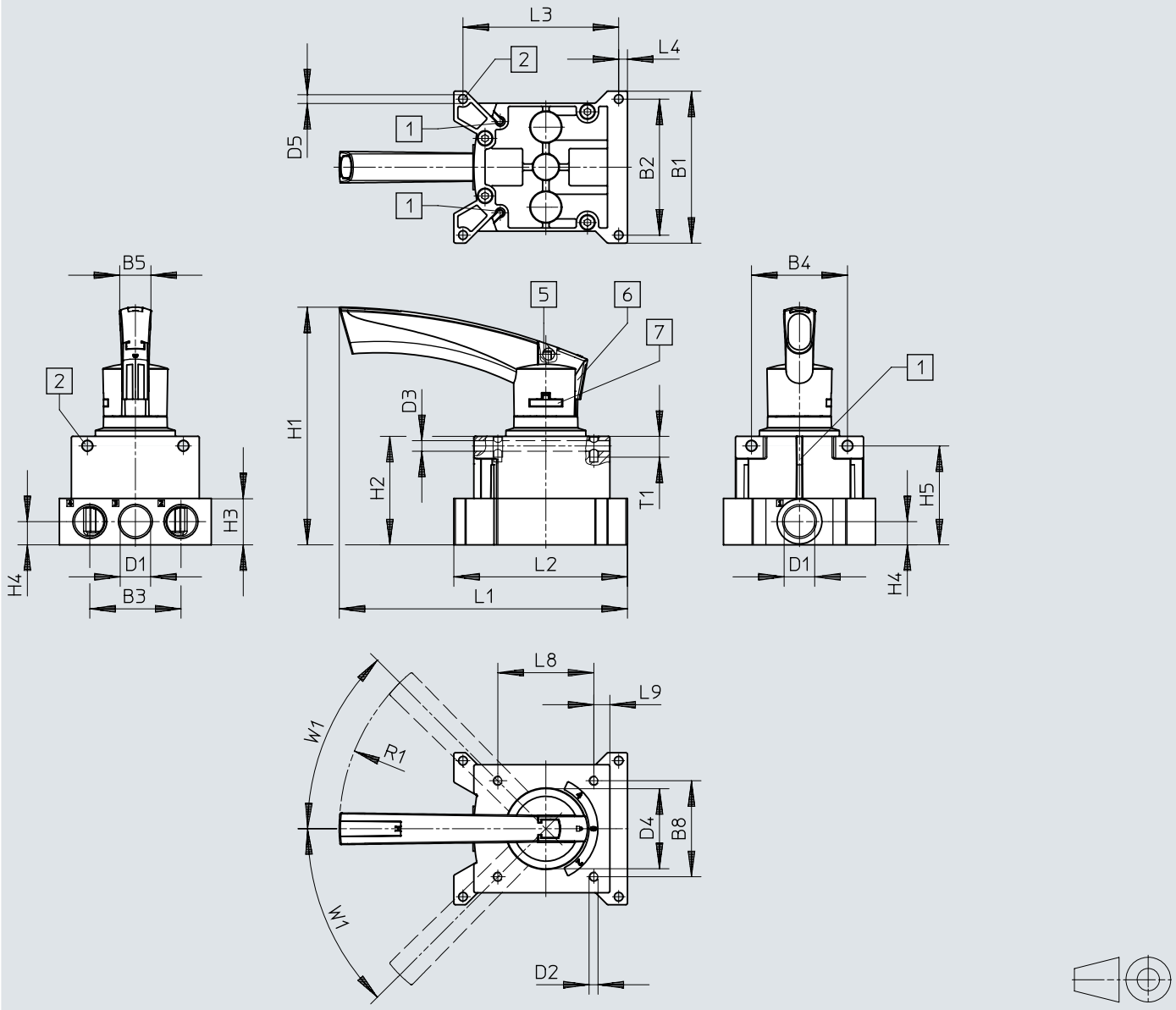

[1] Ranhura para sensores de proximidade SM...-10...
[2] Orifício de fixação
[5] Orifício para o bloqueio Ø 7,5 mm
[6] Botão de fecho bloqueável
[7] Alavanca de fixação desmontável

	B1	B2	B3	B4	B5	B8	D1	D2	D3 Ø	D4 Ø	D5 Ø
VHER-P-H-B43-...-G12	95	85	57	60	19,5	60	G1/2	M5	6,6	51	5,5

	H1	H2	H3	H4	H5	L1	L2	L3	L4	L8	L9	R1	T1	W1
VHER-P-H-B43-...-G12	148	67,8	29	14,5	61,8	180,1	108,5	97,3	5,5	60	10	128	13	45°

Dimensões

Dimensões – Versão de alavanca de polímero, ligação pneumática G1/2, inferior

Download de dados CAD www.festo.com

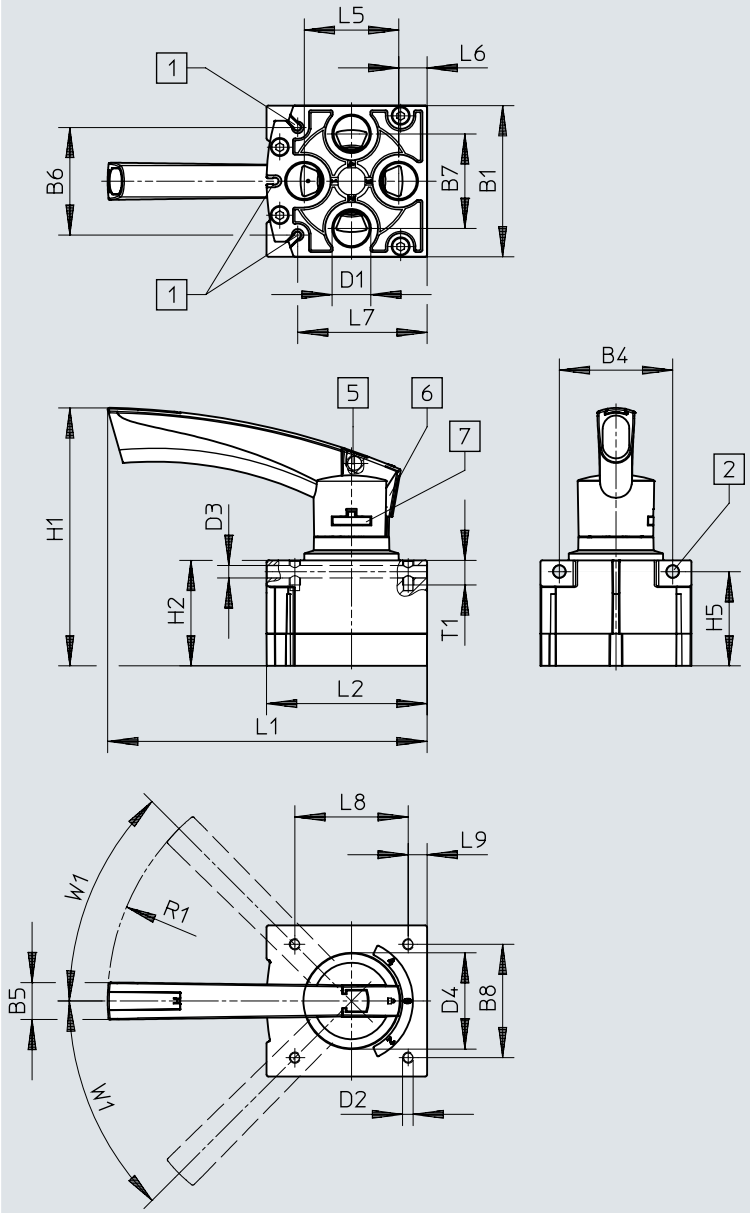

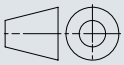

[1] Ranhura para sensores de proximidade SM...-10...
[2] Orifício de fixação
[5] Orifício para o bloqueio Ø 7,5 mm
[6] Botão de fecho bloqueável
[7] Alavanca de fixação desmontável

	B1	B4	B5	B6	B7	B8	D1	D2	D3 ø	D4 ø
VHER-P-H-B43-...-B-G12	80	60	19,5	56,9	50	60	G1/2	M5	6,6	51

	H1	H2	H5	L1	L2	L5	L6	L7	L8	L9	R1	T1	W1
VHER-P-H-B43-...-B-G12	137	55,8	49,8	169	84,8	50	15	68,5	60	10	128	13	45°

Informações para pedido

Versão com alavanca metálica



Largura	Peso do produto	Conexão pneumática 1	Nº de referência	Tipo
42 mm	220 g	G1/8	3488207	VHER-H-B43E-B-G18
			3488205	VHER-H-B43C-B-G18
			3488215	VHER-H-B43U-B-G18
51 mm	260 g		3488214	VHER-H-B43U-G18
			3488204	VHER-H-B43C-G18
			3488206	VHER-H-B43E-G18
56 mm	510 g	G1/4	3515202	VHER-H-B43C-B-G14
			3515286	VHER-H-B43U-B-G14
			3515258	VHER-H-B43E-B-G14
66 mm	560 g		3514710	VHER-H-B43C-G14
			3515108	VHER-H-B43U-G14
			3515082	VHER-H-B43E-G14
80 mm	860 g	G1/2	3192066	VHER-H-B43C-B-G12
			3192072	VHER-H-B43U-B-G12
			3192068	VHER-H-B43E-B-G12
95 mm	1.010 g		3192071	VHER-H-B43U-G12
			3192067	VHER-H-B43E-G12
			3192065	VHER-H-B43C-G12

Versão de alavanca de polímero



Largura	Peso do produto	Conexão pneumática 1	Nº de referência	Tipo
30 mm	80 g	M5	3410680	VHER-P-H-B43C-B-M5
			3410682	VHER-P-H-B43E-B-M5
			3410684	VHER-P-H-B43U-B-M5
37 mm	95 g		3410679	VHER-P-H-B43C-M5
			3410681	VHER-P-H-B43E-M5
			3410683	VHER-P-H-B43U-M5
42 mm	125 g	G1/8	3488217	VHER-P-H-B43U-B-G18
			3488211	VHER-P-H-B43E-B-G18
			3488209	VHER-P-H-B43C-B-G18
51 mm	165 g		3488216	VHER-P-H-B43U-G18
			3488210	VHER-P-H-B43E-G18
			3488208	VHER-P-H-B43C-G18
56 mm	375 g	G1/4	3515683	VHER-P-H-B43U-B-G14
			3515601	VHER-P-H-B43C-B-G14
			3515640	VHER-P-H-B43E-B-G14
66 mm	435 g		3515542	VHER-P-H-B43E-G14
			3515573	VHER-P-H-B43U-G14
			3515361	VHER-P-H-B43C-G14
80 mm	740 g	G1/2	3192084	VHER-P-H-B43U-B-G12
			3192077	VHER-P-H-B43E-B-G12
			3192075	VHER-P-H-B43C-B-G12
95 mm	900 g		3192074	VHER-P-H-B43C-G12
			3192076	VHER-P-H-B43E-G12
			3192082	VHER-P-H-B43U-G12

Visão geral de periféricos

Quadro geral dos periféricos da montagem em painel, alavanca metálica à esquerda

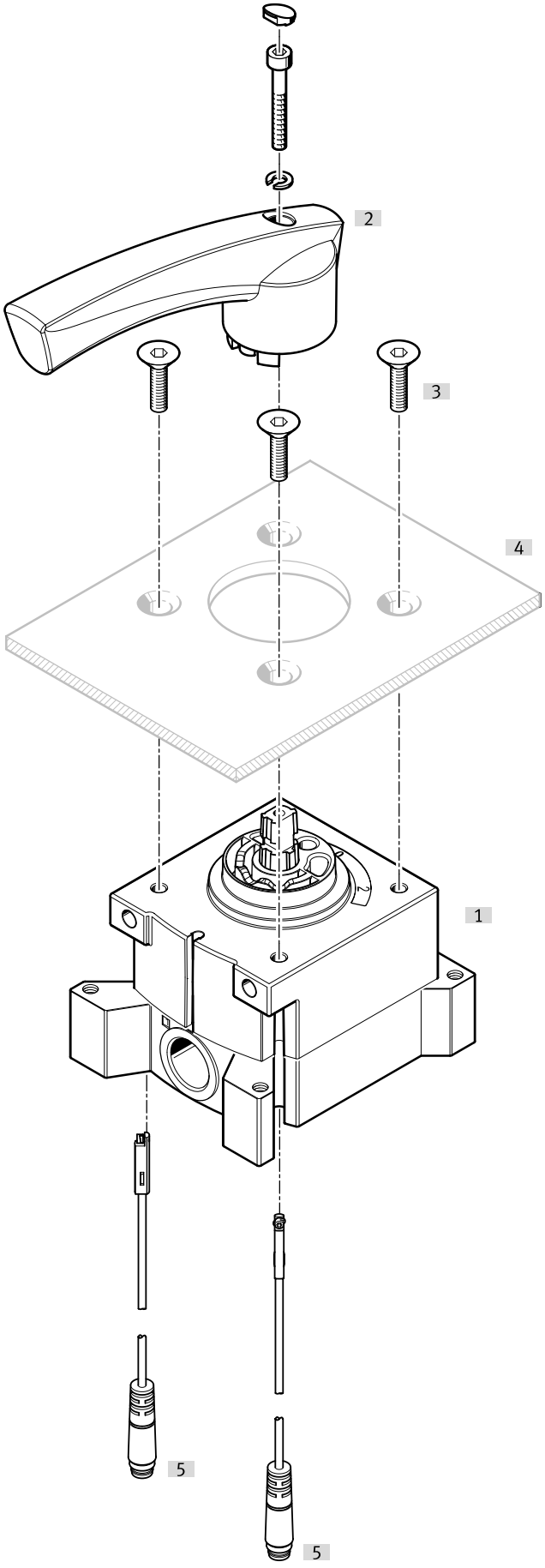

Visão geral de periféricos

Acessórios			→ Página/Internet
	Tipo/código para pedido	Descrição	
[1]	Válvula de alavanca manual VHER	Tamanho da conexão M5, G1/8, G1/4, G1/2 (conexões pneumáticas na lateral)	
[2]	Alavanca de comando	Grande, metalálico	
[3]	Parafusos de fixação	- Por motivos de construção, nem todas as válvulas de alavanca manual VHER podem ser aparafusadas a um painel de controlo no lado da alavanca mediante parafusos de fixação. - Não incluído na entrega	
[4]	Quadro de comando	Não incluído na entrega	
[5]	Sensor de proximidade SME-10-KL	Não incluído no âmbito da entrega (ligação elétrica, tomada no lado comprido)	38
[5]	Sensor de proximidade SME-10-SL	Não incluído no âmbito da entrega (ligação elétrica, tomada no lado comprido)	38

Visão geral de periféricos

Quadro geral dos periféricos da montagem em painel, alavanca metálica à direita

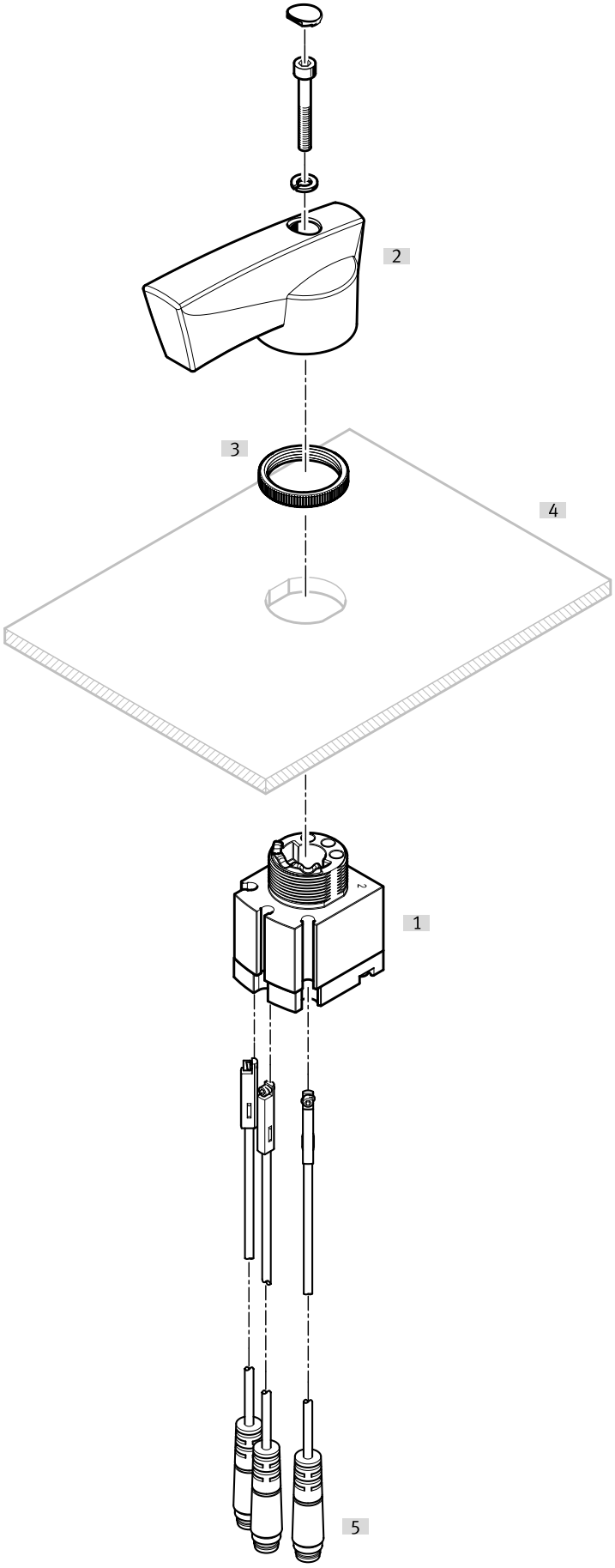

Visão geral de periféricos

Acessórios			→ Página/Internet
	Tipo/código para pedido	Descrição	
[1]	Válvula de alavanca manual VHER	Tamanho da conexão M5, G1/8, G1/4, G1/2 (conexões pneumáticas em baixo)	
[2]	Alavanca de comando	Grande, metalálico	
[3]	Porca moleteada	Montagem em painel	
[4]	Quadro de comando	Não incluído na entrega	
[5]	Sensor de proximidade SME-10-KL	Não incluído no âmbito da entrega (ligação elétrica, tomada no lado comprido)	38
[5]	Sensor de proximidade SME-10-SL	Não incluído no âmbito da entrega (ligação elétrica, tomada no lado comprido)	38

Visão geral de periféricos

Quadro geral dos periféricos da montagem em painel, alavanca polimérica à esquerda

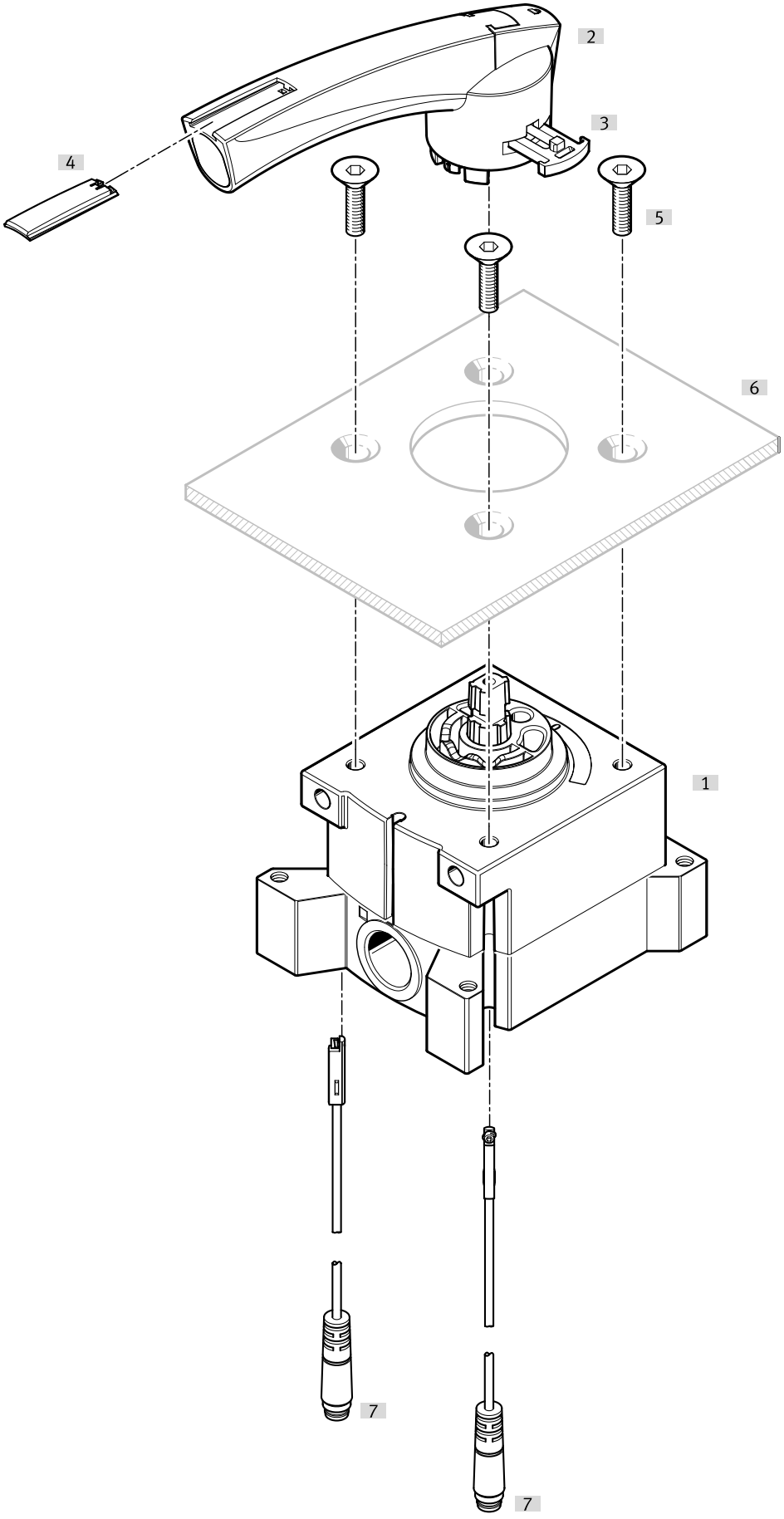

Visão geral de periféricos

Acessórios			→ Página/Internet
	Tipo/código para pedido	Descrição	
[1]	Válvula de alavanca manual VHER	Tamanho da conexão M5, G1/8, G1/4, G1/2 (conexões pneumáticas na lateral)	
[2]	Alavanca de comando	Grande, polímero	
[3]	Alavanca de fixação	Grande	
[4]	Placa de identificação		
[5]	Parafusos de fixação	- Por motivos de construção, nem todas as válvulas de alavanca manual VHER podem ser aparafusadas a um painel de controlo no lado da alavanca mediante parafusos de fixação. - Não incluído na entrega	
[6]	Quadro de comando	Não incluído na entrega	
[7]	Sensor de proximidade SME-10-KL	Não incluído no âmbito da entrega (ligação elétrica, tomada no lado comprido)	38
[7]	Sensor de proximidade SME-10-SL	Não incluído no âmbito da entrega (ligação elétrica, tomada no lado comprido)	38

Visão geral de periféricos

Montagem do painel do quadro geral dos periféricos, alavanca de polímero direita

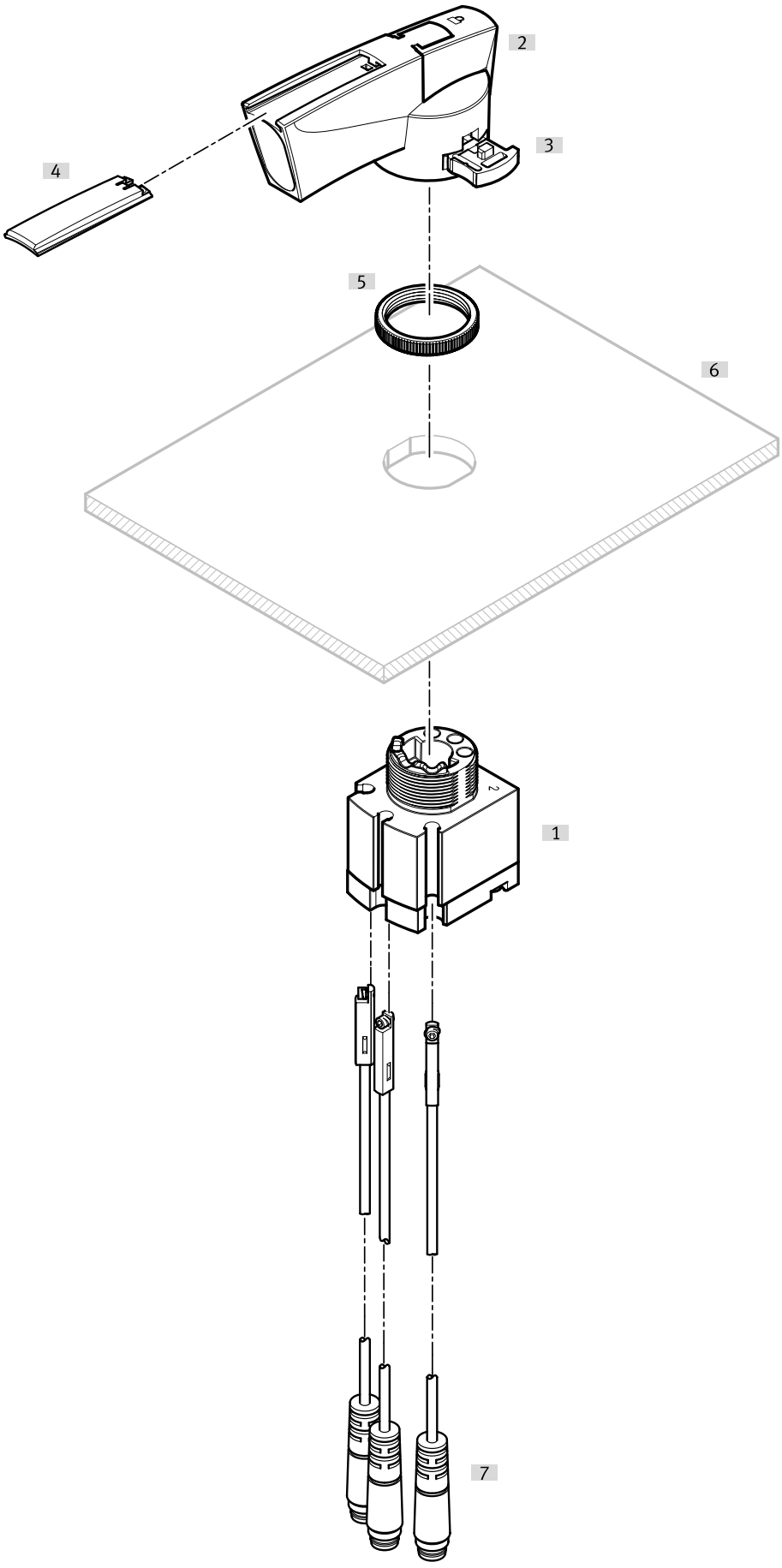

Visão geral de periféricos

Acessórios			→ Página/Internet
	Tipo/código para pedido	Descrição	
[1]	Válvula de alavanca manual VHER	Tamanho da conexão M5, G1/8, G1/4, G1/2 (conexões pneumáticas na lateral)	
[2]	Alavanca de comando	Grande, polímero	
[3]	Alavanca de fixação	Grande	
[4]	Placa de identificação		
[5]	Porca moleteada		
[6]	Quadro de comando	Não incluído na entrega	
[7]	Sensor de proximidade SME-10-SL	Não incluído no âmbito da entrega (ligação elétrica, tomada no lado comprido)	38
[7]	Sensor de proximidade SME-10-KL	Não incluído no âmbito da entrega (ligação elétrica, tomada no lado comprido)	38

Visão geral de periféricos

Quadro geral dos periféricos das válvulas montadas com acessórios à esquerda

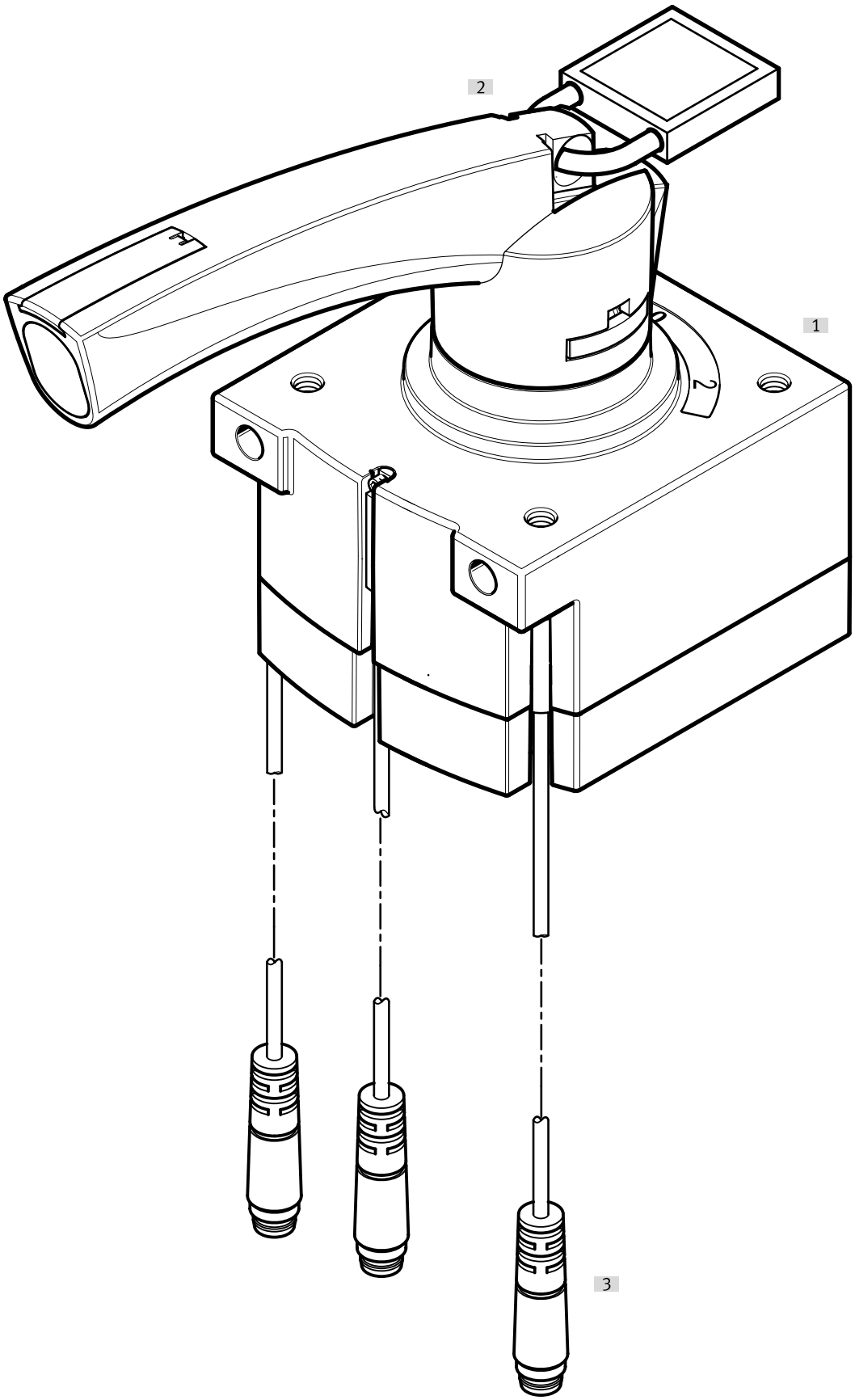

Visão geral de periféricos

Acessórios			→ Página/Internet
	Tipo/código para pedido	Descrição	
[1]	Válvula de alavanca manual VHER-P-H-...	- Tamanho da conexão M5, G1/8, G1/4, G1/2 com alavanca de polímero, grandes conexões pneumáticas inferiores) - Por motivos de construção, nem todas as válvulas de alavanca manual VHER podem ser aparafusadas a um painel de controlo no lado da alavanca mediante parafusos de fixação.	
[2]	Trava	Não incluído na entrega	
[3]	Sensor de proximidade SME-10-KL	Não incluído no âmbito da entrega (ligação elétrica, tomada no lado comprido)	38
[3]	Sensor de proximidade SME-10-SL	Não incluído no âmbito da entrega (ligação elétrica, tomada no lado comprido)	38

Visão geral de periféricos

Quadro geral dos periféricos das válvulas montadas com acessórios à direita

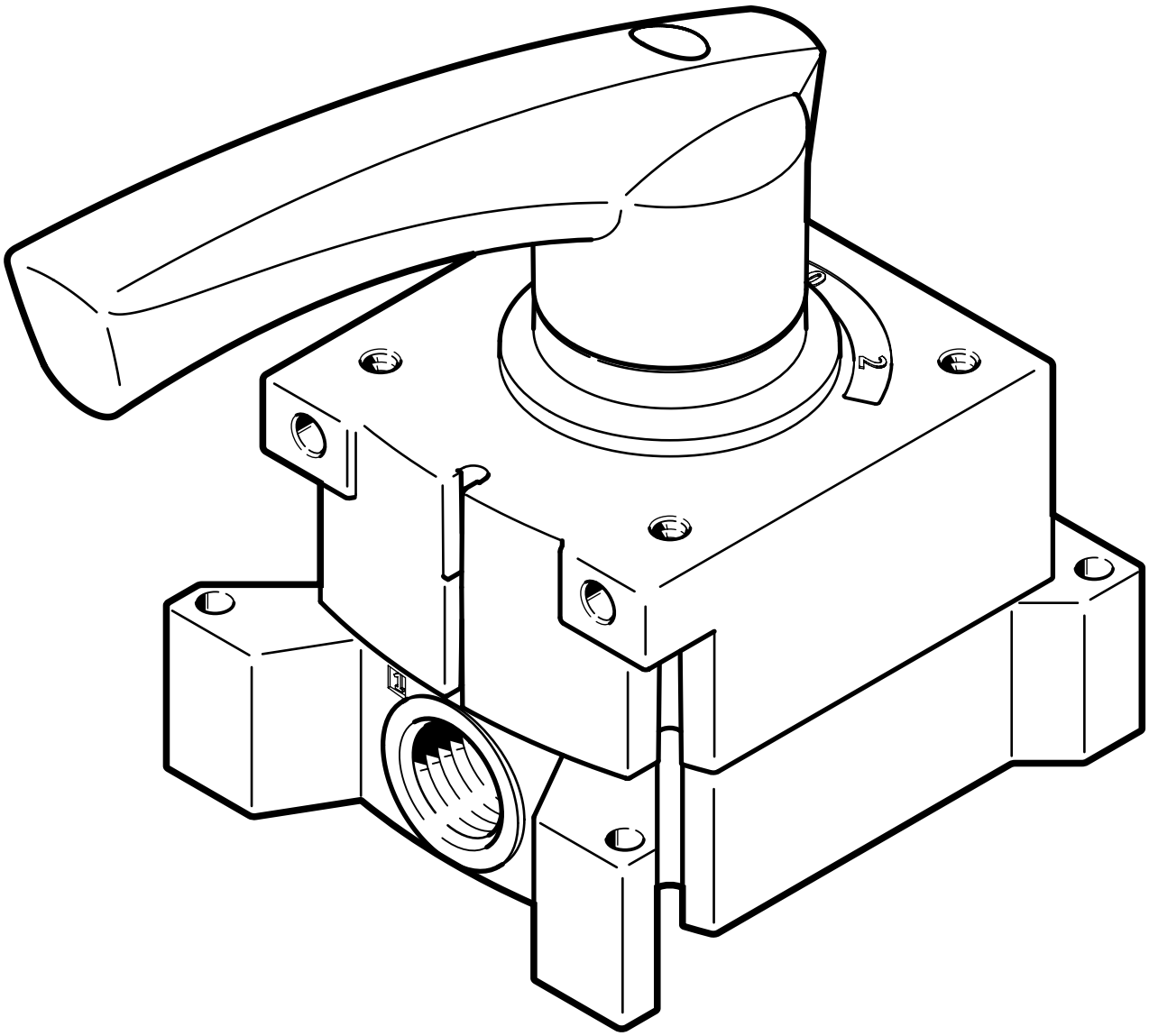

Acessórios			→ Página/Internet
	Tipo/código para pedido	Descrição	
[1]	Válvula de alavanca manual VHER-H-...	- Tamanho da conexão M5, G1/8, G1/4, G1/2 com alavanca metálica, grande (conexões pneumáticas na lateral) - Por motivos de construção, nem todas as válvulas de alavanca manual VHER podem ser aparafusadas a um painel de controlo no lado da alavanca mediante parafusos de fixação.	

Acessórios

Versão com alavanca de metal, conexões rápidas roscadas, conexão pneumática na parte inferior, sextavado externo (versão curta)



Conexão pneumática 1	Conexão pneumática 2	Unidade de embalagem [unidade]	Nº de referência	Tipo
Rosca macho G1/8	para tubo flexível com Ø externo de 4 mm	10	**186264**	**QSM-G1/8-4**
	para tubo flexível com Ø externo de 6 mm		**186265**	**QSM-G1/8-6**

Versão com alavanca de metal, conexões rápidas roscadas, conexão pneumática na parte inferior, sextavado externo



Conexão pneumática 1	Conexão pneumática 2	Nº de referência	Tipo
Rosca macho G1/8	para tubo flexível com Ø externo de 4 mm	**186095**	**QS-G1/8-4**
	para tubo flexível com Ø externo de 6 mm	**186096**	**QS-G1/8-6**
	para tubo flexível com Ø externo de 8 mm	**186098**	**QS-G1/8-8**
Rosca macho G1/4	para tubo flexível com Ø externo de 6 mm	**186097**	**QS-G1/4-6**
	para tubo flexível com Ø externo de 10 mm	**186101**	**QS-G1/4-10**
Rosca macho G1/2	para tubo flexível com Ø externo de 12 mm	**186104**	**QS-G1/2-12**
	para tubo flexível com Ø externo de 16 mm	**186105**	**QS-G1/2-16**

Versão com alavanca metálica, conexões rápidas roscadas, conexão pneumática inferior, sextavado interno (versão curta)



Conexão pneumática 1	Conexão pneumática 2	Unidade de embalagem [unidade]	Nº de referência	Tipo
Rosca macho G1/8	para tubo flexível com Ø externo de 4 mm	10	**186266**	**QSM-G1/8-4-I**
	para tubo flexível com Ø externo de 6 mm		**186267**	**QSM-G1/8-6-I**

Versão com alavanca metálica, conexões rápidas roscadas, conexão pneumática inferior, sextavado interno



Conexão pneumática 1	Conexão pneumática 2	Unidade de embalagem [unidade]	Nº de referência	Tipo
Rosca macho G1/8	para tubo flexível com Ø externo de 4 mm	10	**186106**	**QS-G1/8-4-I**
	para tubo flexível com Ø externo de 6 mm		**186107**	**QS-G1/8-6-I**
	para tubo flexível com Ø externo de 8 mm		**186109**	**QS-G1/8-8-I**
Rosca macho G1/4	para tubo flexível com Ø externo de 6 mm		**186108**	**QS-G1/4-6-I**
	para tubo flexível com Ø externo de 8 mm		**186110**	**QS-G1/4-8-I**
	para tubo flexível com Ø externo de 10 mm		**186112**	**QS-G1/4-10-I**
Rosca macho G1/2	para tubo flexível com Ø externo de 12 mm	1	**186115**	**QS-G1/2-12-I**

Acessórios

Versão com alavanca metálica, conexões rápidas roscadas, conexão pneumática lateral, sextavado interno (versão curta)



Conexão pneumática 1	Conexão pneumática 2	Unidade de embalagem [unidade]	Nº de referência	Tipo
Rosca macho G1/8	para tubo flexível com Ø externo de 4 mm	10	**186266**	**QSM-G1/8-4-I**
	para tubo flexível com Ø externo de 6 mm		**186267**	**QSM-G1/8-6-I**

Versão com alavanca metálica, conexões rápidas roscadas, conexão pneumática lateral, sextavado interno



Conexão pneumática 2	Unidade de embalagem [unidade]	Nº de referência	Tipo
para tubo flexível com Ø externo de 4 mm	10	**186106**	**QS-G1/8-4-I**
para tubo flexível com Ø externo de 6 mm		**186108**	**QS-G1/4-6-I**
		186107	**QS-G1/8-6-I**
para tubo flexível com Ø externo de 8 mm		**186109**	**QS-G1/8-8-I**
		186110	**QS-G1/4-8-I**
para tubo flexível com Ø externo de 10 mm		**186112**	**QS-G1/4-10-I**
para tubo flexível com Ø externo de 12 mm	1	**186115**	**QS-G1/2-12-I**

Versão com alavanca metálica, silenciador, conexão pneumática inferior, sem carcaça



Conexão pneumática	Material do munhão aparafusado	Material do inserido do amortecedor	Nº de referência	Tipo
G1/8	PE, PP	PE	**161419**	**UC-1/8**
G1/4			**165004**	**UC-1/4**

Versão com alavanca metálica, silenciador, conexão pneumática inferior



Conexão pneumática	Material do munhão aparafusado	Material do inserido do amortecedor	Material corpo	Nº de referência	Tipo
G1/8		PE		**2307**	**U-1/8**
	Alumínio		Alumínio	**6841**	**U-1/8-B**
G1/4				**2316**	**U-1/4**
	Alumínio		Alumínio	**6842**	**U-1/4-B**
G1/2				**6844**	**U-1/2-B**

Versão com alavanca metálica, silenciador, conexão pneumática lateral, sem carcaça



Conexão pneumática	Material do munhão aparafusado	Material do inserido do amortecedor	Nº de referência	Tipo
G1/8	PE, PP	PE	**161419**	**UC-1/8**
G1/4			**165004**	**UC-1/4**

Acessórios

Versão com alavanca metálica, silenciador, conexão pneumática lateral



Conexão pneumática	Material do munhão aparafusado	Material do inserido do amortecedor	Material corpo	Nº de referência	Tipo
G1/2	Alumínio	PE	Alumínio	**6844**	**U-1/2-B**

Versão de alavanca de metal, sensor magnético de proximidade, direção de saída conexão longitudinal

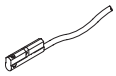

Conexão elétrica	Comprimento do cabo	Nº de referência	Tipo
	0,3 m	**173212**	**SME-10-SL-LED-24**
	2,5 m	**173210**	**SME-10-KL-LED-24**

Versão de alavanca de metal, bujões com anel de vedação, sextavado interno



Conexão pneumática 1	Unidade de embalagem [unidade]	Nº de referência	Tipo
Rosca macho G1/8	10	**3568**	**B-1/8**
	100	**534213**	**B-1/8-100**
Rosca macho G1/4	10	**3569**	**B-1/4**
	50	**534214**	**B-1/4-50**
Rosca macho G1/2	10	**3571**	**B-1/2**
	20	**534216**	**B-1/2-20**

Versão com alavanca de polímero, conexões rápidas roscadas, conexão pneumática na parte inferior, sextavado interno (versão curta)



Conexão pneumática 1	Conexão pneumática 2	Unidade de embalagem [unidade]	Nº de referência	Tipo
Rosca macho M5	para tubo flexível com Ø externo de 3 mm	10	**153313**	**QSM-M5-3-I**
	para tubo flexível com Ø externo de 4 mm		**153315**	**QSM-M5-4-I**
	para tubo flexível com Ø externo de 6 mm		**153317**	**QSM-M5-6-I**
Rosca macho G1/8	para tubo flexível com Ø externo de 4 mm		**186266**	**QSM-G1/8-4-I**
	para tubo flexível com Ø externo de 6 mm		**186267**	**QSM-G1/8-6-I**

Acessórios

Versão com alavanca de polímero, conexões rápidas roscadas, conexão pneumática lateral, sextavado interno (versão curta)



Conexão pneumática 1	Conexão pneumática 2	Unidade de embalagem [unidade]	Nº de referência	Tipo
Rosca macho M5	para tubo flexível com Ø externo de 3 mm	10	**153313**	**QSM-M5-3-I**
	para tubo flexível com Ø externo de 4 mm		**153315**	**QSM-M5-4-I**
Rosca macho G1/8			**186266**	**QSM-G1/8-4-I**
	para tubo flexível com Ø externo de 6 mm		**186267**	**QSM-G1/8-6-I**

Versão com alavanca de polímero, conexões rápidas roscadas, conexão pneumática inferior, sextavado interno



Conexão pneumática 1	Conexão pneumática 2	Unidade de embalagem [unidade]	Nº de referência	Tipo
Rosca macho G1/8	para tubo flexível com Ø externo de 4 mm	10	**186106**	**QS-G1/8-4-I**
	para tubo flexível com Ø externo de 6 mm		**186107**	**QS-G1/8-6-I**
	para tubo flexível com Ø externo de 8 mm		**186109**	**QS-G1/8-8-I**
Rosca macho G1/4	para tubo flexível com Ø externo de 6 mm		**186108**	**QS-G1/4-6-I**
	para tubo flexível com Ø externo de 8 mm		**186110**	**QS-G1/4-8-I**
	para tubo flexível com Ø externo de 10 mm		**186112**	**QS-G1/4-10-I**
Rosca macho G1/2	para tubo flexível com Ø externo de 12 mm	1	**186115**	**QS-G1/2-12-I**

Versão com alavanca de polímero, conexões rápidas roscadas, conexão pneumática lateral, sextavado interno



Conexão pneumática 1	Conexão pneumática 2	Unidade de embalagem [unidade]	Nº de referência	Tipo
Rosca macho G1/8	para tubo flexível com Ø externo de 4 mm	10	**186106**	**QS-G1/8-4-I**
	para tubo flexível com Ø externo de 6 mm		**186107**	**QS-G1/8-6-I**
	para tubo flexível com Ø externo de 8 mm		**186109**	**QS-G1/8-8-I**
Rosca macho G1/4	para tubo flexível com Ø externo de 6 mm		**186108**	**QS-G1/4-6-I**
	para tubo flexível com Ø externo de 8 mm		**186110**	**QS-G1/4-8-I**
	para tubo flexível com Ø externo de 10 mm		**186112**	**QS-G1/4-10-I**
Rosca macho G1/2	para tubo flexível com Ø externo de 12 mm	1	**186115**	**QS-G1/2-12-I**

Acessórios

Versão com alavanca de polímero, conexões rápidas roscadas, conexão pneumática na parte inferior, sextavado externo (versão curta)



Conexão pneumática 1	Conexão pneumática 2	Unidade de embalagem [unidade]	Nº de referência	Tipo
Rosca macho M5	para tubo flexível com Ø externo de 3 mm	10	**153302**	**QSM-M5-3**
	para tubo flexível com Ø externo de 4 mm		**153304**	**QSM-M5-4**
	para tubo flexível com Ø externo de 6 mm		**153306**	**QSM-M5-6**
Rosca macho G1/8	para tubo flexível com Ø externo de 4 mm		**186264**	**QSM-G1/8-4**
	para tubo flexível com Ø externo de 6 mm		**186265**	**QSM-G1/8-6**

Versão com alavanca de polímero, conexões rápidas roscadas, conexão pneumática na parte inferior, sextavado externo



Conexão pneumática 1	Conexão pneumática 2	Unidade de embalagem [unidade]	Nº de referência	Tipo
Rosca macho G1/8	para tubo flexível com Ø externo de 4 mm	10	**186095**	**QS-G1/8-4**
	para tubo flexível com Ø externo de 6 mm		**186096**	**QS-G1/8-6**
	para tubo flexível com Ø externo de 8 mm		**186098**	**QS-G1/8-8**
Rosca macho G1/4	para tubo flexível com Ø externo de 6 mm		**186097**	**QS-G1/4-6**
	para tubo flexível com Ø externo de 10 mm		**186101**	**QS-G1/4-10**
Rosca macho G1/2	para tubo flexível com Ø externo de 12 mm	1	**186104**	**QS-G1/2-12**
	para tubo flexível com Ø externo de 16 mm		**186105**	**QS-G1/2-16**

Versão com alavanca de polímero, silenciador, conexão pneumática inferior, sem carcaça



Conexão pneumática	Material do munhão aparafusado	Material do inserido do amortecedor	Nº de referência	Tipo
M5	Reforçado com PA, PE	PE	**165003**	**UC-M5**
G1/8	PE, PP		**161419**	**UC-1/8**
G1/4			**165004**	**UC-1/4**

Versão com alavanca de polímero, silenciador, conexão pneumática inferior



Conexão pneumática	Material do munhão aparafusado	Material do inserido do amortecedor	Material corpo	Nº de referência	Tipo
G1/8		PE		**2307**	**U-1/8**
	Alumínio		Alumínio	**6841**	**U-1/8-B**
G1/4				**2316**	**U-1/4**
	Alumínio		Alumínio	**6842**	**U-1/4-B**
G1/2				**6844**	**U-1/2-B**

Acessórios

Versão com alavanca de polímero, silenciador, conexão pneumática lateral, sem carcaça



Conexão pneumática	Material do munhão aparafusado	Material do inserido do amortecedor	Nº de referência	Tipo
M5	Reforçado com PA, PE	PE	**165003**	**UC-M5**
G1/8	PE, PP		**161419**	**UC-1/8**
G1/4			**165004**	**UC-1/4**

Versão com alavanca de polímero, silenciador, conexão pneumática lateral



Conexão pneumática	Material do munhão aparafusado	Material do inserido do amortecedor	Nº de referência	Tipo
G1/2	Alumínio	PE	**6844**	**U-1/2-B**

Versão de alavanca de polímero, bujões com anel de vedação, sextavado interno



Conexão pneumática 1	Unidade de embalagem [unidade]	Nº de referência	Tipo
Rosca macho G1/8	10	**3568**	**B-1/8**
	100	**534213**	**B-1/8-100**
Rosca macho G1/4	10	**3569**	**B-1/4**
	50	**534214**	**B-1/4-50**
Rosca macho G1/2	10	**3571**	**B-1/2**
	20	**534216**	**B-1/2-20**

Versão de alavanca de polímero, bujões com anel de vedação, sextavado externo



Conexão pneumática 1	Unidade de embalagem [unidade]	Nº de referência	Tipo
Rosca macho M5	10	**3843**	**B-M5**
	100	**534212**	**B-M5-100**

Versão de alavanca de polímero, sensor magnético de proximidade, direção de saída conexão longitudinal

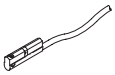

Conexão elétrica	Comprimento do cabo	Nº de referência	Tipo
	0,3 m	**173212**	**SME-10-SL-LED-24**
	2,5 m	**173210**	**SME-10-KL-LED-24**