Ventily s ruční pákou VHER



vlastnosti

všeobecné údaje

výkonné:
- průtok 170 ... 3800 l/min

variabilní:
- připojení M5, G1/8, G1/4, G1/2
- ventil 3/3; ruční ventily VHER lze použít při uzavření výstupu 2 jako ventily 3/3

Zaměření na praxi:
- Tyto ventily lze použít k zastavení jednočinných (ventily 3/3) nebo dvojčinných válců během zdvihu.
- S ventilem ve střední poloze uzavřeným se píst pohonu pohybuje tak dlouho, dokud nejsou síly v rovnováze.
- S ventilem ve střední poloze odvětraným lze pístem pohybovat ručně, je třeba překonat pouze třecí síly.
- S ventilem ve střední poloze pod tlakem je na výstupy 2 a 4 přiváděn stejný tlak. Píst se nepohybuje (má-li stejnou plochu z obou stran).

Provoz s odlišnými tlaky (provoz s podtlakem):
- U ventilů VHER-B43 je směr proudění jasně definován a nelze jej změnit. Podtlak smí být připojen pouze na odvětrání 3, aby byl zachován směr proudění. Provoz z podtlakem na připojení 3: -0,95 ... 0 barů.
- V podtlakovém provozu se funkce ventilu mění z odvětraný (VHER-...-B43E-...) na pod tlakem (VHER-....-B43U-...) a naopak.
- Upozornění: při provozu s podtlakem musí být před ventily připojen filtr - zabrání možnosti vniknutí nasátých cizích těles do ventilu (např. při použití přísavky).
- Upozornění: na přívod 1 nesmí být připojen podtlak.

Provoz se dvěma tlaky:
- Ventily VHER-B43 jsou vhodné pro provoz se dvěma tlaky. Vzhledem ke konstrukci je nutné dbát na to, že se stlačný vzduch smí připojit pouze do vstupu 1 nebo 3.
- Upozornění: při provozu se dvěma tlaky musí být vyšší tlak přiváděn vždy do přívodu 1.

Funkce ventilu

[B43U] Ventil 4/3, s aretací, ve střední poloze odvětraný

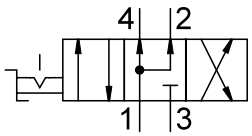

[B43C] Ventil 4/3, s aretací, ve střední poloze uzavřen

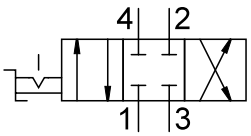

[B43E] Ventiil 4/3, s aretací, ve střední poloze odvětrán

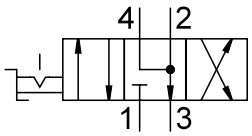

typové značení

001	Řada	
VHER	Ruční šoupátko s aretací	

002	Provedení výrobku	
	Standard	
P	Převažující podíl polymeru	

003	Druh ovládání	
H	Ruční páka, nahoře	

004	Funkce ventilu	
B43C	Ventil 4/3, s aretací, ve střední poloze uzavřen	
B43E	Ventiil 4/3, s aretací, ve střední poloze odvětrán	
B43U	Ventil 4/3, s aretací, ve střední poloze odvětraný	

005	Směr proudění	
	Standard	

006	Směr připojení	
	Vpředu a vzadu	
B	Dole	

007	Připojení pneumatiky	
G18	G1/8	
G14	G1/4	
G12	G1/2	
M5	M5	

technické údaje

Obecné technické údaje, páka z kovu, G1/2		
normální jmenovitý průtok (normalizovaný podle DIN 1343)	3 200 l/min	3 800 l/min
Funkce ventilu	4/3, ve stř. pol. pod tlakem, 4/3, v klidu odvětráno, 4/3, uzavřený	
Konstrukce	otočné šoupě	
Princip těsnění	tvrdé	
Způsob upevnění	volitelně:, Montáž do panelu, s průchozí dírou	
Způsob řízení	přímo	
Druh ovládání	ruční	
Zabezpečení ovládání	–	
Indikace spínací polohy	s příslušenstvím	
Montážní poloha	–	
Směr proudění	není reverzibilní	
Bez překrytí kanálů	ano	
Funkce odvětrání	lze škrtit	
Jmenovitá světlost	12 mm	
Ovládací moment	5 Nm	

Obecné technické údaje, páka z kovu, G1/4		
normální jmenovitý průtok (normalizovaný podle DIN 1343)	1 150 l/min	1 500 l/min
Funkce ventilu	4/3, ve stř. pol. pod tlakem, 4/3, v klidu odvětráno, 4/3, uzavřený	
Konstrukce	otočné šoupě	
Princip těsnění	tvrdé	
Způsob upevnění	volitelně:, Montáž do panelu, s průchozí dírou	
Způsob řízení	přímo	
Druh ovládání	ruční	
Zabezpečení ovládání	–	
Indikace spínací polohy	s příslušenstvím	
Montážní poloha	–	
Směr proudění	není reverzibilní	
Bez překrytí kanálů	ano	
Funkce odvětrání	lze škrtit	
Jmenovitá světlost	8 mm	
Ovládací moment	2 Nm	

Obecné technické údaje, páka z kovu, G1/8		
normální jmenovitý průtok (normalizovaný podle DIN 1343)	600 l/min	800 l/min
Funkce ventilu	4/3, ve stř. pol. pod tlakem, 4/3, v klidu odvětráno, 4/3, uzavřený	
Konstrukce	otočné šoupě	
Princip těsnění	tvrdé	
Způsob upevnění	volitelně:, Montáž do panelu, s průchozí dírou	
Způsob řízení	přímo	
Druh ovládání	ruční	
Zabezpečení ovládání	–	
Indikace spínací polohy	s příslušenstvím	
Montážní poloha	–	
Směr proudění	není reverzibilní	
Bez překrytí kanálů	ano	
Funkce odvětrání	lze škrtit	
Jmenovitá světlost	6 mm	
Ovládací moment	0,9 Nm	

technické údaje

Obecné technické údaje, páka z polymeru, M5		
normální jmenovitý průtok (normalizovaný podle DIN 1343)	170 l/min	260 l/min
Funkce ventilu	4/3, ve stř. pol. pod tlakem, 4/3, v klidu odvětráno, 4/3, uzavřený	
Konstrukce	otočné šoupě	
Princip těsnění	tvrdé	
Způsob upevnění	volitelně:, Montáž do panelu, s průchozí dírou	
Způsob řízení	přímo	
Druh ovládání	ruční	
Zabezpečení ovládání	s příslušenstvím, uzamykatelný	
Indikace spínací polohy	s příslušenstvím	
Montážní poloha	–	
Směr proudění	není reverzibilní	
Bez překrytí kanálů	ano	
Funkce odvětrání	lze škrtit	
Jmenovitá světlost	4 mm	
Ovládací moment	0,5 Nm	

Obecné technické údaje, páka z polymeru, G1/2		
normální jmenovitý průtok (normalizovaný podle DIN 1343)	3 200 l/min	3 800 l/min
Funkce ventilu	4/3, ve stř. pol. pod tlakem, 4/3, v klidu odvětráno, 4/3, uzavřený	
Konstrukce	otočné šoupě	
Princip těsnění	tvrdé	
Způsob upevnění	volitelně:, Montáž do panelu, s průchozí dírou	
Způsob řízení	přímo	
Druh ovládání	ruční	
Zabezpečení ovládání	s příslušenstvím, uzamykatelný	
Indikace spínací polohy	s příslušenstvím	
Montážní poloha	–	
Směr proudění	není reverzibilní	
Bez překrytí kanálů	ano	
Funkce odvětrání	lze škrtit	
Jmenovitá světlost	12 mm	
Ovládací moment	5 Nm	

Obecné technické údaje, páka z polymeru, G1/4		
normální jmenovitý průtok (normalizovaný podle DIN 1343)	1 150 l/min	1 500 l/min
Funkce ventilu	4/3, ve stř. pol. pod tlakem, 4/3, v klidu odvětráno, 4/3, uzavřený	
Konstrukce	otočné šoupě	
Princip těsnění	tvrdé	
Způsob upevnění	volitelně:, Montáž do panelu, s průchozí dírou	
Způsob řízení	přímo	
Druh ovládání	ruční	
Zabezpečení ovládání	s příslušenstvím, uzamykatelný	
Indikace spínací polohy	s příslušenstvím	
Montážní poloha	–	
Směr proudění	není reverzibilní	
Bez překrytí kanálů	ano	
Funkce odvětrání	lze škrtit	
Jmenovitá světlost	8 mm	
Ovládací moment	2 Nm	

technické údaje

Obecné technické údaje, páka z polymeru, G1/8		
normální jmenovitý průtok (normalizovaný podle DIN 1343)	600 l/min	800 l/min
Funkce ventilu	4/3, ve stř. pol. pod tlakem, 4/3, v klidu odvětráno, 4/3, uzavřený	
Konstrukce	otočné šoupě	
Princip těsnění	tvrdé	
Způsob upevnění	volitelně:, Montáž do panelu, s průchozí dírou	
Způsob řízení	přímo	
Druh ovládání	ruční	
Zabezpečení ovládání	s příslušenstvím, uzamykatelný	
Indikace spínací polohy	s příslušenstvím	
Montážní poloha	–	
Směr proudění	není reverzibilní	
Bez překrytí kanálů	ano	
Funkce odvětrání	lze škrtit	
Jmenovitá světlost	6 mm	
Ovládací moment	0,9 Nm	

Provozní a okolní podmínky, páka z kovu	
Provozní médium	stlačený vzduch podle ISO 8573-1:2010 [7:4:4]
Upozornění k provoznímu/řídicímu médiu	mazaný provoz je možný (od mazání pak již nelze upustit)
Provozní tlak	0 ... 10 bar
Okolní teplota	-20 ... 80°C
Teplota média	-20 ... 80°C
Třída odolnosti korozi KBK[1)]	2 - mírné nároky na odolnost korozi

1) Třída odolnosti korozi KBK 2 podle normy Festo FN 940 070: mírné nároky na odolnost korozi. Vnitřní použití, kde může docházet ke kondenzaci. Vnější viditelné části především s požadavky na vzhled povrchu, který je vystaven přímému kontaktu s okolní pro průmysl běžnou atmosférou.

Provozní a okolní podmínky, páka z polymeru	
Provozní médium	stlačený vzduch podle ISO 8573-1:2010 [7:4:4]
Upozornění k provoznímu/řídicímu médiu	mazaný provoz je možný (od mazání pak již nelze upustit)
Provozní tlak	0 ... 10 bar
Okolní teplota	-20 ... 80°C
Teplota média	-20 ... 80°C
Třída odolnosti korozi KBK[1)]	2 - mírné nároky na odolnost korozi

1) Třída odolnosti korozi KBK 2 podle normy Festo FN 940 070: mírné nároky na odolnost korozi. Vnitřní použití, kde může docházet ke kondenzaci. Vnější viditelné části především s požadavky na vzhled povrchu, který je vystaven přímému kontaktu s okolní pro průmysl běžnou atmosférou.

Materiály, páka z kovu	
Materiál tělesa	tlakový odlitek z hliníku
Materiál páky	tlakový odlitek z hliníku
Materiál těsnění	NBR
Upozornění k materiálu	v souladu s RoHS

Materiály, páka z polymeru	
Materiál tělesa	tlakový odlitek z hliníku, PA
Materiál páky	PA
Materiál těsnění	NBR
Upozornění k materiálu	v souladu s RoHS

rozměry

rozměry – páka z kovu, připojení pneumatiky G1/8, boční

CAD ke stažení www.festo.com

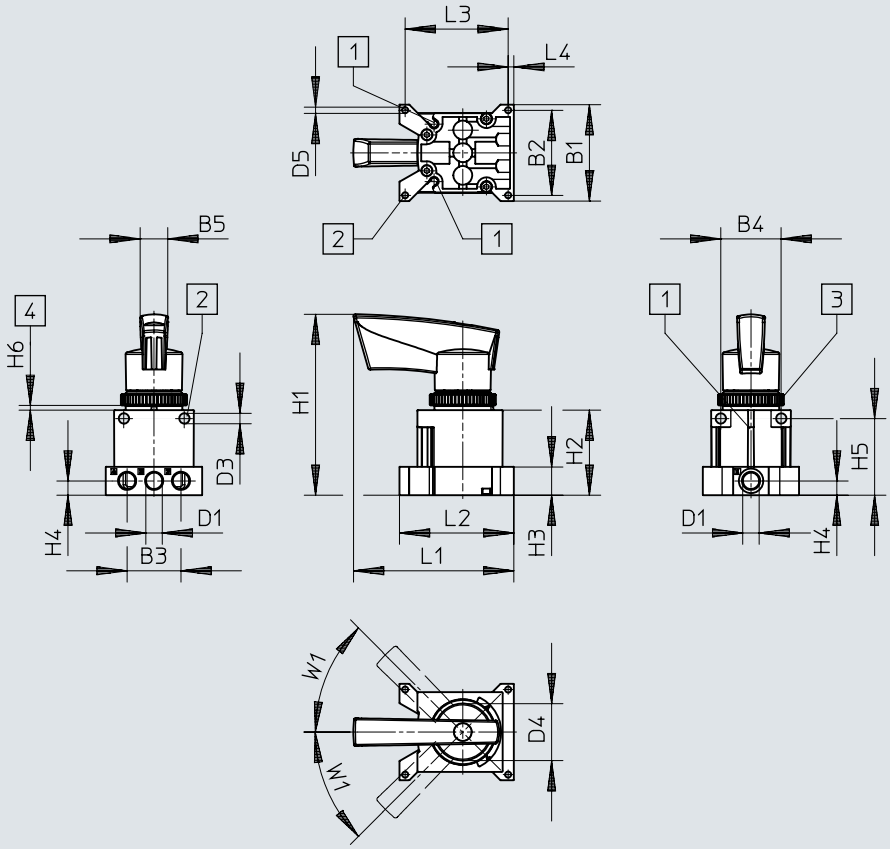

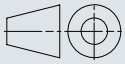

[1] drážka pro přibližovací čidla SM...-10...
[2] díra pro upevnění
[3] drážkovaná matice M30
[4] ovládací tabule/panel

	B1	B2	B3	B4	B5	D1	D3 ø	D4 ø	D5 ø
VHER-H-B43...-G18	51	45	28,5	32	14,6	G1/8	5,5	30,2	3,3

	H1	H2	H3	H4	H5	H6		L1	L2	L3	L4	W1
						min.	max.					
VHER-H-B43...-G18	95,6	45	15	7,5	40,5	2	4	84,9	60,5	54,5	3	45°

rozměry

rozměry – páka z kovu, připojení pneumatiky G1/8, dole

CAD ke stažení www.festo.com

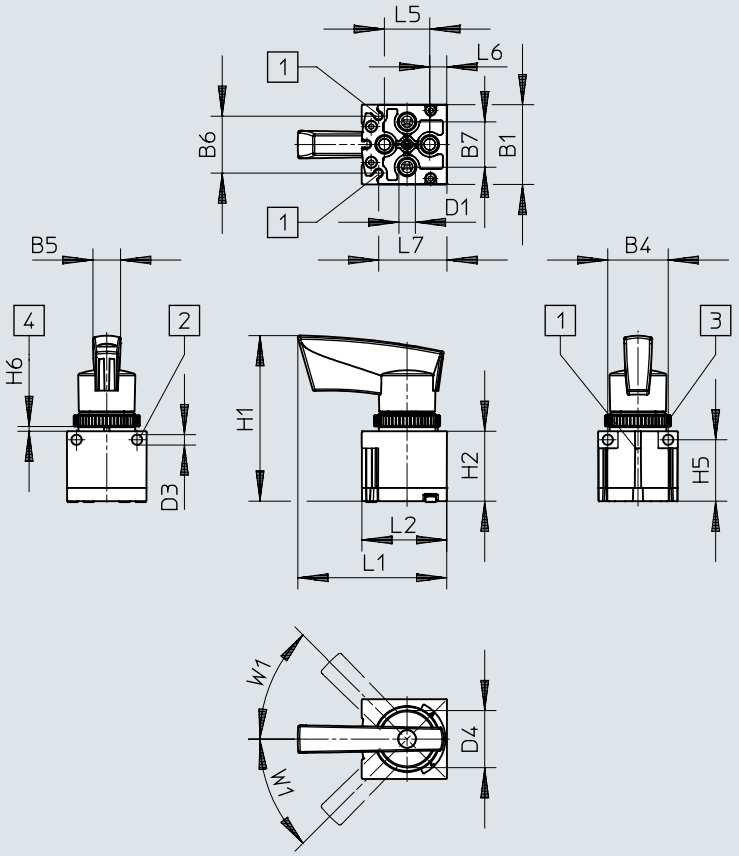

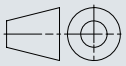

[1] drážka pro přibližovací čidla SM...-10...
[2] díra pro upevnění
[3] drážkovaná matice M30
[4] ovládací tabule/panel

	B1	B4	B5	B6	B7	D1	D3 ø	D4 ø
VHER-H-B43...-B-G18	42,2	32	14,6	30,4	24	G1/8	5,5	30,2

	H1	H2	H5	H6		L1	L2	L5	L6	L7	W1
				min.	max.						
VHER-H-B43...-B-G18	87,6	37	32,5	2	4	78,6	44,9	24	9	36,2	45°

rozměry

rozměry – páka z kovu, připojení pneumatiky G1/4, boční

CAD ke stažení www.festo.com

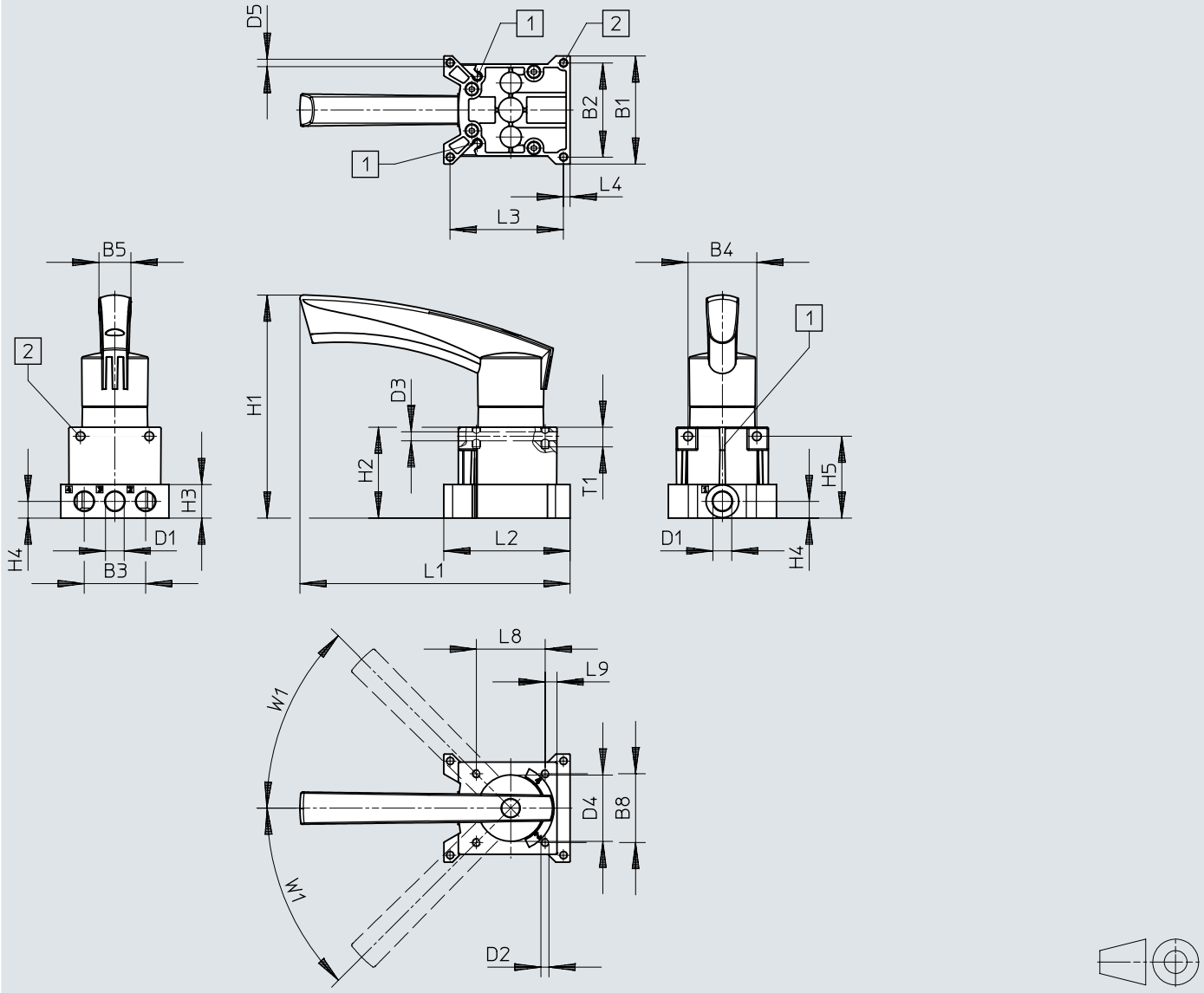

[1] drážka pro přibližovací čidla SM...-10...
[2] díra pro upevnění

	B1	B2	B3	B4	B5	B8	D1	D2	D3 ø	D4 ø	D5 ø
VHER-H-B43...-G14	66	57,5	37,5	42	19,5	42	G1/4	M5	5,5	40,5	4,5

	H1	H2	H3	H4	H5	L1	L2	L3	L4	L8	L9	T1	W1
VHER-H-B43...-G14	136,3	55,5	20,5	10,3	50	164,8	77	69,2	4	42	7,2	12	45°

rozměry

rozměry – páka z kovu, připojení pneumatiky G1/4, dole

CAD ke stažení www.festo.com

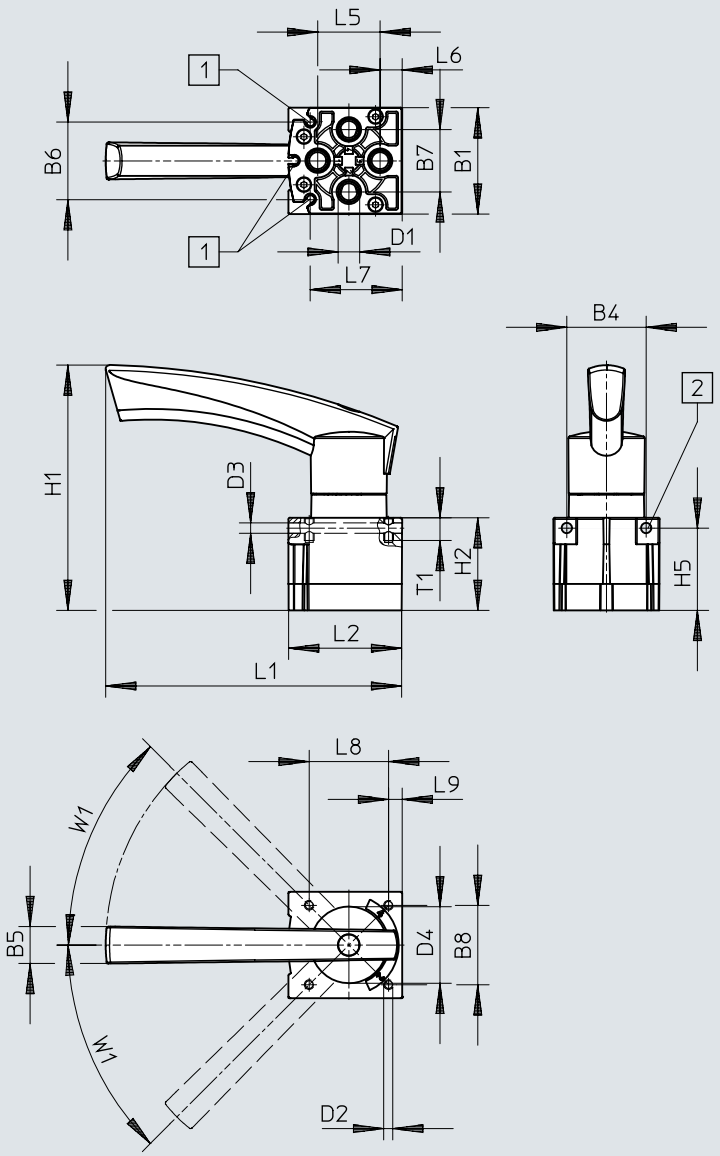

[1] drážka pro přibližovací čidla SM...-10...
[2] díra pro upevnění

	B1	B4	B5	B6	B7	B8	D1	D2	D3 ø	D4 ø
VHER-H-B43...-B-G14	56,3	42	19,5	40,4	33	42	G1/4	M5	5,5	40,5

	H1	H2	H5	L1	L2	L5	L6	L7	L8	T1	W1
VHER-H-B43...-B-G14	129,8	49	43,5	156,6	59,8	33	11	48,2	42	12	45°

rozměry

rozměry – páka z kovu, připojení pneumatiky G1/2, boční

CAD ke stažení www.festo.com

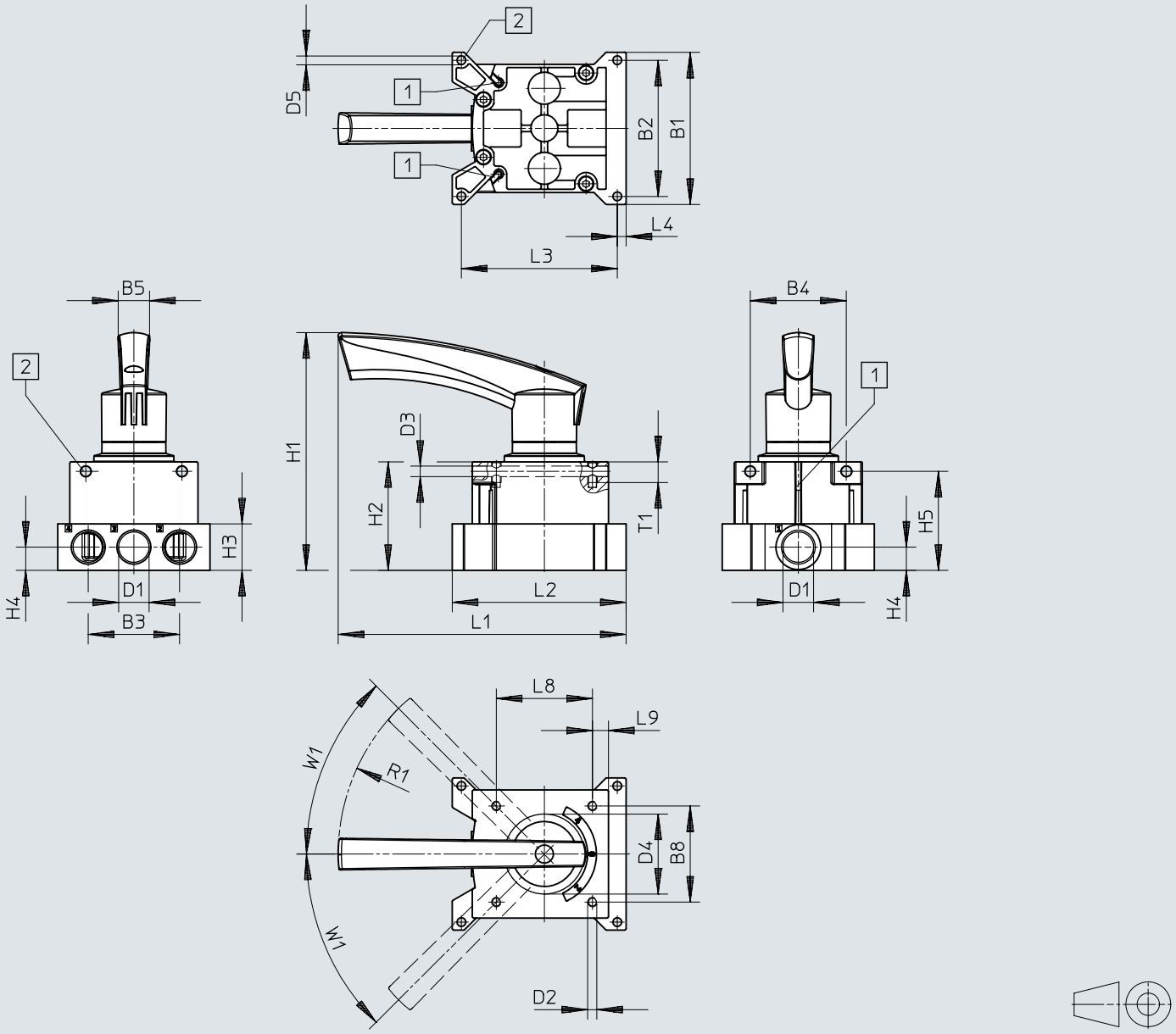

[1] drážka pro přibližovací čidla SM...-10...
[2] díra pro upevnění

	B1	B2	B3	B4	B5	B8	D1	D2	D3 ø	D4 ø	D5 ø
VHER-H-B43-...-G12	95	85	57	60	19,5	60	G1/2	M5	6,6	51	5,5

	H1	H2	H3	H4	H5	L1	L2	L3	L4	L8	L9	R1	T1	W1
VHER-H-B43-...-G12	149	68	29	14,5	61,8	180	108,8	97,3	5,5	60	10	128	13	45°

rozměry

rozměry – páka z kovu, připojení pneumatiky G1/2, dole

CAD ke stažení www.festo.com

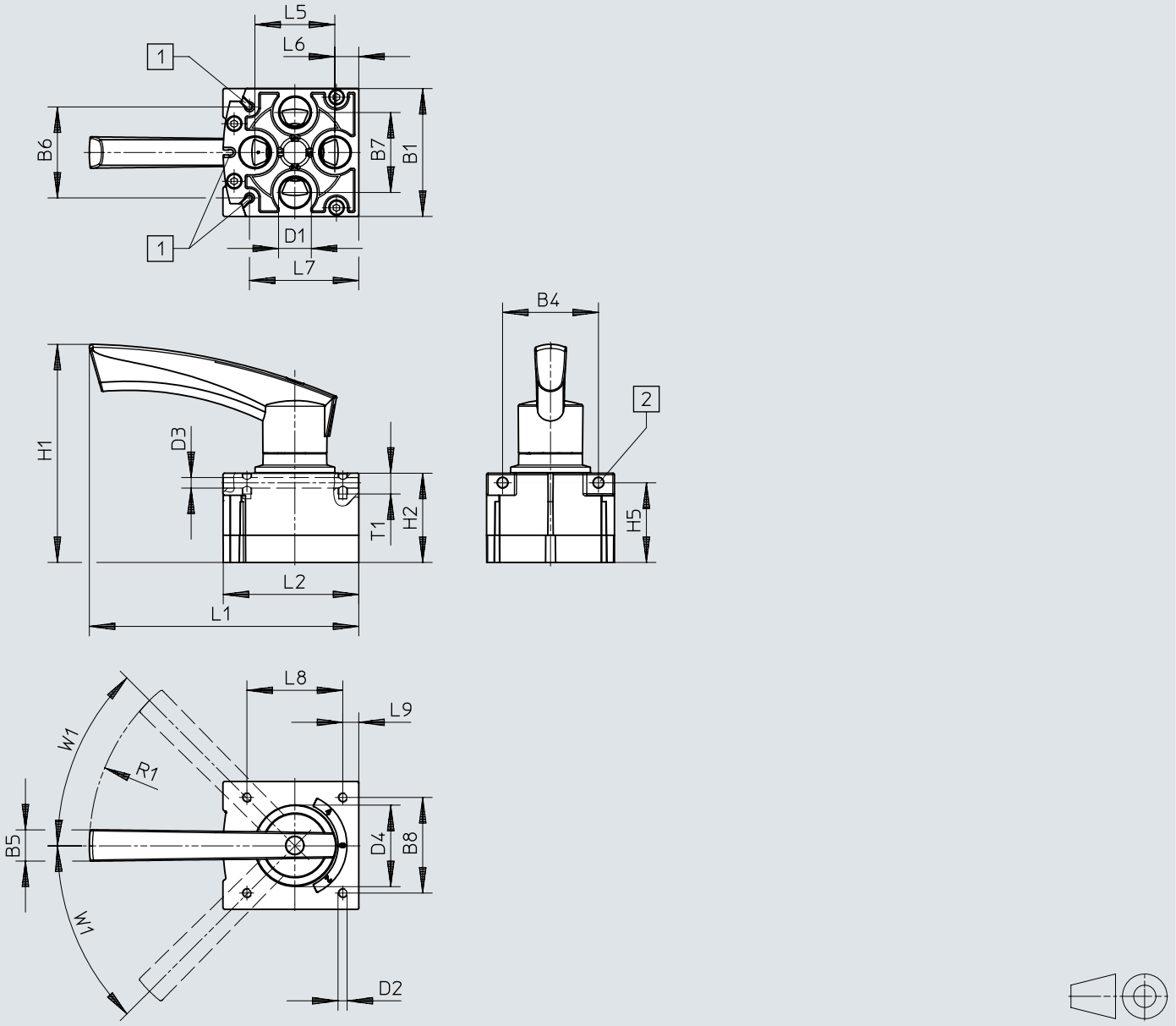

[1] drážka pro přibližovací čidla SM...-10...
[2] díra pro upevnění

	B1	B4	B5	B6	B7	B8	D1	D2	D3 ø	D4 ø
VHER-H-B43-...-B-G12	80	60	19,5	56,9	50	60	G1/2	M5	6,6	51

	H1	H2	H5	L1	L2	L5	L6	L7	L8	L9	R1	T1	W1
VHER-H-B43-...-B-G12	136,5	55,8	49,8	168,8	84,8	50	15	68,5	60	10	128	13	45°

rozměry

rozměry – páka z polymeru, připojení pneumatiky M5, boční CAD ke stažení www.festo.com

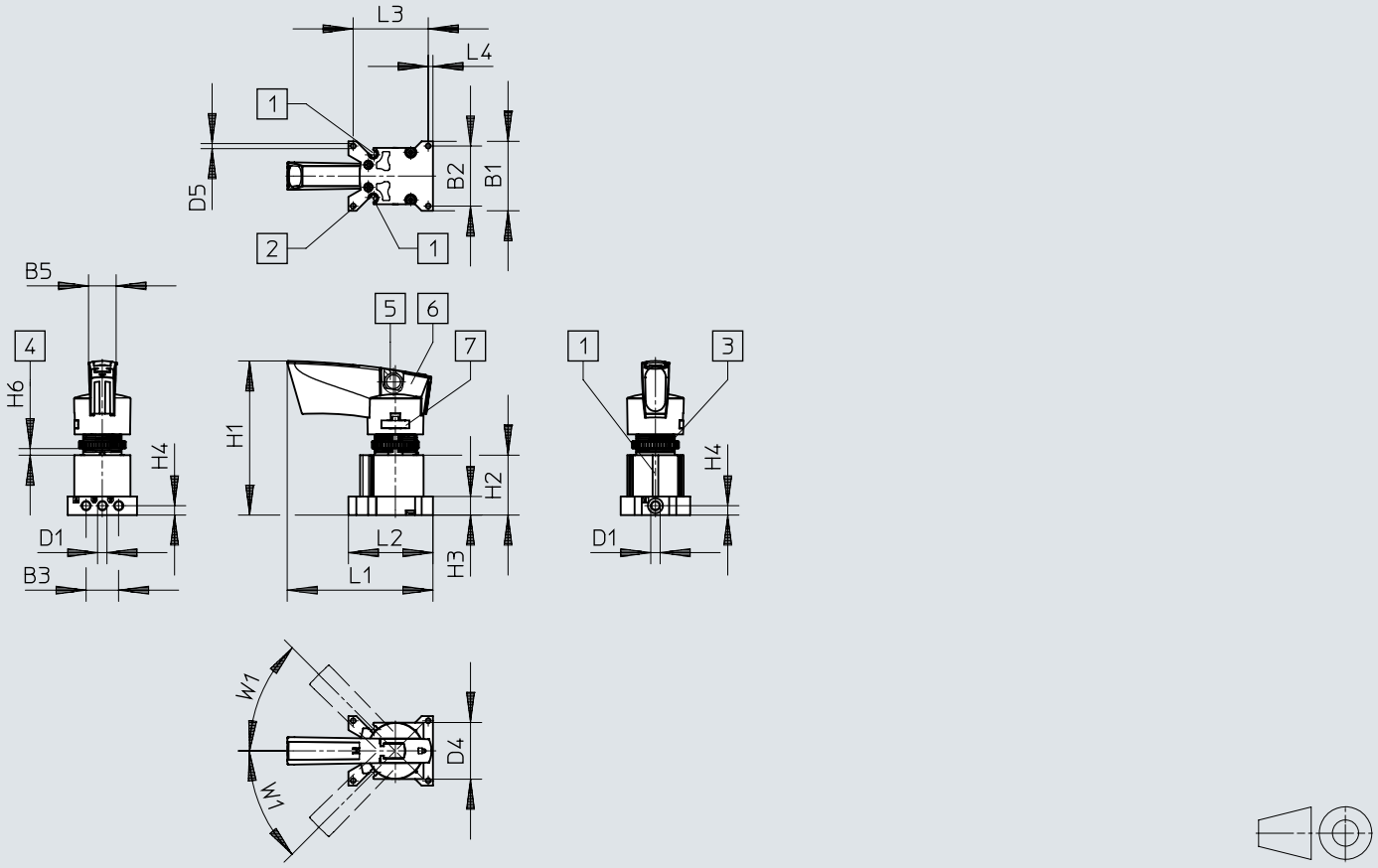

[1] drážka pro přibližovací čidla SM...-10...
[2] díra pro upevnění
[3] drážkovaná matice M22
[4] ovládací tabule/panel
[5] díra pro aretaci Ø7,5 mm
[6] uzamykatelné aretační tlačítko
[7] upevnění páky, které lze uvolnit

	B1	B2	B3	B5	D1	D4 Ø	D5 Ø
VHER-P-H-B43...-M5	37	32	17,4	14,6	M5	30,2	2,7

	H1	H2	H3	H4	H6		L1	L2	L3	L4	W1
					min.	max.					
VHER-P-H-B43...-M5	82,1	32	10	5	1,5	5,5	77,6	45	40	2,5	45°

rozměry

rozměry – páka z polymeru, připojení pneumatiky M5, dole

CAD ke stažení www.festo.com

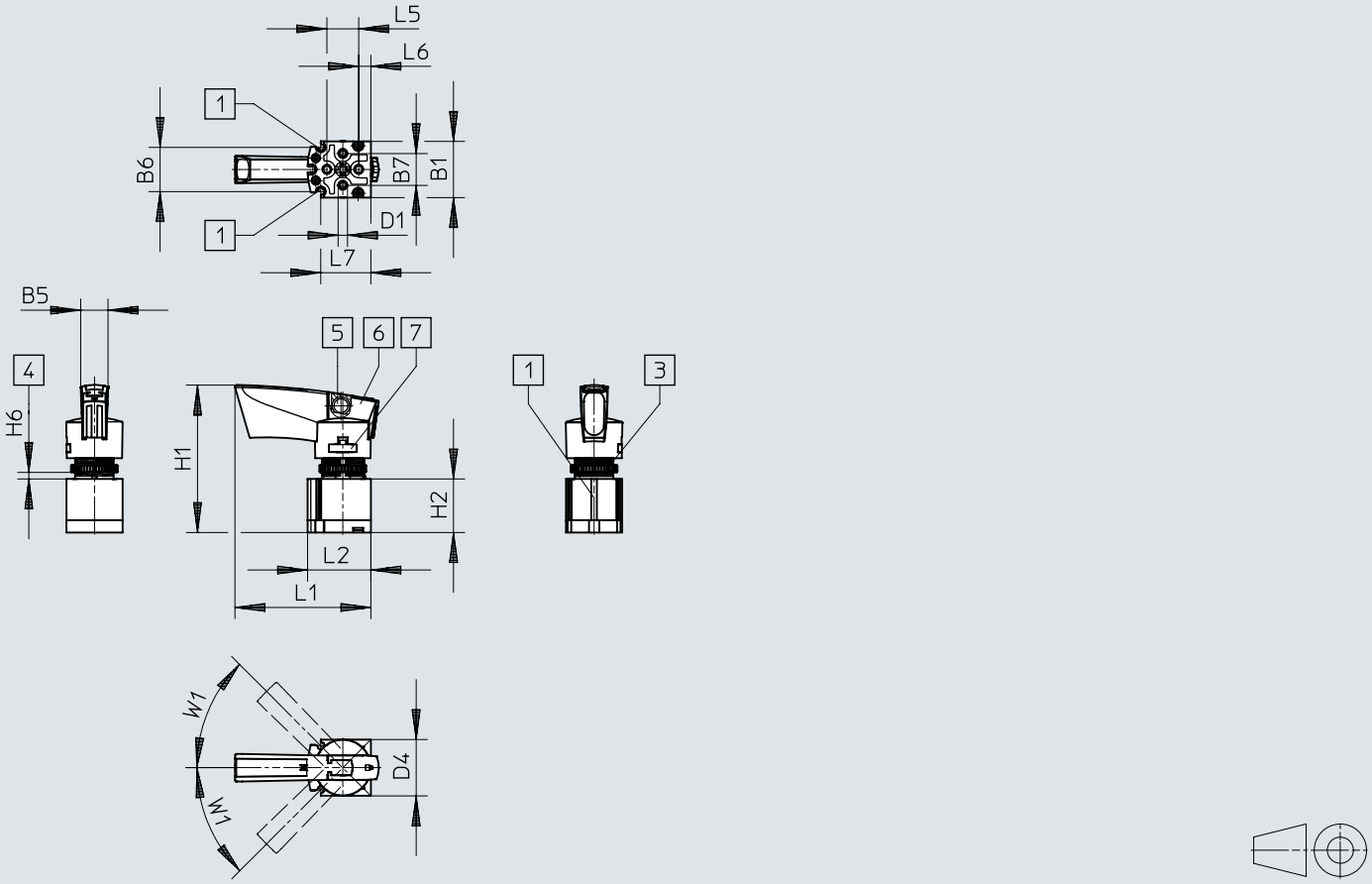

[1] drážka pro přibližovací čidla SM...-10...
[3] drážkovaná matice M22
[4] ovládací tabule/panel
[5] díra pro aretaci Ø7,5 mm
[6] uzamykatelné aretační tlačítko
[7] upevnění páky, které lze uvolnit

	B1	B5	B6	B7	D1	D4 ø
VHER-P-H-B43...-M5	30	14,6	23,7	17	M5	30,2

	H1	H2	H6		L1	L2	L5	L6	L7	W1
			min.	max.						
VHER-P-H-B43...-M5	78,7	28,6	1,5	5,5	72,6	33,8	17	6,5	26,8	45°

rozměry

rozměry – páka z polymeru, připojení pneumatiky G1/8, boční

CAD ke stažení www.festo.com

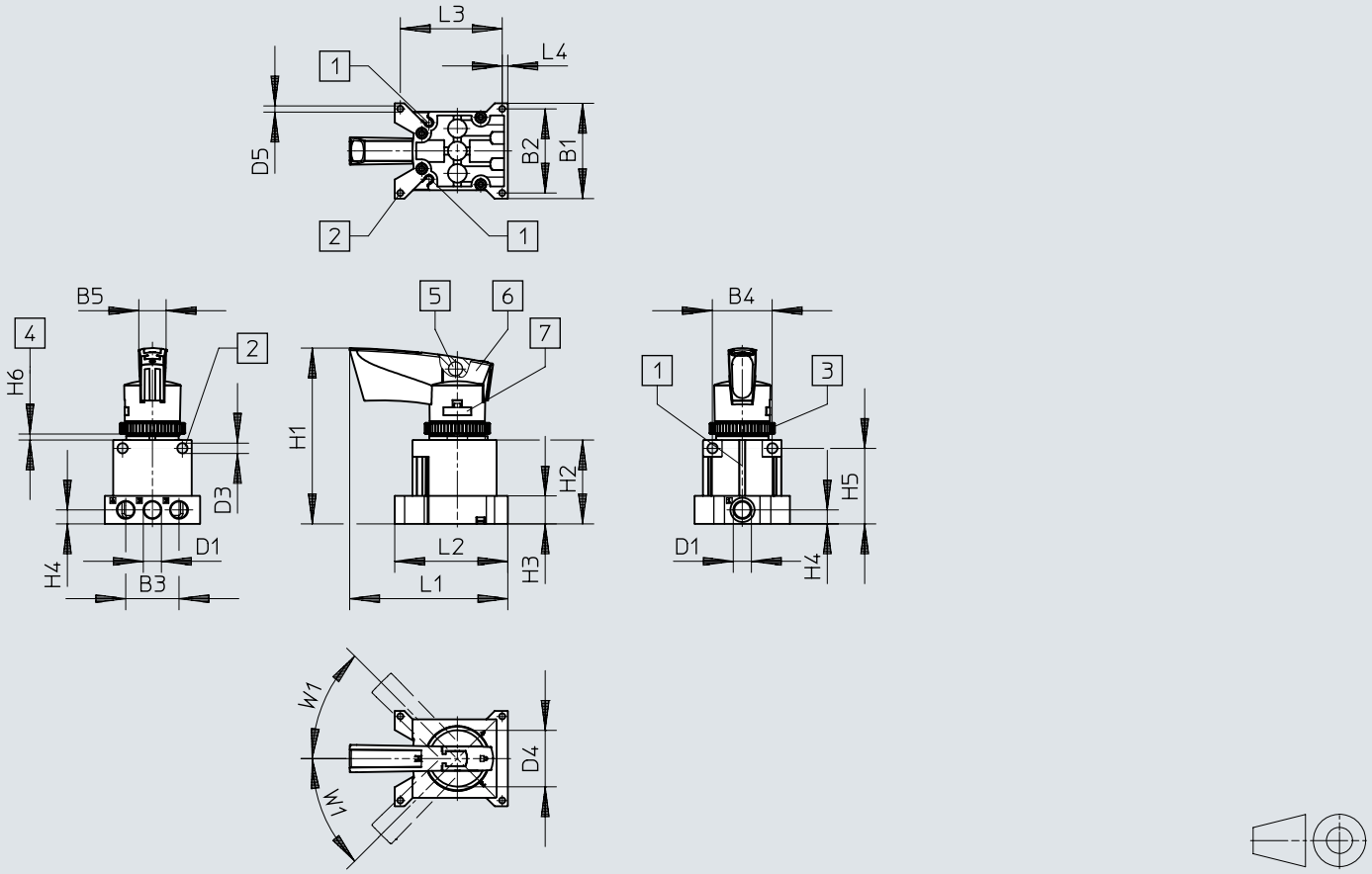

[1] drážka pro přibližovací čidla SM...-10...
[2] díra pro upevnění
[3] drážkovaná matice M30
[4] ovládací tabule/panel
[5] díra pro aretaci Ø7,5 mm
[6] uzamykatelné aretační tlačítko
[7] upevnění páky, které lze uvolnit

	B1	B2	B3	B4	B5	D1	D3 ø	D4 ø	D5 ø
VHER-P-H-B43...-G18	51	45	28,5	32	14,6	G1/8	5,5	30,2	3,3

	H1	H2	H3	H4	H5	H6		L1	L2	L3	L4	W1
						min.	max.					
VHER-P-H-B43...-G18	94	45	15	7,5	40,5	2	4	84,6	60,5	54,5	3	45°

rozměry

rozměry – páka z polymeru, připojení pneumatiky G1/8, dole

CAD ke stažení www.festo.com

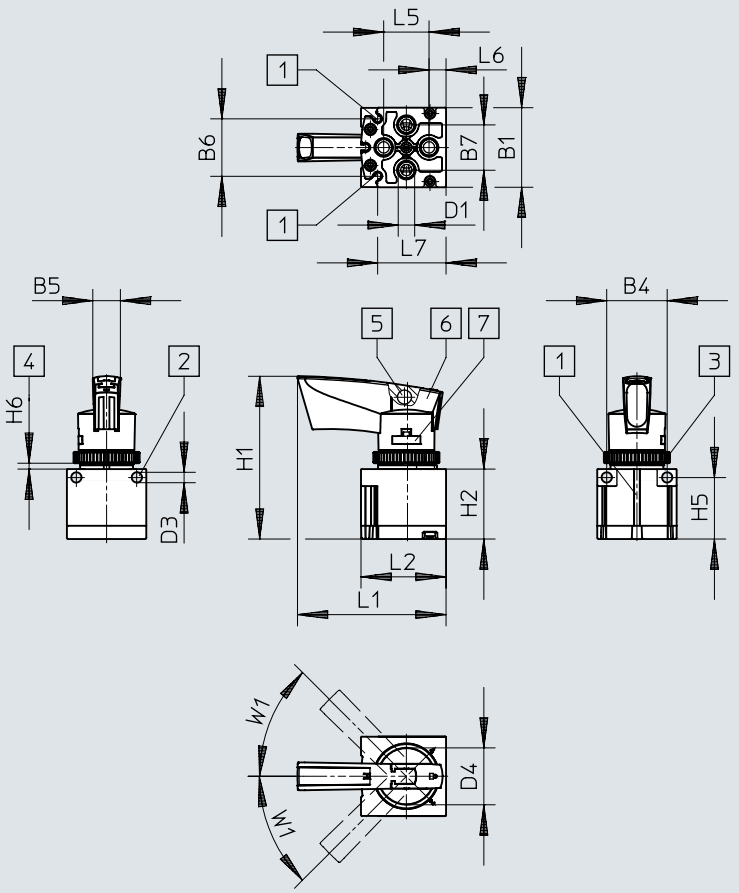

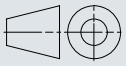

[1] drážka pro přibližovací čidla SM...-10...
[2] díra pro upevnění
[3] drážkovaná matice M30
[4] ovládací tabule/panel
[5] díra pro aretaci Ø7,5 mm
[6] uzamykatelné aretační tlačítko
[7] upevnění páky, které lze uvolnit

	B1	B4	B5	B6	B7	D1	D3 ø	D4 ø
VHER-P-H-B43...-B-G18	42	32	14,6	30,4	24	G1/8	5,5	30,2

	H1	H2	H5	H6		L1	L2	L5	L6	L7	W1
				min.	max.						
VHER-P-H-B43...-B-G18	86	37	32,5	2	4	78,6	45	24	9	36,2	45°

rozměry

rozměry – páka z polymeru, připojení pneumatiky G1/4, boční

CAD ke stažení www.festo.com

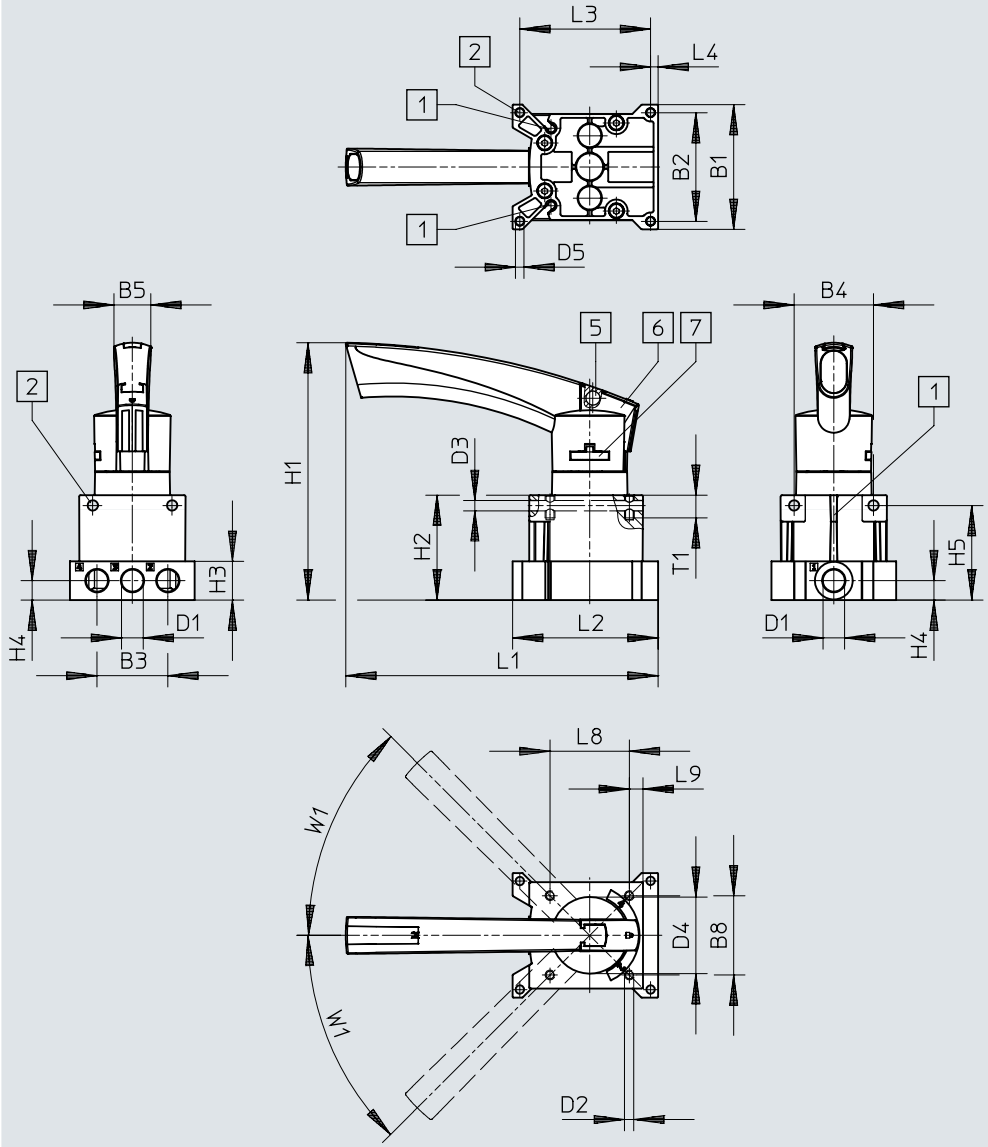

[1] drážka pro přibližovací čidla SM...-10...
[2] díra pro upevnění
[5] díra pro aretaci Ø7,5 mm
[6] uzamykatelné aretační tlačítko
[7] upevnění páky, které lze uvolnit

	B1	B2	B3	B4	B5	B8	D1	D2	D3 ø	D4 ø	D5 ø
VHER-P-H-B43...-G14	66	57,5	37,5	42	19,5	42	G1/4	M5	5,5	40,5	4,5

	H1	H2	H3	H4	H5	L1	L2	L3	L4	L8	L9	T1	W1
VHER-P-H-B43...-G14	135,7	55,5	20,5	10,3	50	165,3	77	69,2	4	42	7,2	12	45°

rozměry

rozměry – páka z polymeru, připojení pneumatiky G1/4, dole

CAD ke stažení www.festo.com

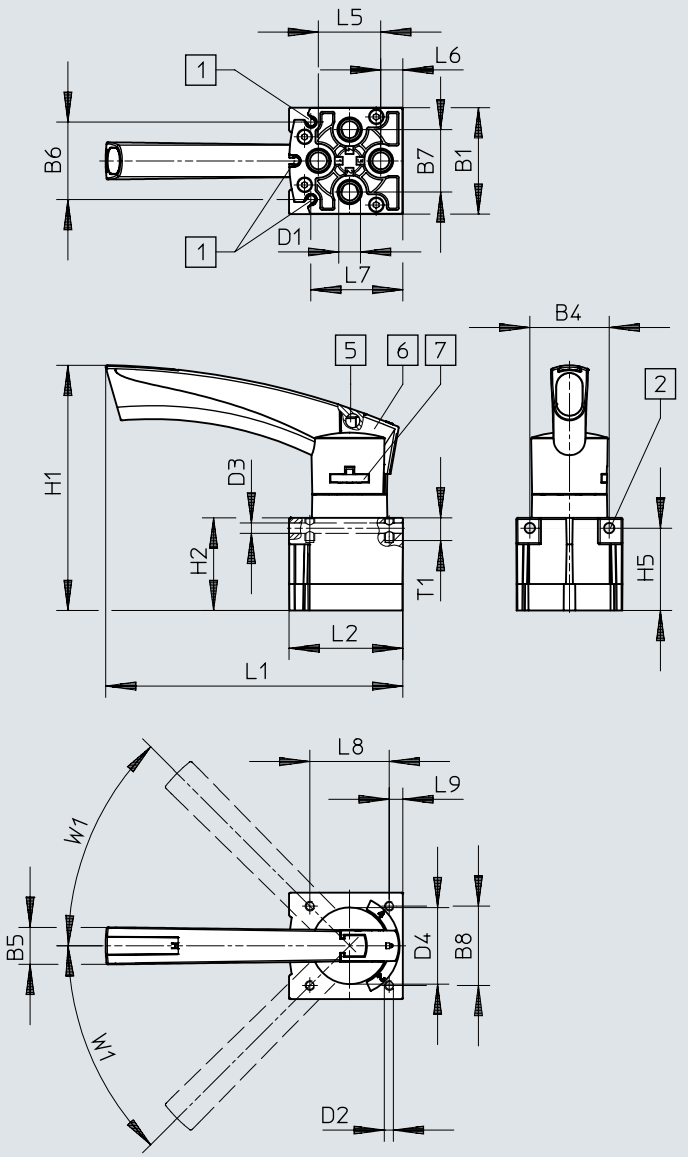

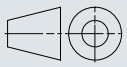

[1] drážka pro přibližovací čidla SM...-10...
[2] díra pro upevnění
[5] díra pro aretaci Ø7,5 mm
[6] uzamykatelné aretační tlačítko
[7] upevnění páky, které lze uvolnit

	B1	B4	B5	B6	B7	B8	D1	D2	D3 ø	D4 ø
VHER-P-H-B43...-B-G14	56,3	42	19,5	41	33	42	G1/4	M5	5,5	40,5

	H1	H2	H5	L1	L2	L5	L6	L7	L8	L9	T1	W1
VHER-P-H-B43...-B-G14	129,2	49	43,5	157	60,2	33	11,5	48,7	42	7,2	12	45°

rozměry

rozměry – páka z polymeru, připojení pneumatiky G1/2, boční CAD ke stažení www.festo.com

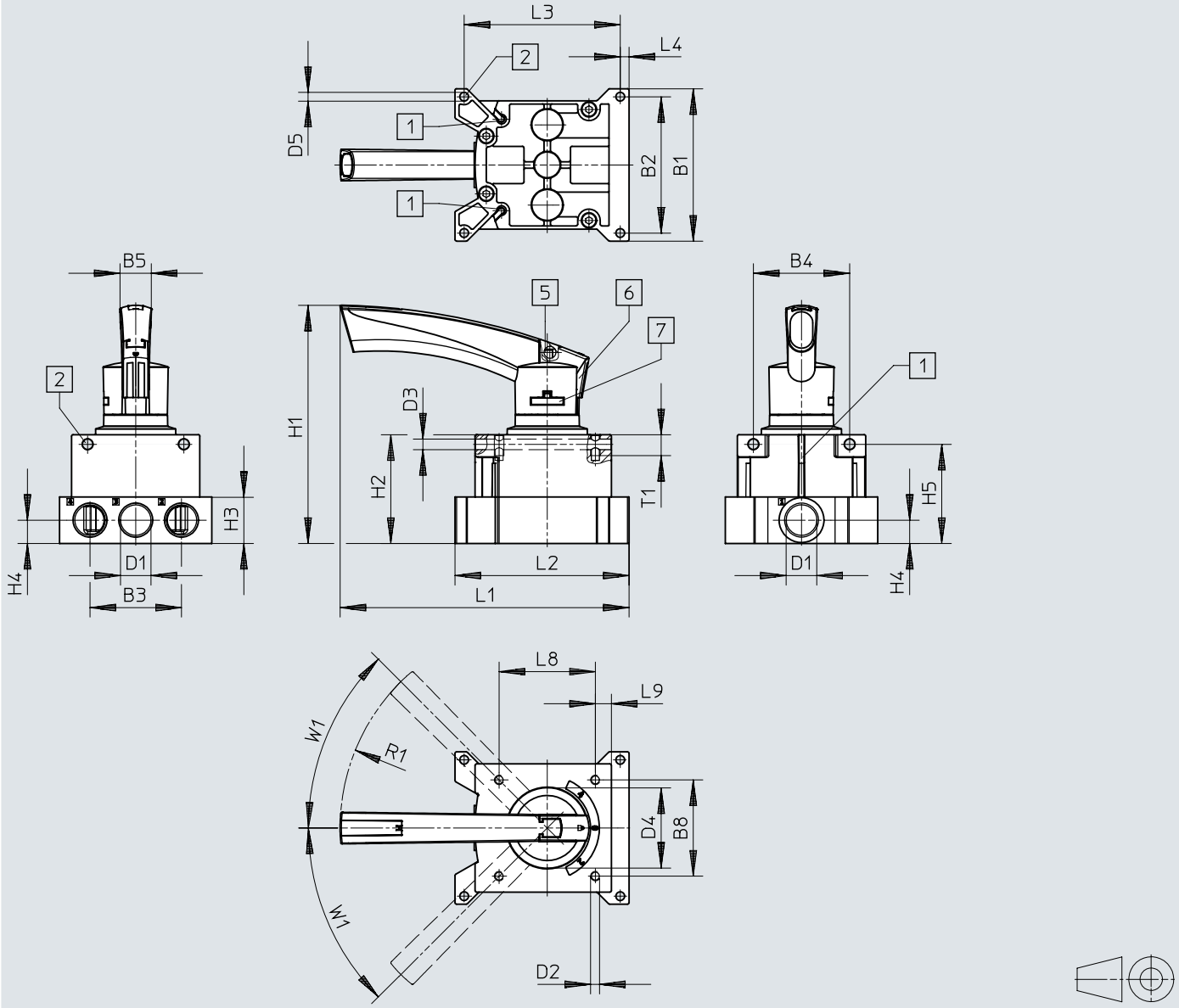

[1] drážka pro přibližovací čidla SM...-10...
[2] díra pro upevnění
[5] díra pro aretaci Ø7,5 mm
[6] uzamykatelné aretační tlačítko
[7] upevnění páky, které lze uvolnit

	B1	B2	B3	B4	B5	B8	D1	D2	D3 Ø	D4 Ø	D5 Ø
VHER-P-H-B43-...-G12	95	85	57	60	19,5	60	G1/2	M5	6,6	51	5,5

	H1	H2	H3	H4	H5	L1	L2	L3	L4	L8	L9	R1	T1	W1
VHER-P-H-B43-...-G12	148	67,8	29	14,5	61,8	180,1	108,5	97,3	5,5	60	10	128	13	45°

rozměry

rozměry – páka z polymeru, připojení pneumatiky G1/2, dole

CAD ke stažení www.festo.com

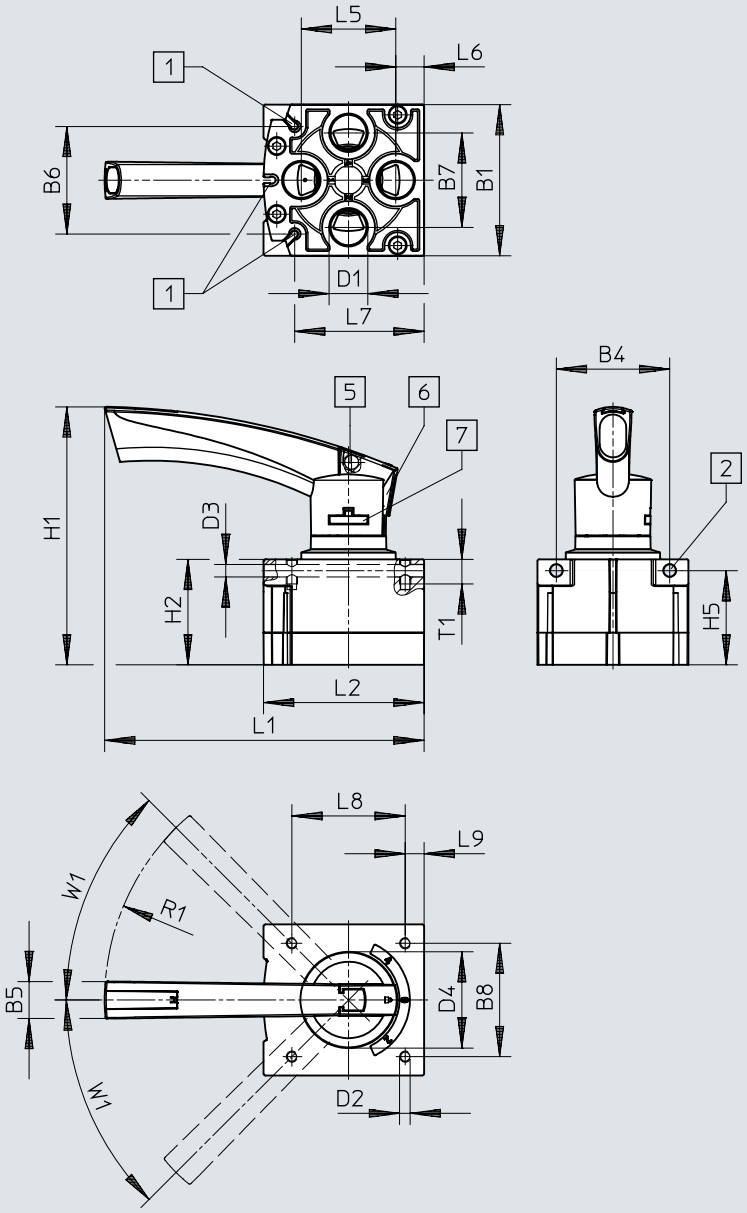

[1] drážka pro přibližovací čidla SM...-10...
[2] díra pro upevnění
[5] díra pro aretaci Ø7,5 mm
[6] uzamykatelné aretační tlačítko
[7] upevnění páky, které lze uvolnit

	B1	B4	B5	B6	B7	B8	D1	D2	D3 ø	D4 ø
VHER-P-H-B43-...-B-G12	80	60	19,5	56,9	50	60	G1/2	M5	6,6	51

	H1	H2	H5	L1	L2	L5	L6	L7	L8	L9	R1	T1	W1
VHER-P-H-B43-...-B-G12	137	55,8	49,8	169	84,8	50	15	68,5	60	10	128	13	45°

údaje pro objednávky

provedení s kovovou pákou



Šířka	Hmotnost výrobku	Připojení pneumatiky 1	obj. č.	typ
42 mm	220 g	G1/8	3488207	VHER-H-B43E-B-G18
			3488205	VHER-H-B43C-B-G18
			3488215	VHER-H-B43U-B-G18
51 mm	260 g		3488214	VHER-H-B43U-G18
			3488204	VHER-H-B43C-G18
			3488206	VHER-H-B43E-G18
56 mm	510 g	G1/4	3515202	VHER-H-B43C-B-G14
			3515286	VHER-H-B43U-B-G14
			3515258	VHER-H-B43E-B-G14
66 mm	560 g		3514710	VHER-H-B43C-G14
			3515108	VHER-H-B43U-G14
			3515082	VHER-H-B43E-G14
80 mm	860 g	G1/2	3192066	VHER-H-B43C-B-G12
			3192072	VHER-H-B43U-B-G12
			3192068	VHER-H-B43E-B-G12
95 mm	1 010 g		3192071	VHER-H-B43U-G12
			3192067	VHER-H-B43E-G12
			3192065	VHER-H-B43C-G12

páka z polymeru



Šířka	Hmotnost výrobku	Připojení pneumatiky 1	obj. č.	typ
30 mm	80 g	M5	3410680	VHER-P-H-B43C-B-M5
			3410682	VHER-P-H-B43E-B-M5
			3410684	VHER-P-H-B43U-B-M5
37 mm	95 g		3410679	VHER-P-H-B43C-M5
			3410681	VHER-P-H-B43E-M5
			3410683	VHER-P-H-B43U-M5
42 mm	125 g	G1/8	3488217	VHER-P-H-B43U-B-G18
			3488211	VHER-P-H-B43E-B-G18
			3488209	VHER-P-H-B43C-B-G18
51 mm	165 g		3488216	VHER-P-H-B43U-G18
			3488210	VHER-P-H-B43E-G18
			3488208	VHER-P-H-B43C-G18
56 mm	375 g	G1/4	3515683	VHER-P-H-B43U-B-G14
			3515601	VHER-P-H-B43C-B-G14
			3515640	VHER-P-H-B43E-B-G14
66 mm	435 g		3515542	VHER-P-H-B43E-G14
			3515573	VHER-P-H-B43U-G14
			3515361	VHER-P-H-B43C-G14
80 mm	740 g	G1/2	3192084	VHER-P-H-B43U-B-G12
			3192077	VHER-P-H-B43E-B-G12
			3192075	VHER-P-H-B43C-B-G12
95 mm	900 g		3192074	VHER-P-H-B43C-G12
			3192076	VHER-P-H-B43E-G12
			3192082	VHER-P-H-B43U-G12

periférie

Přehled periferních zařízení, montáž do panelu, kovová páka vlevo

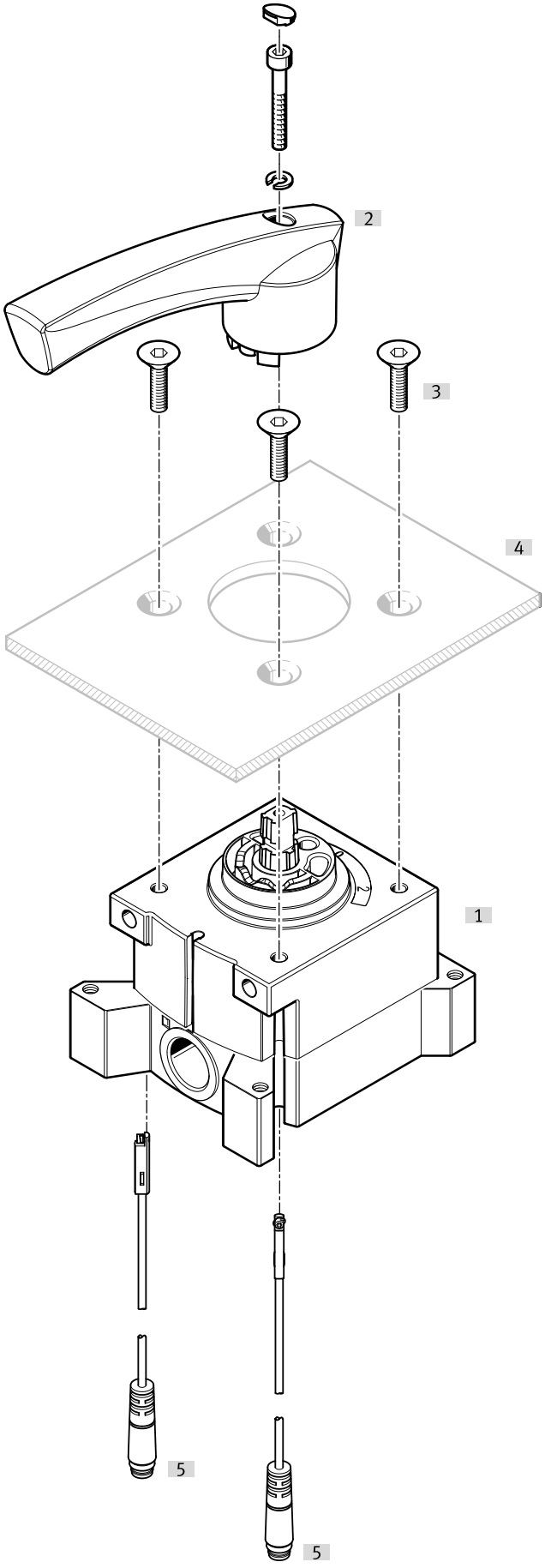

periférie

příslušenství			→ strana/internet
	typ/objednací kód	popis	
[1]	Ruční šoupátka VHER	velikost připojení M5, G1/8, G1/4, G1/2 (připojení pneumatiky ze strany)	
[2]	ovládací páka	velký, kov	
[3]	upevňovací šrouby	z konstrukčních důvodů nelze každý ventil VHER přišroubovat na ovládací panel upevňovacími šrouby na straně páky. - není součástí dodávky	
[4]	ovládací panel	není součástí dodávky	
[5]	Přibližovací čidla SME-10-KL	není součástí dodávky (elektrické připojení, podélný výstup)	38
[5]	Přibližovací čidla SME-10-SL	není součástí dodávky (elektrické připojení, podélný výstup)	38

periférie

Přehled periferních zařízení, montáž do panelu, kovová páka vpravo

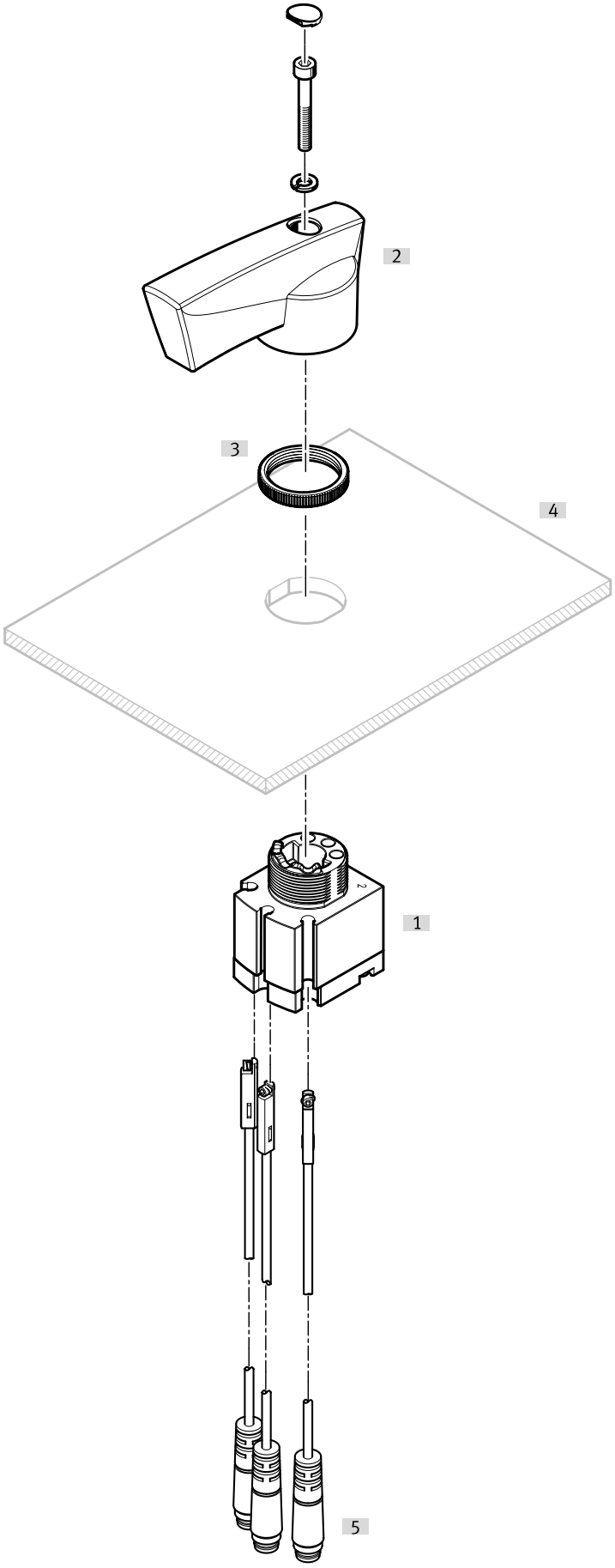

periférie

příslušenství			→ strana/internet
	typ/objednací kód	popis	
[1]	Ruční šoupátka VHER	Velikost připojení M5, G1/8, G1/4, G1/2 (pneumatická připojení dole)	
[2]	ovládací páka	velký, kov	
[3]	drážkovaná matice	upevnění do ovládacího panelu	
[4]	ovládací panel	není součástí dodávky	
[5]	Přibližovací čidla SME-10-KL	není součástí dodávky (elektrické připojení, podélný výstup)	38
[5]	Přibližovací čidla SME-10-SL	není součástí dodávky (elektrické připojení, podélný výstup)	38

periférie

Přehled periferních zařízení, montáž do panelu, páka z polymeru vlevo

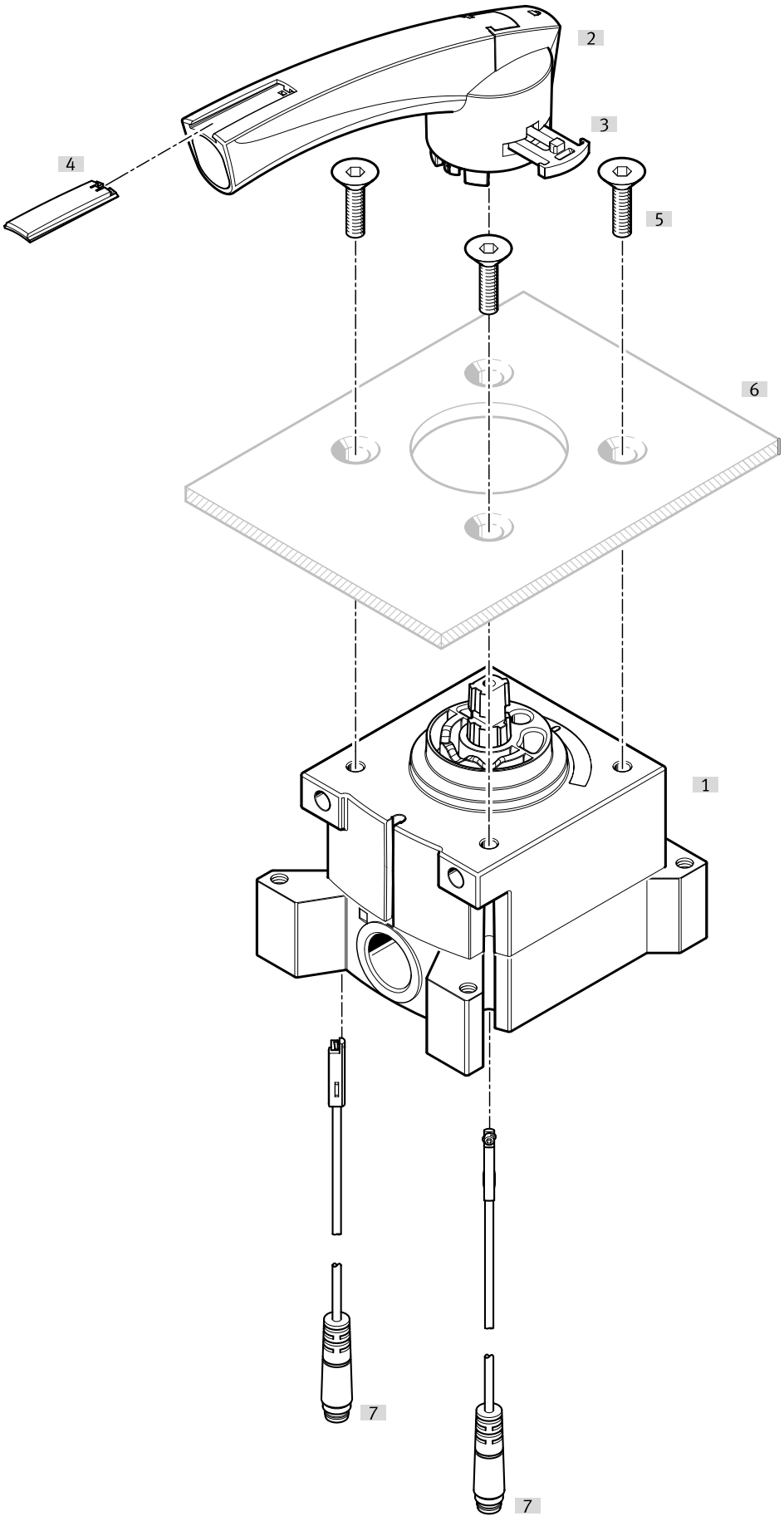

periférie

příslušenství			→ strana/internet
	typ/objednací kód	popis	
[1]	Ruční šoupátka VHER	velikost připojení M5, G1/8, G1/4, G1/2 (připojení pneumatiky ze strany)	
[2]	ovládací páka	velk., polymer	
[3]	upevnění páky	velk.	
[4]	popisový štítek		
[5]	upevňovací šrouby	z konstrukčních důvodů nelze každý ventil VHER přišroubovat na ovládací panel upevňovacími šrouby na straně páky. - není součástí dodávky	
[6]	ovládací panel	není součástí dodávky	
[7]	Přibližovací čidla SME-10-KL	není součástí dodávky (elektrické připojení, podélný výstup)	38
[7]	Přibližovací čidla SME-10-SL	není součástí dodávky (elektrické připojení, podélný výstup)	38

periférie

Přehled periferních zařízení, montáž na ovládací panel, páka z polymeru vpravo

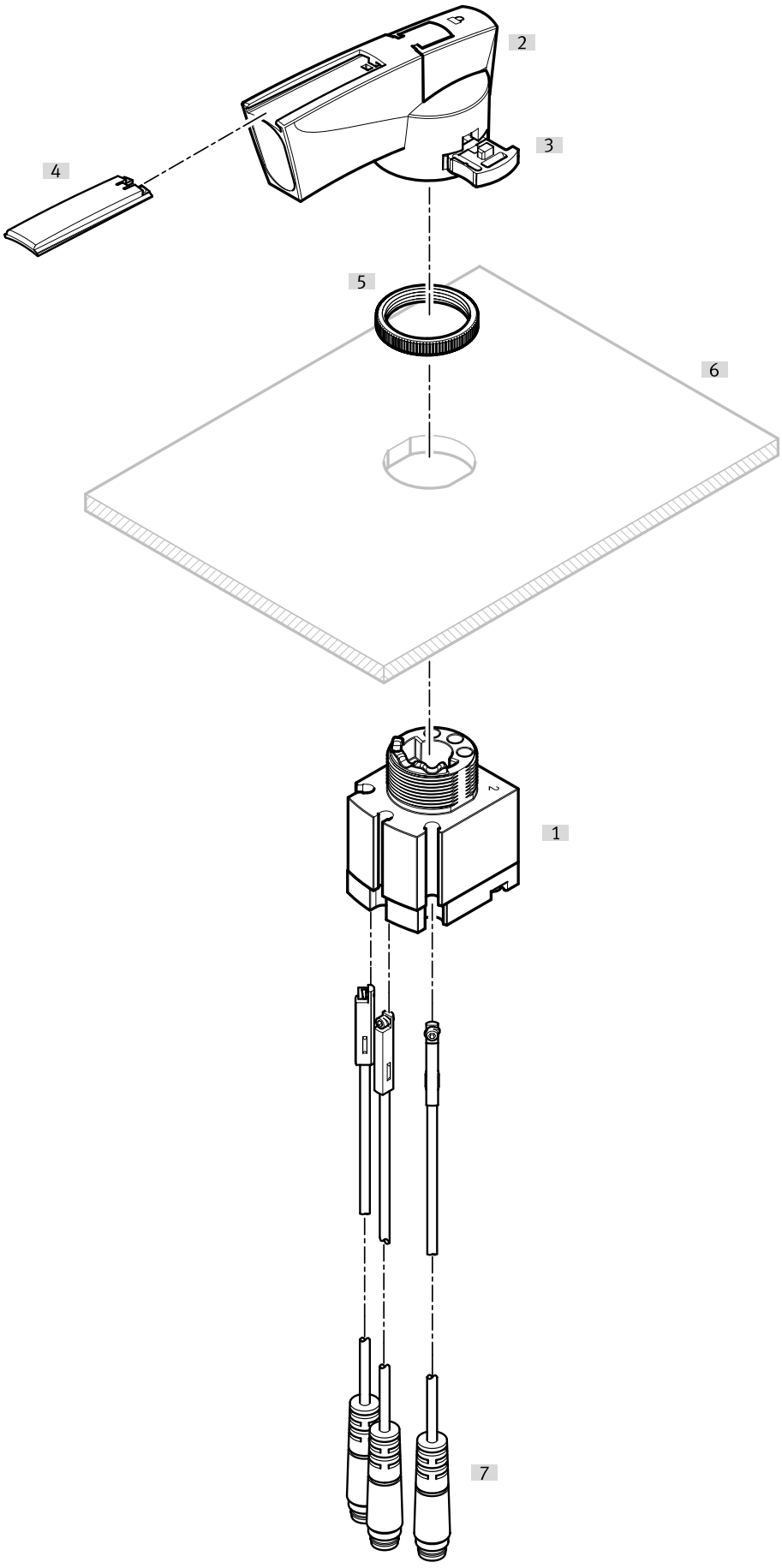

periférie

příslušenství			→ strana/internet
	typ/objednací kód	popis	
[1]	Ruční šoupátka VHER	velikost připojení M5, G1/8, G1/4, G1/2 (připojení pneumatiky ze strany)	
[2]	ovládací páka	velk., polymer	
[3]	upevnění páky	velk.	
[4]	popisový štítek		
[5]	drážkovaná matice		
[6]	ovládací panel	není součástí dodávky	
[7]	Přibližovací čidla SME-10-SL	není součástí dodávky (elektrické připojení, podélný výstup)	38
[7]	Přibližovací čidla SME-10-KL	není součástí dodávky (elektrické připojení, podélný výstup)	38

periférie

Přehled periferních zařízení, upevněné ventily s příslušenstvím vlevo

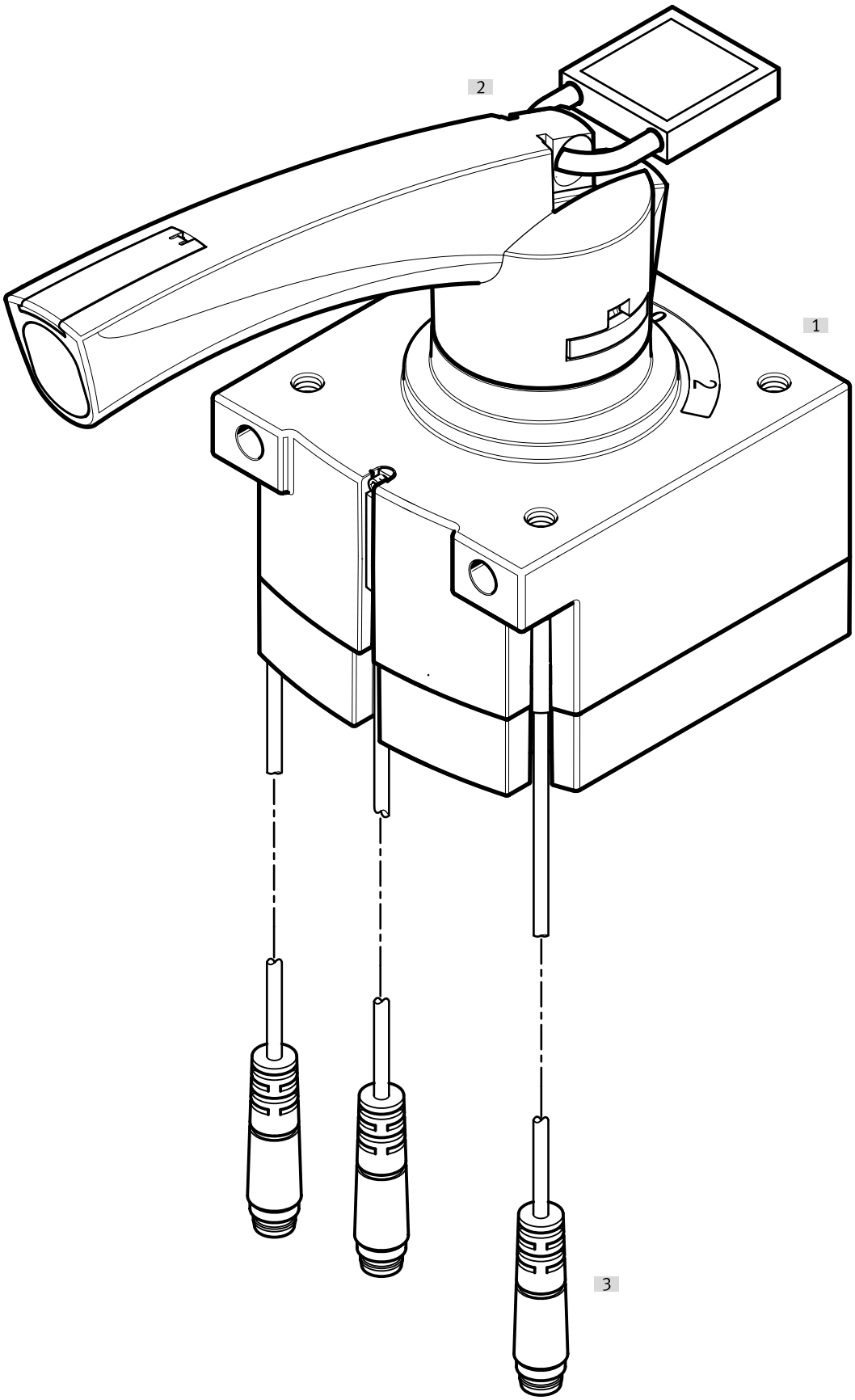

periférie

příslušenství			→ strana/internet
	typ/objednací kód	popis	
[1]	řídicí šoupátka VHER-P-H-...	- velikost připojení M5, G1/8, G1/4, G1/2, s pákou z polymeru, velká pneumatická připojení dole) z konstrukčních důvodů nelze každý ventil VHER přišroubovat na ovládací panel upevňovacími šrouby na straně páky.	
[2]	zámek	není součástí dodávky	
[3]	Přibližovací čidla SME-10-KL	není součástí dodávky (elektrické připojení, podélný výstup)	38
[3]	Přibližovací čidla SME-10-SL	není součástí dodávky (elektrické připojení, podélný výstup)	38

periférie

Přehled periferních zařízení, upevněné ventily s příslušenstvím vpravo

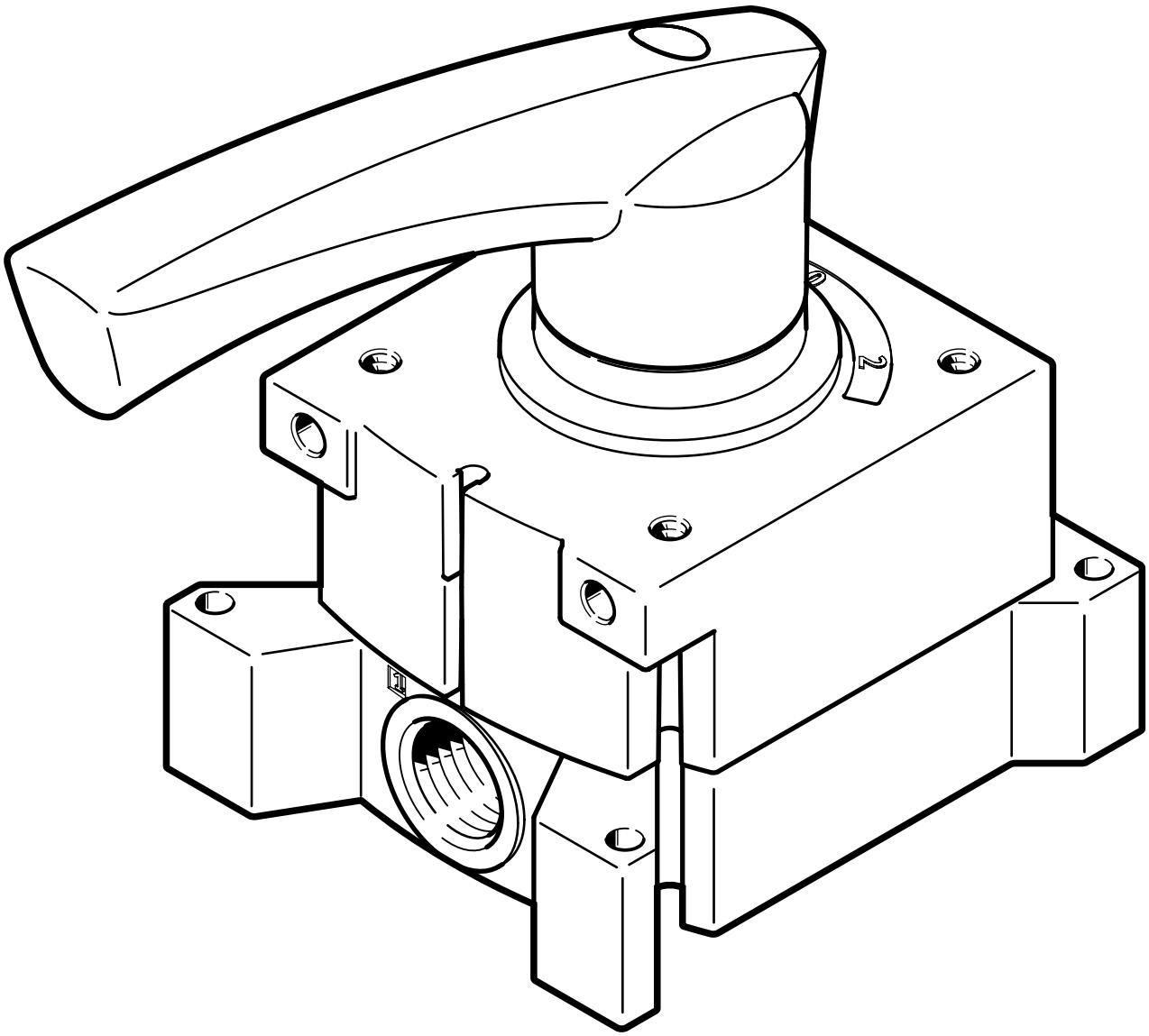

příslušenství			→ strana/internet
	typ/objednací kód	popis	
[1]	Ruční šoupátka VHER-H-...	- velikost připojení M5, G1/8, G1/4, G1/2, s kovovou pákou, velkou (připojení pneumatiky ze strany) z konstrukčních důvodů nelze každý ventil VHER přišroubovat na ovládací panel upevňovacími šrouby na straně páky.	

příslušenství

páka z kovu, šroubení s nástrčnou koncovkou, připojení pneumatiky dole, vnější šestihran (krátké provedení)



Připojení pneumatiky 1	Pneumatické připojení 2	jednotka balení [ks]	obj. č.	typ
vnější závit G1/8	pro hadici s vnějším Ø 4 mm	10	**186264**	**QSM-G1/8-4**
	pro hadici s vnějším Ø 6 mm		**186265**	**QSM-G1/8-6**

páka z kovu, šroubení s nástrčnou koncovkou, připojení pneumatiky dole, vnější šestihran



Připojení pneumatiky 1	Pneumatické připojení 2	obj. č.	typ
vnější závit G1/8	pro hadici s vnějším Ø 4 mm	**186095**	**QS-G1/8-4**
	pro hadici s vnějším Ø 6 mm	**186096**	**QS-G1/8-6**
	pro hadici s vnějším Ø 8 mm	**186098**	**QS-G1/8-8**
vnější závit G1/4	pro hadici s vnějším Ø 6 mm	**186097**	**QS-G1/4-6**
	pro hadici s vnějším Ø 10 mm	**186101**	**QS-G1/4-10**
vnější závit G1/2	pro hadici s vnějším Ø 12 mm	**186104**	**QS-G1/2-12**
	pro hadici s vnějším Ø 16 mm	**186105**	**QS-G1/2-16**

páka z kovu, šroubení s nástrčnou koncovkou, připojení pneumatiky dole, vnitřní šestihran (krátké provedení)



Připojení pneumatiky 1	Pneumatické připojení 2	jednotka balení [ks]	obj. č.	typ
vnější závit G1/8	pro hadici s vnějším Ø 4 mm	10	**186266**	**QSM-G1/8-4-I**
	pro hadici s vnějším Ø 6 mm		**186267**	**QSM-G1/8-6-I**

provedení s kovovou pákou, šroubení s nástrčnou koncovkou, připojení pneumatiky dole, vnitřní šestihran



Připojení pneumatiky 1	Pneumatické připojení 2	jednotka balení [ks]	obj. č.	typ
vnější závit G1/8	pro hadici s vnějším Ø 4 mm	10	**186106**	**QS-G1/8-4-I**
	pro hadici s vnějším Ø 6 mm		**186107**	**QS-G1/8-6-I**
	pro hadici s vnějším Ø 8 mm		**186109**	**QS-G1/8-8-I**
vnější závit G1/4	pro hadici s vnějším Ø 6 mm		**186108**	**QS-G1/4-6-I**
	pro hadici s vnějším Ø 8 mm		**186110**	**QS-G1/4-8-I**
	pro hadici s vnějším Ø 10 mm		**186112**	**QS-G1/4-10-I**
vnější závit G1/2	pro hadici s vnějším Ø 12 mm	1	**186115**	**QS-G1/2-12-I**

páka z kovu, šroubení s nástrčnou koncovkou, připojení pneumatiky ze strany, vnitřní šestihran (krátké provedení)



Připojení pneumatiky 1	Pneumatické připojení 2	jednotka balení [ks]	obj. č.	typ
vnější závit G1/8	pro hadici s vnějším Ø 4 mm	10	**186266**	**QSM-G1/8-4-I**
	pro hadici s vnějším Ø 6 mm		**186267**	**QSM-G1/8-6-I**

příslušenství

páka z kovu, šroubení s nástrčnou koncovkou, připojení pneumatiky na straně, vnitřní šestihran



Pneumatické připojení 2	jednotka balení [ks]	obj. č.	typ
pro hadici s vnějším Ø 4 mm	10	**186106**	**QS-G1/8-4-I**
pro hadici s vnějším Ø 6 mm		**186108**	**QS-G1/4-6-I**
		186107	**QS-G1/8-6-I**
pro hadici s vnějším Ø 8 mm		**186109**	**QS-G1/8-8-I**
		186110	**QS-G1/4-8-I**
pro hadici s vnějším Ø 10 mm		**186112**	**QS-G1/4-10-I**
pro hadici s vnějším Ø 12 mm	1	**186115**	**QS-G1/2-12-I**

páka z kovu, tlumič hluku, připojení pneumatiky dole, bez tělesa



Pneumatické připojení	Materiál závitového čepu	Materiál vložky tlumiče	obj. č.	typ
G1/8	PE, PP	PE	**161419**	**UC-1/8**
G1/4			**165004**	**UC-1/4**

páka z kovu, tlumič hluku, připojení pneumatiky dole



Pneumatické připojení	Materiál závitového čepu	Materiál vložky tlumiče	Materiál tělesa	obj. č.	typ
G1/8		PE		**2307**	**U-1/8**
	hliník		hliník	**6841**	**U-1/8-B**
G1/4				**2316**	**U-1/4**
	hliník		hliník	**6842**	**U-1/4-B**
G1/2				**6844**	**U-1/2-B**

páka z kovu, tlumič hluku, připojení pneumatiky ze strany, bez tělesa



Pneumatické připojení	Materiál závitového čepu	Materiál vložky tlumiče	obj. č.	typ
G1/8	PE, PP	PE	**161419**	**UC-1/8**
G1/4			**165004**	**UC-1/4**

Provedení - kovová páka, tlumič hluku, připojení pneumatiky ze strany



Pneumatické připojení	Materiál závitového čepu	Materiál vložky tlumiče	Materiál tělesa	obj. č.	typ
G1/2	hliník	PE	hliník	**6844**	**U-1/2-B**

příslušenství

páka z kovu, přibližovací čidlo, podélné připojení výstupu

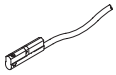

Elektrické připojení	Délka kabelu	obj. č.	typ
	0,3 m	**173212**	**SME-10-SL-LED-24**
	2,5 m	**173210**	**SME-10-KL-LED-24**

páka z kovu, záslepka s těsnicím kroužkem, vnitřní šestihran



Připojení pneumatiky 1	jednotka balení [ks]	obj. č.	typ
vnější závit G1/8	10	**3568**	**B-1/8**
	100	**534213**	**B-1/8-100**
vnější závit G1/4	10	**3569**	**B-1/4**
	50	**534214**	**B-1/4-50**
vnější závit G1/2	10	**3571**	**B-1/2**
	20	**534216**	**B-1/2-20**

s pákou z polymeru, šroubení s nástrčnou koncovkou, připojení pneumatiky dole, vnitřní šestihran (krátké provedení)



Připojení pneumatiky 1	Pneumatické připojení 2	jednotka balení [ks]	obj. č.	typ
vnější závit M5	pro hadici s vnějším Ø 3 mm	10	**153313**	**QSM-M5-3-I**
	pro hadici s vnějším Ø 4 mm		**153315**	**QSM-M5-4-I**
	pro hadici s vnějším Ø 6 mm		**153317**	**QSM-M5-6-I**
vnější závit G1/8	pro hadici s vnějším Ø 4 mm		**186266**	**QSM-G1/8-4-I**
	pro hadici s vnějším Ø 6 mm		**186267**	**QSM-G1/8-6-I**

páka z polymeru, šroubení s nástrčnou koncovkou, připojení pneumatiky ze strany, vnitřní šestihran (krátké provedení)



Připojení pneumatiky 1	Pneumatické připojení 2	jednotka balení [ks]	obj. č.	typ
vnější závit M5	pro hadici s vnějším Ø 3 mm	10	**153313**	**QSM-M5-3-I**
	pro hadici s vnějším Ø 4 mm		**153315**	**QSM-M5-4-I**
vnější závit G1/8			**186266**	**QSM-G1/8-4-I**
	pro hadici s vnějším Ø 6 mm		**186267**	**QSM-G1/8-6-I**

páka z polymeru, šroubení s nástrčnou koncovkou, připojení pneumatiky dole, vnitřní šestihran



Připojení pneumatiky 1	Pneumatické připojení 2	jednotka balení [ks]	obj. č.	typ
vnější závit G1/8	pro hadici s vnějším Ø 4 mm	10	**186106**	**QS-G1/8-4-I**
	pro hadici s vnějším Ø 6 mm		**186107**	**QS-G1/8-6-I**
	pro hadici s vnějším Ø 8 mm		**186109**	**QS-G1/8-8-I**
vnější závit G1/4	pro hadici s vnějším Ø 6 mm		**186108**	**QS-G1/4-6-I**
	pro hadici s vnějším Ø 8 mm		**186110**	**QS-G1/4-8-I**
	pro hadici s vnějším Ø 10 mm		**186112**	**QS-G1/4-10-I**
vnější závit G1/2	pro hadici s vnějším Ø 12 mm	1	**186115**	**QS-G1/2-12-I**

příslušenství

páka z polymeru, šroubení s nástrčnou koncovkou, připojení pneumatiky ze strany, vnitřní šestihran



Připojení pneumatiky 1	Pneumatické připojení 2	jednotka balení [ks]	obj. č.	typ
vnější závit G1/8	pro hadici s vnějším Ø 4 mm	10	**186106**	**QS-G1/8-4-I**
	pro hadici s vnějším Ø 6 mm		**186107**	**QS-G1/8-6-I**
	pro hadici s vnějším Ø 8 mm		**186109**	**QS-G1/8-8-I**
vnější závit G1/4	pro hadici s vnějším Ø 6 mm		**186108**	**QS-G1/4-6-I**
	pro hadici s vnějším Ø 8 mm		**186110**	**QS-G1/4-8-I**
	pro hadici s vnějším Ø 10 mm		**186112**	**QS-G1/4-10-I**
vnější závit G1/2	pro hadici s vnějším Ø 12 mm	1	**186115**	**QS-G1/2-12-I**

páka z polymeru, šroubení s nástrčnou koncovkou, připojení pneumatiky dole, vnější šestihran (krátké provedení)



Připojení pneumatiky 1	Pneumatické připojení 2	jednotka balení [ks]	obj. č.	typ
vnější závit M5	pro hadici s vnějším Ø 3 mm	10	**153302**	**QSM-M5-3**
	pro hadici s vnějším Ø 4 mm		**153304**	**QSM-M5-4**
	pro hadici s vnějším Ø 6 mm		**153306**	**QSM-M5-6**
vnější závit G1/8	pro hadici s vnějším Ø 4 mm		**186264**	**QSM-G1/8-4**
	pro hadici s vnějším Ø 6 mm		**186265**	**QSM-G1/8-6**

páka z polymeru, šroubení s nástrčnou koncovkou, připojení pneumatiky dole, vnější šestihran



Připojení pneumatiky 1	Pneumatické připojení 2	jednotka balení [ks]	obj. č.	typ
vnější závit G1/8	pro hadici s vnějším Ø 4 mm	10	**186095**	**QS-G1/8-4**
	pro hadici s vnějším Ø 6 mm		**186096**	**QS-G1/8-6**
	pro hadici s vnějším Ø 8 mm		**186098**	**QS-G1/8-8**
vnější závit G1/4	pro hadici s vnějším Ø 6 mm		**186097**	**QS-G1/4-6**
	pro hadici s vnějším Ø 10 mm		**186101**	**QS-G1/4-10**
vnější závit G1/2	pro hadici s vnějším Ø 12 mm	1	**186104**	**QS-G1/2-12**
	pro hadici s vnějším Ø 16 mm		**186105**	**QS-G1/2-16**

páka z polymeru, tlumič hluku, připojení pneumatiky dole, bez tělesa



Pneumatické připojení	Materiál závitového čepu	Materiál vložky tlumiče	obj. č.	typ
M5	PA, zesíleno, PE	PE	**165003**	**UC-M5**
G1/8	PE, PP		**161419**	**UC-1/8**
G1/4			**165004**	**UC-1/4**

příslušenství

páka z polymeru, tlumič hluku, připojení pneumatiky dole



Pneumatické připojení	Materiál závitového čepu	Materiál vložky tlumiče	Materiál tělesa	obj. č.	typ
G1/8		PE		**2307**	**U-1/8**
	hliník		hliník	**6841**	**U-1/8-B**
G1/4				**2316**	**U-1/4**
	hliník		hliník	**6842**	**U-1/4-B**
G1/2				**6844**	**U-1/2-B**

páka z polymeru, tlumič hluku, připojení pneumatiky na straně, bez tělesa



Pneumatické připojení	Materiál závitového čepu	Materiál vložky tlumiče	obj. č.	typ
M5	PA, zesíleno, PE	PE	**165003**	**UC-M5**
G1/8	PE, PP		**161419**	**UC-1/8**
G1/4			**165004**	**UC-1/4**

páka z polymeru, tlumič hluku, připojení pneumatiky ze strany



Pneumatické připojení	Materiál závitového čepu	Materiál vložky tlumiče	obj. č.	typ
G1/2	hliník	PE	**6844**	**U-1/2-B**

páka z polymeru, záslepka s těsnicím kroužkem, vnitřní šestihran



Připojení pneumatiky 1	jednotka balení [ks]	obj. č.	typ
vnější závit G1/8	10	**3568**	**B-1/8**
	100	**534213**	**B-1/8-100**
vnější závit G1/4	10	**3569**	**B-1/4**
	50	**534214**	**B-1/4-50**
vnější závit G1/2	10	**3571**	**B-1/2**
	20	**534216**	**B-1/2-20**

páka z polymeru, záslepka s těsnicím kroužkem, vnější šestihran



Připojení pneumatiky 1	jednotka balení [ks]	obj. č.	typ
vnější závit M5	10	**3843**	**B-M5**
	100	**534212**	**B-M5-100**

příslušenství

páka z polymeru, přibližovací čidlo, podélné připojení výstupu

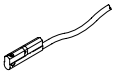

Elektrické připojení	Délka kabelu	obj. č.	typ
	0,3 m	**173212**	**SME-10-SL-LED-24**
	2,5 m	**173210**	**SME-10-KL-LED-24**