Distributeur à poignée VHER



Caractéristiques

En bref

Puissant :
- Débit 170 ... 3 800 l/min

Variable :
- Raccord M5, G1/8, G1/4, G1/2
- Distributeur 3/3; les distributeurs de commande VHER peuvent être utilisés comme distributeurs 3/3 en fermant le raccord 2

Orienté vers la pratique :
- Ces distributeurs permettent d'arrêter les vérins à simple effet (distributeur 3/3) ou les vérins à double effet dans la plage de course.
- En position médiane fermée, le piston de l'actionneur se déplace jusqu'à ce que les forces soient équilibrées.
- En position médiane mise à l'échappement, le piston peut être déplacé manuellement, seules les forces de frottement doivent être surmontées.
- En position médiane mise sous pression, la même pression est appliquée aux raccords 2 et 4. Le piston ne se déplace pas (pour les mêmes surfaces).

Fonctionnement à différentes pressions (fonctionnement sous vide) :
- Pour les distributeurs VHER-B43, le sens d'écoulement est clairement défini et ne peut pas être inversé. Le vide ne doit être raccordé qu'au raccord 3 afin que le sens d'écoulement soit respecté. Fonctionnement sous vide au raccord 3 : -0,95 ... 0 bar
- En cas de fonctionnement sous vide, la fonction du distributeur passe de à l'échappement (VHER-...-B43E-...) sous pression (VHER-....-B43U-...) et inversement.
- Note : les distributeurs doivent être équipés d'un filtre en amont lorsqu'ils fonctionnent sous vide. Cela permet d'éviter que des corps étrangers aspirés ne pénètrent dans le distributeur (par ex. lors de l'utilisation d'une ventouse).
- Remarque : Aucun vide ne doit être raccordé au raccord 1.

Fonctionnement à deux pressions :
- Les distributeurs VHER-B43 sont conçus pour un fonctionnement à deux pressions. En raison de leur construction, il faut veiller à ce que l'air comprimé ne soit appliqué qu'aux raccords 1 et 3.
- Remarque : En cas de fonctionnement à deux pressions, la pression la plus élevée doit toujours être appliquée au raccord 1.

Fonction de distributeur

[B43U] Distributeur 4/3, bistable, centre alimenté

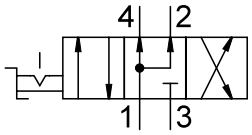

[B43C] Distributeur 4/3, monostable, position médiane

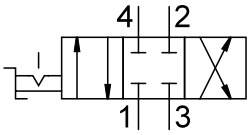

[B43E] Distributeur 4/3, bistable, centre à l'échappement

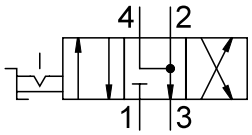

Codes de type

001	Série	
VHER	Distributeur à poignée avec verrouillage	

002	Modèle de produit	
	Standard	
P	Majoritairement en polyamide	

003	Mode de commande	
H	Levier à main, en haut	

004	Fonction de distributeur	
B43C	Distributeur 4/3, monostable, position médiane	
B43E	Distributeur 4/3, bistable, centre à l'échappement	
B43U	Distributeur 4/3, bistable, centre alimenté	

005	Sens d'écoulement	
	Standard	

006	Sens de raccordement	
	Devant et derrière	
B	Dessous	

007	Raccord pneumatique	
G18	G1/8	
G14	G1/4	
G12	G1/2	
M5	M5	

Fiche technique

Caractéristiques techniques générales version levier métallique G1/2		
Débit nominal normal (normalisé selon DIN 1343)	3 200 l/min	3 800 l/min
Fonction de distributeur	4/3 centre sous pression, 4/3 à l'échappement, 4/3 centre fermé	
Structure de construction	Vanne rotative	
Principe d'étanchéité	dur	
Mode de fixation	Au choix :, Montage frontal, avec trou débouchant	
Mode de pilotage	directe	
Mode d'actionnement	Manuel	
Sécurité anti-déclenchement	–	
Indication de la position de commutation	avec accessoires	
Position de montage	–	
Sens d'écoulement	non réversible	
Sans recouvrement	oui	
Fonction d'échappement	Réduction possible	
Diamètre nominal	12 mm	
Couple d'actionnement	5 Nm	

Caractéristiques techniques générales version levier métallique G1/4		
Débit nominal normal (normalisé selon DIN 1343)	1 150 l/min	1 500 l/min
Fonction de distributeur	4/3 centre sous pression, 4/3 à l'échappement, 4/3 centre fermé	
Structure de construction	Vanne rotative	
Principe d'étanchéité	dur	
Mode de fixation	Au choix :, Montage frontal, avec trou débouchant	
Mode de pilotage	directe	
Mode d'actionnement	Manuel	
Sécurité anti-déclenchement	–	
Indication de la position de commutation	avec accessoires	
Position de montage	–	
Sens d'écoulement	non réversible	
Sans recouvrement	oui	
Fonction d'échappement	Réduction possible	
Diamètre nominal	8 mm	
Couple d'actionnement	2 Nm	

Caractéristiques techniques générales version levier métallique G1/8		
Débit nominal normal (normalisé selon DIN 1343)	600 l/min	800 l/min
Fonction de distributeur	4/3 centre sous pression, 4/3 à l'échappement, 4/3 centre fermé	
Structure de construction	Vanne rotative	
Principe d'étanchéité	dur	
Mode de fixation	Au choix :, Montage frontal, avec trou débouchant	
Mode de pilotage	directe	
Mode d'actionnement	Manuel	
Sécurité anti-déclenchement	–	
Indication de la position de commutation	avec accessoires	
Position de montage	–	
Sens d'écoulement	non réversible	
Sans recouvrement	oui	
Fonction d'échappement	Réduction possible	
Diamètre nominal	6 mm	
Couple d'actionnement	0,9 Nm	

Fiche technique

Caractéristiques techniques générales version levier polymère M5		
Débit nominal normal (normalisé selon DIN 1343)	170 l/min	260 l/min
Fonction de distributeur	4/3 centre sous pression, 4/3 à l'échappement, 4/3 centre fermé	
Structure de construction	Vanne rotative	
Principe d'étanchéité	dur	
Mode de fixation	Au choix :, Montage frontal, avec trou débouchant	
Mode de pilotage	directe	
Mode d'actionnement	Manuel	
Sécurité anti-déclenchement	avec accessoires verrouillables	
Indication de la position de commutation	avec accessoires	
Position de montage	–	
Sens d'écoulement	non réversible	
Sans recouvrement	oui	
Fonction d'échappement	Réduction possible	
Diamètre nominal	4 mm	
Couple d'actionnement	0,5 Nm	

Caractéristiques techniques générales version levier polymère G1/2		
Débit nominal normal (normalisé selon DIN 1343)	3 200 l/min	3 800 l/min
Fonction de distributeur	4/3 centre sous pression, 4/3 à l'échappement, 4/3 centre fermé	
Structure de construction	Vanne rotative	
Principe d'étanchéité	dur	
Mode de fixation	Au choix :, Montage frontal, avec trou débouchant	
Mode de pilotage	directe	
Mode d'actionnement	Manuel	
Sécurité anti-déclenchement	avec accessoires verrouillables	
Indication de la position de commutation	avec accessoires	
Position de montage	–	
Sens d'écoulement	non réversible	
Sans recouvrement	oui	
Fonction d'échappement	Réduction possible	
Diamètre nominal	12 mm	
Couple d'actionnement	5 Nm	

Caractéristiques techniques générales version levier polymère G1/4		
Débit nominal normal (normalisé selon DIN 1343)	1 150 l/min	1 500 l/min
Fonction de distributeur	4/3 centre sous pression, 4/3 à l'échappement, 4/3 centre fermé	
Structure de construction	Vanne rotative	
Principe d'étanchéité	dur	
Mode de fixation	Au choix :, Montage frontal, avec trou débouchant	
Mode de pilotage	directe	
Mode d'actionnement	Manuel	
Sécurité anti-déclenchement	avec accessoires verrouillables	
Indication de la position de commutation	avec accessoires	
Position de montage	–	
Sens d'écoulement	non réversible	
Sans recouvrement	oui	
Fonction d'échappement	Réduction possible	
Diamètre nominal	8 mm	
Couple d'actionnement	2 Nm	

Fiche technique

Caractéristiques techniques générales version levier polymère G1/8		
Débit nominal normal (normalisé selon DIN 1343)	600 l/min	800 l/min
Fonction de distributeur	4/3 centre sous pression, 4/3 à l'échappement, 4/3 centre fermé	
Structure de construction	Vanne rotative	
Principe d'étanchéité	dur	
Mode de fixation	Au choix :, Montage frontal, avec trou débouchant	
Mode de pilotage	directe	
Mode d'actionnement	Manuel	
Sécurité anti-déclenchement	avec accessoires verrouillables	
Indication de la position de commutation	avec accessoires	
Position de montage	–	
Sens d'écoulement	non réversible	
Sans recouvrement	oui	
Fonction d'échappement	Réduction possible	
Diamètre nominal	6 mm	
Couple d'actionnement	0,9 Nm	

Conditions de service et ambiantes version levier métallique	
Fluide de service	Air comprimé selon ISO 8573-1:2010 [7:4:4]
Remarque sur le fluide d'exploitation/commande	Fonctionnement lubrifié possible (requis pour la suite du fonctionnement)
Pression de service	0 ... 10 bar
Température ambiante	-20 ... 80°C
Température du fluide	-20 ... 80°C
Classe de protection anticorrosion CRC[1)]	2 - Effets de corrosion moyens

1) Classe de résistance à la corrosion 2 selon la norme Festo 940 070. Composants avec sollicitation modérée à la corrosion. Pièces externes visibles dont la surface a essentiellement une fonction esthétique, en contact direct avec une atmosphère industrielle environnante ou des fluides tels que des liquides de refroidissement ou des lubrifiants.

Conditions de service et ambiantes version levier polymère	
Fluide de service	Air comprimé selon ISO 8573-1:2010 [7:4:4]
Remarque sur le fluide d'exploitation/commande	Fonctionnement lubrifié possible (requis pour la suite du fonctionnement)
Pression de service	0 ... 10 bar
Température ambiante	-20 ... 80°C
Température du fluide	-20 ... 80°C
Classe de protection anticorrosion CRC[1)]	2 - Effets de corrosion moyens

1) Classe de résistance à la corrosion 2 selon la norme Festo 940 070. Composants avec sollicitation modérée à la corrosion. Pièces externes visibles dont la surface a essentiellement une fonction esthétique, en contact direct avec une atmosphère industrielle environnante ou des fluides tels que des liquides de refroidissement ou des lubrifiants.

Matériaux version levier métallique	
Matériau du boîtier	Aluminium moulé sous pression
Matériau du levier	Aluminium moulé sous pression
Matériau joints d'étanchéité	Caoutchouc nitrile butadiène
Note sur le matériau	Conforme à RoHS

Matériaux version levier polymère	
Matériau du boîtier	Aluminium moulé sous pression, PA
Matériau du levier	PA
Matériau joints d'étanchéité	Caoutchouc nitrile butadiène
Note sur le matériau	Conforme à RoHS

Dimensions

Dimensions – Version levier métallique, raccord pneumatique G1/8, latéral Téléchargement de données de CAO www.festo.com

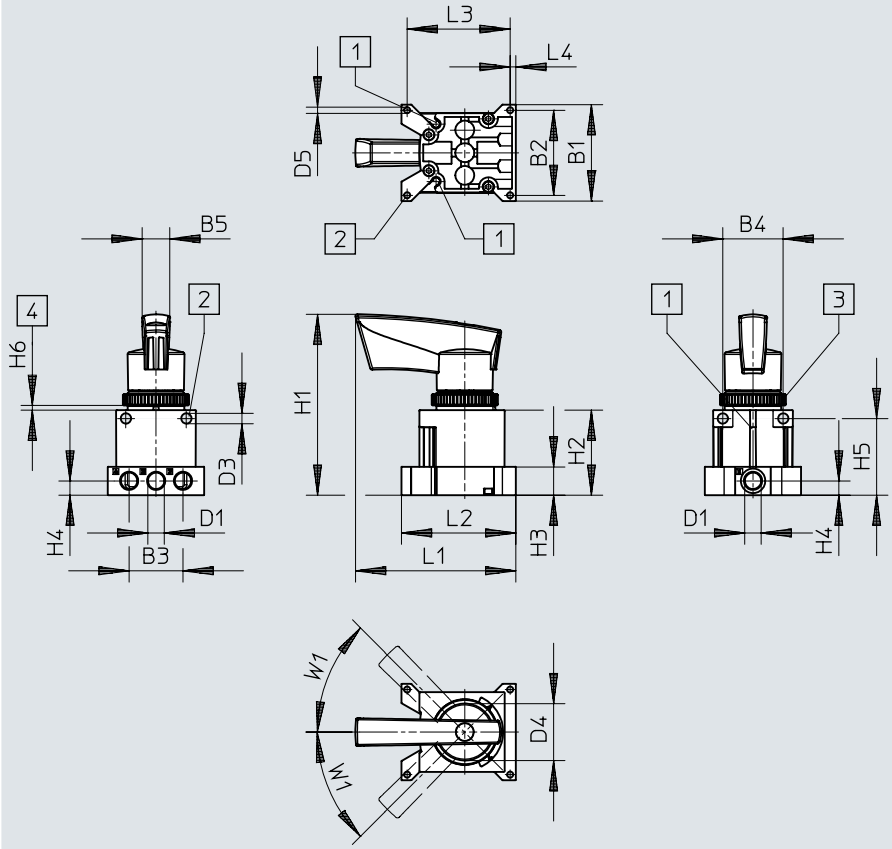

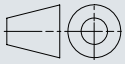

[1] Rainure pour capteur de proximité SM...-10...
[2] Trou de fixation
[3] Ecrou moleté M30
[4] Tableau de commande/panneau

	B1	B2	B3	B4	B5	D1	D3 ø	D4 ø	D5 ø
VHER-H-B43...-G18	51	45	28,5	32	14,6	G1/8	5,5	30,2	3,3

	H1	H2	H3	H4	H5	H6		L1	L2	L3	L4	W1
						min.	max.					
VHER-H-B43...-G18	95,6	45	15	7,5	40,5	2	4	84,9	60,5	54,5	3	45°

Dimensions

Dimensions – Version levier métallique, raccord pneumatique G1/8, bas Téléchargement de données de CAO www.festo.com

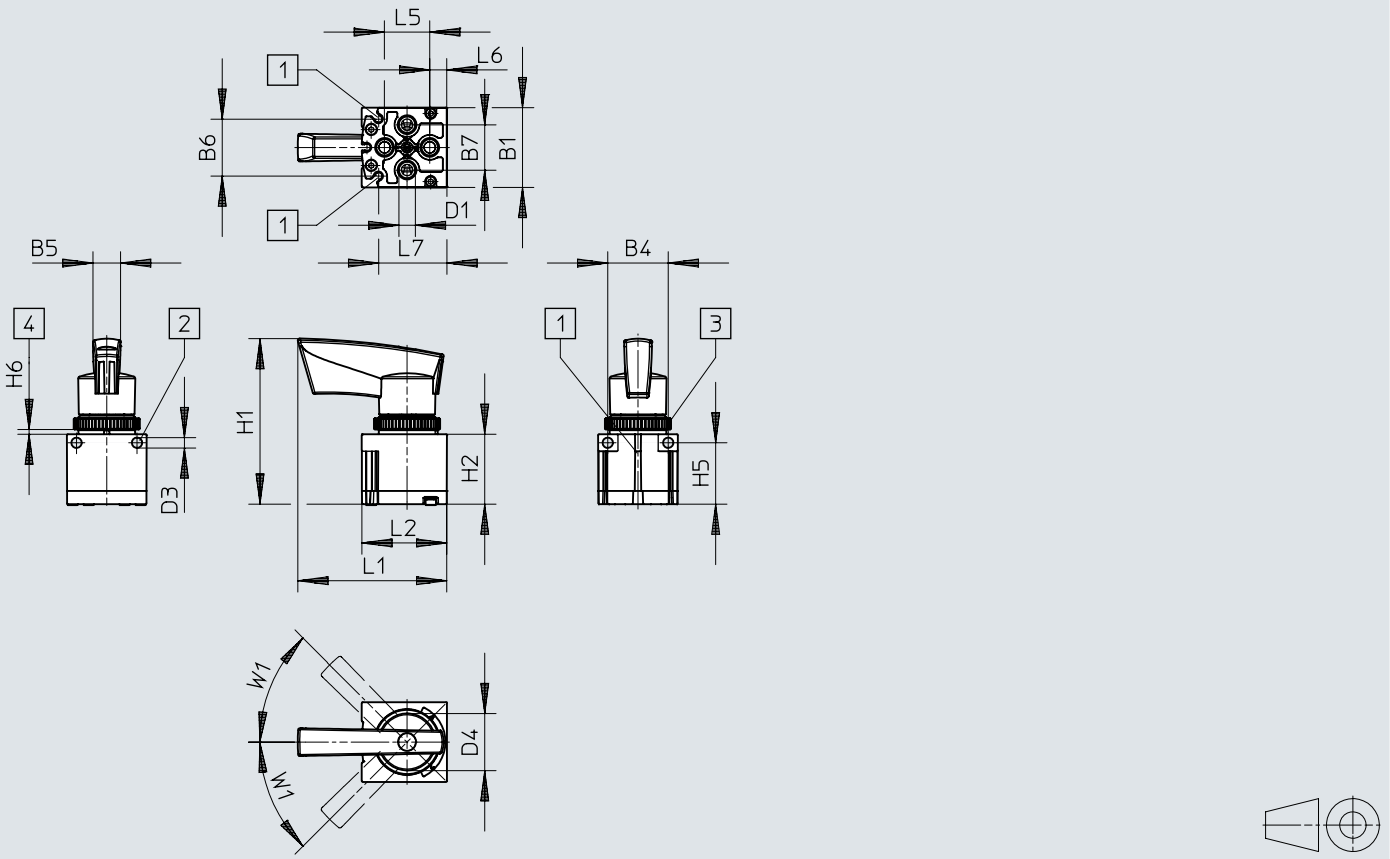

[1] Rainure pour capteur de proximité SM...-10...
[2] Trou de fixation
[3] Ecrou moleté M30
[4] Tableau de commande/panneau

	B1	B4	B5	B6	B7	D1	D3 ø	D4 ø
VHER-H-B43...-B-G18	42,2	32	14,6	30,4	24	G1/8	5,5	30,2

	H1	H2	H5	H6		L1	L2	L5	L6	L7	W1
				min.	max.						
VHER-H-B43...-B-G18	87,6	37	32,5	2	4	78,6	44,9	24	9	36,2	45°

Dimensions

Dimensions – Version levier métallique, raccord pneumatique G1/4, latéral Téléchargement de données de CAO www.festo.com

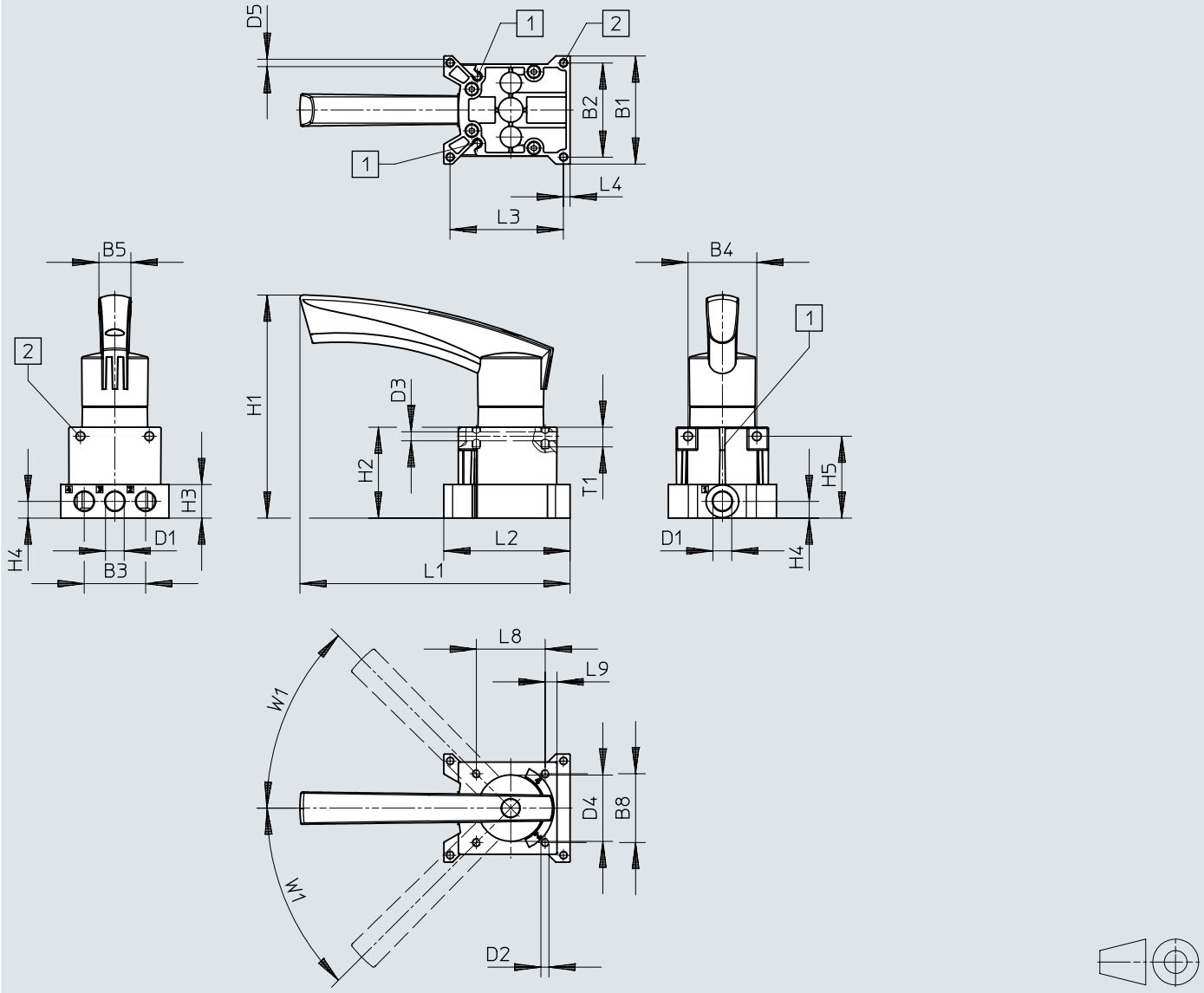

[1] Rainure pour capteur de proximité SM...-10...
[2] Trou de fixation

	B1	B2	B3	B4	B5	B8	D1	D2	D3 ø	D4 ø	D5 ø
VHER-H-B43...-G14	66	57,5	37,5	42	19,5	42	G1/4	M5	5,5	40,5	4,5

	H1	H2	H3	H4	H5	L1	L2	L3	L4	L8	L9	T1	W1
VHER-H-B43...-G14	136,3	55,5	20,5	10,3	50	164,8	77	69,2	4	42	7,2	12	45°

Dimensions

Dimensions – Version levier métallique, raccord pneumatique G1/4, bas Téléchargement de données de CAO www.festo.com

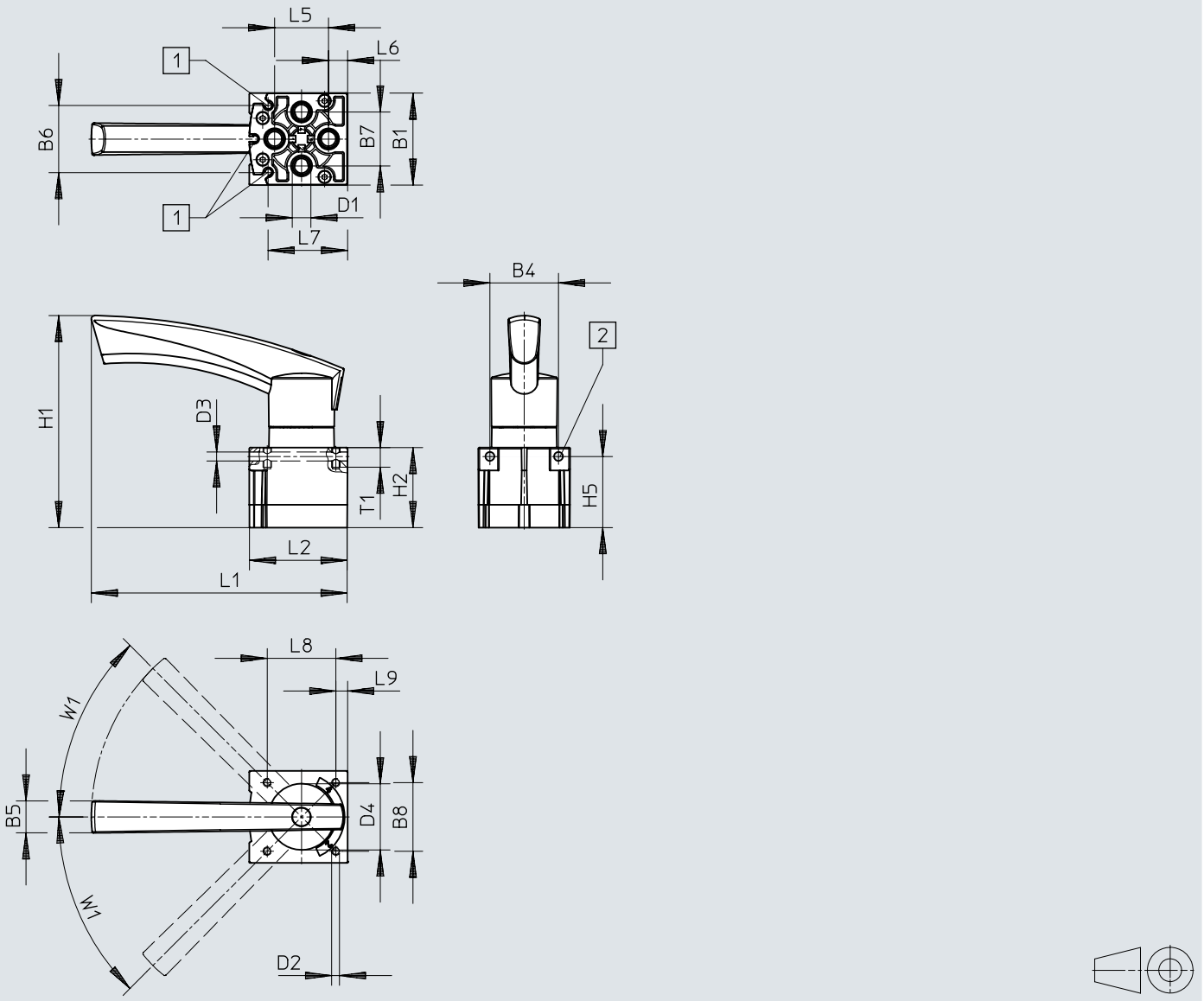

[1] Rainure pour capteur de proximité SM...-10...
[2] Trou de fixation

	B1	B4	B5	B6	B7	B8	D1	D2	D3 ø	D4 ø
VHER-H-B43...-B-G14	56,3	42	19,5	40,4	33	42	G1/4	M5	5,5	40,5

	H1	H2	H5	L1	L2	L5	L6	L7	L8	T1	W1
VHER-H-B43...-B-G14	129,8	49	43,5	156,6	59,8	33	11	48,2	42	12	45°

Dimensions

Dimensions – Version levier métallique, raccord pneumatique G1/2, latéral Téléchargement de données de CAO www.festo.com

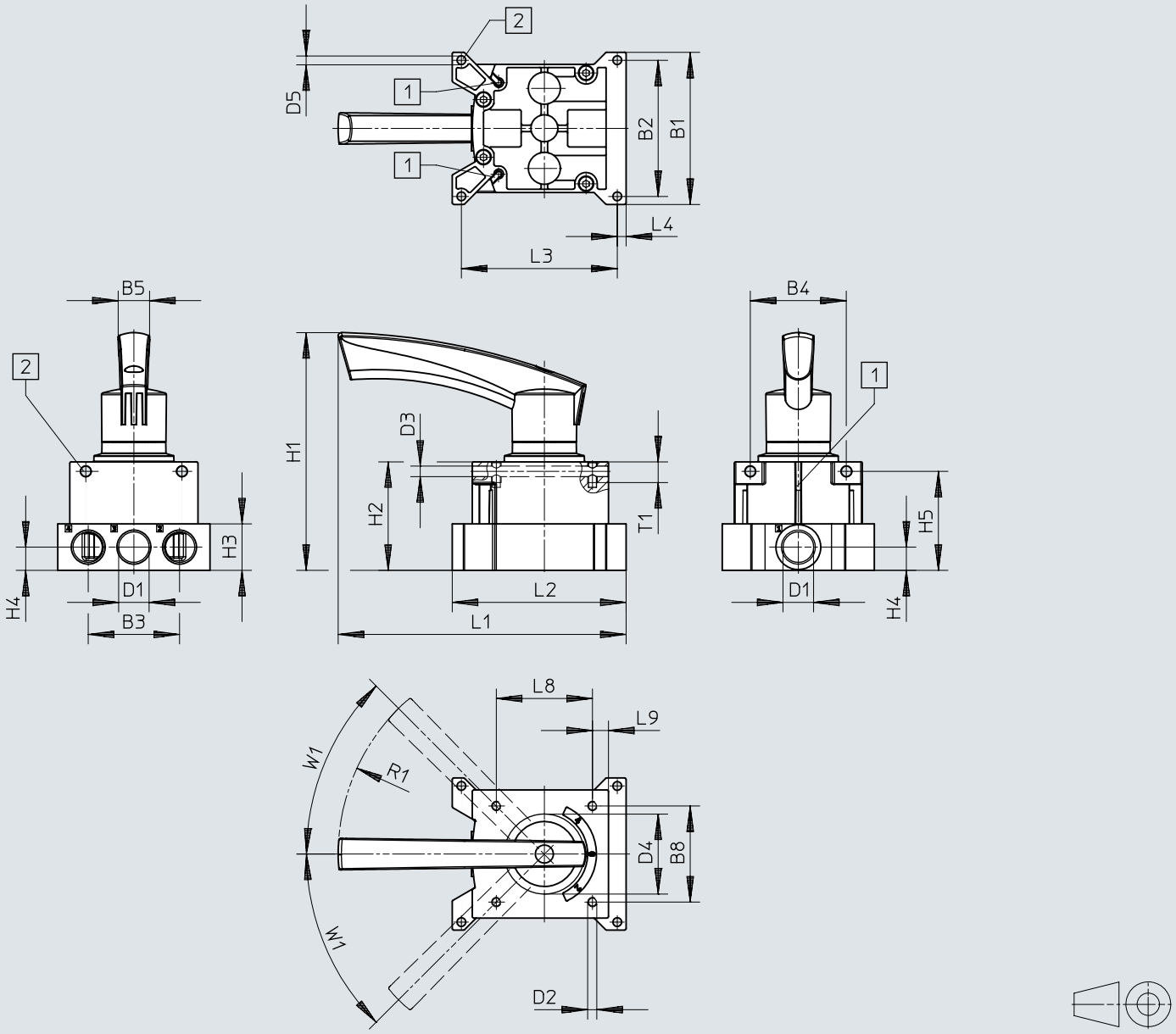

[1] Rainure pour capteur de proximité SM...-10...
[2] Trou de fixation

	B1	B2	B3	B4	B5	B8	D1	D2	D3 ø	D4 ø	D5 ø
VHER-H-B43-...-G12	95	85	57	60	19,5	60	G1/2	M5	6,6	51	5,5

	H1	H2	H3	H4	H5	L1	L2	L3	L4	L8	L9	R1	T1	W1
VHER-H-B43-...-G12	149	68	29	14,5	61,8	180	108,8	97,3	5,5	60	10	128	13	45°

Dimensions

Dimensions – Version levier métallique, raccord pneumatique G1/2, bas Téléchargement de données de CAO www.festo.com

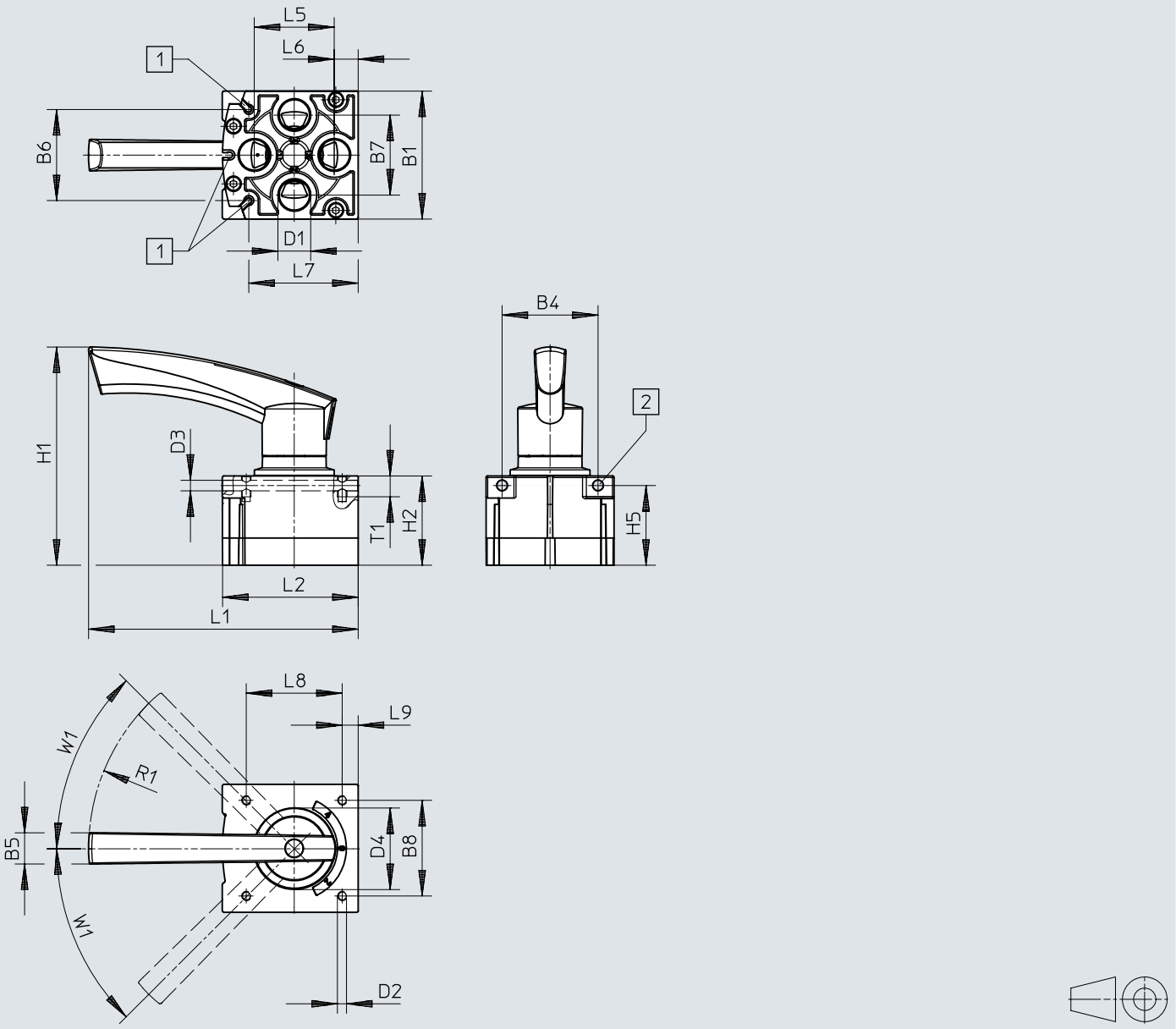

[1] Rainure pour capteur de proximité SM...-10...
[2] Trou de fixation

	B1	B4	B5	B6	B7	B8	D1	D2	D3 ø	D4 ø
VHER-H-B43-...-B-G12	80	60	19,5	56,9	50	60	G1/2	M5	6,6	51

	H1	H2	H5	L1	L2	L5	L6	L7	L8	L9	R1	T1	W1
VHER-H-B43-...-B-G12	136,5	55,8	49,8	168,8	84,8	50	15	68,5	60	10	128	13	45°

Dimensions

Dimensions – Version levier polymère, raccord pneumatique M5, latéral Téléchargement de données de CAO www.festo.com

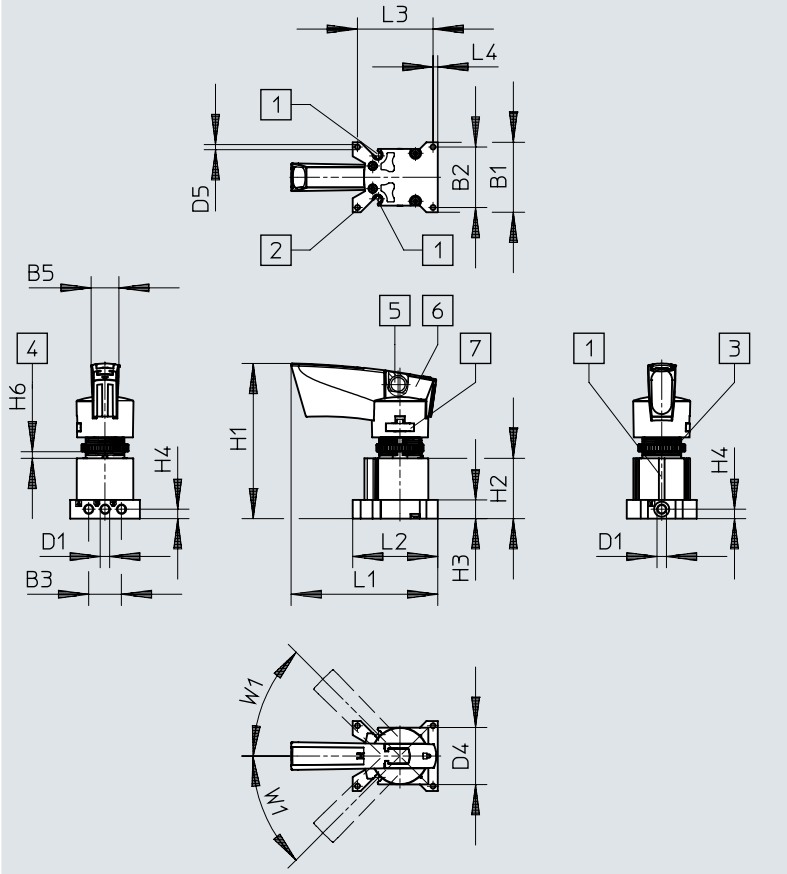

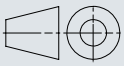

[1] Rainure pour capteur de proximité SM...-10...
[2] Trou de fixation
[3] Ecrou moleté M22
[4] Tableau de commande/panneau
[5] Trou pour le verrouillage Ø 7,5 mm
[6] Bouton de verrouillage verrouillable
[7] Fixation du levier amovible

	B1	B2	B3	B5	D1	D4 ø	D5 ø
VHER-P-H-B43...-M5	37	32	17,4	14,6	M5	30,2	2,7

	H1	H2	H3	H4	H6		L1	L2	L3	L4	W1
					min.	max.					
VHER-P-H-B43...-M5	82,1	32	10	5	1,5	5,5	77,6	45	40	2,5	45°

Dimensions

Dimensions – Version levier polymère, raccord pneumatique M5, bas Téléchargement de données de CAO www.festo.com

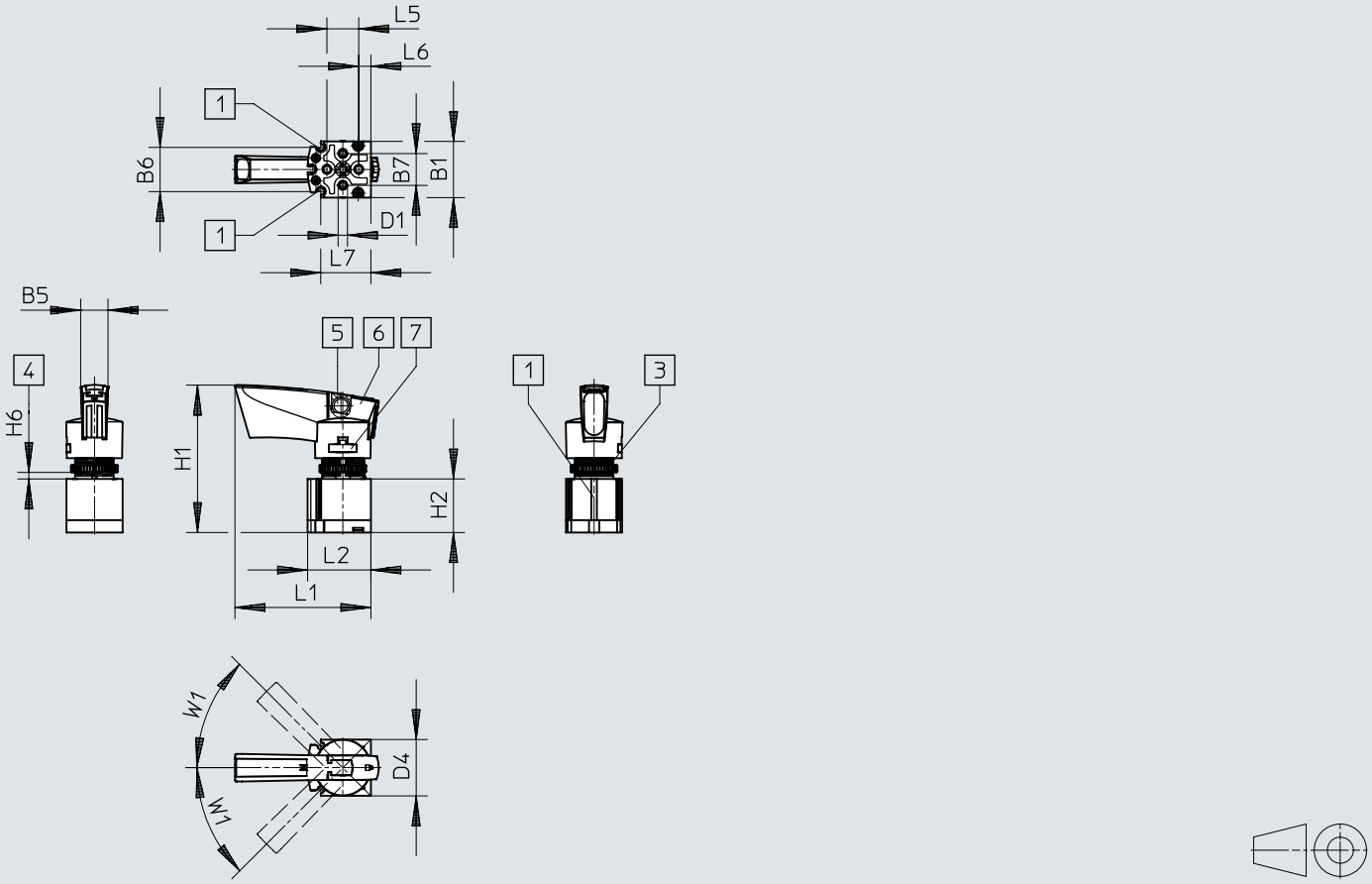

[1] Rainure pour capteur de proximité SM...-10...
[3] Ecrou moleté M22
[4] Tableau de commande/panneau
[5] Trou pour le verrouillage Ø 7,5 mm
[6] Bouton de verrouillage verrouillable
[7] Fixation du levier amovible

	B1	B5	B6	B7	D1	D4 Ø
VHER-P-H-B43...-M5	30	14,6	23,7	17	M5	30,2

	H1	H2	H6		L1	L2	L5	L6	L7	W1
			min.	max.						
VHER-P-H-B43...-M5	78,7	28,6	1,5	5,5	72,6	33,8	17	6,5	26,8	45°

Dimensions

Dimensions – Version levier polymère, raccord pneumatique G1/8, latéral Téléchargement de données de CAO www.festo.com

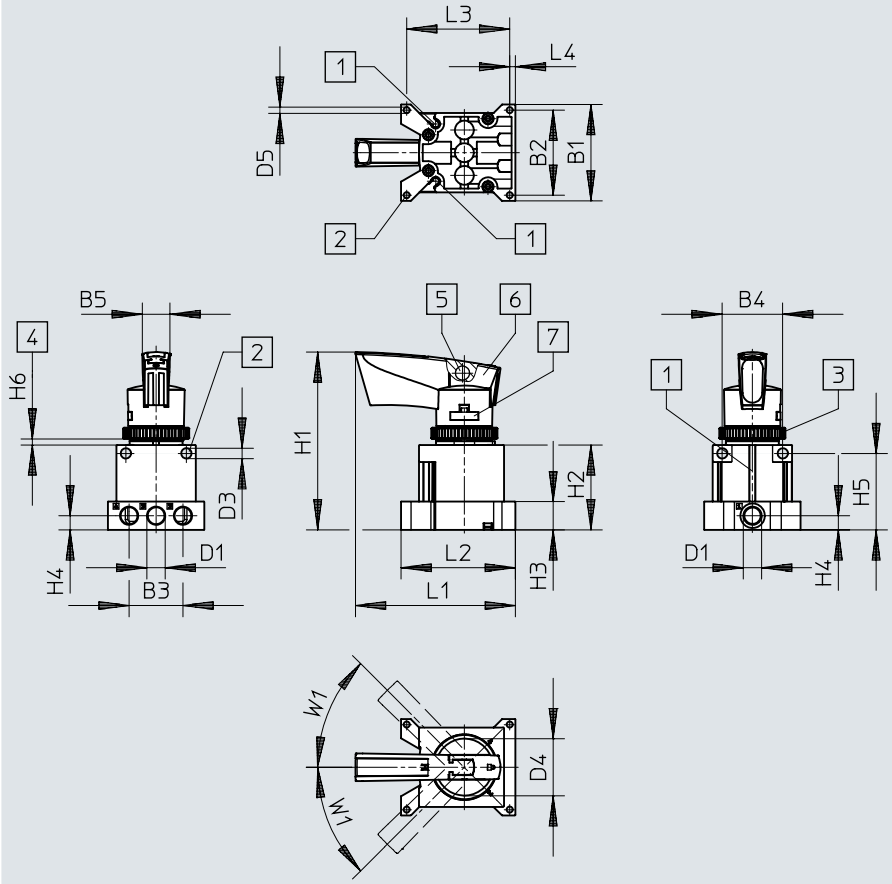

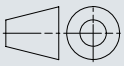

[1] Rainure pour capteur de proximité SM...-10...
[2] Trou de fixation
[3] Ecrou moleté M30
[4] Tableau de commande/panneau
[5] Trou pour le verrouillage Ø 7,5 mm
[6] Bouton de verrouillage verrouillable
[7] Fixation du levier amovible

	B1	B2	B3	B4	B5	D1	D3 ø	D4 ø	D5 ø
VHER-P-H-B43...-G18	51	45	28,5	32	14,6	G1/8	5,5	30,2	3,3

	H1	H2	H3	H4	H5	H6		L1	L2	L3	L4	W1
						min.	max.					
VHER-P-H-B43...-G18	94	45	15	7,5	40,5	2	4	84,6	60,5	54,5	3	45°

Dimensions

Dimensions – Version levier polymère, raccord pneumatique G1/8, bas Téléchargement de données de CAO www.festo.com

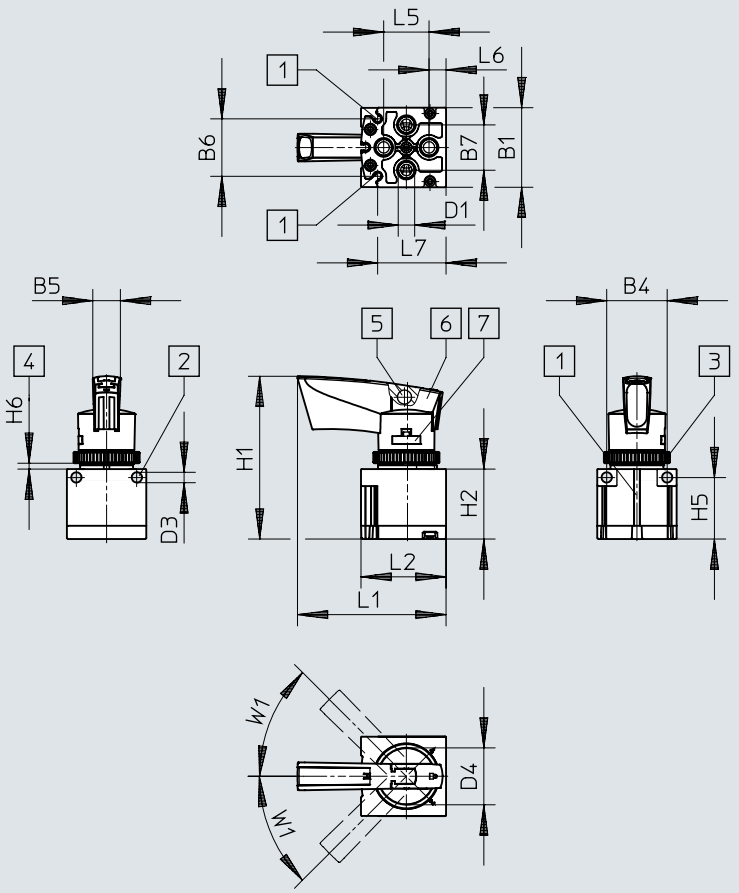

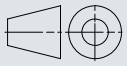

[1] Rainure pour capteur de proximité SM...-10...
[2] Trou de fixation
[3] Ecrou moleté M30
[4] Tableau de commande/panneau
[5] Trou pour le verrouillage Ø 7,5 mm
[6] Bouton de verrouillage verrouillable
[7] Fixation du levier amovible

	B1	B4	B5	B6	B7	D1	D3 Ø	D4 Ø
VHER-P-H-B43...-B-G18	42	32	14,6	30,4	24	G1/8	5,5	30,2

	H1	H2	H5	H6		L1	L2	L5	L6	L7	W1
				min.	max.						
VHER-P-H-B43...-B-G18	86	37	32,5	2	4	78,6	45	24	9	36,2	45°

Dimensions

Dimensions – Version levier polymère, raccord pneumatique G1/4, latéral Téléchargement de données de CAO www.festo.com

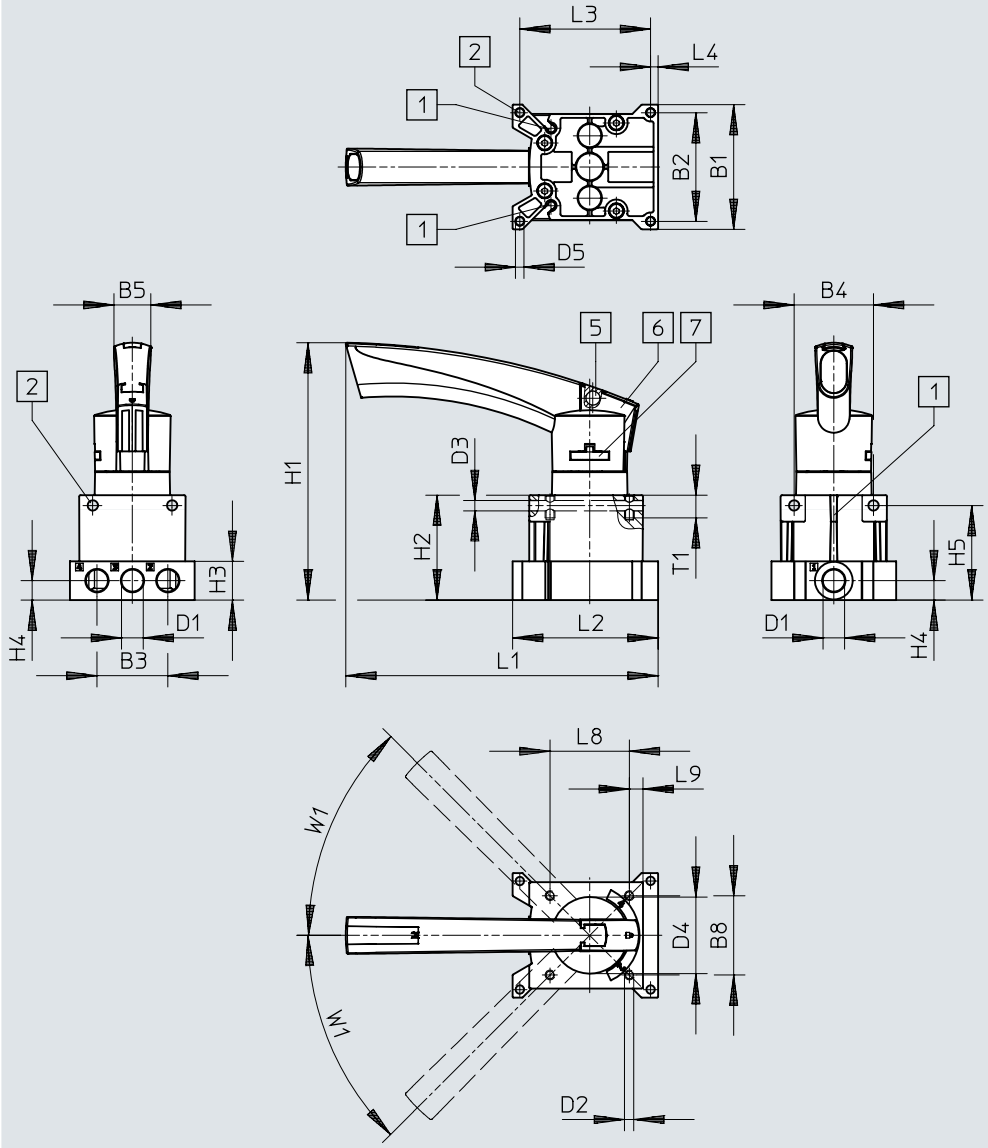

[1] Rainure pour capteur de proximité SM...-10...
[2] Trou de fixation
[5] Trou pour le verrouillage Ø 7,5 mm
[6] Bouton de verrouillage verrouillable
[7] Fixation du levier amovible

	B1	B2	B3	B4	B5	B8	D1	D2	D3 ø	D4 ø	D5 ø
VHER-P-H-B43...-G14	66	57,5	37,5	42	19,5	42	G1/4	M5	5,5	40,5	4,5

	H1	H2	H3	H4	H5	L1	L2	L3	L4	L8	L9	T1	W1
VHER-P-H-B43...-G14	135,7	55,5	20,5	10,3	50	165,3	77	69,2	4	42	7,2	12	45°

Dimensions

Dimensions – Version levier polymère, raccord pneumatique G1/4, bas Téléchargement de données de CAO www.festo.com

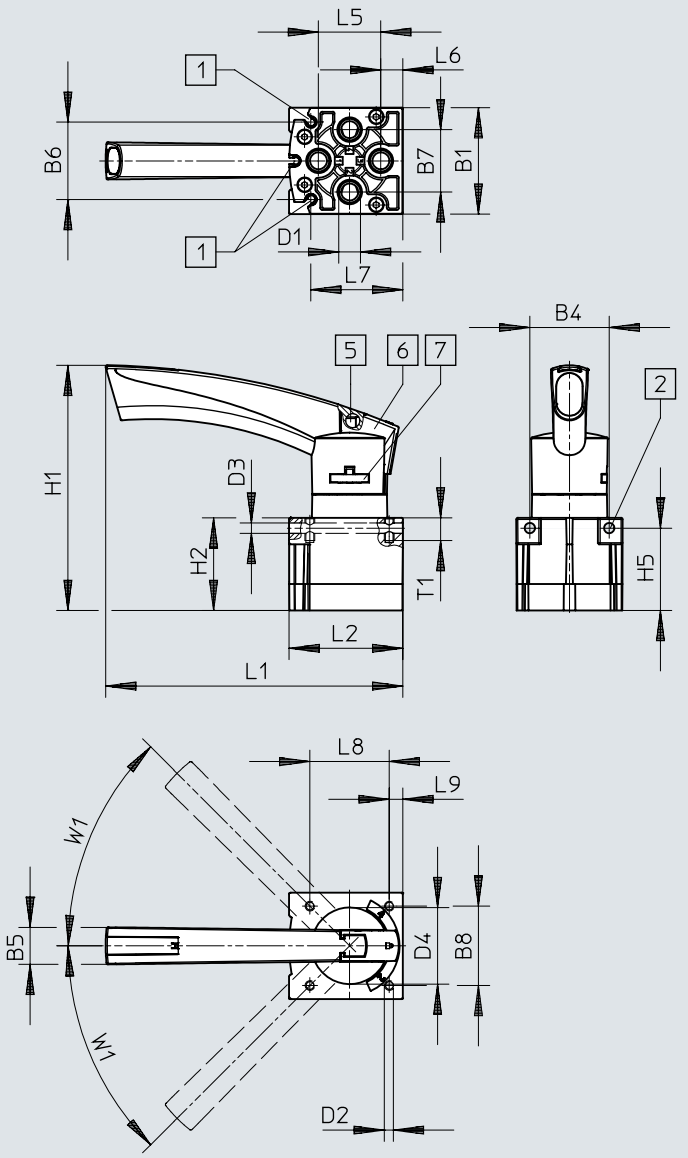

[1] Rainure pour capteur de proximité SM...-10...
[2] Trou de fixation
[5] Trou pour le verrouillage Ø 7,5 mm
[6] Bouton de verrouillage verrouillable
[7] Fixation du levier amovible

	B1	B4	B5	B6	B7	B8	D1	D2	D3 ø	D4 ø
VHER-P-H-B43...-B-G14	56,3	42	19,5	41	33	42	G1/4	M5	5,5	40,5

	H1	H2	H5	L1	L2	L5	L6	L7	L8	L9	T1	W1
VHER-P-H-B43...-B-G14	129,2	49	43,5	157	60,2	33	11,5	48,7	42	7,2	12	45°

Dimensions

Dimensions – Version levier polymère, raccord pneumatique G1/2, latéral Téléchargement de données de CAO www.festo.com

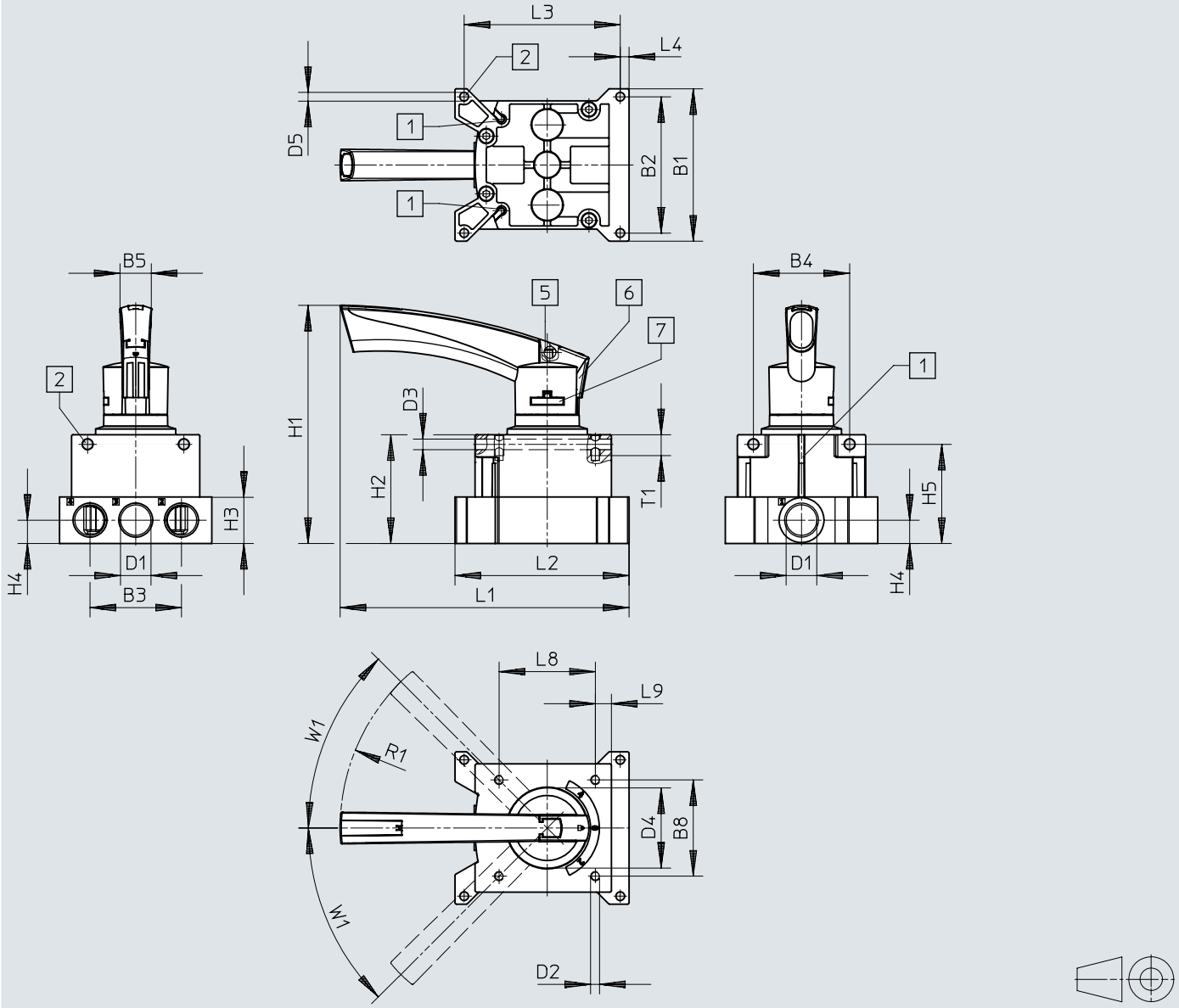

[1] Rainure pour capteur de proximité SM...-10...
[2] Trou de fixation
[5] Trou pour le verrouillage Ø 7,5 mm
[6] Bouton de verrouillage verrouillable
[7] Fixation du levier amovible

	B1	B2	B3	B4	B5	B8	D1	D2	D3 ø	D4 ø	D5 ø
VHER-P-H-B43-...-G12	95	85	57	60	19,5	60	G1/2	M5	6,6	51	5,5

	H1	H2	H3	H4	H5	L1	L2	L3	L4	L8	L9	R1	T1	W1
VHER-P-H-B43-...-G12	148	67,8	29	14,5	61,8	180,1	108,5	97,3	5,5	60	10	128	13	45°

Dimensions

Dimensions – Version levier polymère, raccord pneumatique G1/2, bas Téléchargement de données de CAO www.festo.com

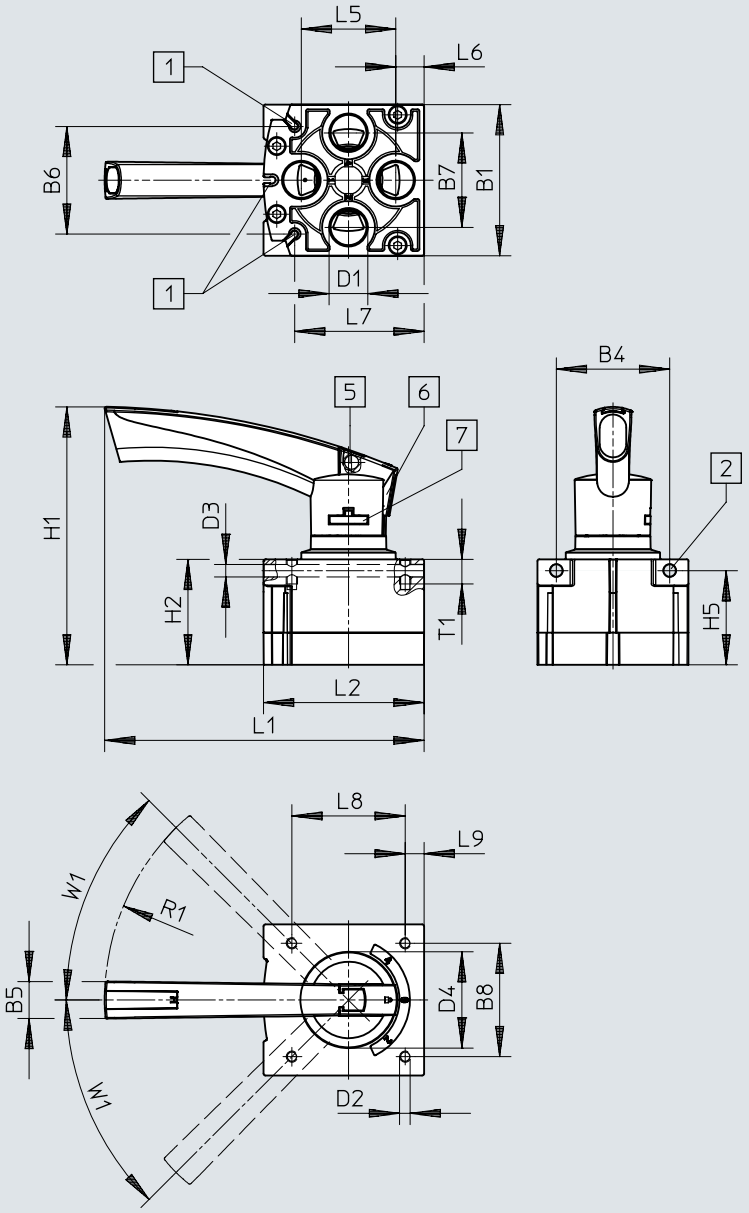



[1] Rainure pour capteur de proximité SM...-10...
[2] Trou de fixation
[5] Trou pour le verrouillage Ø 7,5 mm
[6] Bouton de verrouillage verrouillable
[7] Fixation du levier amovible

	B1	B4	B5	B6	B7	B8	D1	D2	D3 ø	D4 ø
VHER-P-H-B43-...-B-G12	80	60	19,5	56,9	50	60	G1/2	M5	6,6	51

	H1	H2	H5	L1	L2	L5	L6	L7	L8	L9	R1	T1	W1
VHER-P-H-B43-...-B-G12	137	55,8	49,8	169	84,8	50	15	68,5	60	10	128	13	45°

Indications de commande

Modèle de levier métallique



Largeur	Poids du produit	Raccord pneumatique 1	No. de pièce	Type
42 mm	220 g	G1/8	3488207	VHER-H-B43E-B-G18
			3488205	VHER-H-B43C-B-G18
			3488215	VHER-H-B43U-B-G18
51 mm	260 g		3488214	VHER-H-B43U-G18
			3488204	VHER-H-B43C-G18
			3488206	VHER-H-B43E-G18
56 mm	510 g	G1/4	3515202	VHER-H-B43C-B-G14
			3515286	VHER-H-B43U-B-G14
			3515258	VHER-H-B43E-B-G14
66 mm	560 g		3514710	VHER-H-B43C-G14
			3515108	VHER-H-B43U-G14
			3515082	VHER-H-B43E-G14
80 mm	860 g	G1/2	3192066	VHER-H-B43C-B-G12
			3192072	VHER-H-B43U-B-G12
			3192068	VHER-H-B43E-B-G12
95 mm	1 010 g		3192071	VHER-H-B43U-G12
			3192067	VHER-H-B43E-G12
			3192065	VHER-H-B43C-G12

Version levier polymère



Largeur	Poids du produit	Raccord pneumatique 1	No. de pièce	Type
30 mm	80 g	M5	3410680	VHER-P-H-B43C-B-M5
			3410682	VHER-P-H-B43E-B-M5
			3410684	VHER-P-H-B43U-B-M5
37 mm	95 g		3410679	VHER-P-H-B43C-M5
			3410681	VHER-P-H-B43E-M5
			3410683	VHER-P-H-B43U-M5
42 mm	125 g	G1/8	3488217	VHER-P-H-B43U-B-G18
			3488211	VHER-P-H-B43E-B-G18
			3488209	VHER-P-H-B43C-B-G18
51 mm	165 g		3488216	VHER-P-H-B43U-G18
			3488210	VHER-P-H-B43E-G18
			3488208	VHER-P-H-B43C-G18
56 mm	375 g	G1/4	3515683	VHER-P-H-B43U-B-G14
			3515601	VHER-P-H-B43C-B-G14
			3515640	VHER-P-H-B43E-B-G14
66 mm	435 g		3515542	VHER-P-H-B43E-G14
			3515573	VHER-P-H-B43U-G14
			3515361	VHER-P-H-B43C-G14
80 mm	740 g	G1/2	3192084	VHER-P-H-B43U-B-G12
			3192077	VHER-P-H-B43E-B-G12
			3192075	VHER-P-H-B43C-B-G12
95 mm	900 g		3192074	VHER-P-H-B43C-G12
			3192076	VHER-P-H-B43E-G12
			3192082	VHER-P-H-B43U-G12

Périphérie

Aperçu des périphériques montage sur panneau, levier métallique à gauche

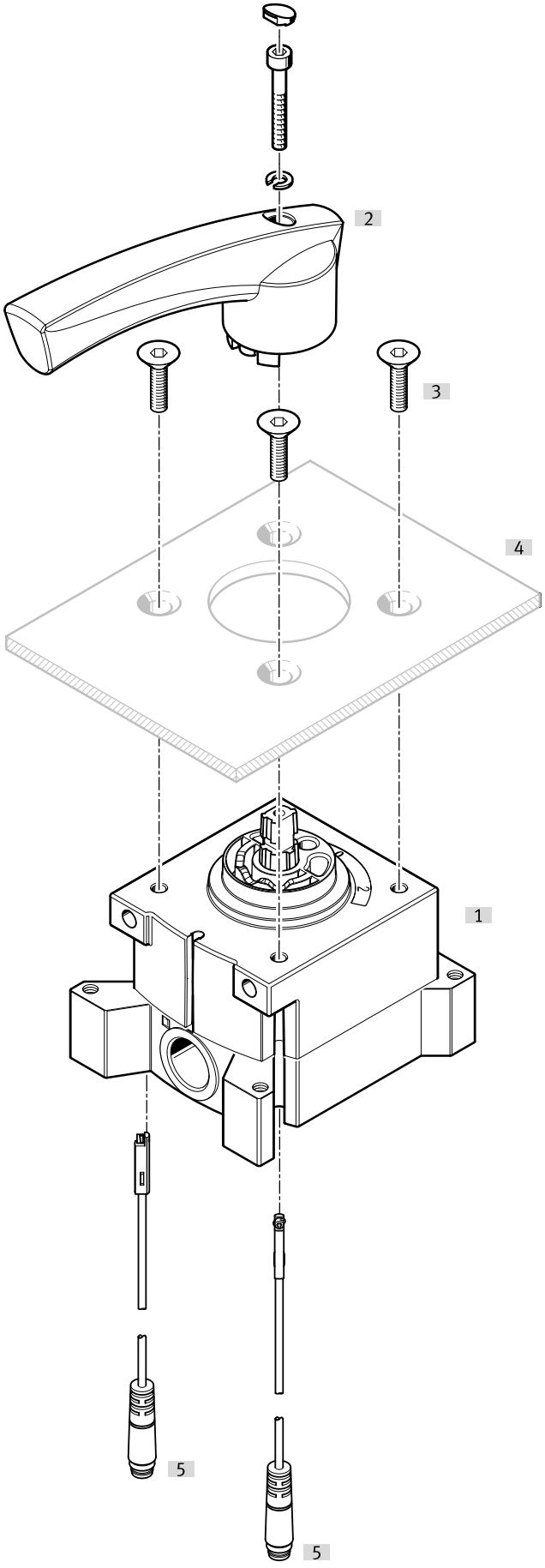

Périphérie

Accessoires			→ Page/Internet
	Type/code de commande	Description	
[1]	Distributeur à poignée VHER	Taille de raccord M5, G1/8, G1/4, G1/2 (raccords pneumatiques latéraux)	
[2]	Levier d'actionnement	Grand, métal	
[3]	Vis de fixation	- Pour des raisons de construction, il n'est pas possible de visser chaque distributeur à poignée VHER côté levier sur un tableau de commande à l'aide de vis de fixation. - Non compris dans la fourniture	
[4]	Tableau de commande	Non compris dans la fourniture	
[5]	Capteur de proximité SME-10-KL	Non compris dans la fourniture (raccord électrique, sortie côté long)	38
[5]	Capteur de proximité SME-10-SL	Non compris dans la fourniture (raccord électrique, sortie côté long)	38

Périphérie

Aperçu des périphériques montage sur panneau, levier métallique à droite

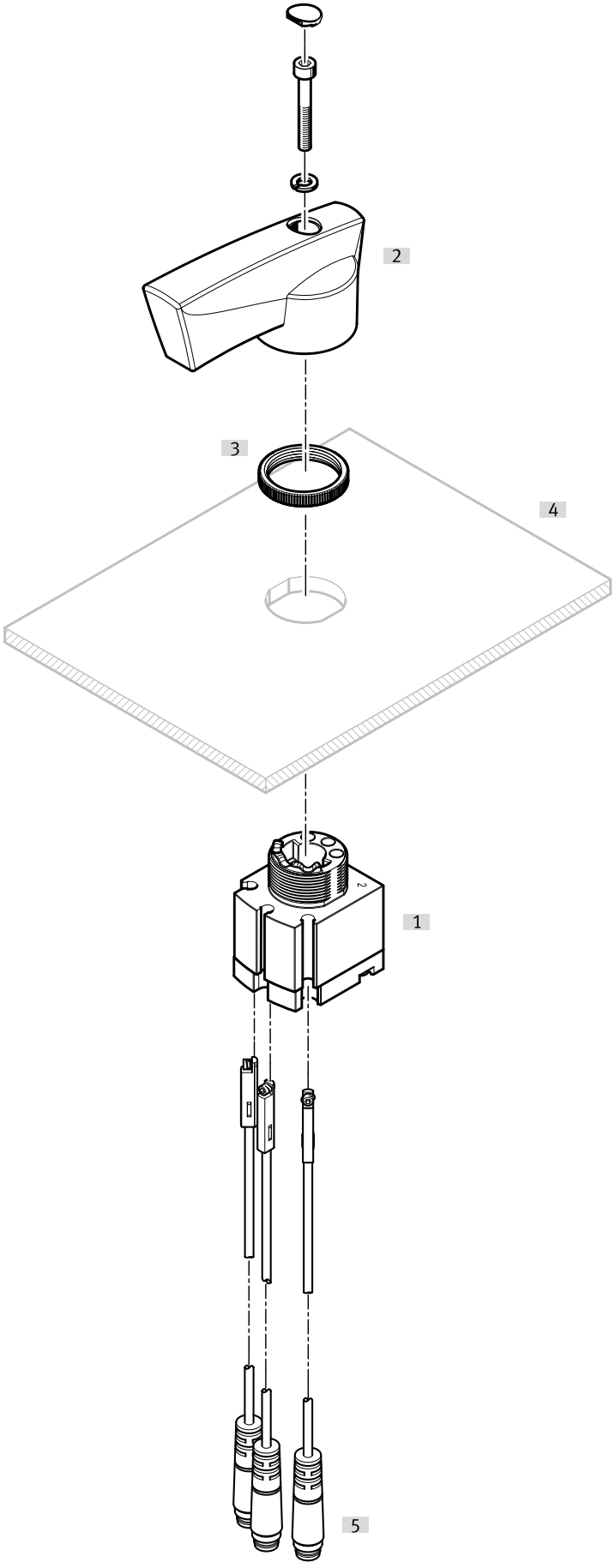

Périphérie

Accessoires			→ Page/Internet
	Type/code de commande	Description	
[1]	Distributeur à poignée VHER	Taille de raccord M5, G1/8, G1/4, G1/2 (raccords pneumatiques en bas)	
[2]	Levier d'actionnement	Grand, métal	
[3]	Écrou moleté	Fixation du tableau de commande	
[4]	Tableau de commande	Non compris dans la fourniture	
[5]	Capteur de proximité SME-10-KL	Non compris dans la fourniture (raccord électrique, sortie côté long)	38
[5]	Capteur de proximité SME-10-SL	Non compris dans la fourniture (raccord électrique, sortie côté long)	38

Périphérie

Aperçu des périphériques Montage sur panneau, levier polymère à gauche

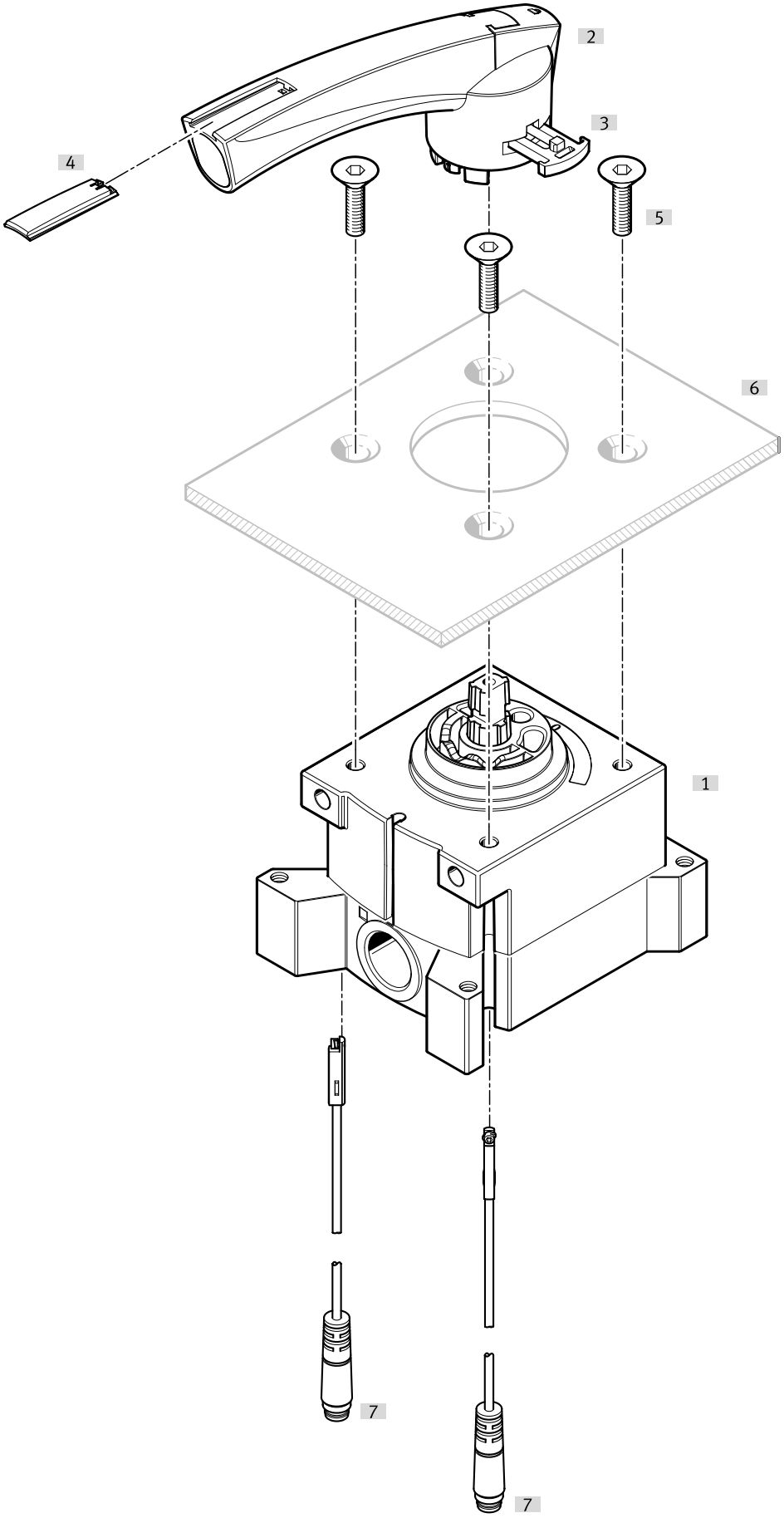

Périphérie

Accessoires			→ Page/Internet
	Type/code de commande	Description	
[1]	Distributeur à poignée VHER	Taille de raccord M5, G1/8, G1/4, G1/2 (raccords pneumatiques latéraux)	
[2]	Levier d'actionnement	Grand, polymère	
[3]	Fixation du levier	Grand	
[4]	Étiquette		
[5]	Vis de fixation	- Pour des raisons de construction, il n'est pas possible de visser chaque distributeur à poignée VHER côté levier sur un tableau de commande à l'aide de vis de fixation. - Non compris dans la fourniture	
[6]	Tableau de commande	Non compris dans la fourniture	
[7]	Capteur de proximité SME-10-KL	Non compris dans la fourniture (raccord électrique, sortie côté long)	38
[7]	Capteur de proximité SME-10-SL	Non compris dans la fourniture (raccord électrique, sortie côté long)	38

Périphérie

Aperçu des périphériques Montage sur panneau, levier polymère à droite

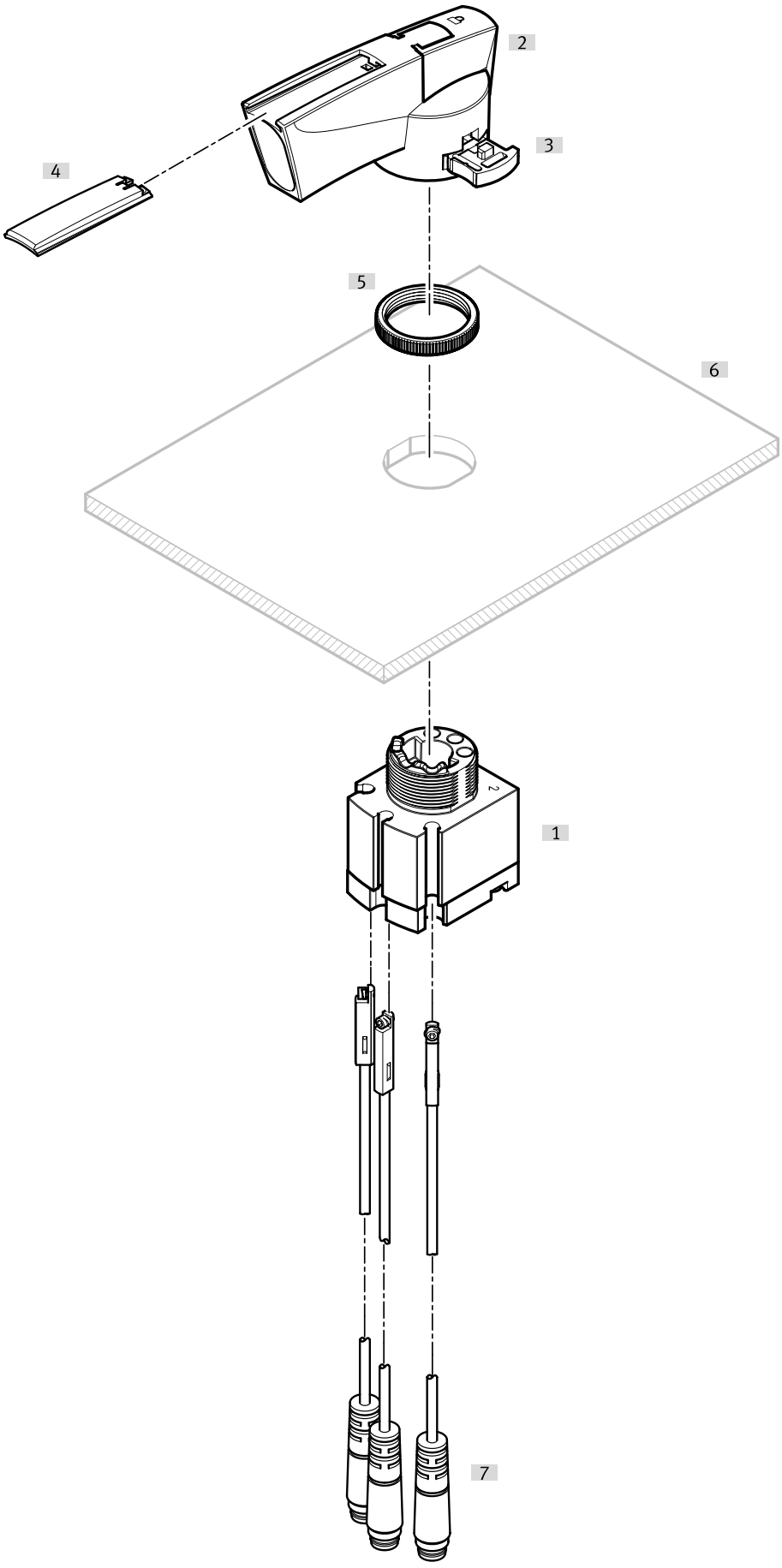

Périphérie

Accessoires			→ Page/Internet
	Type/code de commande	Description	
[1]	Distributeur à poignée VHER	Taille de raccord M5, G1/8, G1/4, G1/2 (raccords pneumatiques latéraux)	
[2]	Levier d'actionnement	Grand, polymère	
[3]	Fixation du levier	Grand	
[4]	Étiquette		
[5]	Écrou moleté		
[6]	Tableau de commande	Non compris dans la fourniture	
[7]	Capteur de proximité SME-10-SL	Non compris dans la fourniture (raccord électrique, sortie côté long)	38
[7]	Capteur de proximité SME-10-KL	Non compris dans la fourniture (raccord électrique, sortie côté long)	38

Périphérie

Aperçu de la périphérie distributeurs montés avec accessoires à gauche

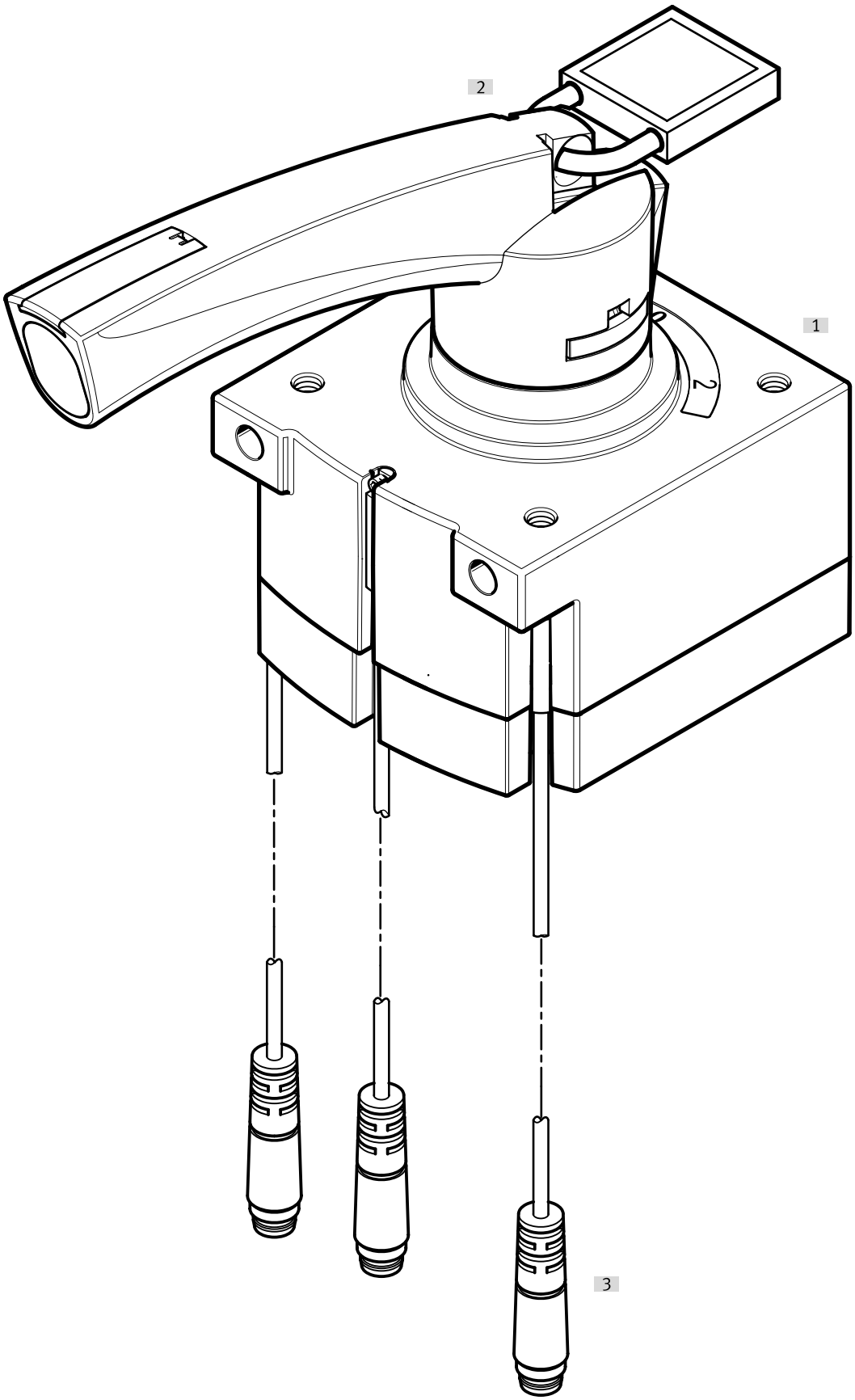

Périphérie

Accessoires			→ Page/Internet
	Type/code de commande	Description	
[1]	Distributeur à poignée VHER-P-H-...	- Taille de raccord M5, G1/8, G1/4, G1/2 avec levier polymère, grands raccords pneumatiques en bas) - Pour des raisons de construction, il n'est pas possible de visser chaque distributeur à poignée VHER côté levier sur un tableau de commande à l'aide de vis de fixation.	
[2]	Serrure	Non compris dans la fourniture	
[3]	Capteur de proximité SME-10-KL	Non compris dans la fourniture (raccord électrique, sortie côté long)	38
[3]	Capteur de proximité SME-10-SL	Non compris dans la fourniture (raccord électrique, sortie côté long)	38

Périphérie

Aperçu de la périphérie distributeurs montés avec accessoires à droite

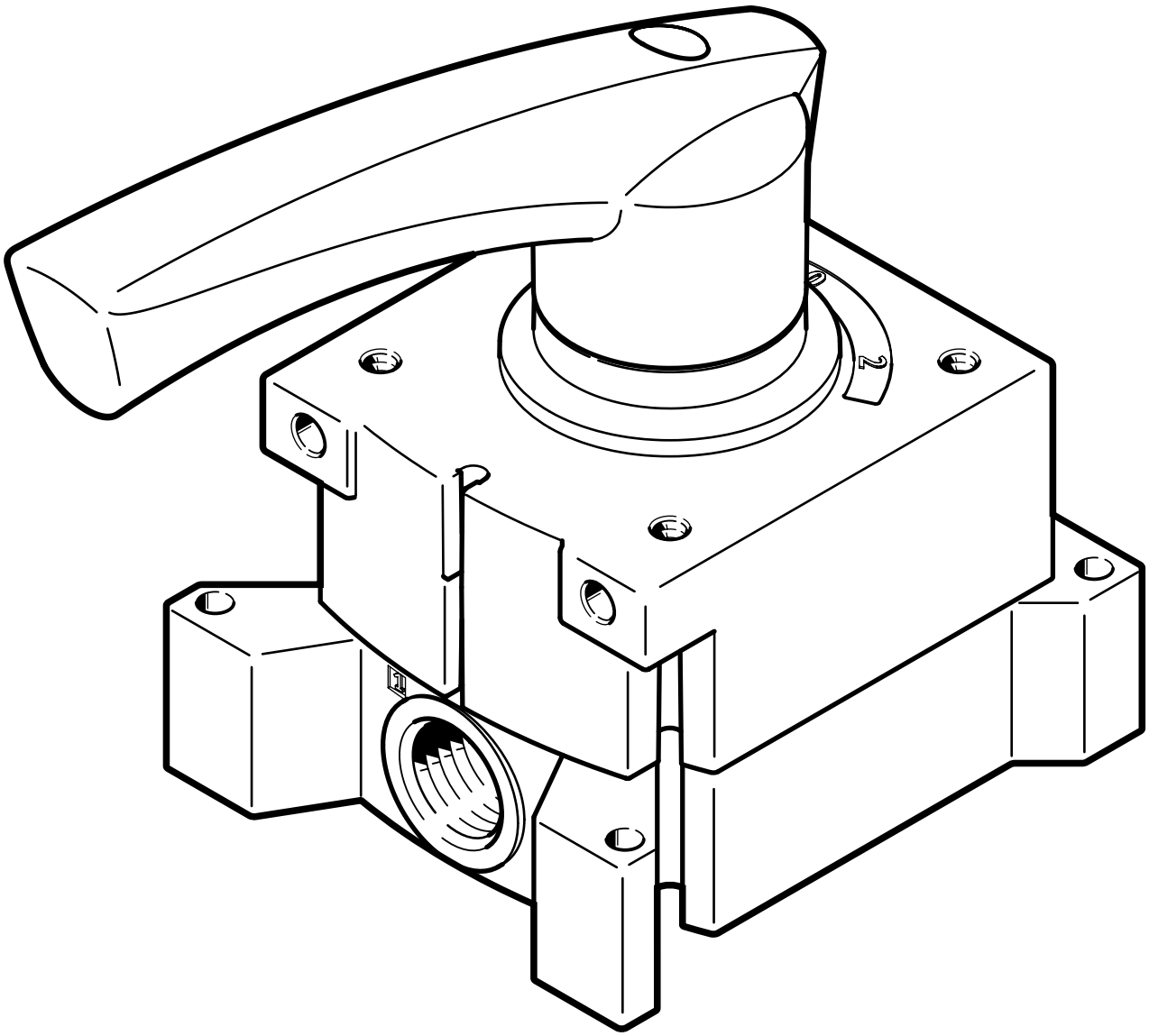

Accessoires			→ Page/Internet
	Type/code de commande	Description	
[1]	Distributeur à poignée VHER-H-...	- Taille de raccord M5, G1/8, G1/4, G1/2 avec levier métallique, grand (raccords pneumatiques latéraux) - Pour des raisons de construction, il n'est pas possible de visser chaque distributeur à poignée VHER côté levier sur un tableau de commande à l'aide de vis de fixation.	

Accessoires

Version levier métallique, raccords enfichables, raccord pneumatique en bas, six pans extérieurs (version courte)



Raccord pneumatique 1	Raccord pneumatique 2	Unité de conditionnement [unité]	No. de pièce	Type
Filetage G1/8	pour tuyau de Ø extérieur de 4 mm	10	**186264**	**QSM-G1/8-4**
	pour tuyau de Ø extérieur de 6 mm		**186265**	**QSM-G1/8-6**

Version levier métallique, raccords enfichables, raccord pneumatique en bas, six pans extérieurs



Raccord pneumatique 1	Raccord pneumatique 2	No. de pièce	Type
Filetage G1/8	pour tuyau de Ø extérieur de 4 mm	**186095**	**QS-G1/8-4**
	pour tuyau de Ø extérieur de 6 mm	**186096**	**QS-G1/8-6**
	pour tuyau de Ø extérieur de 8 mm	**186098**	**QS-G1/8-8**
Filetage G1/4	pour tuyau de Ø extérieur de 6 mm	**186097**	**QS-G1/4-6**
	pour tuyau de Ø extérieur de 10 mm	**186101**	**QS-G1/4-10**
Filetage G1/2	pour tuyau de Ø extérieur de 12 mm	**186104**	**QS-G1/2-12**
	pour tuyau de Ø extérieur de 16 mm	**186105**	**QS-G1/2-16**

Version levier métallique, raccords enfichables, raccord pneumatique en bas, six pans creux (version courte)



Raccord pneumatique 1	Raccord pneumatique 2	Unité de conditionnement [unité]	No. de pièce	Type
Filetage G1/8	pour tuyau de Ø extérieur de 4 mm	10	**186266**	**QSM-G1/8-4-I**
	pour tuyau de Ø extérieur de 6 mm		**186267**	**QSM-G1/8-6-I**

Version levier métallique, raccords enfichables, raccord pneumatique en bas, six pans creux



Raccord pneumatique 1	Raccord pneumatique 2	Unité de conditionnement [unité]	No. de pièce	Type
Filetage G1/8	pour tuyau de Ø extérieur de 4 mm	10	**186106**	**QS-G1/8-4-I**
	pour tuyau de Ø extérieur de 6 mm		**186107**	**QS-G1/8-6-I**
	pour tuyau de Ø extérieur de 8 mm		**186109**	**QS-G1/8-8-I**
Filetage G1/4	pour tuyau de Ø extérieur de 6 mm		**186108**	**QS-G1/4-6-I**
	pour tuyau de Ø extérieur de 8 mm		**186110**	**QS-G1/4-8-I**
	pour tuyau de Ø extérieur de 10 mm		**186112**	**QS-G1/4-10-I**
Filetage G1/2	pour tuyau de Ø extérieur de 12 mm	1	**186115**	**QS-G1/2-12-I**

Version levier métallique, raccords enfichables, raccord pneumatique latéral, six pans creux (version courte)



Raccord pneumatique 1	Raccord pneumatique 2	Unité de conditionnement [unité]	No. de pièce	Type
Filetage G1/8	pour tuyau de Ø extérieur de 4 mm	10	**186266**	**QSM-G1/8-4-I**
	pour tuyau de Ø extérieur de 6 mm		**186267**	**QSM-G1/8-6-I**

Accessoires

Version levier métallique, raccords enfichables, raccord pneumatique latéral, six pans creux



Raccord pneumatique 2	Unité de conditionnement [unité]	No. de pièce	Type
pour tuyau de Ø extérieur de 4 mm	10	**186106**	**QS-G1/8-4-I**
pour tuyau de Ø extérieur de 6 mm		**186108**	**QS-G1/4-6-I**
		186107	**QS-G1/8-6-I**
pour tuyau de Ø extérieur de 8 mm		**186109**	**QS-G1/8-8-I**
		186110	**QS-G1/4-8-I**
pour tuyau de Ø extérieur de 10 mm		**186112**	**QS-G1/4-10-I**
pour tuyau de Ø extérieur de 12 mm	1	**186115**	**QS-G1/2-12-I**

Version levier métallique, silencieux, raccord pneumatique latéral en bas, sans boîtier



Raccord pneumatique	Matériau du tourillon vissé	Matériau d'insert d'amortisseur	No. de pièce	Type
G1/8	Terre de protection, PP	PE	**161419**	**UC-1/8**
G1/4			**165004**	**UC-1/4**

Version levier métallique, silencieux, raccord pneumatique latéral en bas



Raccord pneumatique	Matériau du tourillon vissé	Matériau d'insert d'amortisseur	Matériau du boîtier	No. de pièce	Type
G1/8		PE		**2307**	**U-1/8**
	Aluminium		Aluminium	**6841**	**U-1/8-B**
G1/4				**2316**	**U-1/4**
	Aluminium		Aluminium	**6842**	**U-1/4-B**
G1/2				**6844**	**U-1/2-B**

Version levier métallique, silencieux, raccord pneumatique latéral, sans boîtier



Raccord pneumatique	Matériau du tourillon vissé	Matériau d'insert d'amortisseur	No. de pièce	Type
G1/8	Terre de protection, PP	PE	**161419**	**UC-1/8**
G1/4			**165004**	**UC-1/4**

Version levier métallique, silencieux, raccord pneumatique latéral



Raccord pneumatique	Matériau du tourillon vissé	Matériau d'insert d'amortisseur	Matériau du boîtier	No. de pièce	Type
G1/2	Aluminium	PE	Aluminium	**6844**	**U-1/2-B**

Accessoires

Version levier métallique, capteur de proximité, orientation du départ raccord longitudinal

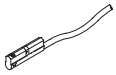

Raccord électrique	Longueur de câble	No. de pièce	Type
	0,3 m	**173212**	**SME-10-SL-LED-24**
	2,5 m	**173210**	**SME-10-KL-LED-24**

Version levier métallique, bouchon d'obturation avec anneau d'étanchéité, six pans creux



Raccord pneumatique 1	Unité de conditionnement [unité]	No. de pièce	Type
Filetage G1/8	10	**3568**	**B-1/8**
	100	**534213**	**B-1/8-100**
Filetage G1/4	10	**3569**	**B-1/4**
	50	**534214**	**B-1/4-50**
Filetage G1/2	10	**3571**	**B-1/2**
	20	**534216**	**B-1/2-20**

Version levier polymère, raccords enfichables, raccord pneumatique en bas, six pans creux (version courte)



Raccord pneumatique 1	Raccord pneumatique 2	Unité de conditionnement [unité]	No. de pièce	Type
Filetage M5	pour tuyau de Ø extérieur de 3 mm	10	**153313**	**QSM-M5-3-I**
	pour tuyau de Ø extérieur de 4 mm		**153315**	**QSM-M5-4-I**
	pour tuyau de Ø extérieur de 6 mm		**153317**	**QSM-M5-6-I**
Filetage G1/8	pour tuyau de Ø extérieur de 4 mm		**186266**	**QSM-G1/8-4-I**
	pour tuyau de Ø extérieur de 6 mm		**186267**	**QSM-G1/8-6-I**

Version levier polymère, raccords enfichables, raccord pneumatique latéral, six pans creux (version courte)



Raccord pneumatique 1	Raccord pneumatique 2	Unité de conditionnement [unité]	No. de pièce	Type
Filetage M5	pour tuyau de Ø extérieur de 3 mm	10	**153313**	**QSM-M5-3-I**
	pour tuyau de Ø extérieur de 4 mm		**153315**	**QSM-M5-4-I**
Filetage G1/8			**186266**	**QSM-G1/8-4-I**
	pour tuyau de Ø extérieur de 6 mm		**186267**	**QSM-G1/8-6-I**

Version levier polymère, raccords enfichables, raccord pneumatique en bas, six pans creux



Raccord pneumatique 1	Raccord pneumatique 2	Unité de conditionnement [unité]	No. de pièce	Type
Filetage G1/8	pour tuyau de Ø extérieur de 4 mm	10	**186106**	**QS-G1/8-4-I**
	pour tuyau de Ø extérieur de 6 mm		**186107**	**QS-G1/8-6-I**
	pour tuyau de Ø extérieur de 8 mm		**186109**	**QS-G1/8-8-I**
Filetage G1/4	pour tuyau de Ø extérieur de 6 mm		**186108**	**QS-G1/4-6-I**
	pour tuyau de Ø extérieur de 8 mm		**186110**	**QS-G1/4-8-I**
	pour tuyau de Ø extérieur de 10 mm		**186112**	**QS-G1/4-10-I**
Filetage G1/2	pour tuyau de Ø extérieur de 12 mm	1	**186115**	**QS-G1/2-12-I**

Accessoires

Version levier polymère, raccords enfichables, raccord pneumatique latéral, six pans creux



Raccord pneumatique 1	Raccord pneumatique 2	Unité de conditionnement [unité]	No. de pièce	Type
Filetage G1/8	pour tuyau de Ø extérieur de 4 mm	10	**186106**	**QS-G1/8-4-I**
	pour tuyau de Ø extérieur de 6 mm		**186107**	**QS-G1/8-6-I**
	pour tuyau de Ø extérieur de 8 mm		**186109**	**QS-G1/8-8-I**
Filetage G1/4	pour tuyau de Ø extérieur de 6 mm		**186108**	**QS-G1/4-6-I**
	pour tuyau de Ø extérieur de 8 mm		**186110**	**QS-G1/4-8-I**
	pour tuyau de Ø extérieur de 10 mm		**186112**	**QS-G1/4-10-I**
Filetage G1/2	pour tuyau de Ø extérieur de 12 mm	1	**186115**	**QS-G1/2-12-I**

Version levier polymère, raccords enfichables, raccord pneumatique en bas, six pans extérieurs (version courte)



Raccord pneumatique 1	Raccord pneumatique 2	Unité de conditionnement [unité]	No. de pièce	Type
Filetage M5	pour tuyau de Ø extérieur de 3 mm	10	**153302**	**QSM-M5-3**
	pour tuyau de Ø extérieur de 4 mm		**153304**	**QSM-M5-4**
	pour tuyau de Ø extérieur de 6 mm		**153306**	**QSM-M5-6**
Filetage G1/8	pour tuyau de Ø extérieur de 4 mm		**186264**	**QSM-G1/8-4**
	pour tuyau de Ø extérieur de 6 mm		**186265**	**QSM-G1/8-6**

Version levier polymère, raccords enfichables, raccord pneumatique en bas, six pans extérieurs



Raccord pneumatique 1	Raccord pneumatique 2	Unité de conditionnement [unité]	No. de pièce	Type
Filetage G1/8	pour tuyau de Ø extérieur de 4 mm	10	**186095**	**QS-G1/8-4**
	pour tuyau de Ø extérieur de 6 mm		**186096**	**QS-G1/8-6**
	pour tuyau de Ø extérieur de 8 mm		**186098**	**QS-G1/8-8**
Filetage G1/4	pour tuyau de Ø extérieur de 6 mm		**186097**	**QS-G1/4-6**
	pour tuyau de Ø extérieur de 10 mm		**186101**	**QS-G1/4-10**
Filetage G1/2	pour tuyau de Ø extérieur de 12 mm	1	**186104**	**QS-G1/2-12**
	pour tuyau de Ø extérieur de 16 mm		**186105**	**QS-G1/2-16**

Version levier polymère, silencieux, raccord pneumatique en bas, sans boîtier



Raccord pneumatique	Matériau du tourillon vissé	Matériau d'insert d'amortisseur	No. de pièce	Type
M5	Polyamide renforcé, Terre de protection	PE	**165003**	**UC-M5**
G1/8	Terre de protection, PP		**161419**	**UC-1/8**
G1/4			**165004**	**UC-1/4**

Accessoires

Version levier polymère, silencieux, raccord pneumatique en bas



Raccord pneumatique	Matériau du tourillon vissé	Matériau d'insert d'amortisseur	Matériau du boîtier	No. de pièce	Type
G1/8		PE		**2307**	**U-1/8**
	Aluminium		Aluminium	**6841**	**U-1/8-B**
G1/4				**2316**	**U-1/4**
	Aluminium		Aluminium	**6842**	**U-1/4-B**
G1/2				**6844**	**U-1/2-B**

Version levier polymère, silencieux, raccord pneumatique latéral, sans boîtier



Raccord pneumatique	Matériau du tourillon vissé	Matériau d'insert d'amortisseur	No. de pièce	Type
M5	Polyamide renforcé, Terre de protection	PE	**165003**	**UC-M5**
G1/8	Terre de protection, PP		**161419**	**UC-1/8**
G1/4			**165004**	**UC-1/4**

Version levier polymère, silencieux, raccord pneumatique latéral



Raccord pneumatique	Matériau du tourillon vissé	Matériau d'insert d'amortisseur	No. de pièce	Type
G1/2	Aluminium	PE	**6844**	**U-1/2-B**

Version levier polymère, bouchon d'obturation avec anneau d'étanchéité, six pans creux



Raccord pneumatique 1	Unité de conditionnement [unité]	No. de pièce	Type
Filetage G1/8	10	**3568**	**B-1/8**
	100	**534213**	**B-1/8-100**
Filetage G1/4	10	**3569**	**B-1/4**
	50	**534214**	**B-1/4-50**
Filetage G1/2	10	**3571**	**B-1/2**
	20	**534216**	**B-1/2-20**

Version levier polymère, bouchon d'obturation avec anneau d'étanchéité, six pans extérieurs



Raccord pneumatique 1	Unité de conditionnement [unité]	No. de pièce	Type
Filetage M5	10	**3843**	**B-M5**
	100	**534212**	**B-M5-100**

Accessoires

Version levier polymère, capteur de proximité, orientation du départ raccord longitudinal

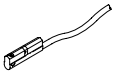

Raccord électrique	Longueur de câble	No. de pièce	Type
	0,3 m	**173212**	**SME-10-SL-LED-24**
	2,5 m	**173210**	**SME-10-KL-LED-24**