Valvola manuale con azionamento a leva VHER



Caratteristiche

In sintesi

Potente:
- Portata 170 ... 3800 l/min

Variabile:
- Attacco M5, G1/8, G1/4, G1/2
- Valvola 3/3 vie; i distributori a leva VHER possono essere utilizzati come valvola 3/3 vie chiudendo l'attacco 2

Orientato alla pratica:
- Queste valvole possono essere utilizzate per fermare cilindri a semplice effetto (valvola a 3/3 vie) o cilindri a doppio effetto nell'ambito della corsa.
- Con la posizione di riposo chiusa, il pistone dell'attuatore si muove fino a quando le forze sono in equilibrio.
- Nella posizione intermedia in scarico, il pistone può essere spostato manualmente, solo le forze di attrito devono essere superate.
- Nella posizione intermedia alimentata, la stessa pressione è applicata agli attacchi 2 e 4. Il pistone non viene spostato (con le stesse superfici).

Funzionamento con pressioni diverse (funzionamento a vuoto):
- Con le valvole VHER-B43, la direzione del flusso è chiaramente definita e non può essere invertita. Il vuoto può essere allacciato solo sull'attacco 3, affinché resti invariata la direzione del flusso. Funzionamento a vuoto sull'attacco 3: -0,95 ... 0 bar
- Nel funzionamento a vuoto, la funzione della valvola passa da in scarico (VHER-...-B43E-...) ad alimentata (VHER-....-B43U-...) e viceversa.
- Nota: nel funzionamento a vuoto occorre collegare un filtro a monte delle valvole. In questo modo si evita che eventuali corpi estranei aspirati penetrino nella valvola (ad es. utilizzando un'unità di aspirazione).
- Nota: sull'attacco 1 non è consentito allacciare il vuoto.

Funzionamento a due pressioni:
- Le valvole VHER-B43 si prestano per il funzionamento a due pressioni. Tenere presente che, per ragioni costruttive, l'aria compressa può essere applicata solo sugli attacchi 1 e 3.
- Nota: nel funzionamento a due pressioni, la pressione superiore deve essere sempre applicata sull'attacco 1.

Funzione valvola

[B43U] Valvola a 4/3 vie, bistabile, posizione intermedia pressurizzata

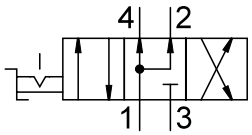

[B43C] Valvola a 4/3 vie, bistabile, posizione intermedia chiusa

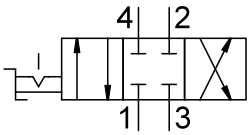

[B43E] Valvola a 4/3 vie, bistabile, posizione intermedia in scarico

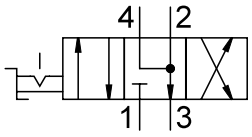

Codice tipo

001	Serie	
VHER	Distributore a leva con arresto	

002	Versione prodotto	
	Standard	
P	Principalmente in plastica	

003	Tipo di azionamento	
H	Leva manuale, superiore	

004	Funzione valvola	
B43C	Valvola a 4/3 vie, bistabile, posizione intermedia chiusa	
B43E	Valvola a 4/3 vie, bistabile, posizione intermedia in scarico	
B43U	Valvola a 4/3 vie, bistabile, posizione intermedia pressurizzata	

005	Direzione del flusso	
	Standard	

006	Direzione della connessione	
	Davanti e dietro	
B	Sotto	

007	Connessione pneumatica	
G18	G1/8	
G14	G1/4	
G12	G1/2	
M5	M5	

Foglio dati

Dati tecnici generali versione leva di metallo G1/2		
Portata nominale normale (normalizzata secondo DIN 1343)	3.200 l/min	3.800 l/min
Funzione valvola	4/3 alimentata, 4/3 in scarico, 4/3 chiusa	
Design	Valvola a spola rotante	
Principio di tenuta	duro	
Tipo di montaggio	A scelta:, Montaggio a pannello frontale, Con foro passante	
Tipo di pilotaggio	direttamente,	
Tipo di azionamento	Manuale	
Blocco attuatore	–	
Indicazione della posizione di commutazione	Con accessori	
Posizione di montaggio	–	
Direzione del flusso	Non reversibile	
Libertà da sovrapposizioni	Sì	
Funzione aria di scarico	Con opzione di controllo del flusso	
Dimensione nominale	12 mm	
Coppia di azionamento	5 Nm	

Dati tecnici generali versione leva di metallo G1/4		
Portata nominale normale (normalizzata secondo DIN 1343)	1.150 l/min	1.500 l/min
Funzione valvola	4/3 alimentata, 4/3 in scarico, 4/3 chiusa	
Design	Valvola a spola rotante	
Principio di tenuta	duro	
Tipo di montaggio	A scelta:, Montaggio a pannello frontale, Con foro passante	
Tipo di pilotaggio	direttamente,	
Tipo di azionamento	Manuale	
Blocco attuatore	–	
Indicazione della posizione di commutazione	Con accessori	
Posizione di montaggio	–	
Direzione del flusso	Non reversibile	
Libertà da sovrapposizioni	Sì	
Funzione aria di scarico	Con opzione di controllo del flusso	
Dimensione nominale	8 mm	
Coppia di azionamento	2 Nm	

Dati tecnici generali versione leva di metallo G1/8		
Portata nominale normale (normalizzata secondo DIN 1343)	600 l/min	800 l/min
Funzione valvola	4/3 alimentata, 4/3 in scarico, 4/3 chiusa	
Design	Valvola a spola rotante	
Principio di tenuta	duro	
Tipo di montaggio	A scelta:, Montaggio a pannello frontale, Con foro passante	
Tipo di pilotaggio	direttamente,	
Tipo di azionamento	Manuale	
Blocco attuatore	–	
Indicazione della posizione di commutazione	Con accessori	
Posizione di montaggio	–	
Direzione del flusso	Non reversibile	
Libertà da sovrapposizioni	Sì	
Funzione aria di scarico	Con opzione di controllo del flusso	
Dimensione nominale	6 mm	
Coppia di azionamento	0,9 Nm	

Foglio dati

Dati tecnici generali versione leva in polimero M5		
Portata nominale normale (normalizzata secondo DIN 1343)	170 l/min	260 l/min
Funzione valvola	4/3 alimentata, 4/3 in scarico, 4/3 chiusa	
Design	Valvola a spola rotante	
Principio di tenuta	duro	
Tipo di montaggio	A scelta:, Montaggio a pannello frontale, Con foro passante	
Tipo di pilotaggio	direttamente,	
Tipo di azionamento	Manuale	
Blocco attuatore	può essere chiuso con accessori	
Indicazione della posizione di commutazione	Con accessori	
Posizione di montaggio	–	
Direzione del flusso	Non reversibile	
Libertà da sovrapposizioni	Sì	
Funzione aria di scarico	Con opzione di controllo del flusso	
Dimensione nominale	4 mm	
Coppia di azionamento	0,5 Nm	

Dati tecnici generali versione leva in polimero G1/2		
Portata nominale normale (normalizzata secondo DIN 1343)	3.200 l/min	3.800 l/min
Funzione valvola	4/3 alimentata, 4/3 in scarico, 4/3 chiusa	
Design	Valvola a spola rotante	
Principio di tenuta	duro	
Tipo di montaggio	A scelta:, Montaggio a pannello frontale, Con foro passante	
Tipo di pilotaggio	direttamente,	
Tipo di azionamento	Manuale	
Blocco attuatore	può essere chiuso con accessori	
Indicazione della posizione di commutazione	Con accessori	
Posizione di montaggio	–	
Direzione del flusso	Non reversibile	
Libertà da sovrapposizioni	Sì	
Funzione aria di scarico	Con opzione di controllo del flusso	
Dimensione nominale	12 mm	
Coppia di azionamento	5 Nm	

Dati tecnici generali versione leva in polimero G1/4		
Portata nominale normale (normalizzata secondo DIN 1343)	1.150 l/min	1.500 l/min
Funzione valvola	4/3 alimentata, 4/3 in scarico, 4/3 chiusa	
Design	Valvola a spola rotante	
Principio di tenuta	duro	
Tipo di montaggio	A scelta:, Montaggio a pannello frontale, Con foro passante	
Tipo di pilotaggio	direttamente,	
Tipo di azionamento	Manuale	
Blocco attuatore	può essere chiuso con accessori	
Indicazione della posizione di commutazione	Con accessori	
Posizione di montaggio	–	
Direzione del flusso	Non reversibile	
Libertà da sovrapposizioni	Sì	
Funzione aria di scarico	Con opzione di controllo del flusso	
Dimensione nominale	8 mm	
Coppia di azionamento	2 Nm	

Foglio dati

Dati tecnici generali versione leva in polimero G1/8		
Portata nominale normale (normalizzata secondo DIN 1343)	600 l/min	800 l/min
Funzione valvola	4/3 alimentata, 4/3 in scarico, 4/3 chiusa	
Design	Valvola a spola rotante	
Principio di tenuta	duro	
Tipo di montaggio	A scelta:, Montaggio a pannello frontale, Con foro passante	
Tipo di pilotaggio	direttamente,	
Tipo di azionamento	Manuale	
Blocco attuatore	può essere chiuso con accessori	
Indicazione della posizione di commutazione	Con accessori	
Posizione di montaggio	–	
Direzione del flusso	Non reversibile	
Libertà da sovrapposizioni	Sì	
Funzione aria di scarico	Con opzione di controllo del flusso	
Dimensione nominale	6 mm	
Coppia di azionamento	0,9 Nm	

Condizioni di esercizio e ambientali versione leva di metallo	
Fluido di lavoro	Aria compressa a norma ISO 8573-1:2010 [7:4:4]
Nota sul fluido di esercizio e di controllo	Possibilità di funzionamento lubrificato (in tal caso sarà sempre necessario un funzionamento lubrificato)
Pressione di lavoro	0 ... 10 bar
Temperatura ambiente	-20 ... 80°C
Temperatura del fluido	-20 ... 80°C
Classe di resistenza alla corrosione CRC[1)]	2 - Moderata sollecitazione da corrosione

1) Classe di protezione contro corrosione 2 secondo la norma Festo 940 070. Componenti con moderato stress da corrosione. Componenti esterni, con funzione prevalentemente decorativa, a contatto diretto con l'atmosfera industriale normale o con fluidi quali refrigeranti e lubrificanti.

Condizioni di esercizio e ambientali versione leva in polimero	
Fluido di lavoro	Aria compressa a norma ISO 8573-1:2010 [7:4:4]
Nota sul fluido di esercizio e di controllo	Possibilità di funzionamento lubrificato (in tal caso sarà sempre necessario un funzionamento lubrificato)
Pressione di lavoro	0 ... 10 bar
Temperatura ambiente	-20 ... 80°C
Temperatura del fluido	-20 ... 80°C
Classe di resistenza alla corrosione CRC[1)]	2 - Moderata sollecitazione da corrosione

1) Classe di protezione contro corrosione 2 secondo la norma Festo 940 070. Componenti con moderato stress da corrosione. Componenti esterni, con funzione prevalentemente decorativa, a contatto diretto con l'atmosfera industriale normale o con fluidi quali refrigeranti e lubrificanti.

Materiali versione leva di metallo	
Materiale corpo	Alluminio pressofuso
Materiale leva	Alluminio pressofuso
Materiale guarnizioni	Gomma nitrilica
Nota sui materiali	Conforme alla direttiva EU 2002/95 (RoHS)

Materiali versione leva in polimero	
Materiale corpo	Alluminio pressofuso, PA
Materiale leva	PA
Materiale guarnizioni	Gomma nitrilica
Nota sui materiali	Conforme alla direttiva EU 2002/95 (RoHS)

Dimensioni

Dimensioni – Versione leva di metallo, attacco pneumatico G1/8, laterale Download dati CAD www.festo.com

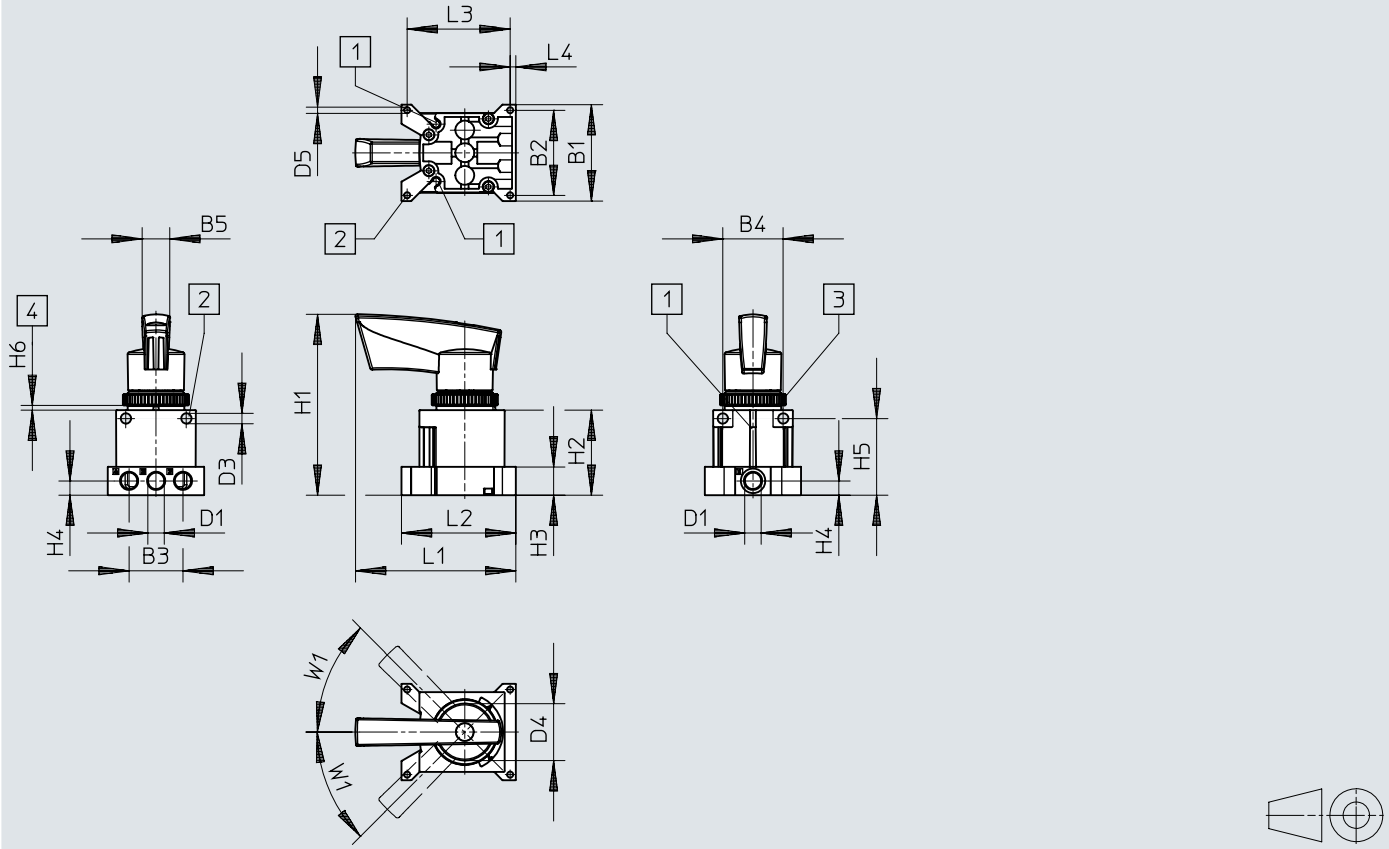

[1] Scanalatura per sensore di finecorsa SM...-10...
[2] Foro di fissaggio
[3] Dado zigrinato M30
[4] Quadro di comando/pannello

	B1	B2	B3	B4	B5	D1	D3 ø	D4 ø	D5 ø
VHER-H-B43...-G18	51	45	28,5	32	14,6	G1/8	5,5	30,2	3,3

	H1	H2	H3	H4	H5	H6		L1	L2	L3	L4	W1
						min.	max.					
VHER-H-B43...-G18	95,6	45	15	7,5	40,5	2	4	84,9	60,5	54,5	3	45°

Dimensioni

Dimensioni – Versione leva di metallo, attacco pneumatico G1/8, inferiore Download dati CAD www.festo.com

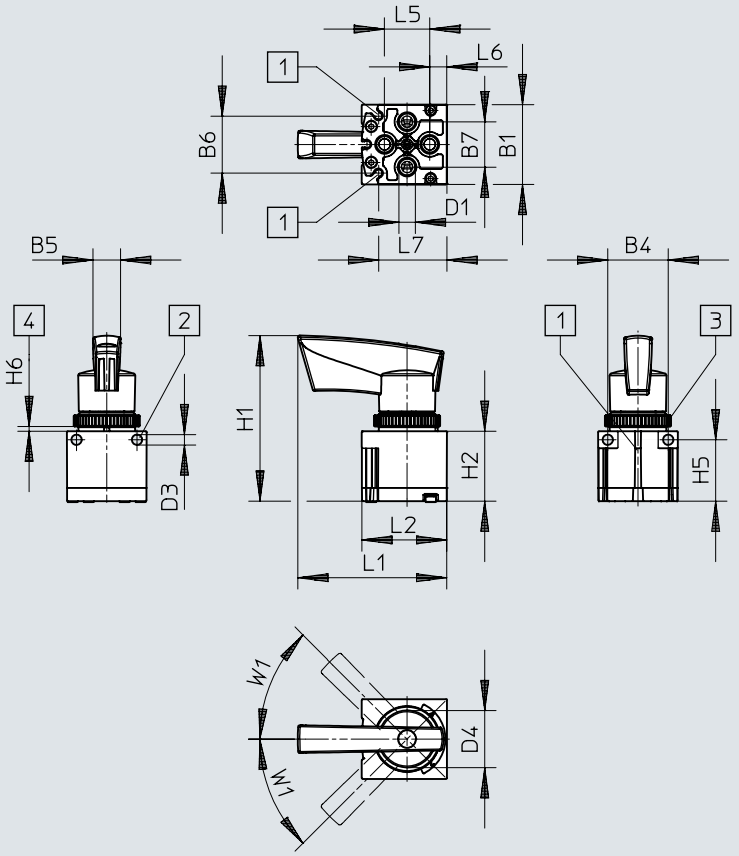

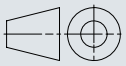

[1] Scanalatura per sensore di finecorsa SM...-10...
[2] Foro di fissaggio
[3] Dado zigrinato M30
[4] Quadro di comando/pannello

	B1	B4	B5	B6	B7	D1	D3 ø	D4 ø
VHER-H-B43...-B-G18	42,2	32	14,6	30,4	24	G1/8	5,5	30,2

	H1	H2	H5	H6		L1	L2	L5	L6	L7	W1
				min.	max.						
VHER-H-B43...-B-G18	87,6	37	32,5	2	4	78,6	44,9	24	9	36,2	45°

Dimensioni

Dimensioni – Versione leva di metallo, attacco pneumatico G1/4, laterale

Download dati CAD www.festo.com

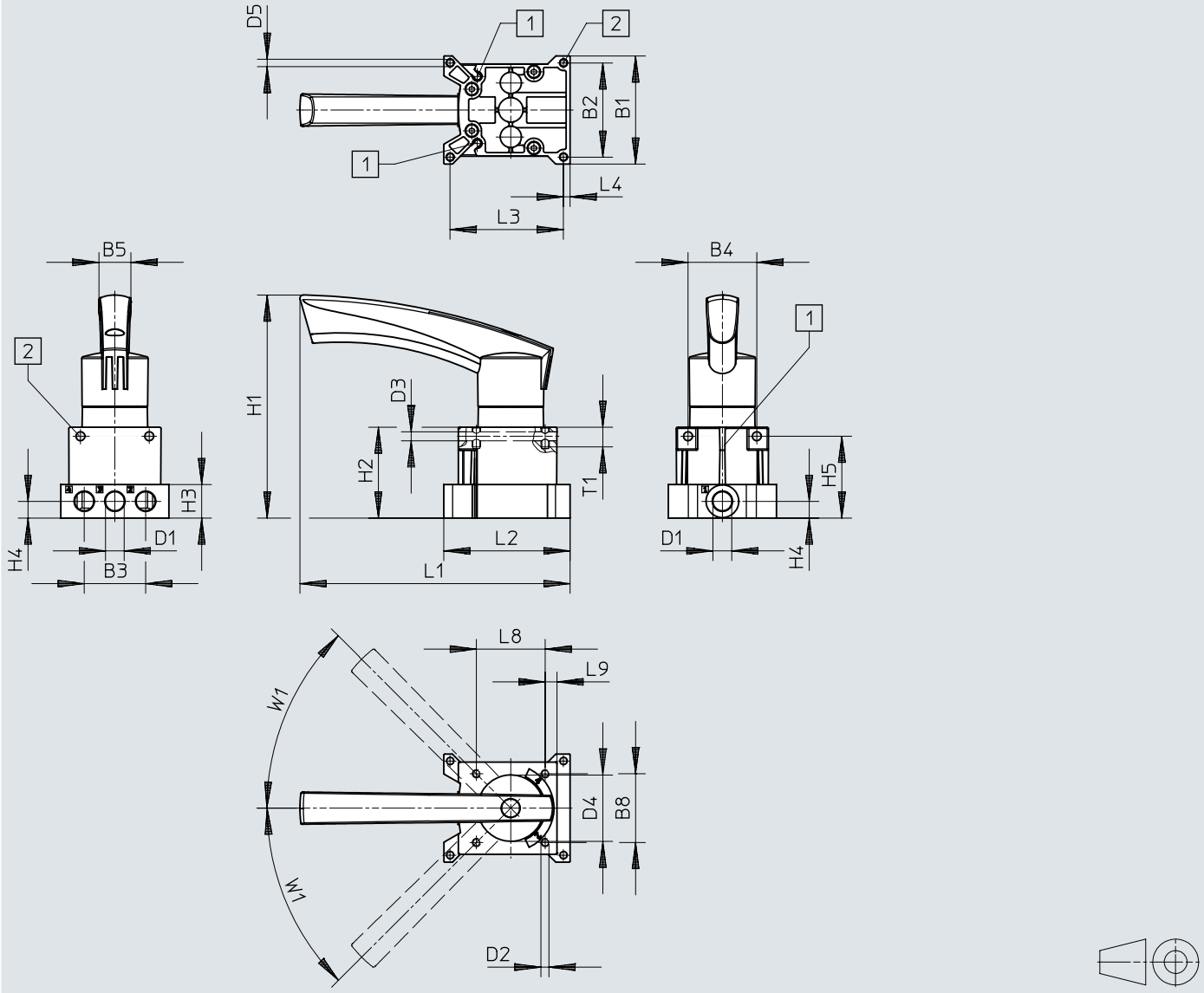

[1] Scanalatura per sensore di finecorsa SM...-10...

[2] Foro di fissaggio

	B1	B2	B3	B4	B5	B8	D1	D2	D3 ø	D4 ø	D5 ø
VHER-H-B43...-G14	66	57,5	37,5	42	19,5	42	G1/4	M5	5,5	40,5	4,5

	H1	H2	H3	H4	H5	L1	L2	L3	L4	L8	L9	T1	W1
VHER-H-B43...-G14	136,3	55,5	20,5	10,3	50	164,8	77	69,2	4	42	7,2	12	45°

Dimensioni

Dimensioni – Versione leva di metallo, attacco pneumatico G1/4, inferiore Download dati CAD www.festo.com

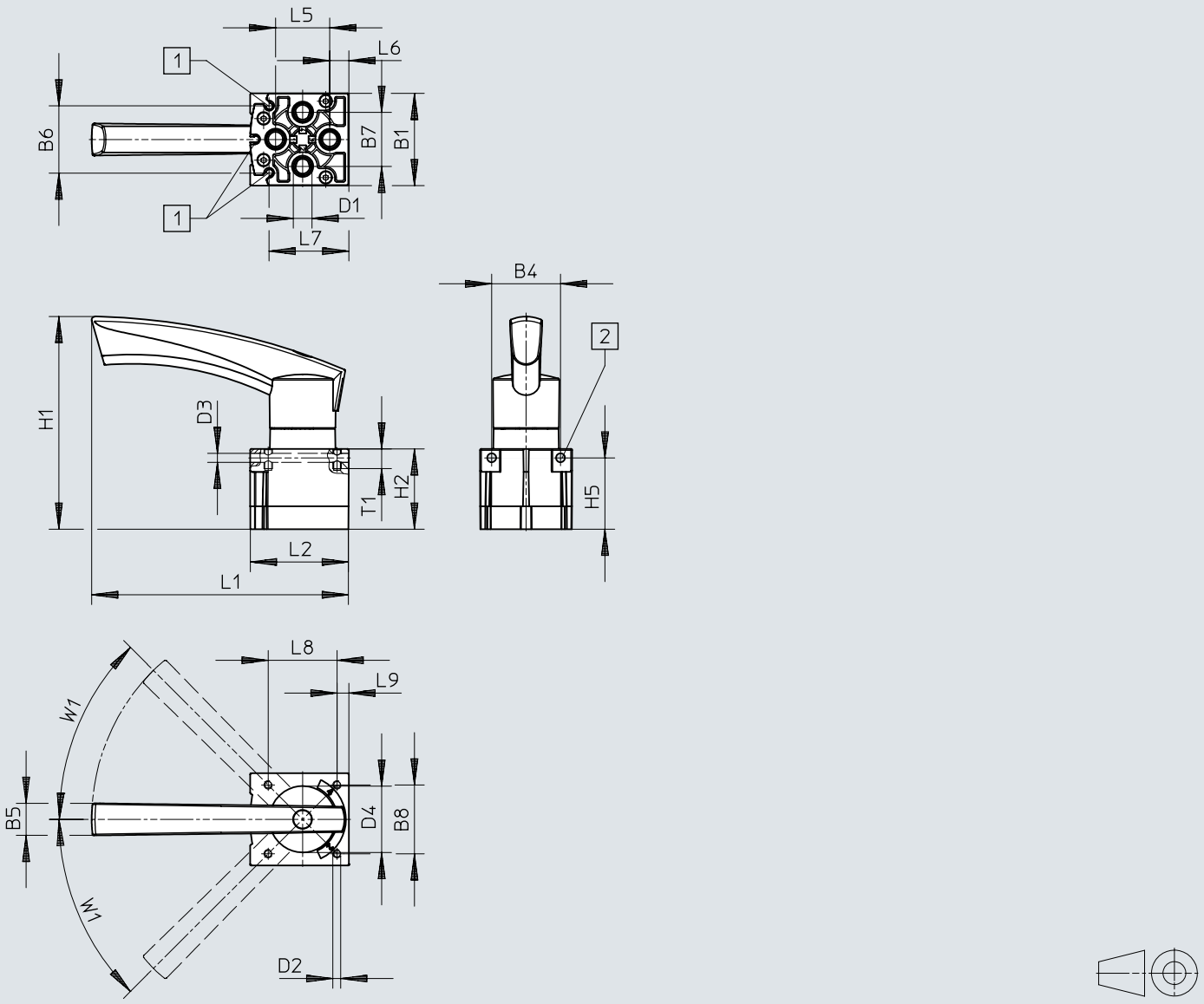

[1] Scanalatura per sensore di finecorsa SM...-10...
[2] Foro di fissaggio

	B1	B4	B5	B6	B7	B8	D1	D2	D3 ø	D4 ø
VHER-H-B43...-B-G14	56,3	42	19,5	40,4	33	42	G1/4	M5	5,5	40,5

	H1	H2	H5	L1	L2	L5	L6	L7	L8	T1	W1
VHER-H-B43...-B-G14	129,8	49	43,5	156,6	59,8	33	11	48,2	42	12	45°

Dimensioni

Dimensioni – Versione leva di metallo, attacco pneumatico G1/2, laterale

Download dati CAD www.festo.com

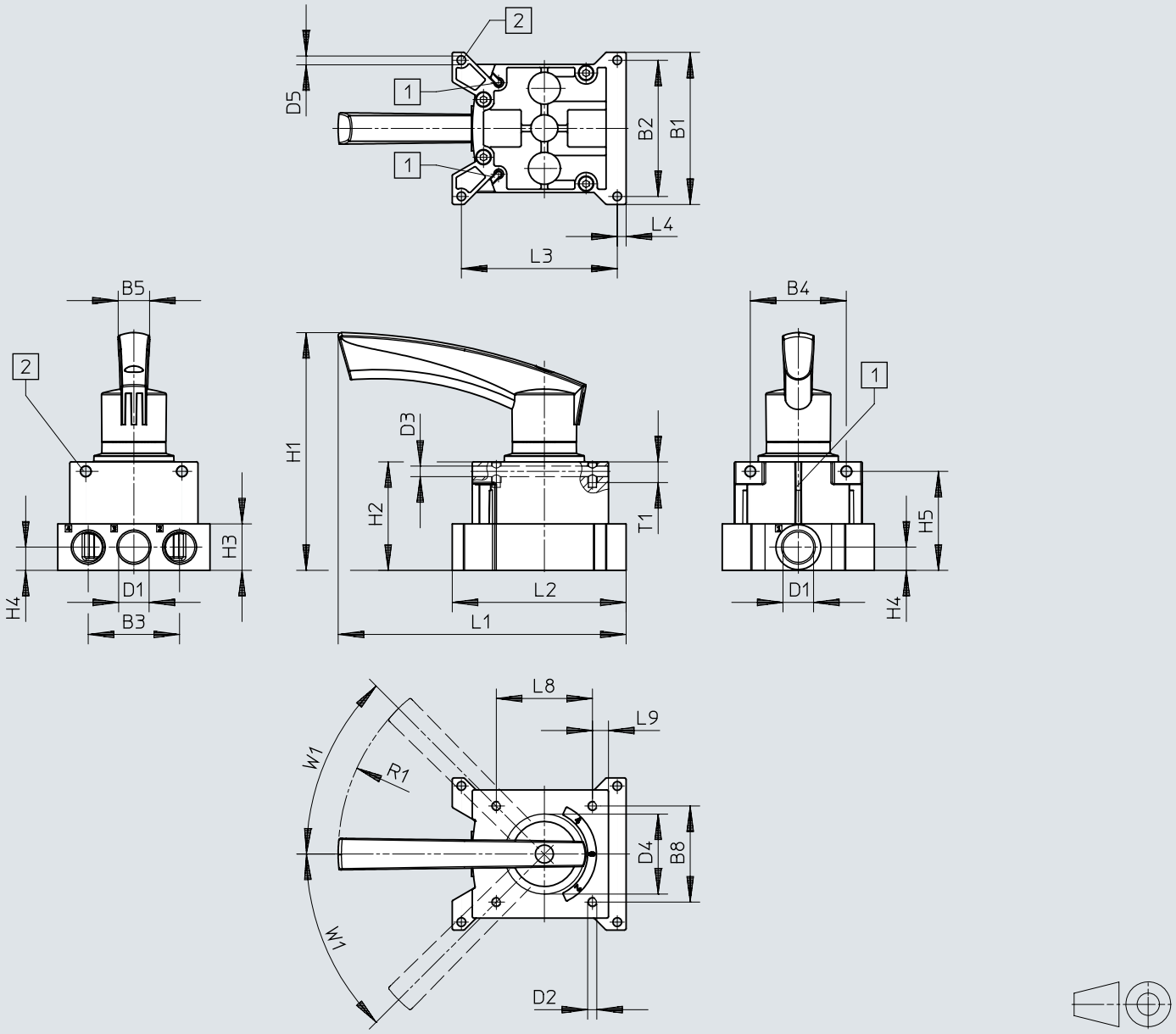

[1] Scanalatura per sensore di finecorsa SM...-10...

[2] Foro di fissaggio

	B1	B2	B3	B4	B5	B8	D1	D2	D3 ø	D4 ø	D5 ø
VHER-H-B43-...-G12	95	85	57	60	19,5	60	G1/2	M5	6,6	51	5,5

	H1	H2	H3	H4	H5	L1	L2	L3	L4	L8	L9	R1	T1	W1
VHER-H-B43-...-G12	149	68	29	14,5	61,8	180	108,8	97,3	5,5	60	10	128	13	45°

Dimensioni

Dimensioni – Versione leva di metallo, attacco pneumatico G1/2, inferiore Download dati CAD www.festo.com

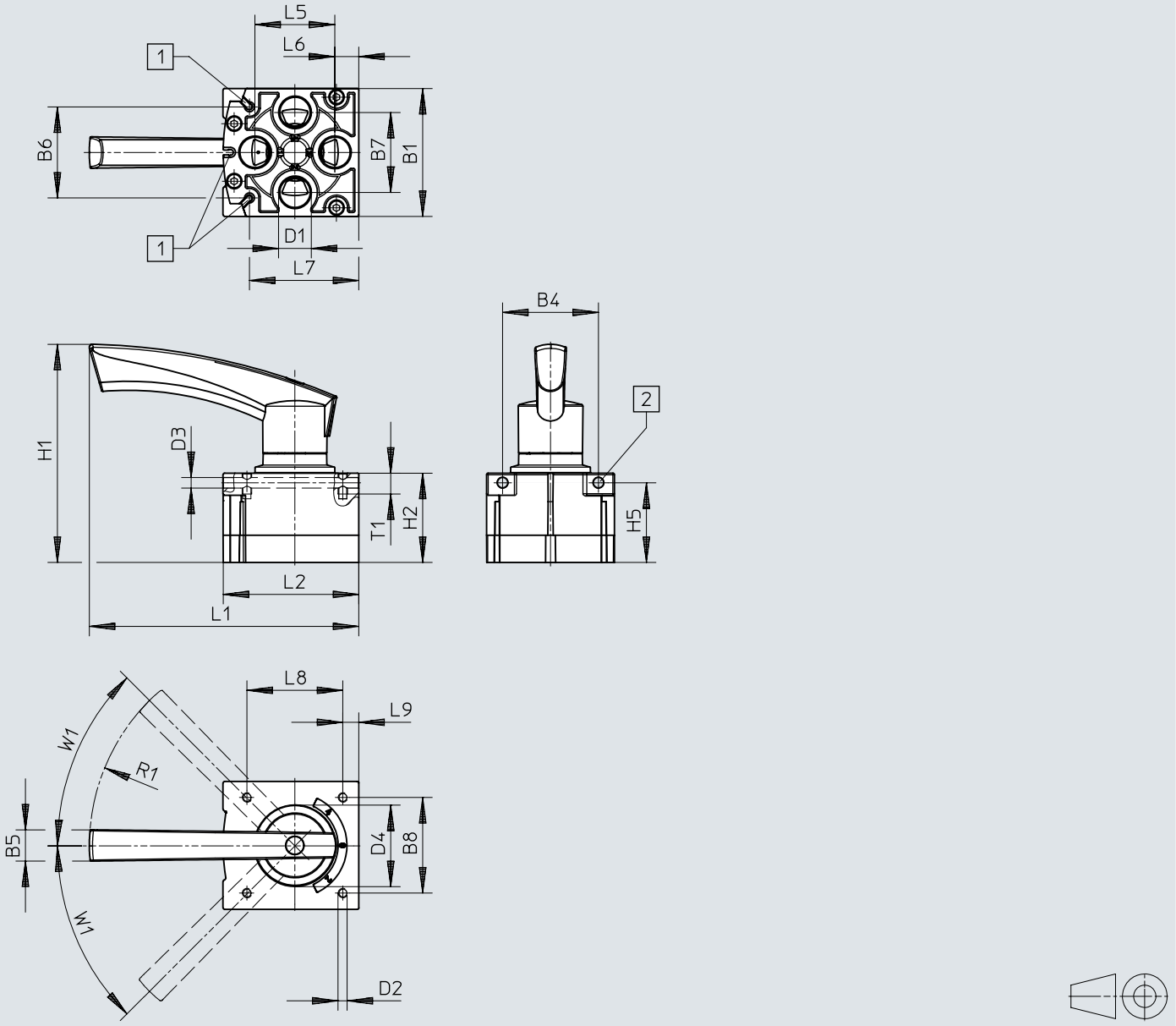

[1] Scanalatura per sensore di finecorsa SM...-10...
[2] Foro di fissaggio

	B1	B4	B5	B6	B7	B8	D1	D2	D3 ø	D4 ø
VHER-H-B43-...-B-G12	80	60	19,5	56,9	50	60	G1/2	M5	6,6	51

	H1	H2	H5	L1	L2	L5	L6	L7	L8	L9	R1	T1	W1
VHER-H-B43-...-B-G12	136,5	55,8	49,8	168,8	84,8	50	15	68,5	60	10	128	13	45°

Dimensioni

Dimensioni – Versione leva in polimero, attacco pneumatico M5, laterale

Download dati CAD www.festo.com

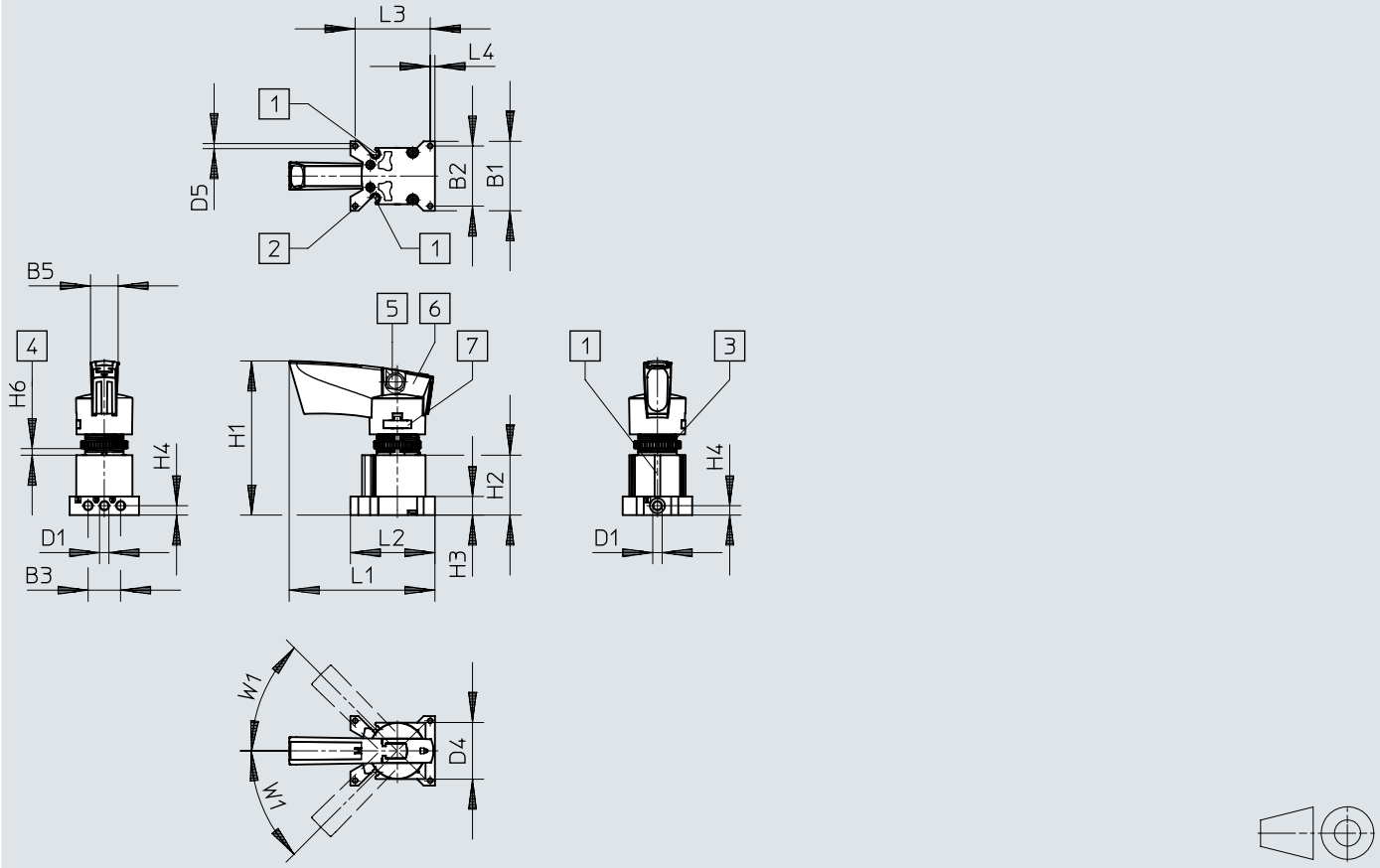

[1] Scanalatura per sensore di finecorsa SM...-10...
[2] Foro di fissaggio
[3] Dado zigrinato M22
[4] Quadro di comando/pannello
[5] Foro per l'interblocco Ø7,5 mm
[6] Manopola di bloccaggio bloccabile
[7] Fissaggio della leva staccabile

	B1	B2	B3	B5	D1	D4 ø	D5 ø
VHER-P-H-B43...-M5	37	32	17,4	14,6	M5	30,2	2,7

	H1	H2	H3	H4	H6		L1	L2	L3	L4	W1
					min.	max.					
VHER-P-H-B43...-M5	82,1	32	10	5	1,5	5,5	77,6	45	40	2,5	45°

Dimensioni

Dimensioni – Versione leva in polimero, attacco pneumatico M5, inferiore

Download dati CAD www.festo.com

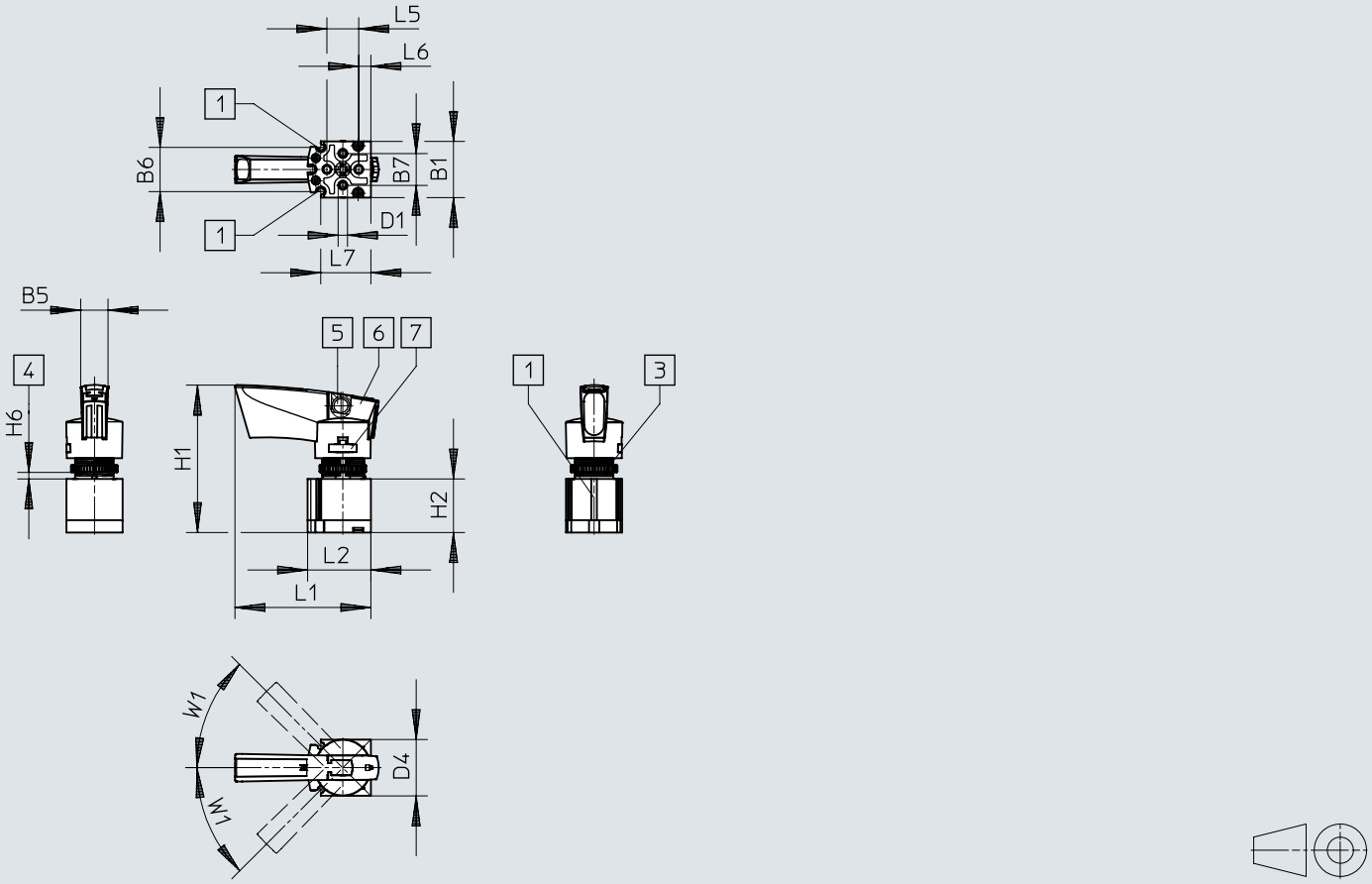

[1] Scanalatura per sensore di finecorsa SM...-10...
[3] Dado zigrinato M22
[4] Quadro di comando/pannello
[5] Foro per l'interblocco Ø7,5 mm
[6] Manopola di bloccaggio bloccabile
[7] Fissaggio della leva staccabile

	B1	B5	B6	B7	D1	D4 ø
VHER-P-H-B43...-M5	30	14,6	23,7	17	M5	30,2

	H1	H2	H6		L1	L2	L5	L6	L7	W1
			min.	max.						
VHER-P-H-B43...-M5	78,7	28,6	1,5	5,5	72,6	33,8	17	6,5	26,8	45°

Dimensioni

Dimensioni – Versione leva in polimero, attacco pneumatico G1/8, laterale Download dati CAD www.festo.com

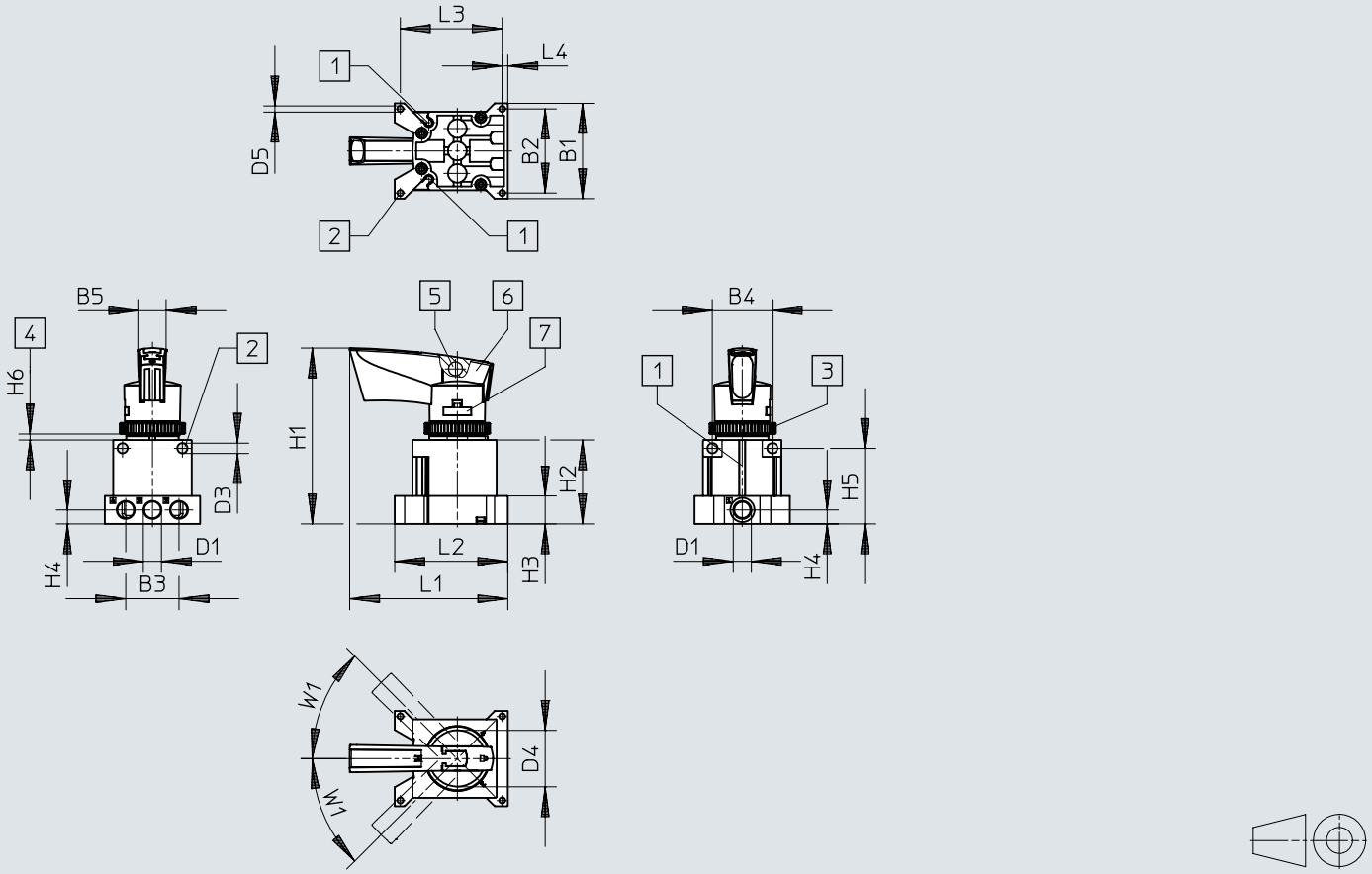

[1] Scanalatura per sensore di finecorsa SM...-10...
[2] Foro di fissaggio
[3] Dado zigrinato M30
[4] Quadro di comando/pannello
[5] Foro per l'interblocco Ø7,5 mm
[6] Manopola di bloccaggio bloccabile
[7] Fissaggio della leva staccabile

	B1	B2	B3	B4	B5	D1	D3 ø	D4 ø	D5 ø
VHER-P-H-B43...-G18	51	45	28,5	32	14,6	G1/8	5,5	30,2	3,3

	H1	H2	H3	H4	H5	H6		L1	L2	L3	L4	W1
						min.	max.					
VHER-P-H-B43...-G18	94	45	15	7,5	40,5	2	4	84,6	60,5	54,5	3	45°

Dimensioni

Dimensioni – Versione leva in polimero, attacco pneumatico G1/8, inferiore

Download dati CAD www.festo.com

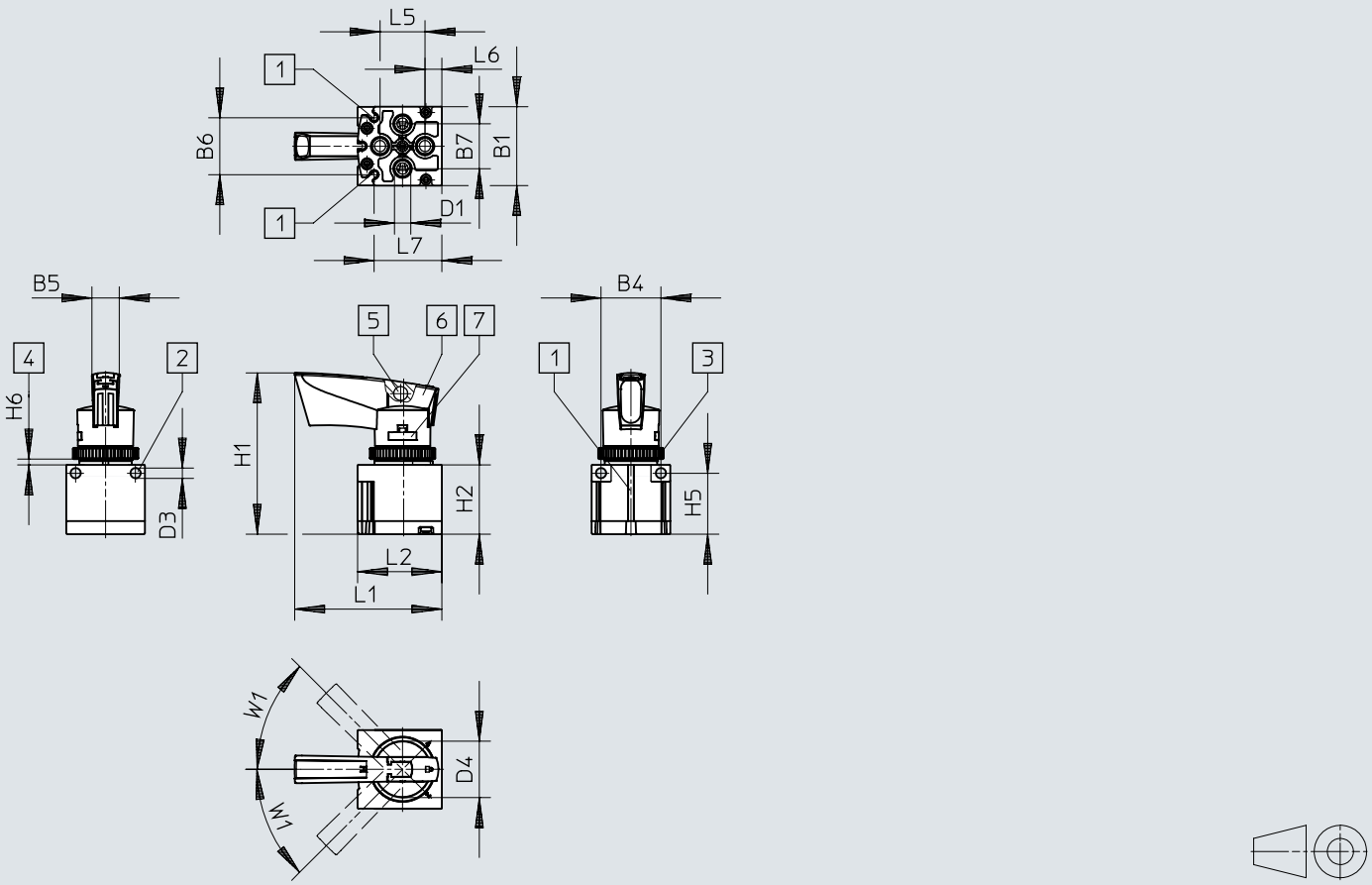

[1] Scanalatura per sensore di finecorsa SM...-10...
[2] Foro di fissaggio
[3] Dado zigrinato M30
[4] Quadro di comando/pannello
[5] Foro per l'interblocco Ø7,5 mm
[6] Manopola di bloccaggio bloccabile
[7] Fissaggio della leva staccabile

	B1	B4	B5	B6	B7	D1	D3 ø	D4 ø
VHER-P-H-B43...-B-G18	42	32	14,6	30,4	24	G1/8	5,5	30,2

	H1	H2	H5	H6		L1	L2	L5	L6	L7	W1
				min.	max.						
VHER-P-H-B43...-B-G18	86	37	32,5	2	4	78,6	45	24	9	36,2	45°

Dimensioni

Dimensioni – Versione leva in polimero, attacco pneumatico G1/4, laterale

Download dati CAD www.festo.com

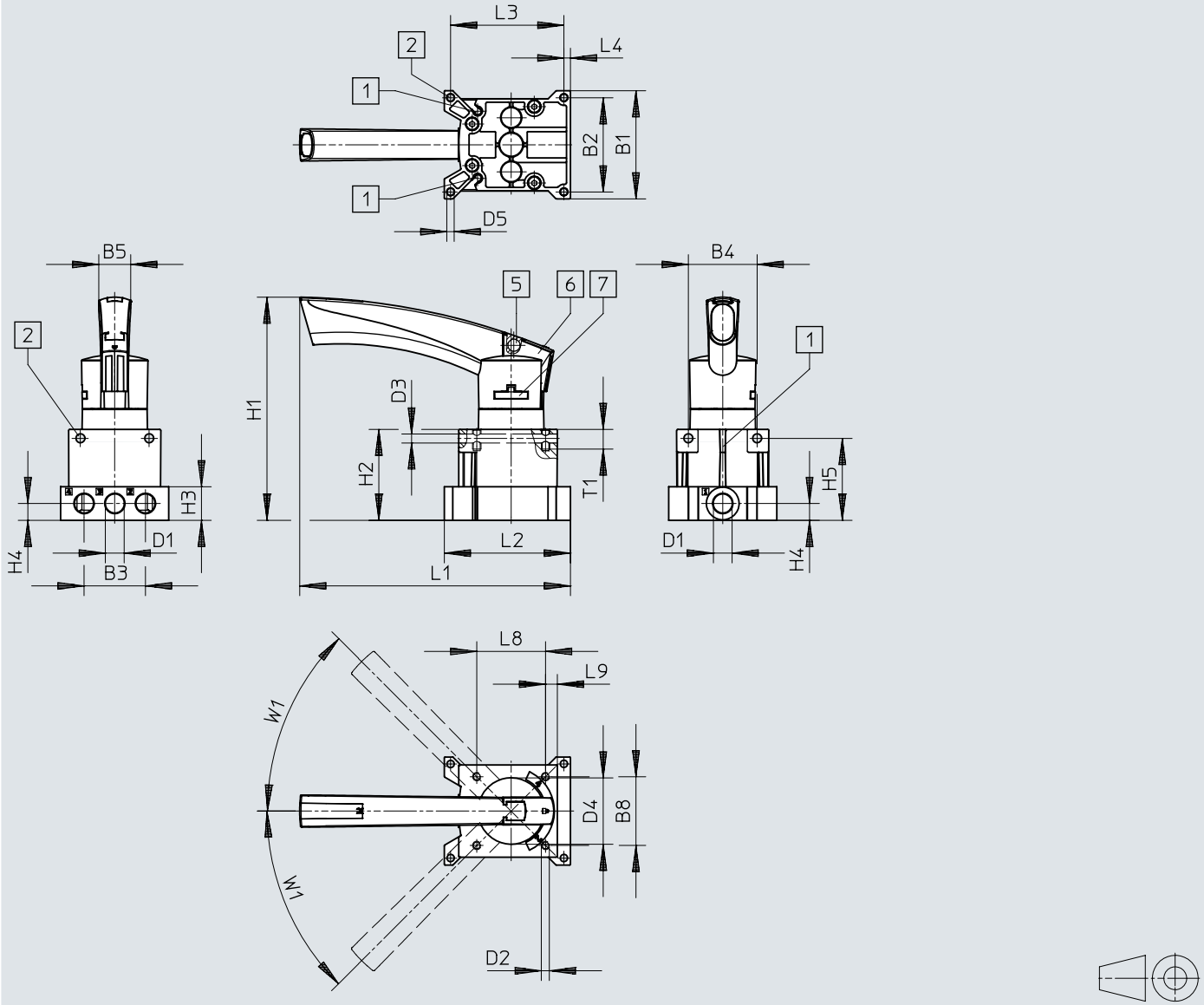

[1] Scanalatura per sensore di finecorsa SM...-10...
[2] Foro di fissaggio
[5] Foro per l'interblocco Ø7,5 mm
[6] Manopola di bloccaggio bloccabile
[7] Fissaggio della leva staccabile

	B1	B2	B3	B4	B5	B8	D1	D2	D3 ø	D4 ø	D5 ø
VHER-P-H-B43...-G14	66	57,5	37,5	42	19,5	42	G1/4	M5	5,5	40,5	4,5

	H1	H2	H3	H4	H5	L1	L2	L3	L4	L8	L9	T1	W1
VHER-P-H-B43...-G14	135,7	55,5	20,5	10,3	50	165,3	77	69,2	4	42	7,2	12	45°

Dimensioni

Dimensioni – Versione leva in polimero, attacco pneumatico G1/4, inferiore

Download dati CAD www.festo.com

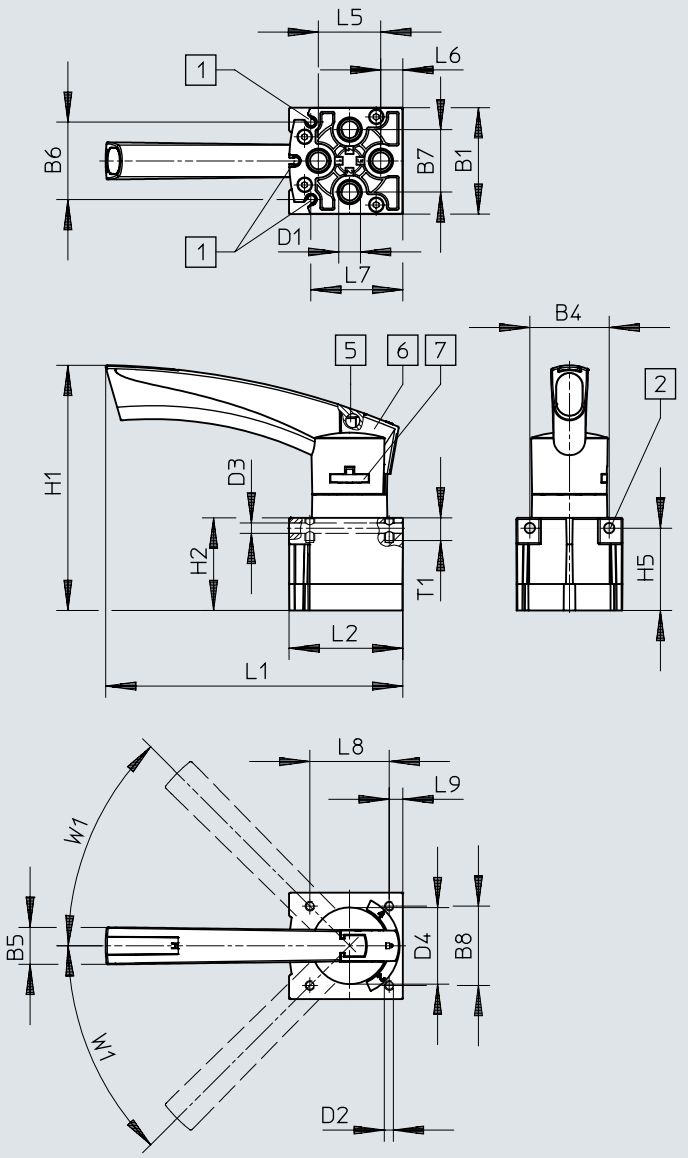

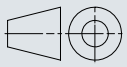

[1] Scanalatura per sensore di finecorsa SM...-10...
[2] Foro di fissaggio
[5] Foro per l'interblocco Ø7,5 mm
[6] Manopola di bloccaggio bloccabile
[7] Fissaggio della leva staccabile

	B1	B4	B5	B6	B7	B8	D1	D2	D3 ø	D4 ø
VHER-P-H-B43...-B-G14	56,3	42	19,5	41	33	42	G1/4	M5	5,5	40,5

	H1	H2	H5	L1	L2	L5	L6	L7	L8	L9	T1	W1
VHER-P-H-B43...-B-G14	129,2	49	43,5	157	60,2	33	11,5	48,7	42	7,2	12	45°

Dimensioni

Dimensioni – Versione leva in polimero, attacco pneumatico G1/2, laterale Download dati CAD www.festo.com

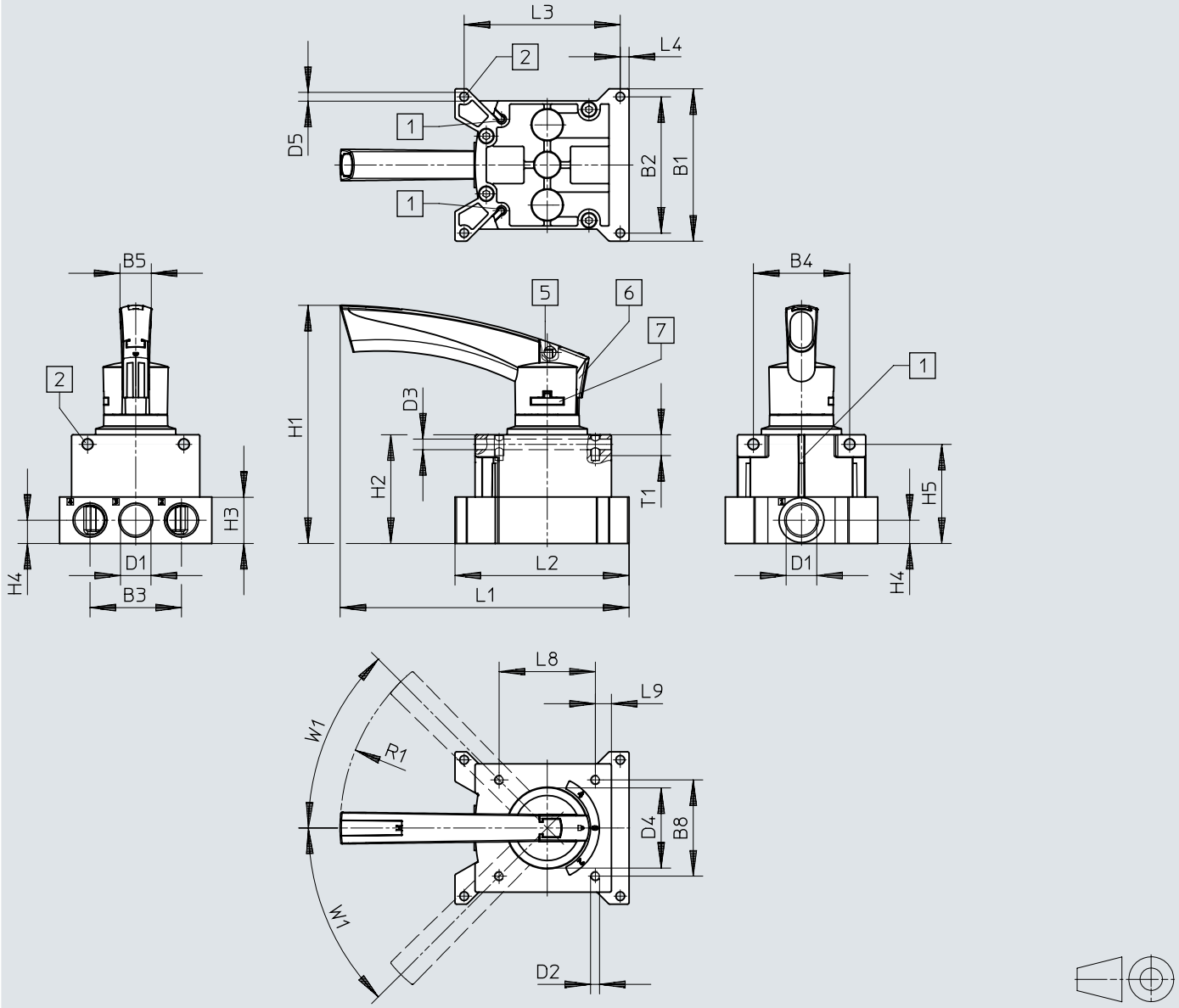

[1] Scanalatura per sensore di finecorsa SM...-10...
[2] Foro di fissaggio
[5] Foro per l'interblocco Ø7,5 mm
[6] Manopola di bloccaggio bloccabile
[7] Fissaggio della leva staccabile

	B1	B2	B3	B4	B5	B8	D1	D2	D3 Ø	D4 Ø	D5 Ø
VHER-P-H-B43-...-G12	95	85	57	60	19,5	60	G1/2	M5	6,6	51	5,5

	H1	H2	H3	H4	H5	L1	L2	L3	L4	L8	L9	R1	T1	W1
VHER-P-H-B43-...-G12	148	67,8	29	14,5	61,8	180,1	108,5	97,3	5,5	60	10	128	13	45°

Dimensioni

Dimensioni – Versione leva in polimero, attacco pneumatico G1/2, inferiore

Download dati CAD www.festo.com

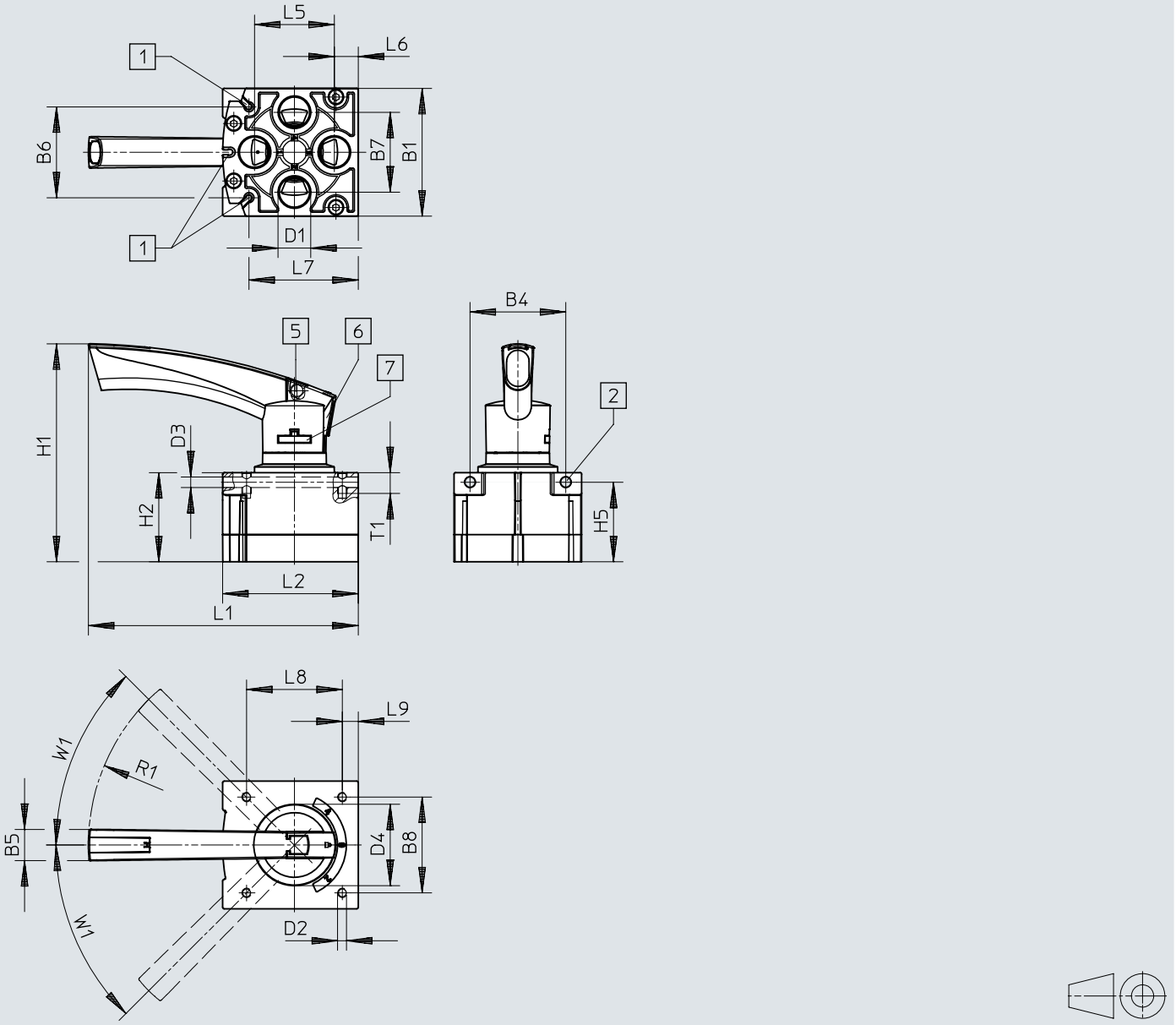

[1] Scanalatura per sensore di finecorsa SM...-10...
[2] Foro di fissaggio
[5] Foro per l'interblocco Ø7,5 mm
[6] Manopola di bloccaggio bloccabile
[7] Fissaggio della leva staccabile

	B1	B4	B5	B6	B7	B8	D1	D2	D3 ø	D4 ø
VHER-P-H-B43-...-B-G12	80	60	19,5	56,9	50	60	G1/2	M5	6,6	51

	H1	H2	H5	L1	L2	L5	L6	L7	L8	L9	R1	T1	W1
VHER-P-H-B43-...-B-G12	137	55,8	49,8	169	84,8	50	15	68,5	60	10	128	13	45°

Data ordine

Versione leva di metallo



Larghezza	Peso prodotto	Collegamento pneumatico, porta 1	Cod. prod.	Tipo
42 mm	220 g	G1/8	3488207	VHER-H-B43E-B-G18
			3488205	VHER-H-B43C-B-G18
			3488215	VHER-H-B43U-B-G18
51 mm	260 g		3488214	VHER-H-B43U-G18
			3488204	VHER-H-B43C-G18
			3488206	VHER-H-B43E-G18
56 mm	510 g	G1/4	3515202	VHER-H-B43C-B-G14
			3515286	VHER-H-B43U-B-G14
			3515258	VHER-H-B43E-B-G14
66 mm	560 g		3514710	VHER-H-B43C-G14
			3515108	VHER-H-B43U-G14
			3515082	VHER-H-B43E-G14
80 mm	860 g	G1/2	3192066	VHER-H-B43C-B-G12
			3192072	VHER-H-B43U-B-G12
			3192068	VHER-H-B43E-B-G12
95 mm	1.010 g		3192071	VHER-H-B43U-G12
			3192067	VHER-H-B43E-G12
			3192065	VHER-H-B43C-G12

Versione leva in polimero



Larghezza	Peso prodotto	Collegamento pneumatico, porta 1	Cod. prod.	Tipo
30 mm	80 g	M5	3410680	VHER-P-H-B43C-B-M5
			3410682	VHER-P-H-B43E-B-M5
			3410684	VHER-P-H-B43U-B-M5
37 mm	95 g		3410679	VHER-P-H-B43C-M5
			3410681	VHER-P-H-B43E-M5
			3410683	VHER-P-H-B43U-M5
42 mm	125 g	G1/8	3488217	VHER-P-H-B43U-B-G18
			3488211	VHER-P-H-B43E-B-G18
			3488209	VHER-P-H-B43C-B-G18
51 mm	165 g		3488216	VHER-P-H-B43U-G18
			3488210	VHER-P-H-B43E-G18
			3488208	VHER-P-H-B43C-G18
56 mm	375 g	G1/4	3515683	VHER-P-H-B43U-B-G14
			3515601	VHER-P-H-B43C-B-G14
			3515640	VHER-P-H-B43E-B-G14
66 mm	435 g		3515542	VHER-P-H-B43E-G14
			3515573	VHER-P-H-B43U-G14
			3515361	VHER-P-H-B43C-G14
80 mm	740 g	G1/2	3192084	VHER-P-H-B43U-B-G12
			3192077	VHER-P-H-B43E-B-G12
			3192075	VHER-P-H-B43C-B-G12
95 mm	900 g		3192074	VHER-P-H-B43C-G12
			3192076	VHER-P-H-B43E-G12
			3192082	VHER-P-H-B43U-G12

Periferiche

Panoramica delle periferiche montaggio quadro di comando, leva di metallo a sinistra

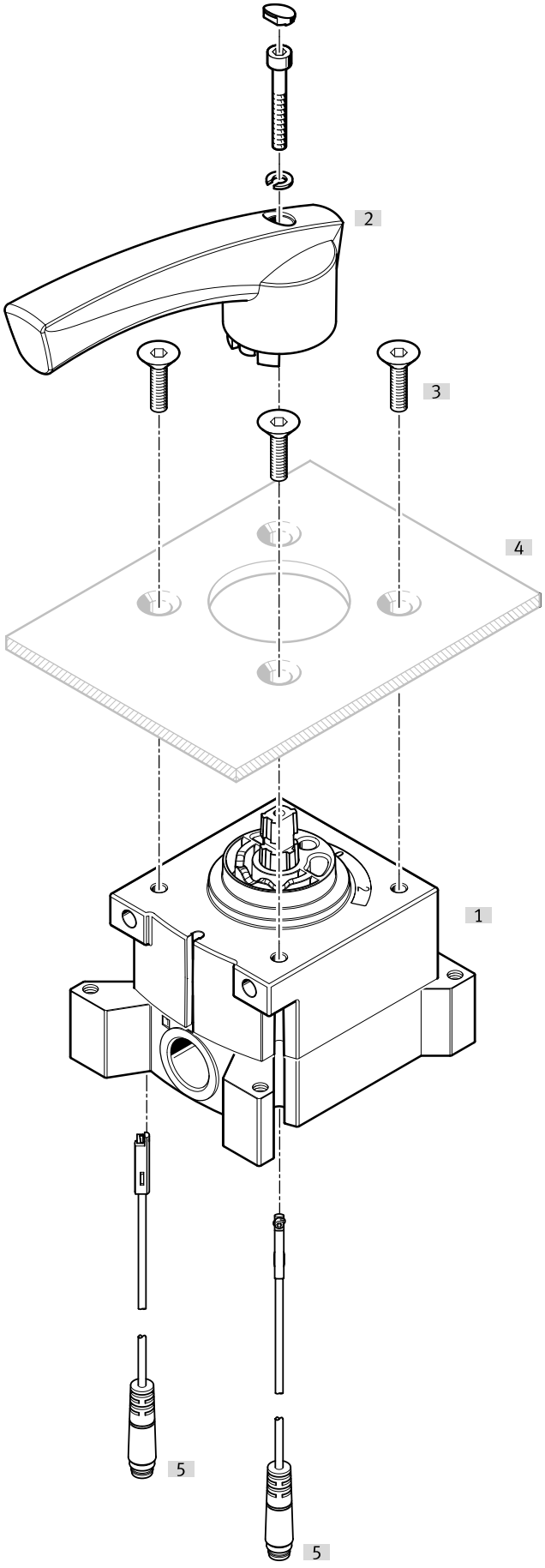

Periferiche

Accessori			→ Pagina/Internet
	Tipo/codice di ordinazione	Descrizione	
[1]	Distributore a leva VHER	Dimensioni d'allacciamento M5, G1/8, G1/4, G1/2 (attacchi pneumatici laterali)	
[2]	Leva di azionamento	Grande, metallo	
[3]	Viti di fissaggio	- Per motivi costruttivi, non tutti i distributori a leva VHER possono essere avvitati ad un quadro di comando con viti di fissaggio sul lato della leva. - Non compreso nella fornitura	
[4]	Quadro di comando	Non compreso nella fornitura	
[5]	Sensore di finecorsa SME-10-KL	Non compreso nella fornitura (connessione elettrica, uscita laterale)	38
[5]	Sensore di finecorsa SME-10-SL	Non compreso nella fornitura (connessione elettrica, uscita laterale)	38

Periferiche

Panoramica delle periferiche montaggio quadro di comando, leva di metallo a destra

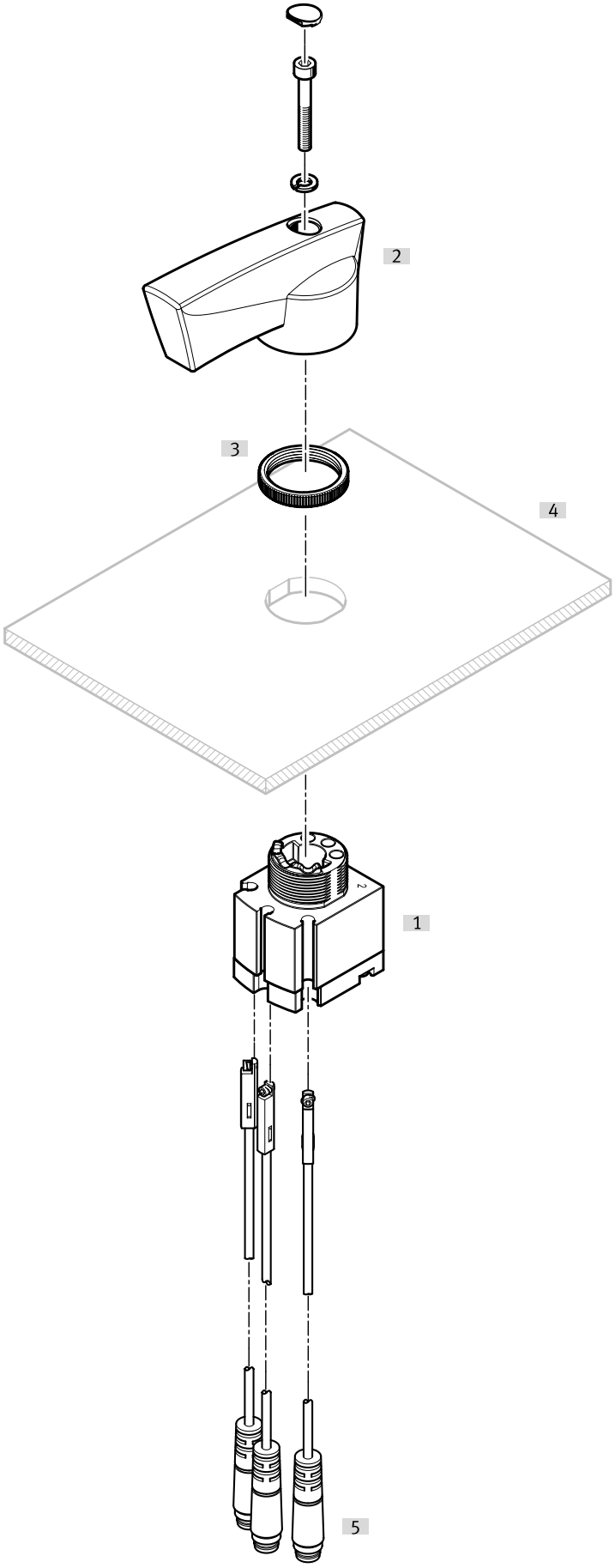

Periferiche

Accessori			→ Pagina/Internet
	Tipo/codice di ordinazione	Descrizione	
[1]	Distributore a leva VHER	Dimensioni d'allacciamento M5, G1/8, G1/4, G1/2 (attacchi pneumatici in basso)	
[2]	Leva di azionamento	Grande, metallo	
[3]	Dado zigrinato	Fissaggio del quadro di comando	
[4]	Quadro di comando	Non compreso nella fornitura	
[5]	Sensore di finecorsa SME-10-KL	Non compreso nella fornitura (connessione elettrica, uscita laterale)	38
[5]	Sensore di finecorsa SME-10-SL	Non compreso nella fornitura (connessione elettrica, uscita laterale)	38

Periferiche

Panoramica delle periferiche montaggio quadro di comando, leva in polimero a sinistra

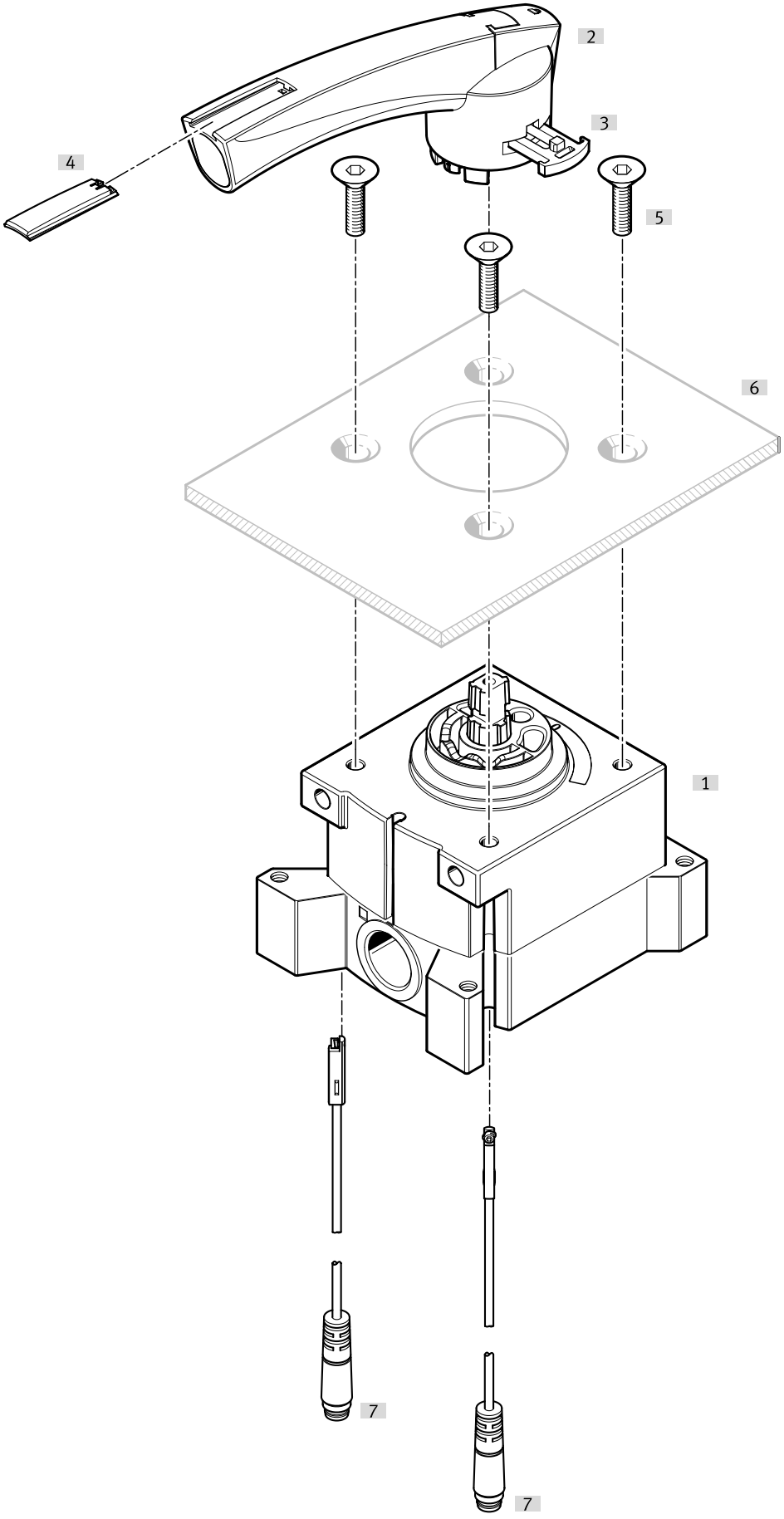

Periferiche

Accessori			→ Pagina/Internet
	Tipo/codice di ordinazione	Descrizione	
[1]	Distributore a leva VHER	Dimensioni d'allacciamento M5, G1/8, G1/4, G1/2 (attacchi pneumatici laterali)	
[2]	Leva di azionamento	Grande, polimero	
[3]	Fissaggio della leva	Grande	
[4]	Targhetta di identificazione		
[5]	Viti di fissaggio	- Per motivi costruttivi, non tutti i distributori a leva VHER possono essere avvitati ad un quadro di comando con viti di fissaggio sul lato della leva. - Non compreso nella fornitura	
[6]	Quadro di comando	Non compreso nella fornitura	
[7]	Sensore di finecorsa SME-10-KL	Non compreso nella fornitura (connessione elettrica, uscita laterale)	38
[7]	Sensore di finecorsa SME-10-SL	Non compreso nella fornitura (connessione elettrica, uscita laterale)	38

Periferiche

Panoramica delle periferiche montaggio quadro di comando, leva in polimero a destra

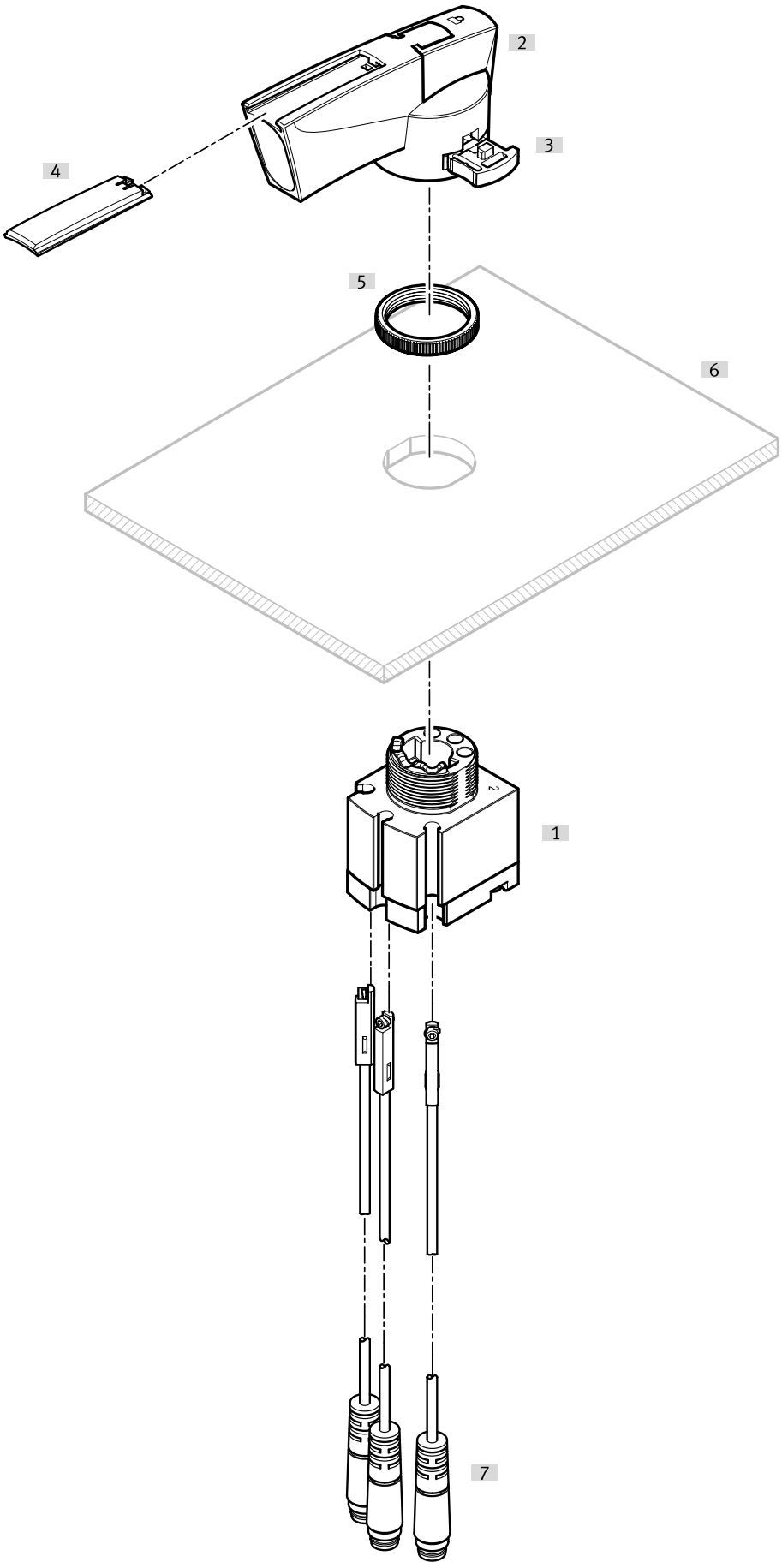

Periferiche

Accessori			→ Pagina/Internet
	Tipo/codice di ordinazione	Descrizione	
[1]	Distributore a leva VHER	Dimensioni d'allacciamento M5, G1/8, G1/4, G1/2 (attacchi pneumatici laterali)	
[2]	Leva di azionamento	Grande, polimero	
[3]	Fissaggio della leva	Grande	
[4]	Targhetta di identificazione		
[5]	Dado zigrinato		
[6]	Quadro di comando	Non compreso nella fornitura	
[7]	Sensore di finecorsa SME-10-SL	Non compreso nella fornitura (connessione elettrica, uscita laterale)	38
[7]	Sensore di finecorsa SME-10-KL	Non compreso nella fornitura (connessione elettrica, uscita laterale)	38

Periferiche

Panoramica delle periferiche valvole montate con accessori a sinistra

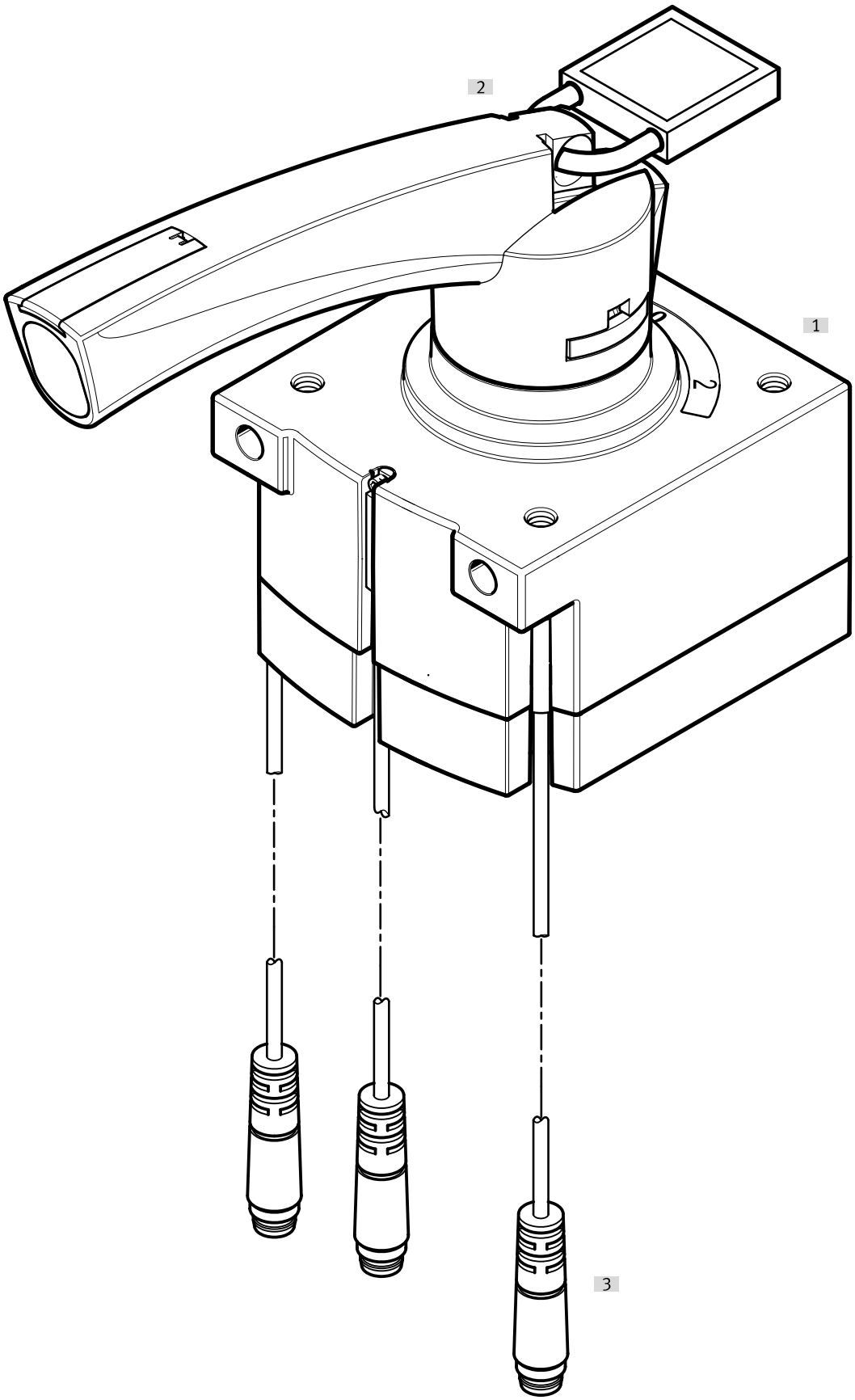

Periferiche

Accessori			→ Pagina/Internet
	Tipo/codice di ordinazione	Descrizione	
[1]	Distributore a leva VHER-P-H-...	- Dimensioni d'allacciamento M5, G1/8, G1/4, G1/2 con leva in polimero, grandi attacchi pneumatici in basso) - Per motivi costruttivi, non tutti i distributori a leva VHER possono essere avvitati ad un quadro di comando con viti di fissaggio sul lato della leva.	
[2]	Serratura	Non compreso nella fornitura	
[3]	Sensore di finecorsa SME-10-KL	Non compreso nella fornitura (connessione elettrica, uscita laterale)	38
[3]	Sensore di finecorsa SME-10-SL	Non compreso nella fornitura (connessione elettrica, uscita laterale)	38

Periferiche

Panoramica delle periferiche valvole montate con accessori a destra

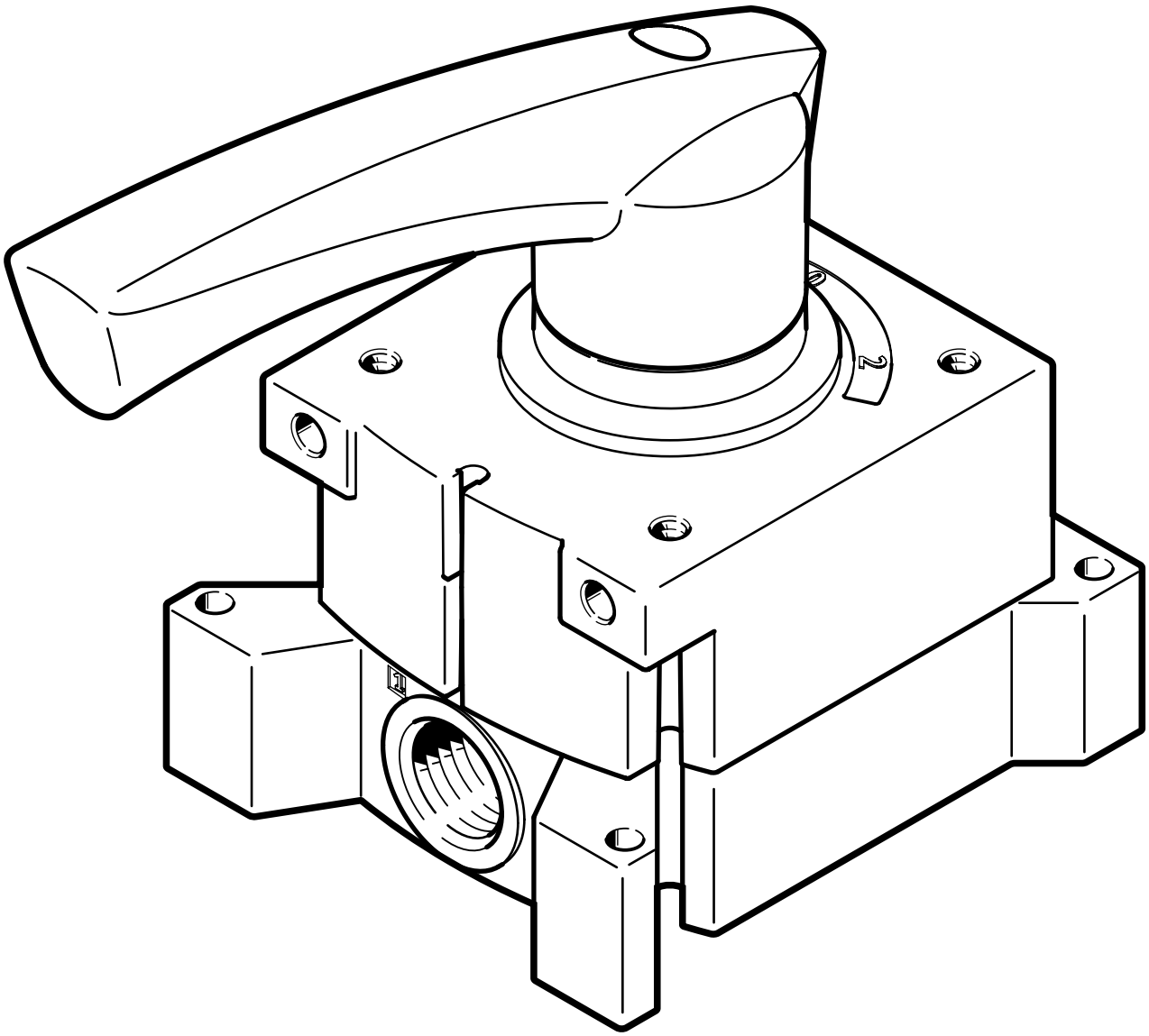

Accessori			→ Pagina/Internet
	Tipo/codice di ordinazione	Descrizione	
[1]	Distributore a leva VHER-H-...	- Dimensioni d'allacciamento M5, G1/8, G1/4, G1/2 con leva di metallo, grande (attacchi pneumatici laterali) - Per motivi costruttivi, non tutti i distributori a leva VHER possono essere avvitati ad un quadro di comando con viti di fissaggio sul lato della leva.	

Accessori

Versione leva di metallo, raccordi a innesto, attacco pneumatico inferiore, esagono esterno (versione corta)



Collegamento pneumatico, porta 1	Collegamento pneumatico, porta 2	Unità di imballaggio [unità]	Cod. prod.	Tipo
Filetto maschio G1/8	Per diametro esterno della tubazione di 4 mm	10	**186264**	**QSM-G1/8-4**
	Per diametro esterno della tubazione di 6 mm		**186265**	**QSM-G1/8-6**

Versione leva di metallo, raccordi a innesto, attacco pneumatico inferiore, esagono esterno



Collegamento pneumatico, porta 1	Collegamento pneumatico, porta 2	Cod. prod.	Tipo
Filetto maschio G1/8	Per diametro esterno della tubazione di 4 mm	**186095**	**QS-G1/8-4**
	Per diametro esterno della tubazione di 6 mm	**186096**	**QS-G1/8-6**
	Per diametro esterno della tubazione di 8 mm	**186098**	**QS-G1/8-8**
Filetto maschio G1/4	Per diametro esterno della tubazione di 6 mm	**186097**	**QS-G1/4-6**
	Per diametro esterno della tubazione di 10 mm	**186101**	**QS-G1/4-10**
Filetto maschio G1/2	Per diametro esterno tubazione di 12 mm	**186104**	**QS-G1/2-12**
	Per diametro esterno della tubazione di 16 mm	**186105**	**QS-G1/2-16**

Versione leva di metallo, raccordi a innesto, attacco pneumatico inferiore, esagono cavo (versione corta)



Collegamento pneumatico, porta 1	Collegamento pneumatico, porta 2	Unità di imballaggio [unità]	Cod. prod.	Tipo
Filetto maschio G1/8	Per diametro esterno della tubazione di 4 mm	10	**186266**	**QSM-G1/8-4-I**
	Per diametro esterno della tubazione di 6 mm		**186267**	**QSM-G1/8-6-I**

Versione leva di metallo, raccordi a innesto, attacco pneumatico inferiore, esagono cavo



Collegamento pneumatico, porta 1	Collegamento pneumatico, porta 2	Unità di imballaggio [unità]	Cod. prod.	Tipo
Filetto maschio G1/8	Per diametro esterno della tubazione di 4 mm	10	**186106**	**QS-G1/8-4-I**
	Per diametro esterno della tubazione di 6 mm		**186107**	**QS-G1/8-6-I**
	Per diametro esterno della tubazione di 8 mm		**186109**	**QS-G1/8-8-I**
Filetto maschio G1/4	Per diametro esterno della tubazione di 6 mm		**186108**	**QS-G1/4-6-I**
	Per diametro esterno della tubazione di 8 mm		**186110**	**QS-G1/4-8-I**
	Per diametro esterno della tubazione di 10 mm		**186112**	**QS-G1/4-10-I**
Filetto maschio G1/2	Per diametro esterno tubazione di 12 mm	1	**186115**	**QS-G1/2-12-I**

Accessori

Versione leva di metallo, raccordi a innesto, attacco pneumatico laterale, esagono cavo (versione corta)



Collegamento pneumatico, porta 1	Collegamento pneumatico, porta 2	Unità di imballaggio [unità]	Cod. prod.	Tipo
Filetto maschio G1/8	Per diametro esterno della tubazione di 4 mm	10	**186266**	**QSM-G1/8-4-I**
	Per diametro esterno della tubazione di 6 mm		**186267**	**QSM-G1/8-6-I**

Versione leva di metallo, raccordi a innesto, attacco pneumatico laterale, esagono cavo



Collegamento pneumatico, porta 2	Unità di imballaggio [unità]	Cod. prod.	Tipo
Per diametro esterno della tubazione di 4 mm	10	**186106**	**QS-G1/8-4-I**
Per diametro esterno della tubazione di 6 mm		**186108**	**QS-G1/4-6-I**
		186107	**QS-G1/8-6-I**
Per diametro esterno della tubazione di 8 mm		**186109**	**QS-G1/8-8-I**
		186110	**QS-G1/4-8-I**
Per diametro esterno della tubazione di 10 mm		**186112**	**QS-G1/4-10-I**
Per diametro esterno tubazione di 12 mm	1	**186115**	**QS-G1/2-12-I**

Versione leva di metallo, silenziatore, attacco pneumatico inferiore, senza corpo



Attacco pneumatico	Materiale del tappo filettato	Materiale inserto ammortizzatore	Cod. prod.	Tipo
G1/8	Terra di protezione, PP	PE	**161419**	**UC-1/8**
G1/4			**165004**	**UC-1/4**

Versione leva di metallo, silenziatore, attacco pneumatico inferiore



Attacco pneumatico	Materiale del tappo filettato	Materiale inserto ammortizzatore	Materiale corpo	Cod. prod.	Tipo
G1/8		PE		**2307**	**U-1/8**
	Alluminio		Alluminio	**6841**	**U-1/8-B**
G1/4				**2316**	**U-1/4**
	Alluminio		Alluminio	**6842**	**U-1/4-B**
G1/2				**6844**	**U-1/2-B**

Versione leva di metallo, silenziatore, attacco pneumatico laterale, senza corpo



Attacco pneumatico	Materiale del tappo filettato	Materiale inserto ammortizzatore	Cod. prod.	Tipo
G1/8	Terra di protezione, PP	PE	**161419**	**UC-1/8**
G1/4			**165004**	**UC-1/4**

Accessori

Versione leva di metallo, silenziatore, attacco pneumatico laterale



Attacco pneumatico	Materiale del tappo filettato	Materiale inserto ammortizzatore	Materiale corpo	Cod. prod.	Tipo
G1/2	Alluminio	PE	Alluminio	**6844**	**U-1/2-B**

Versione leva di metallo, sensore di finecorsa, direzione uscita attacco nel senso della lunghezza

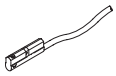

Collegamento elettrico	Lunghezza del cavo	Cod. prod.	Tipo
	0,3 m	**173212**	**SME-10-SL-LED-24**
	2,5 m	**173210**	**SME-10-KL-LED-24**

Versione leva di metallo, tappo di chiusura con anello di tenuta, esagono cavo



Collegamento pneumatico, porta 1	Unità di imballaggio [unità]	Cod. prod.	Tipo
Filetto maschio G1/8	10	**3568**	**B-1/8**
	100	**534213**	**B-1/8-100**
Filetto maschio G1/4	10	**3569**	**B-1/4**
	50	**534214**	**B-1/4-50**
Filetto maschio G1/2	10	**3571**	**B-1/2**
	20	**534216**	**B-1/2-20**

Versione leva in polimero, raccordi a innesto, attacco pneumatico inferiore, esagono cavo (versione corta)



Collegamento pneumatico, porta 1	Collegamento pneumatico, porta 2	Unità di imballaggio [unità]	Cod. prod.	Tipo
Filetto maschio M5	Per diametro esterno tubazione di 3 mm	10	**153313**	**QSM-M5-3-I**
	Per diametro esterno della tubazione di 4 mm		**153315**	**QSM-M5-4-I**
	Per diametro esterno della tubazione di 6 mm		**153317**	**QSM-M5-6-I**
Filetto maschio G1/8	Per diametro esterno della tubazione di 4 mm		**186266**	**QSM-G1/8-4-I**
	Per diametro esterno della tubazione di 6 mm		**186267**	**QSM-G1/8-6-I**

Versione leva in polimero, raccordi a innesto, attacco pneumatico laterale, esagono cavo (versione corta)



Collegamento pneumatico, porta 1	Collegamento pneumatico, porta 2	Unità di imballaggio [unità]	Cod. prod.	Tipo
Filetto maschio M5	Per diametro esterno tubazione di 3 mm	10	**153313**	**QSM-M5-3-I**
	Per diametro esterno della tubazione di 4 mm		**153315**	**QSM-M5-4-I**
Filetto maschio G1/8			**186266**	**QSM-G1/8-4-I**
	Per diametro esterno della tubazione di 6 mm		**186267**	**QSM-G1/8-6-I**

Accessori

Versione leva in polimero, raccordi a innesto, attacco pneumatico inferiore, esagono cavo



Collegamento pneumatico, porta 1	Collegamento pneumatico, porta 2	Unità di imballaggio [unità]	Cod. prod.	Tipo
Filetto maschio G1/8	Per diametro esterno della tubazione di 4 mm	10	**186106**	**QS-G1/8-4-I**
	Per diametro esterno della tubazione di 6 mm		**186107**	**QS-G1/8-6-I**
	Per diametro esterno della tubazione di 8 mm		**186109**	**QS-G1/8-8-I**
Filetto maschio G1/4	Per diametro esterno della tubazione di 6 mm		**186108**	**QS-G1/4-6-I**
	Per diametro esterno della tubazione di 8 mm		**186110**	**QS-G1/4-8-I**
	Per diametro esterno della tubazione di 10 mm		**186112**	**QS-G1/4-10-I**
Filetto maschio G1/2	Per diametro esterno tubazione di 12 mm	1	**186115**	**QS-G1/2-12-I**

Versione leva in polimero, raccordi a innesto, attacco pneumatico laterale, esagono cavo



Collegamento pneumatico, porta 1	Collegamento pneumatico, porta 2	Unità di imballaggio [unità]	Cod. prod.	Tipo
Filetto maschio G1/8	Per diametro esterno della tubazione di 4 mm	10	**186106**	**QS-G1/8-4-I**
	Per diametro esterno della tubazione di 6 mm		**186107**	**QS-G1/8-6-I**
	Per diametro esterno della tubazione di 8 mm		**186109**	**QS-G1/8-8-I**
Filetto maschio G1/4	Per diametro esterno della tubazione di 6 mm		**186108**	**QS-G1/4-6-I**
	Per diametro esterno della tubazione di 8 mm		**186110**	**QS-G1/4-8-I**
	Per diametro esterno della tubazione di 10 mm		**186112**	**QS-G1/4-10-I**
Filetto maschio G1/2	Per diametro esterno tubazione di 12 mm	1	**186115**	**QS-G1/2-12-I**

Versione leva in polimero, raccordi a innesto, attacco pneumatico inferiore, esagono esterno (versione corta)



Collegamento pneumatico, porta 1	Collegamento pneumatico, porta 2	Unità di imballaggio [unità]	Cod. prod.	Tipo
Filetto maschio M5	Per diametro esterno tubazione di 3 mm	10	**153302**	**QSM-M5-3**
	Per diametro esterno della tubazione di 4 mm		**153304**	**QSM-M5-4**
	Per diametro esterno della tubazione di 6 mm		**153306**	**QSM-M5-6**
Filetto maschio G1/8	Per diametro esterno della tubazione di 4 mm		**186264**	**QSM-G1/8-4**
	Per diametro esterno della tubazione di 6 mm		**186265**	**QSM-G1/8-6**

Accessori

Versione leva in polimero, raccordi a innesto, attacco pneumatico inferiore, esagono esterno



Collegamento pneumatico, porta 1	Collegamento pneumatico, porta 2	Unità di imballaggio [unità]	Cod. prod.	Tipo
Filetto maschio G1/8	Per diametro esterno della tubazione di 4 mm	10	**186095**	**QS-G1/8-4**
	Per diametro esterno della tubazione di 6 mm		**186096**	**QS-G1/8-6**
	Per diametro esterno della tubazione di 8 mm		**186098**	**QS-G1/8-8**
Filetto maschio G1/4	Per diametro esterno della tubazione di 6 mm		**186097**	**QS-G1/4-6**
	Per diametro esterno della tubazione di 10 mm		**186101**	**QS-G1/4-10**
Filetto maschio G1/2	Per diametro esterno tubazione di 12 mm	1	**186104**	**QS-G1/2-12**
	Per diametro esterno della tubazione di 16 mm		**186105**	**QS-G1/2-16**

Versione leva in polimero, silenziatore, attacco pneumatico inferiore, senza corpo



Attacco pneumatico	Materiale del tappo filettato	Materiale inserto ammortizzatore	Cod. prod.	Tipo
M5	PA, rinforzato, Terra di protezione	PE	**165003**	**UC-M5**
G1/8	Terra di protezione, PP		**161419**	**UC-1/8**
G1/4			**165004**	**UC-1/4**

Versione leva in polimero, silenziatore, attacco pneumatico inferiore



Attacco pneumatico	Materiale del tappo filettato	Materiale inserto ammortizzatore	Materiale corpo	Cod. prod.	Tipo
G1/8		PE		**2307**	**U-1/8**
	Alluminio		Alluminio	**6841**	**U-1/8-B**
G1/4				**2316**	**U-1/4**
	Alluminio		Alluminio	**6842**	**U-1/4-B**
G1/2				**6844**	**U-1/2-B**

Versione leva in polimero, silenziatore, attacco pneumatico laterale, senza corpo



Attacco pneumatico	Materiale del tappo filettato	Materiale inserto ammortizzatore	Cod. prod.	Tipo
M5	PA, rinforzato, Terra di protezione	PE	**165003**	**UC-M5**
G1/8	Terra di protezione, PP		**161419**	**UC-1/8**
G1/4			**165004**	**UC-1/4**

Accessori

Versione leva in polimero, silenziatore, attacco pneumatico laterale



Attacco pneumatico	Materiale del tappo filettato	Materiale inserto ammortizzatore	Cod. prod.	Tipo
G1/2	Alluminio	PE	**6844**	**U-1/2-B**

Versione leva in polimero, tappo di chiusura con anello di tenuta, esagono cavo



Collegamento pneumatico, porta 1	Unità di imballaggio [unità]	Cod. prod.	Tipo
Filetto maschio G1/8	10	**3568**	**B-1/8**
	100	**534213**	**B-1/8-100**
Filetto maschio G1/4	10	**3569**	**B-1/4**
	50	**534214**	**B-1/4-50**
Filetto maschio G1/2	10	**3571**	**B-1/2**
	20	**534216**	**B-1/2-20**

Versione leva in polimero, tappo di chiusura con anello di tenuta, esagono esterno



Collegamento pneumatico, porta 1	Unità di imballaggio [unità]	Cod. prod.	Tipo
Filetto maschio M5	10	**3843**	**B-M5**
	100	**534212**	**B-M5-100**

Versione leva in polimero, sensore di finecorsa, direzione uscita attacco nel senso della lunghezza

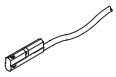

Collegamento elettrico	Lunghezza del cavo	Cod. prod.	Tipo
	0,3 m	**173212**	**SME-10-SL-LED-24**
	2,5 m	**173210**	**SME-10-KL-LED-24**