ハンドレバーバルブ, メートル VHER

FESTO



特性

概要

高性能:
- 流量 170～3800 L/min

可変:
- 接続ポート M5、G1/8、G1/4、G1/2
- 3/3-ウェイバルブ; 操作スライダVHERは、接続ポート2を閉じることで3/3-ウェイバルブとして使用することができます

実践重視:
- これらのバルブで単動シリンダ(3ポート3ポジションバルブ)または複動シリンダをストローク範囲内で停止させることができます。
- クローズドセンタでは力が均衡するまで駆動部のピストンが動きます。
- エキゾーストセンタではピストンを手動で動かすことができます。その際には摩擦力のみを克服する必要があります。
- 中立位置で通気させる場合、接続ポート2と4に同じ圧力がかかります。ピストンは(同じ面積の場合)動きません。

異なる圧力での動作(真空動作)
- VHER-B43-バルブでは、流れの方向が明確に定義されており、逆転させることはできません。真空は接続ポート3にのみ接続する必要があり、これにより流れ方向が維持されます。接続ポート3での真空運転: -0.95 ～ 0 bar
- 真空モードではバルブの機能が排気(VHER-_-B43E-_)から換気(VHER-_-B43U-_)に、またはその逆に変化します。
- 注記:真空モード時、バルブの上流にフィルタを取り付ける必要があります。これにより吸い込まれた異物がバルブ内に侵入するのを防ぎます(コネクタ付真空パットの操作時など)。
- 情報: 接続ポート 1 には真空を接続してはいけません。

複数圧力
- VHER-B43-バルブは2圧動作に適しています。設計上、圧縮空気は接続ポート1および3にのみ供給されるべきです。
- 情報: 二重圧運転の場合、より高い圧力は常に接続ポート1に接続されている必要があります。

バルブ機能

[B43U] 4ポート3ポジションバルブ, ロック, エキゾーストセンタ

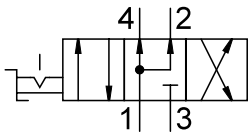

[B43C] 4ポート3ポジションバルブ, ロック, ノーマルクローズ

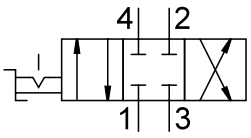

[B43E] 4ポート3ポジションバルブ, ロック式, エキゾーストセンタ

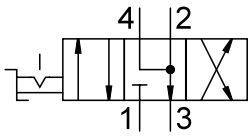

型式コード

001	シリーズ	
VHER	ノッチ付ハンドレバーバルブ	

002	仕様 製品	
	標準	
P	ポリマー主体	

003	操作方法	
H	ハンドレバー、上	

004	バルブ機能	
B43C	4ポート3ポジションバルブ, ロック, ノーマルクローズ	
B43E	4ポート3ポジションバルブ, ロック式, エキゾーストセンタ	
B43U	4ポート3ポジションバルブ, ロック, エキゾーストセンタ	

005	流れ方向	
	標準	

006	接続方向	
	前および後	
B	下	

007	エア接続	
G18	G1/8	
G14	G1/4	
G12	G1/2	
M5	M5	

データシート

基本データ:メタルレバー G1/2仕様		
標準公称流量(DIN 1343)	3,200 L/min	3,800 L/min
バルブ機能	4/3 加圧, 4/3 排気済み, 4/3 クローズ	
構造	回転ゲートバルブ	
シーリング原理	ハード	
取付方法	オプション:, フロントパネル取付, 取付穴付	
制御方法	ダイレクト	
操作方法	手動	
作動ヒューズ	–	
スイッチ位置指示器	アクセサリ付	
取付位置	–	
流れ方向	反転負荷	
重複なし	はい	
排気機能	スロットル調整可	
呼び径	12 mm	
操作トルク	5 Nm	

基本データ:メタルレバー G1/4仕様		
標準公称流量(DIN 1343)	1,150 L/min	1,500 L/min
バルブ機能	4/3 加圧, 4/3 排気済み, 4/3 クローズ	
構造	回転ゲートバルブ	
シーリング原理	ハード	
取付方法	オプション:, フロントパネル取付, 取付穴付	
制御方法	ダイレクト	
操作方法	手動	
作動ヒューズ	–	
スイッチ位置指示器	アクセサリ付	
取付位置	–	
流れ方向	反転負荷	
重複なし	はい	
排気機能	スロットル調整可	
呼び径	8 mm	
操作トルク	2 Nm	

基本データ:メタルレバー G1/8仕様		
標準公称流量(DIN 1343)	600 L/min	800 L/min
バルブ機能	4/3 加圧, 4/3 排気済み, 4/3 クローズ	
構造	回転ゲートバルブ	
シーリング原理	ハード	
取付方法	オプション:, フロントパネル取付, 取付穴付	
制御方法	ダイレクト	
操作方法	手動	
作動ヒューズ	–	
スイッチ位置指示器	アクセサリ付	
取付位置	–	
流れ方向	反転負荷	
重複なし	はい	
排気機能	スロットル調整可	
呼び径	6 mm	
操作トルク	0.9 Nm	

データシート

基本データ:ポリマーレバー M5仕様		
標準公称流量(DIN 1343)	170 L/min	260 L/min
バルブ機能	4/3 加圧, 4/3 排気済み, 4/3 クローズ	
構造	回転ゲートバルブ	
シーリング原理	ハード	
取付方法	オプション:, フロントパネル取付, 取付穴付	
制御方法	ダイレクト	
操作方法	手動	
作動ヒューズ	アクセサリでロック可能	
スイッチ位置指示器	アクセサリ付	
取付位置	–	
流れ方向	反転負荷	
重複なし	はい	
排気機能	スロットル調整可	
呼び径	4 mm	
操作トルク	0.5 Nm	

基本データ:ポリマーレバー G1/2仕様		
標準公称流量(DIN 1343)	3,200 L/min	3,800 L/min
バルブ機能	4/3 加圧, 4/3 排気済み, 4/3 クローズ	
構造	回転ゲートバルブ	
シーリング原理	ハード	
取付方法	オプション:, フロントパネル取付, 取付穴付	
制御方法	ダイレクト	
操作方法	手動	
作動ヒューズ	アクセサリでロック可能	
スイッチ位置指示器	アクセサリ付	
取付位置	–	
流れ方向	反転負荷	
重複なし	はい	
排気機能	スロットル調整可	
呼び径	12 mm	
操作トルク	5 Nm	

基本データ:ポリマーレバー G1/4仕様		
標準公称流量(DIN 1343)	1,150 L/min	1,500 L/min
バルブ機能	4/3 加圧, 4/3 排気済み, 4/3 クローズ	
構造	回転ゲートバルブ	
シーリング原理	ハード	
取付方法	オプション:, フロントパネル取付, 取付穴付	
制御方法	ダイレクト	
操作方法	手動	
作動ヒューズ	アクセサリでロック可能	
スイッチ位置指示器	アクセサリ付	
取付位置	–	
流れ方向	反転負荷	
重複なし	はい	
排気機能	スロットル調整可	
呼び径	8 mm	
操作トルク	2 Nm	

データシート

基本データ:ポリマーレバー G1/8仕様		
標準公称流量(DIN 1343)	600 L/min	800 L/min
バルブ機能	4/3 加圧, 4/3 排気済み, 4/3 クローズ	
構造	回転ゲートバルブ	
シーリング原理	ハード	
取付方法	オプション:, フロントパネル取付, 取付穴付	
制御方法	ダイレクト	
操作方法	手動	
作動ヒューズ	アクセサリでロック可能	
スイッチ位置指示器	アクセサリ付	
取付位置	–	
流れ方向	反転負荷	
重複なし	はい	
排気機能	スロットル調整可	
呼び径	6 mm	
操作トルク	0.9 Nm	

動作条件および環境条件:メタルレバー仕様	
作動流体	ISO 8573-1:2010 [7:4:4]準拠の圧縮空気
使用流体/制御流体の情報	潤滑運転可(潤滑運転の場合は常に潤滑が必要)
作動圧力	0 ... 10 bar
周囲温度	-20 ... 80°C
流体温度	-20 ... 80°C
耐食性クラス KBK[1)]	2 - 適度な耐食性

1) 耐腐食性クラス2(Festo規格940 070):中程度の腐食ストレスを受ける部品, クーラントや潤滑油など周囲の工業用雰囲気や媒体と直接接触する、主に表面装飾が要求される外見上の部品

動作条件および環境条件:ポリマーレバー仕様	
作動流体	ISO 8573-1:2010 [7:4:4]準拠の圧縮空気
使用流体/制御流体の情報	潤滑運転可(潤滑運転の場合は常に潤滑が必要)
作動圧力	0 ... 10 bar
周囲温度	-20 ... 80°C
流体温度	-20 ... 80°C
耐食性クラス KBK[1)]	2 - 適度な耐食性

1) 耐腐食性クラス2(Festo規格940 070):中程度の腐食ストレスを受ける部品, クーラントや潤滑油など周囲の工業用雰囲気や媒体と直接接触する、主に表面装飾が要求される外見上の部品

材質:メタルレバー仕様	
材質 ハウジング	アルミダイキャスト
材質:レバー	アルミダイキャスト
材質 シール	NBR
マテリアルに関する注意事項	RoHS対応

材質:ポリマーレバー仕様	
材質 ハウジング	アルミダイキャスト, PA
材質:レバー	PA
材質 シール	NBR
マテリアルに関する注意事項	RoHS対応

寸法

寸法 – メタルレバータイプ, エア接続ポートG1/8, 側面

CADデータのダウンロード www.festo.com

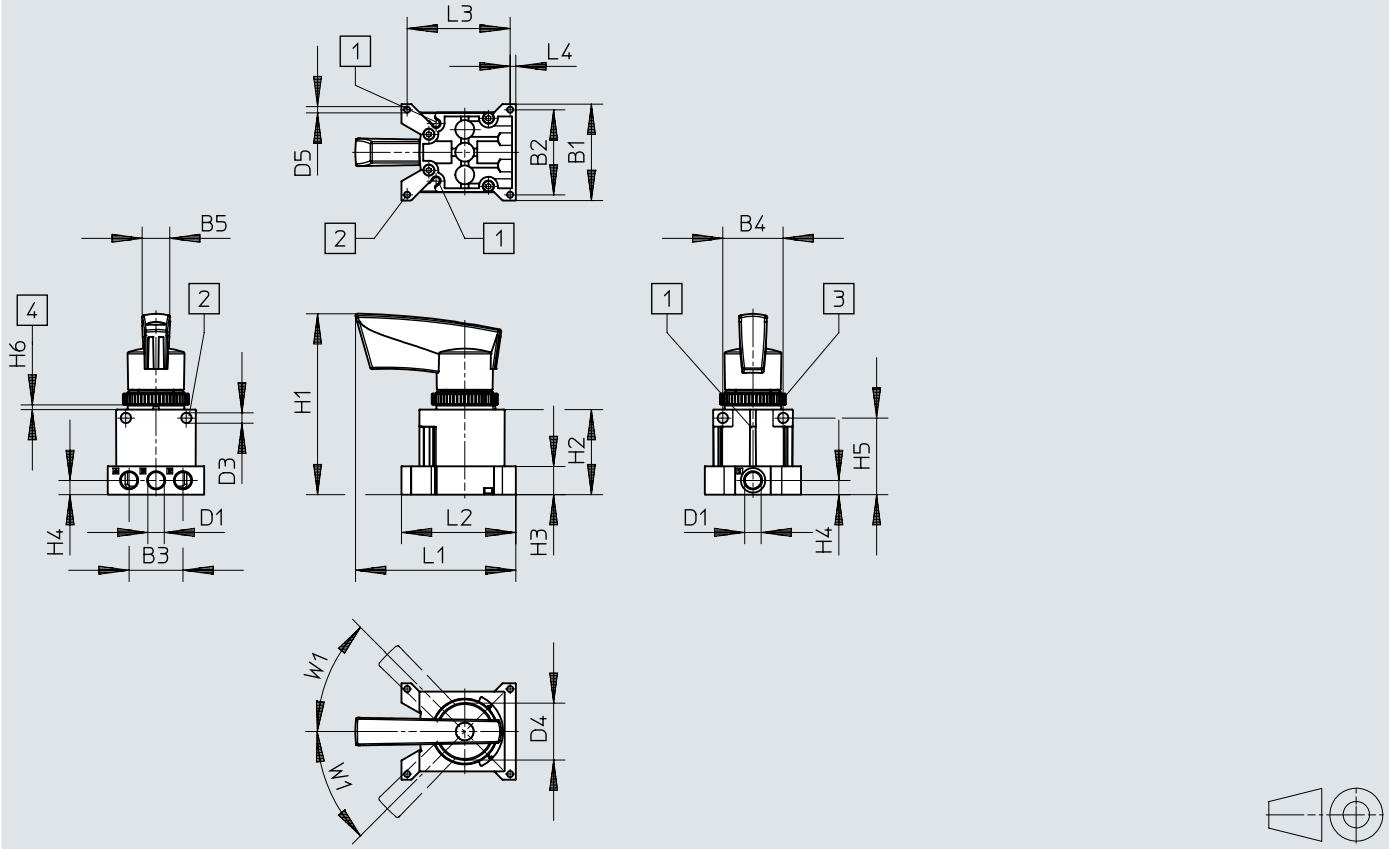

[1] 近接センサ SM_-10_用溝
[2] 取付穴
[3] ローレットナット M30
[4] 操作パネル/パネル

	B1	B2	B3	B4	B5	D1	D3 ø	D4 ø	D5 ø
VHER-H-B43...-G18	51	45	28,5	32	14,6	G1/8	5,5	30,2	3,3

	H1	H2	H3	H4	H5	H6		L1	L2	L3	L4	W1
						min.	max.					
VHER-H-B43...-G18	95,6	45	15	7,5	40,5	2	4	84,9	60,5	54,5	3	45°

寸法

寸法 – メタルレバータイプ, エア接続ポートG1/8, 底面

CADデータのダウンロード www.festo.com

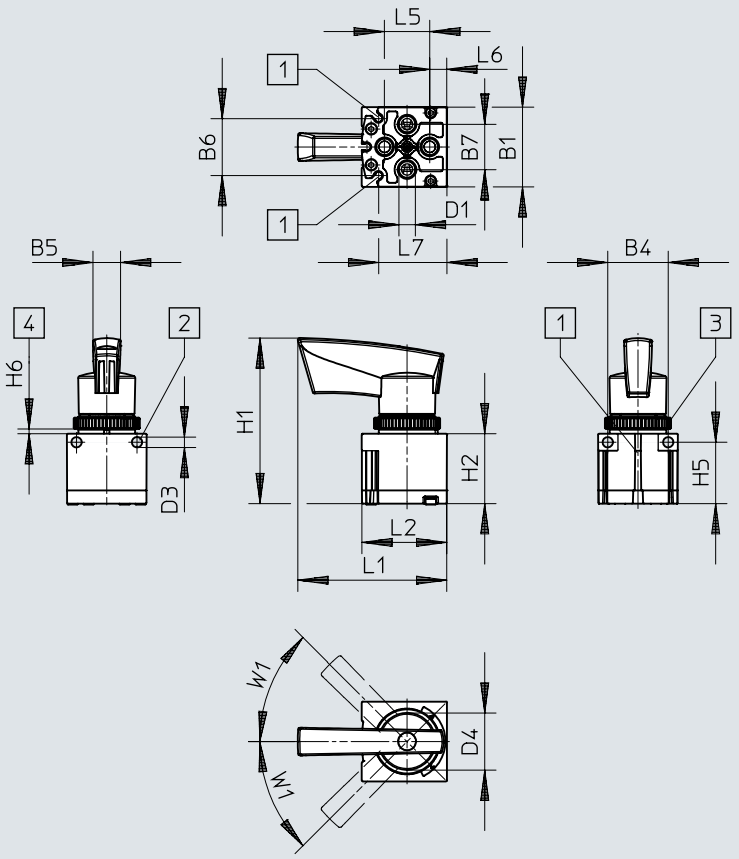

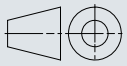

[1] 近接センサ SM_-10_用溝
[2] 取付穴
[3] ローレットナット M30
[4] 操作パネル/パネル

	B1	B4	B5	B6	B7	D1	D3 ø	D4 ø
VHER-H-B43...-B-G18	42,2	32	14,6	30,4	24	G1/8	5,5	30,2

	H1	H2	H5	H6		L1	L2	L5	L6	L7	W1
				min.	max.						
VHER-H-B43...-B-G18	87,6	37	32,5	2	4	78,6	44,9	24	9	36,2	45°

寸法

寸法 – メタルレバータイプ, エア接続ポートG1/4, 側面

CADデータのダウンロード www.festo.com

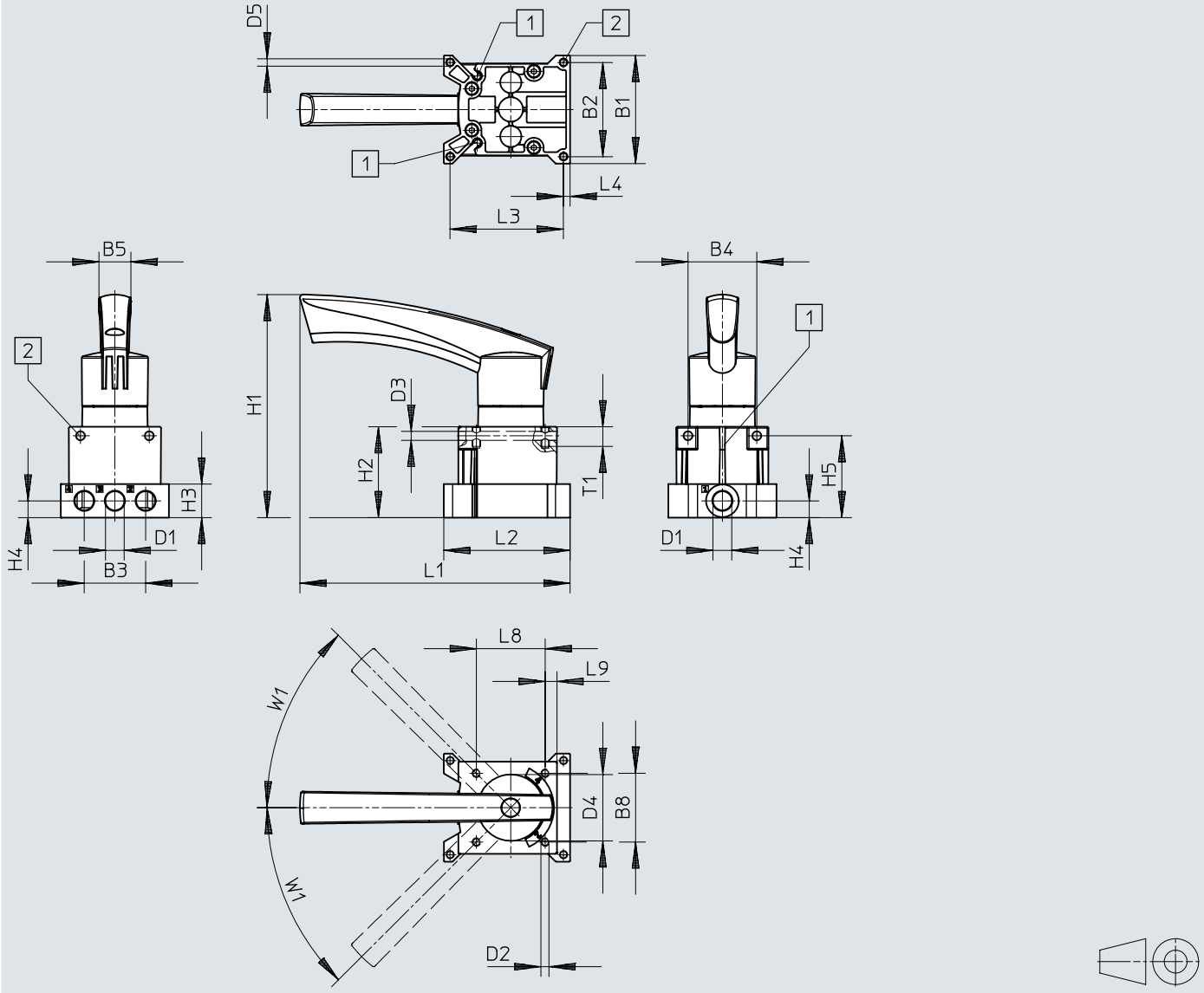

[1] 近接センサ SM_-10_用溝
[2] 取付穴

	B1	B2	B3	B4	B5	B8	D1	D2	D3 ø	D4 ø	D5 ø
VHER-H-B43...-G14	66	57,5	37,5	42	19,5	42	G1/4	M5	5,5	40,5	4,5

	H1	H2	H3	H4	H5	L1	L2	L3	L4	L8	L9	T1	W1
VHER-H-B43...-G14	136,3	55,5	20,5	10,3	50	164,8	77	69,2	4	42	7,2	12	45°

寸法

寸法 – メタルレバータイプ, エア接続ポートG1/4, 底面

CADデータのダウンロード www.festo.com

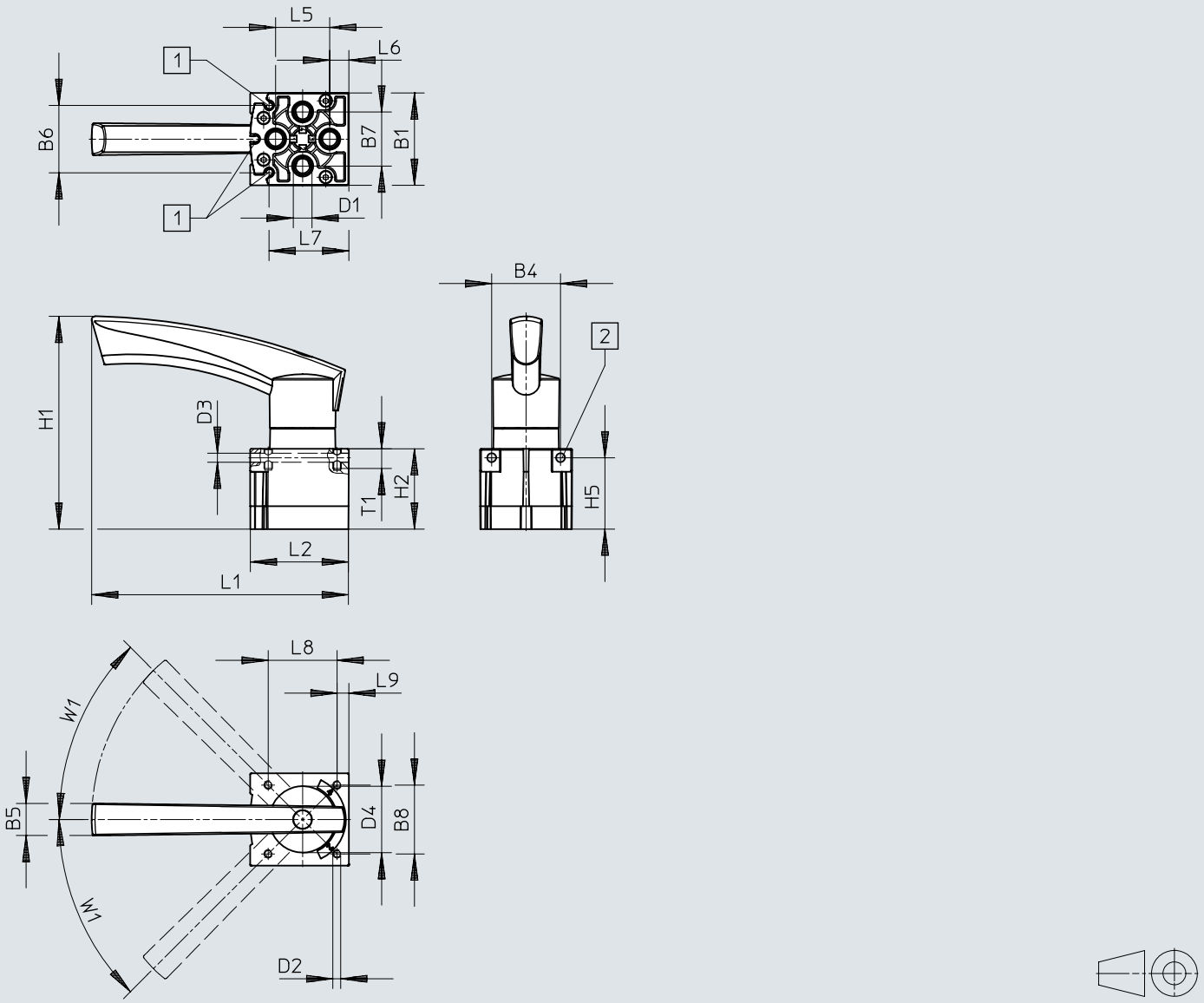

[1] 近接センサ SM_-10_用溝
[2] 取付穴

	B1	B4	B5	B6	B7	B8	D1	D2	D3 ø	D4 ø
VHER-H-B43...-B-G14	56,3	42	19,5	40,4	33	42	G1/4	M5	5,5	40,5

	H1	H2	H5	L1	L2	L5	L6	L7	L8	T1	W1
VHER-H-B43...-B-G14	129,8	49	43,5	156,6	59,8	33	11	48,2	42	12	45°

寸法

寸法 – メタルレバータイプ, エア接続ポートG1/2, 側面

CADデータのダウンロード www.festo.com

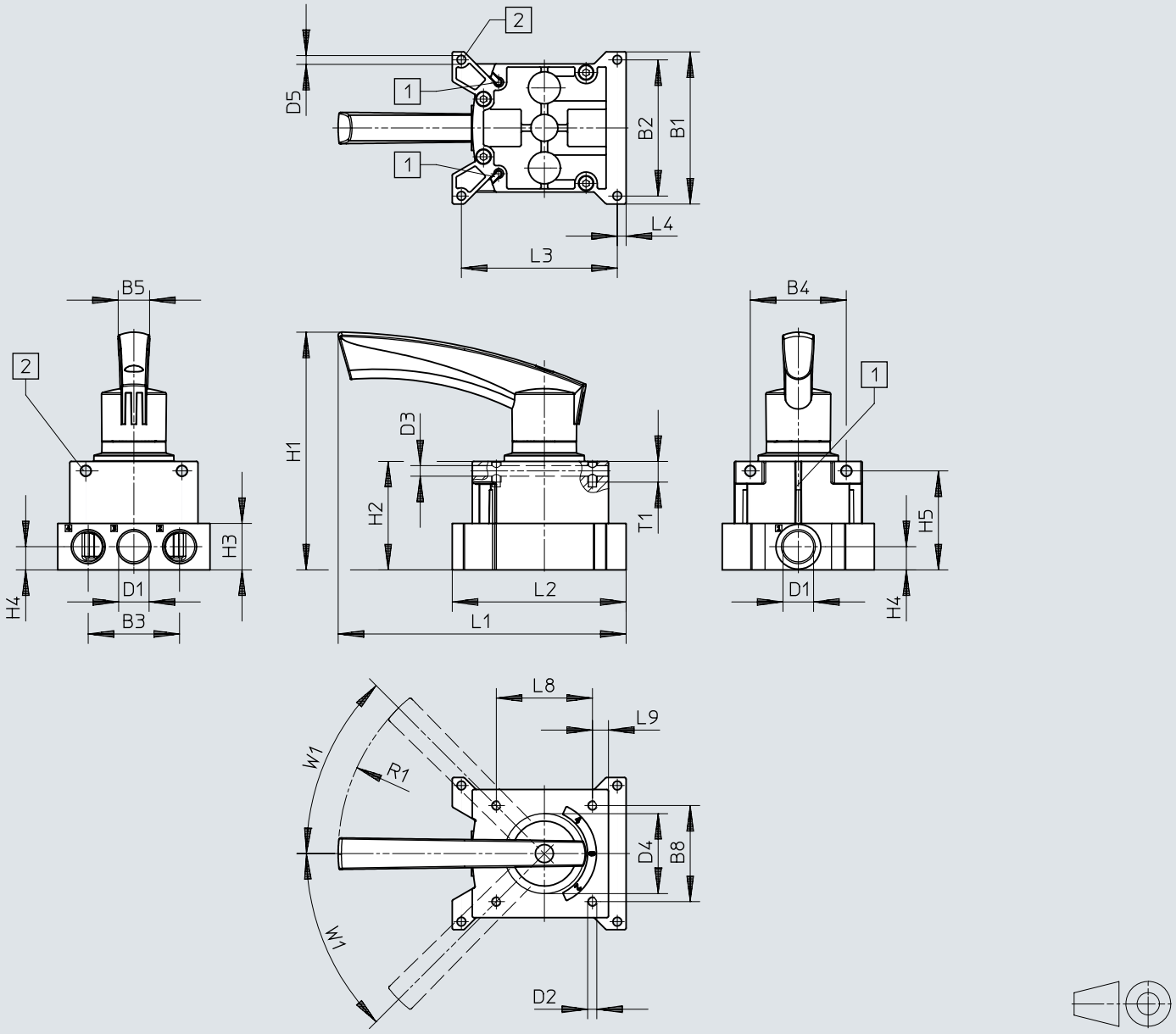

[1] 近接センサ SM_-10_用溝
[2] 取付穴

	B1	B2	B3	B4	B5	B8	D1	D2	D3 ø	D4 ø	D5 ø
VHER-H-B43-...-G12	95	85	57	60	19,5	60	G1/2	M5	6,6	51	5,5

	H1	H2	H3	H4	H5	L1	L2	L3	L4	L8	L9	R1	T1	W1
VHER-H-B43-...-G12	149	68	29	14,5	61,8	180	108,8	97,3	5,5	60	10	128	13	45°

寸法

寸法 – メタルレバータイプ, エア接続ポートG1/2, 底面

CADデータのダウンロード www.festo.com

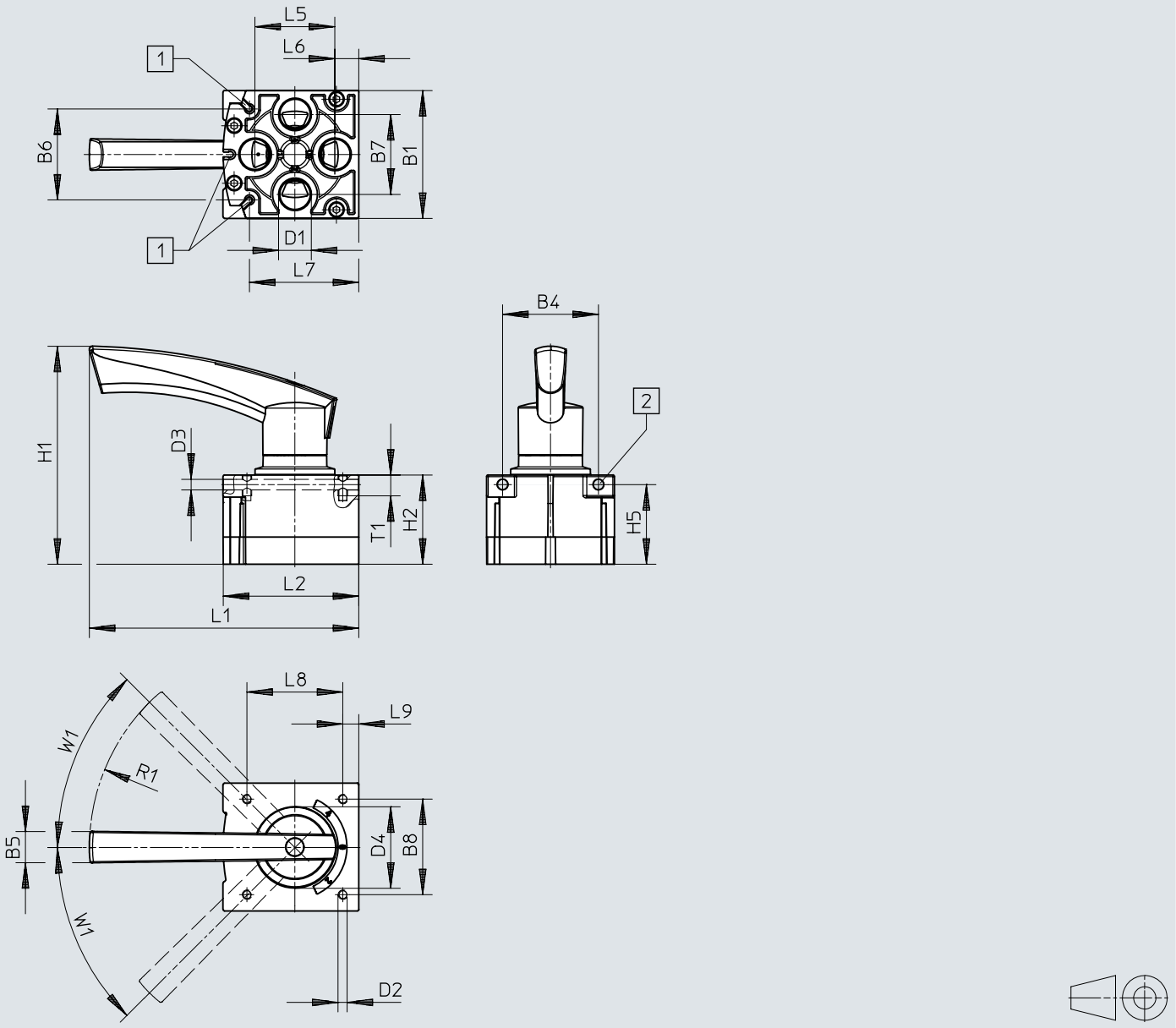

[1] 近接センサ SM_-10_用溝
[2] 取付穴

	B1	B4	B5	B6	B7	B8	D1	D2	D3 ø	D4 ø
VHER-H-B43-...-B-G12	80	60	19,5	56,9	50	60	G1/2	M5	6,6	51

	H1	H2	H5	L1	L2	L5	L6	L7	L8	L9	R1	T1	W1
VHER-H-B43-...-B-G12	136,5	55,8	49,8	168,8	84,8	50	15	68,5	60	10	128	13	45°

寸法

寸法 – ポリマーレバータイプ, エア接続ポートM5, 側面

CADデータのダウンロード www.festo.com

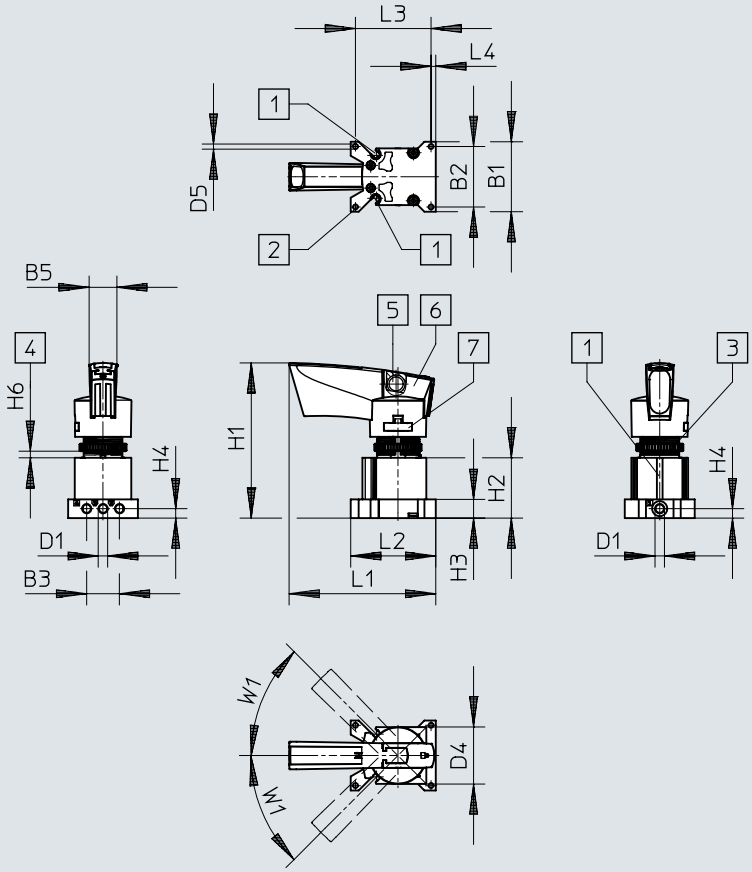

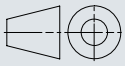

[1] 近接センサ SM_-10_用溝
[2] 取付穴
[3] ローレットナット M22
[4] 操作パネル/パネル
[5] ロック用ホール Ø7.5mm
[6] ロックノブ ロック可能
[7] レバーアタッチメント 着脱式

	B1	B2	B3	B5	D1	D4 Ø	D5 Ø
VHER-P-H-B43...-M5	37	32	17,4	14,6	M5	30,2	2,7

	H1	H2	H3	H4	H6		L1	L2	L3	L4	W1
					min.	max.					
VHER-P-H-B43...-M5	82,1	32	10	5	1,5	5,5	77,6	45	40	2,5	45°

寸法

寸法 – ポリマーレバータイプ, エア接続ポートM5, 底面

CADデータのダウンロード www.festo.com

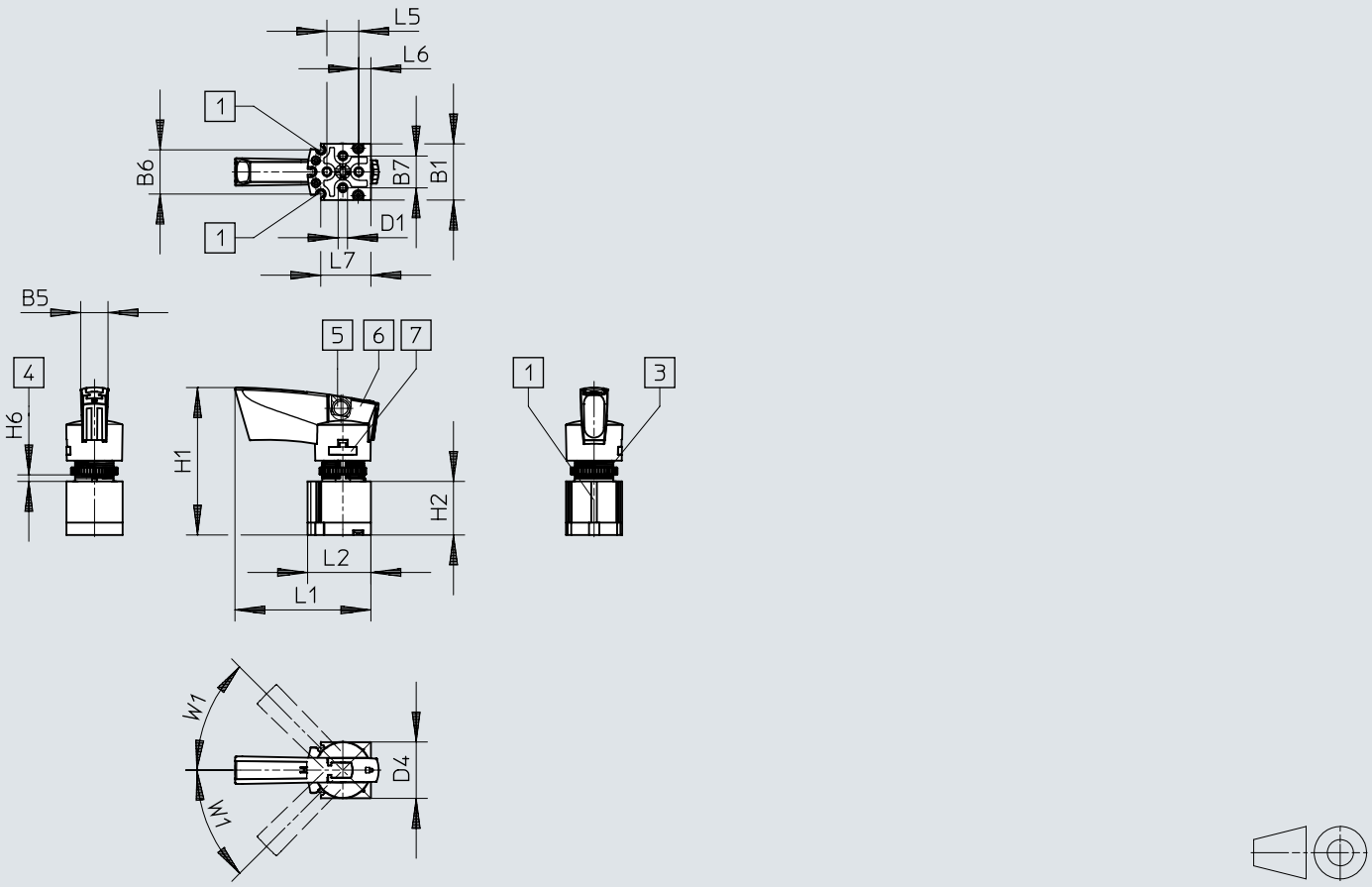

[1] 近接センサ SM_-10_用溝
[3] ローレットナット M22
[4] 操作パネル/パネル
[5] ロック用ホール Ø7.5mm
[6] ロックノブ ロック可能
[7] レバーアタッチメント 着脱式

	B1	B5	B6	B7	D1	D4 Ø
VHER-P-H-B43...-M5	30	14,6	23,7	17	M5	30,2

	H1	H2	H6		L1	L2	L5	L6	L7	W1
			min.	max.						
VHER-P-H-B43...-M5	78,7	28,6	1,5	5,5	72,6	33,8	17	6,5	26,8	45°

寸法

寸法 – ポリマーレバータイプ, エア接続ポートG1/8, 側面

CADデータのダウンロード www.festo.com

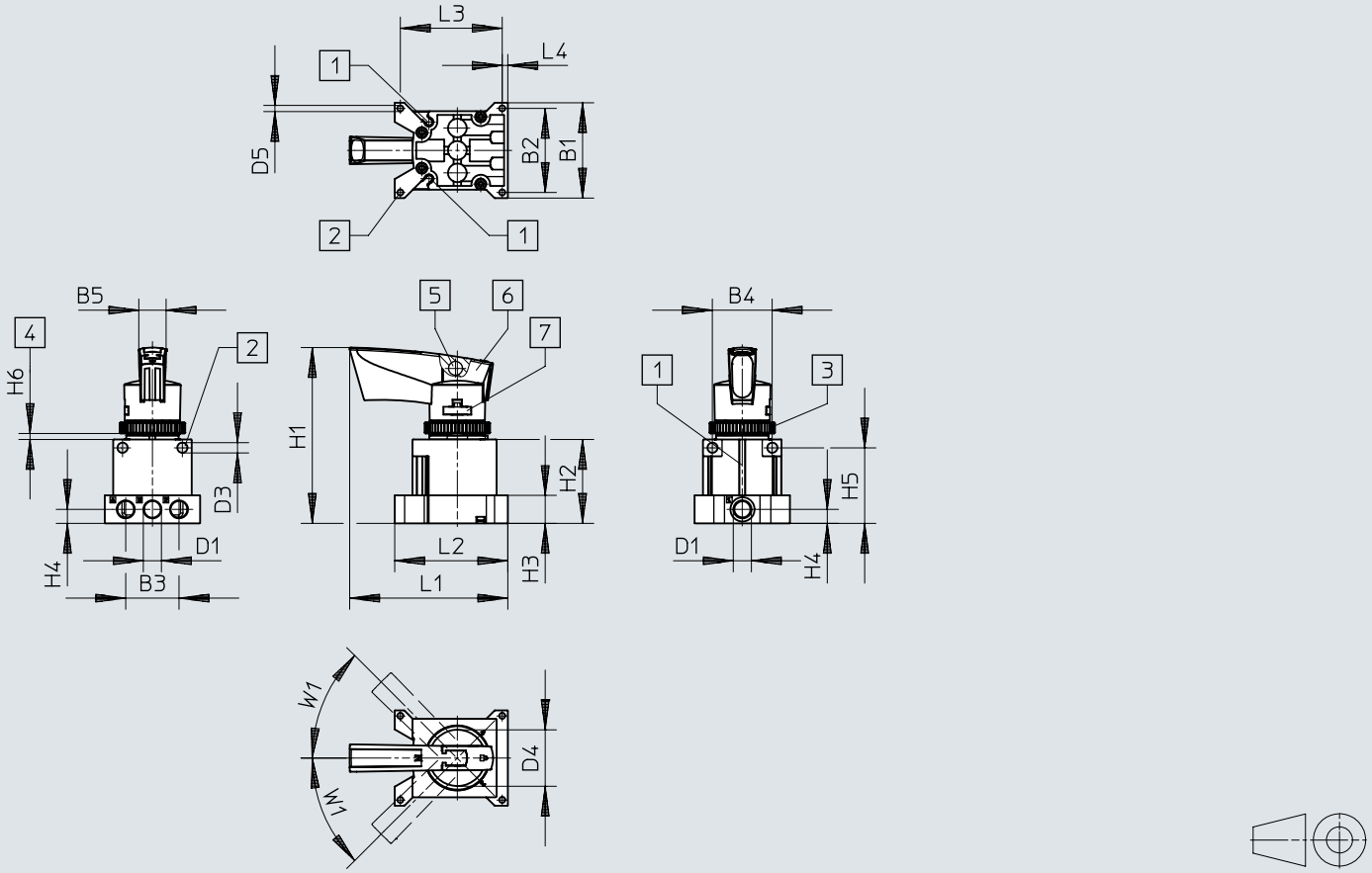

[1] 近接センサ SM_-10_用溝
[2] 取付穴
[3] ローレットナット M30
[4] 操作パネル/パネル
[5] ロック用ホール Ø7.5mm
[6] ロックノブ ロック可能
[7] レバーアタッチメント 着脱式

	B1	B2	B3	B4	B5	D1	D3 ø	D4 ø	D5 ø
VHER-P-H-B43...-G18	51	45	28,5	32	14,6	G1/8	5,5	30,2	3,3

	H1	H2	H3	H4	H5	H6		L1	L2	L3	L4	W1
						min.	max.					
VHER-P-H-B43...-G18	94	45	15	7,5	40,5	2	4	84,6	60,5	54,5	3	45°

寸法

寸法 – ポリマーレバータイプ, エア接続ポートG1/8, 底面

CADデータのダウンロード www.festo.com

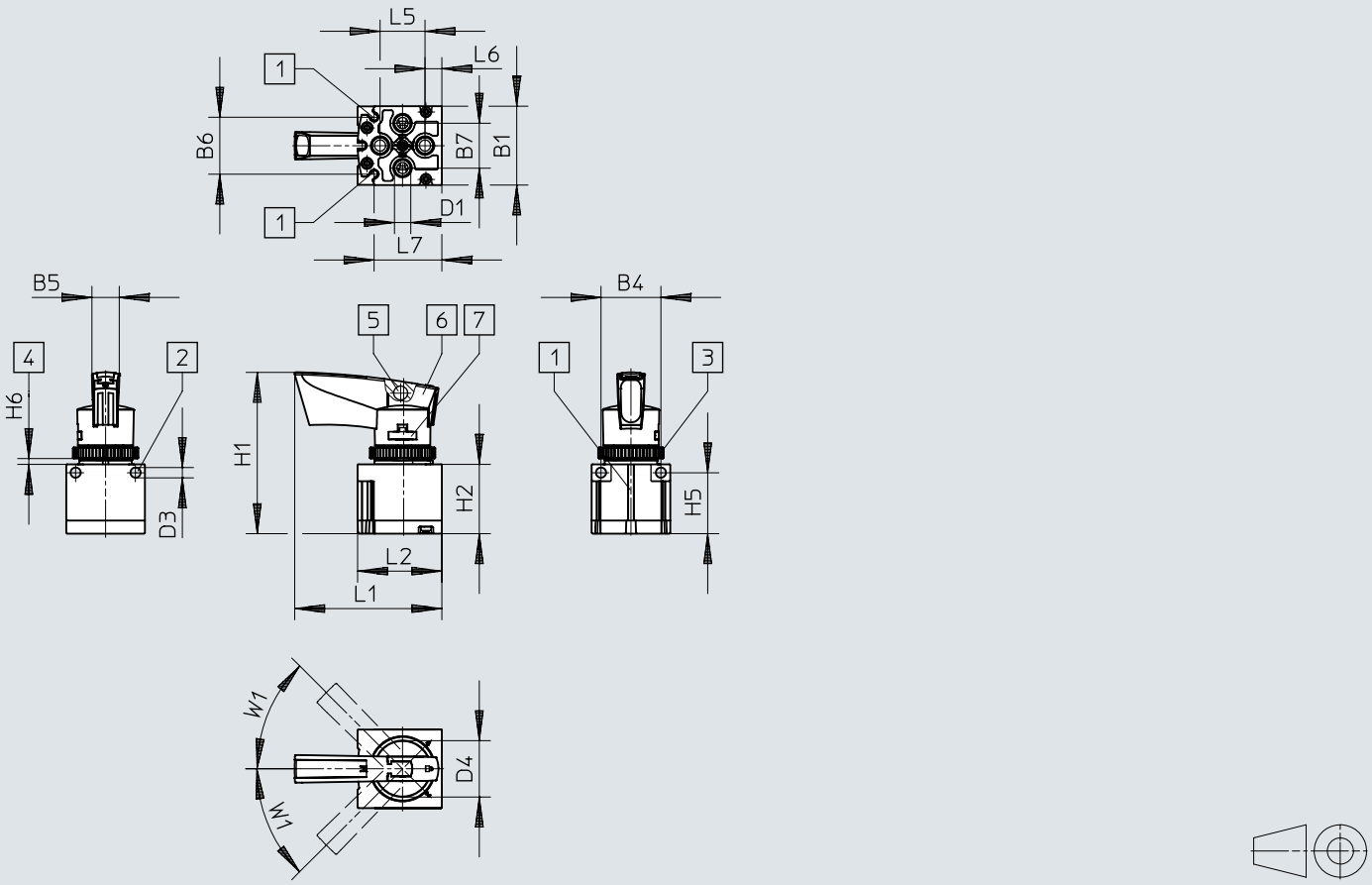

[1] 近接センサ SM_-10_用溝
[2] 取付穴
[3] ローレットナット M30
[4] 操作パネル/パネル
[5] ロック用ホール Ø7.5mm
[6] ロックノブ ロック可能
[7] レバーアタッチメント 着脱式

	B1	B4	B5	B6	B7	D1	D3 Ø	D4 Ø
VHER-P-H-B43...-B-G18	42	32	14,6	30,4	24	G1/8	5,5	30,2

	H1	H2	H5	H6		L1	L2	L5	L6	L7	W1
				min.	max.						
VHER-P-H-B43...-B-G18	86	37	32,5	2	4	78,6	45	24	9	36,2	45°

寸法

寸法 – ポリマーレバータイプ, エア接続ポートG1/4, 側面

CADデータのダウンロード www.festo.com

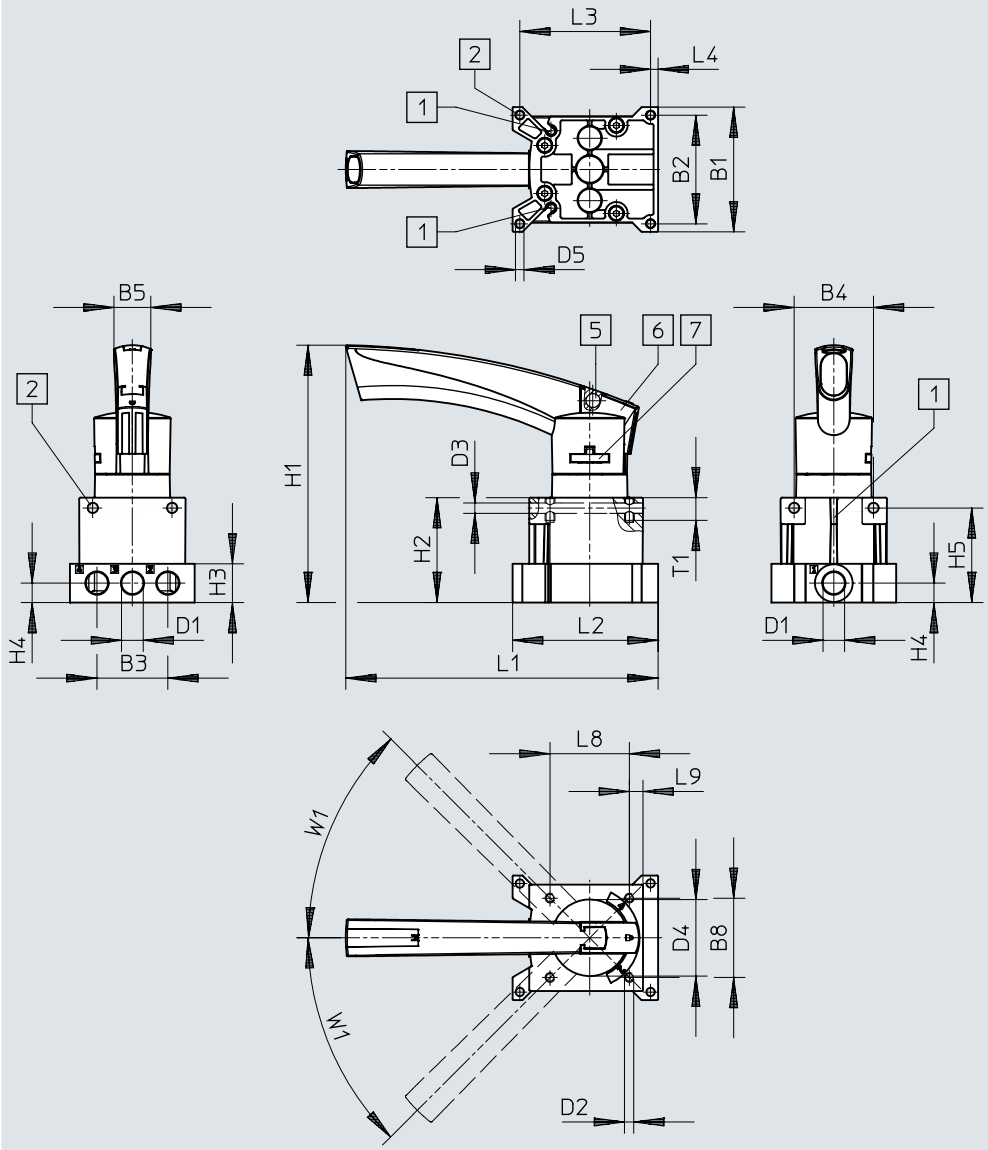

[1] 近接センサ SM_-10_用溝
[2] 取付穴
[5] ロック用ホール Ø7.5mm
[6] ロックノブ ロック可能
[7] レバーアタッチメント 着脱式

	B1	B2	B3	B4	B5	B8	D1	D2	D3 Ø	D4 Ø	D5 Ø
VHER-P-H-B43...-G14	66	57,5	37,5	42	19,5	42	G1/4	M5	5,5	40,5	4,5

	H1	H2	H3	H4	H5	L1	L2	L3	L4	L8	L9	T1	W1
VHER-P-H-B43...-G14	135,7	55,5	20,5	10,3	50	165,3	77	69,2	4	42	7,2	12	45°

寸法

寸法 – ポリマーレバータイプ, エア接続ポートG1/4, 底面

CADデータのダウンロード www.festo.com

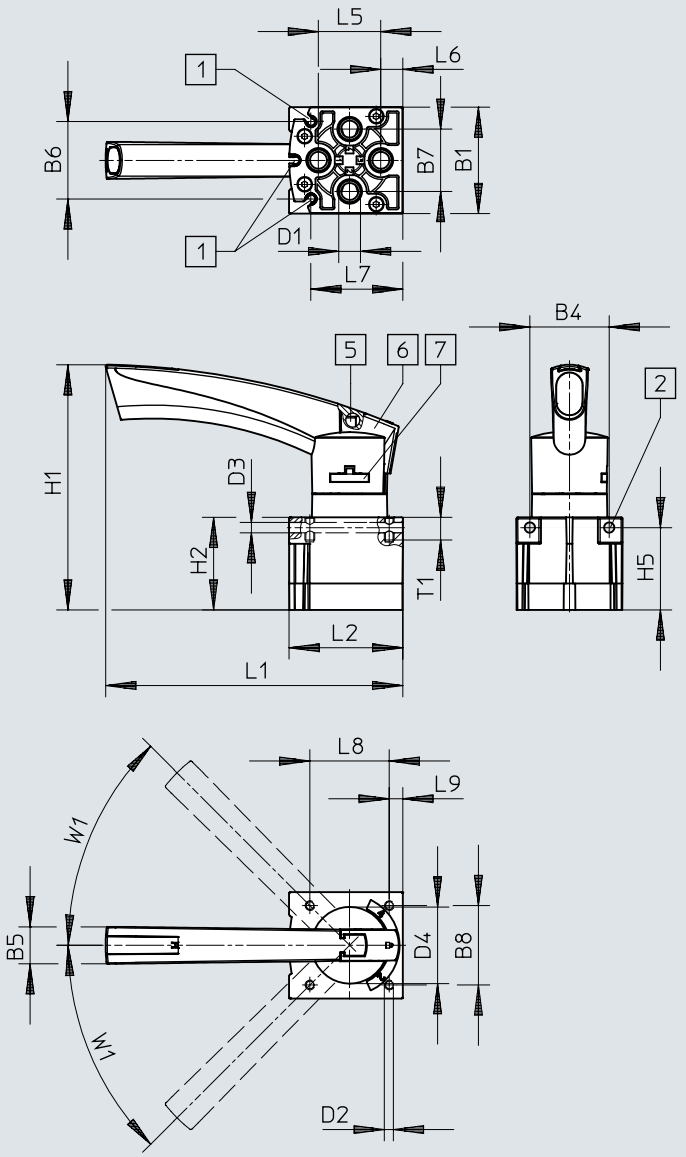

[1] 近接センサ SM_-10_用溝
[2] 取付穴
[5] ロック用ホール Ø7.5mm
[6] ロックノブ ロック可能
[7] レバーアタッチメント 着脱式

	B1	B4	B5	B6	B7	B8	D1	D2	D3 ø	D4 ø
VHER-P-H-B43...-B-G14	56,3	42	19,5	41	33	42	G1/4	M5	5,5	40,5

	H1	H2	H5	L1	L2	L5	L6	L7	L8	L9	T1	W1
VHER-P-H-B43...-B-G14	129,2	49	43,5	157	60,2	33	11,5	48,7	42	7,2	12	45°

寸法

寸法 – ポリマーレバータイプ, エア接続ポートG1/2, 側面

CADデータのダウンロード www.festo.com

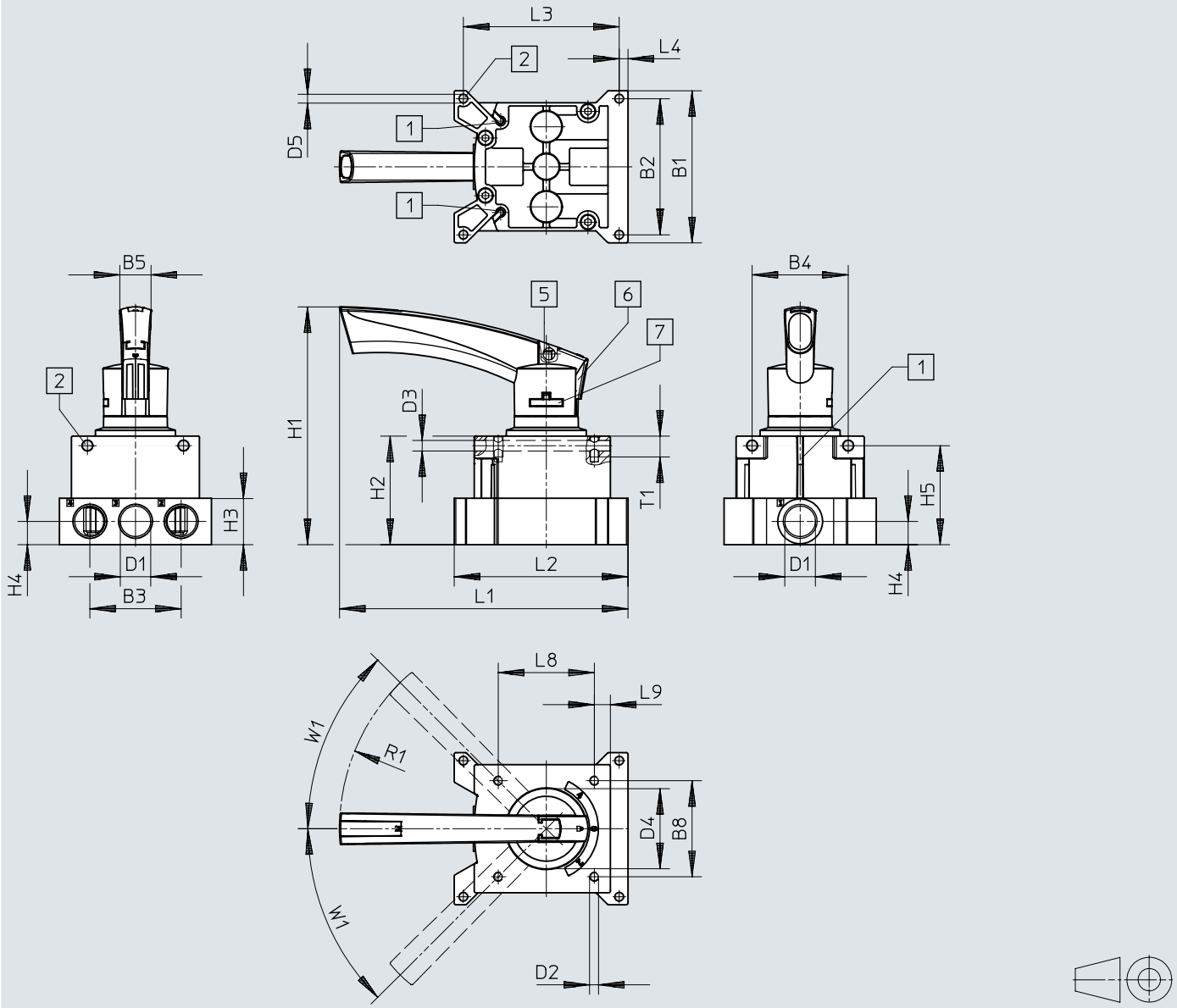

[1] 近接センサ SM_-10_用溝
[2] 取付穴
[5] ロック用ホール Ø7.5mm
[6] ロックノブ ロック可能
[7] レバーアタッチメント 着脱式

	B1	B2	B3	B4	B5	B8	D1	D2	D3 Ø	D4 Ø	D5 Ø
VHER-P-H-B43-...-G12	95	85	57	60	19,5	60	G1/2	M5	6,6	51	5,5

	H1	H2	H3	H4	H5	L1	L2	L3	L4	L8	L9	R1	T1	W1
VHER-P-H-B43-...-G12	148	67,8	29	14,5	61,8	180,1	108,5	97,3	5,5	60	10	128	13	45°

寸法

寸法 – ポリマーレバータイプ, エア接続ポートG1/2, 底面

CADデータのダウンロード www.festo.com

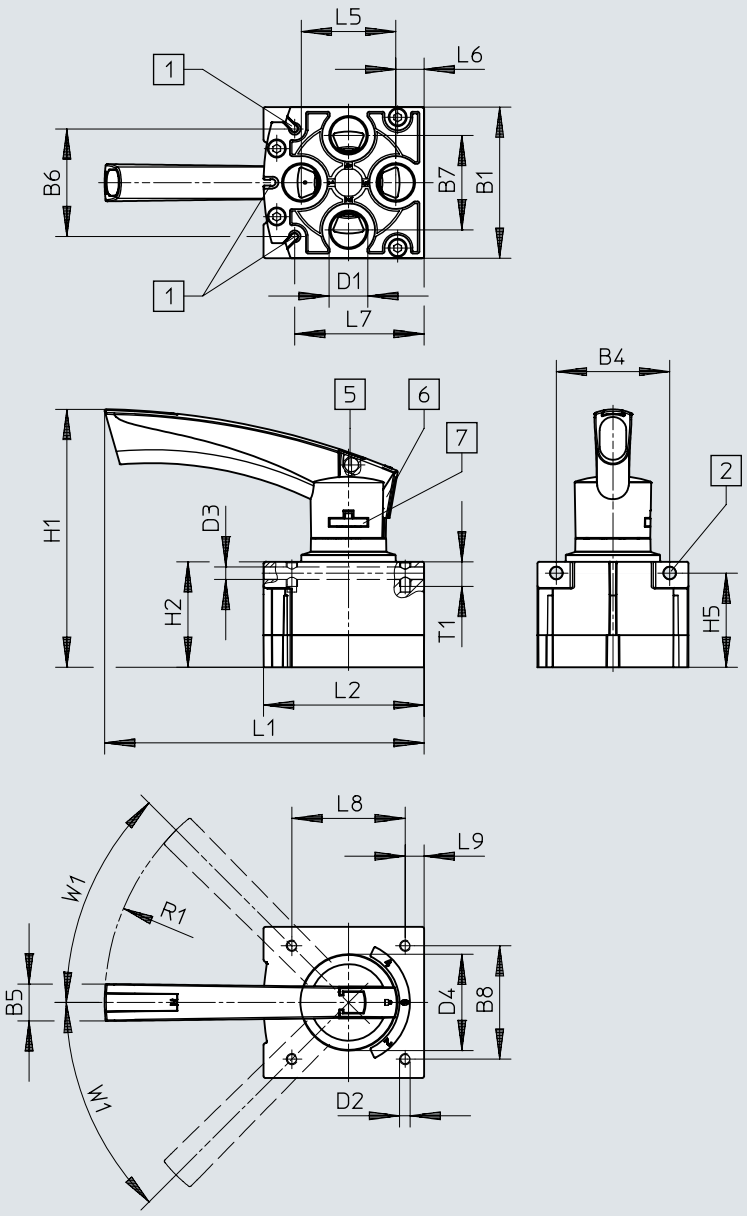

[1] 近接センサ SM_-10_用溝
[2] 取付穴
[5] ロック用ホール Ø7.5mm
[6] ロックノブ ロック可能
[7] レバーアタッチメント 着脱式

	B1	B4	B5	B6	B7	B8	D1	D2	D3 ø	D4 ø
VHER-P-H-B43-...-B-G12	80	60	19,5	56,9	50	60	G1/2	M5	6,6	51

	H1	H2	H5	L1	L2	L5	L6	L7	L8	L9	R1	T1	W1
VHER-P-H-B43-...-B-G12	137	55,8	49,8	169	84,8	50	15	68,5	60	10	128	13	45°

発注データ

メタルレバー仕様



幅	製品質量	エア接続ポート 1	製品番号	タイプ
42 mm	220 g	G1/8	3488207	VHER-H-B43E-B-G18
			3488205	VHER-H-B43C-B-G18
			3488215	VHER-H-B43U-B-G18
51 mm	260 g		3488214	VHER-H-B43U-G18
			3488204	VHER-H-B43C-G18
			3488206	VHER-H-B43E-G18
56 mm	510 g	G1/4	3515202	VHER-H-B43C-B-G14
			3515286	VHER-H-B43U-B-G14
			3515258	VHER-H-B43E-B-G14
66 mm	560 g		3514710	VHER-H-B43C-G14
			3515108	VHER-H-B43U-G14
			3515082	VHER-H-B43E-G14
80 mm	860 g	G1/2	3192066	VHER-H-B43C-B-G12
			3192072	VHER-H-B43U-B-G12
			3192068	VHER-H-B43E-B-G12
95 mm	1,010 g		3192071	VHER-H-B43U-G12
			3192067	VHER-H-B43E-G12
			3192065	VHER-H-B43C-G12

ポリマー製レバー仕様



幅	製品質量	エア接続ポート 1	製品番号	タイプ
30 mm	80 g	M5	3410680	VHER-P-H-B43C-B-M5
			3410682	VHER-P-H-B43E-B-M5
			3410684	VHER-P-H-B43U-B-M5
37 mm	95 g		3410679	VHER-P-H-B43C-M5
			3410681	VHER-P-H-B43E-M5
			3410683	VHER-P-H-B43U-M5
42 mm	125 g	G1/8	3488217	VHER-P-H-B43U-B-G18
			3488211	VHER-P-H-B43E-B-G18
			3488209	VHER-P-H-B43C-B-G18
51 mm	165 g		3488216	VHER-P-H-B43U-G18
			3488210	VHER-P-H-B43E-G18
			3488208	VHER-P-H-B43C-G18
56 mm	375 g	G1/4	3515683	VHER-P-H-B43U-B-G14
			3515601	VHER-P-H-B43C-B-G14
			3515640	VHER-P-H-B43E-B-G14
66 mm	435 g		3515542	VHER-P-H-B43E-G14
			3515573	VHER-P-H-B43U-G14
			3515361	VHER-P-H-B43C-G14
80 mm	740 g	G1/2	3192084	VHER-P-H-B43U-B-G12
			3192077	VHER-P-H-B43E-B-G12
			3192075	VHER-P-H-B43C-B-G12
95 mm	900 g		3192074	VHER-P-H-B43C-G12
			3192076	VHER-P-H-B43E-G12
			3192082	VHER-P-H-B43U-G12

周辺機器一覧

周辺機器一覧:パネル取付, 左メタルレバー

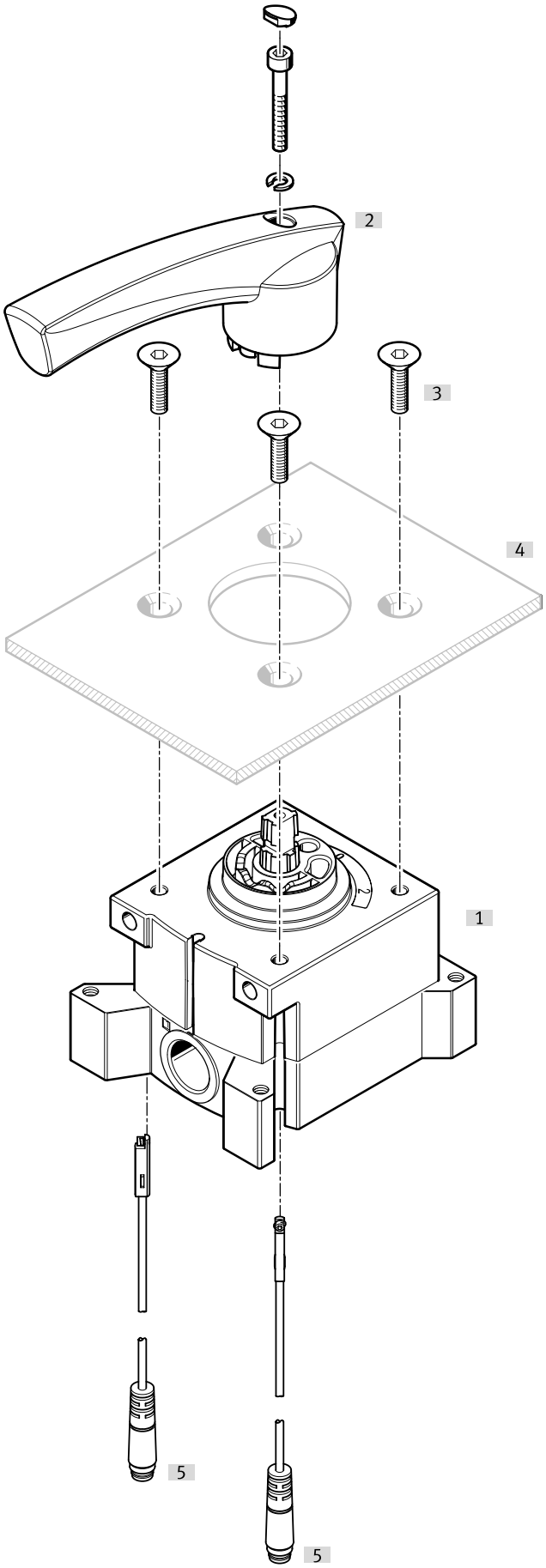

周辺機器一覧

アクセサリ			→ ページ/インタネット
	タイプ/発注コード	説明	
[1]	ハンドレバーバルブ VHER	接続サイズ M5, G1/8, G1/4, G1/2(接続ポート側面)	
[2]	操作レバー	大型, メタル	
[3]	固定ねじ	- 構造上の理由により一部のハンドレバーバルブVHERはレバー側のねじによる操作パネルへの固定は不可 - 別売	
[4]	操作パネル	別売	
[5]	近接センサ SME-10-KL	別売(ケーブル類, 取出し方向インライン)	37
[5]	近接センサ SME-10-SL	別売(ケーブル類, 取出し方向インライン)	37

周辺機器一覧

周辺機器一覧:パネル取付, 右メタルレバー

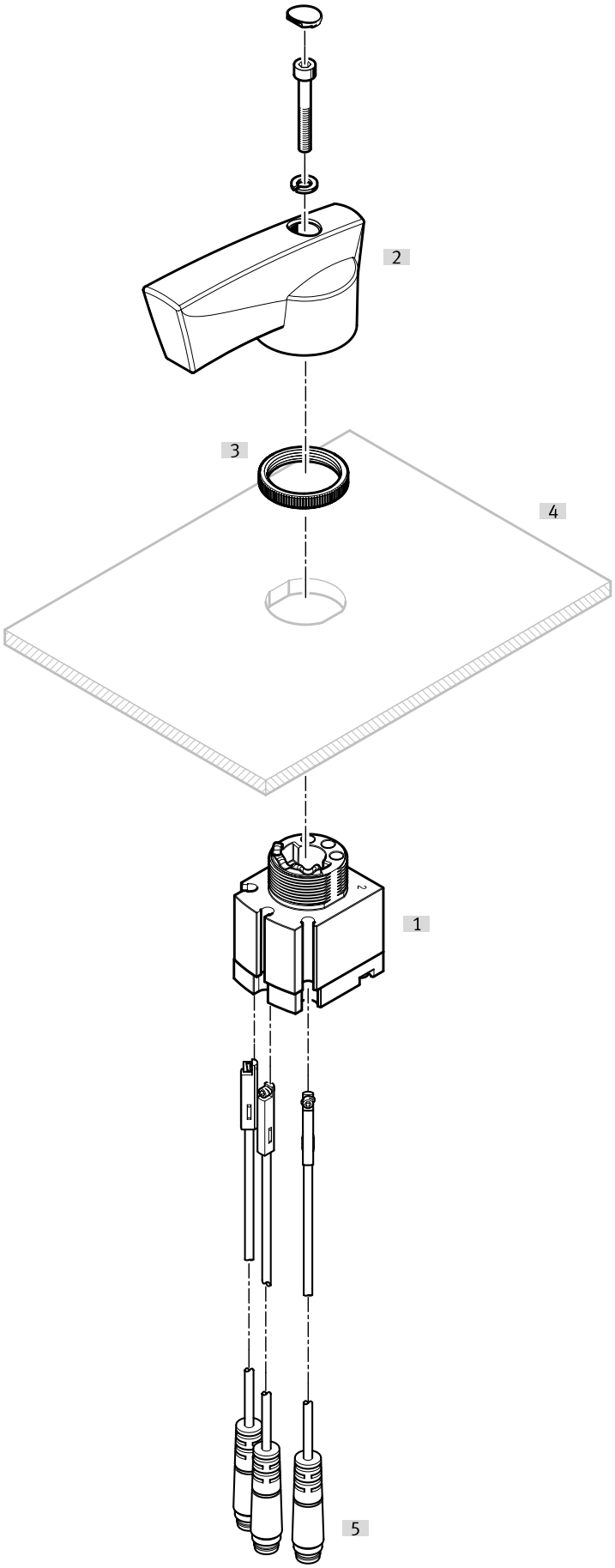

周辺機器一覧

アクセサリ			→ ページ/インタネット
	タイプ/発注コード	説明	
[1]	ハンドレバーバルブ VHER	接続サイズ M5, G1/8, G1/4, G1/2(接続ポート底面)	
[2]	操作レバー	大型, メタル	
[3]	ローレットナット	操作パネル固定具	
[4]	操作パネル	別売	
[5]	近接センサ SME-10-KL	別売(ケーブル類, 取出し方向インライン)	37
[5]	近接センサ SME-10-SL	別売(ケーブル類, 取出し方向インライン)	37

周辺機器一覧

周辺機器一覧:パネル取付, 左ポリマーレバー

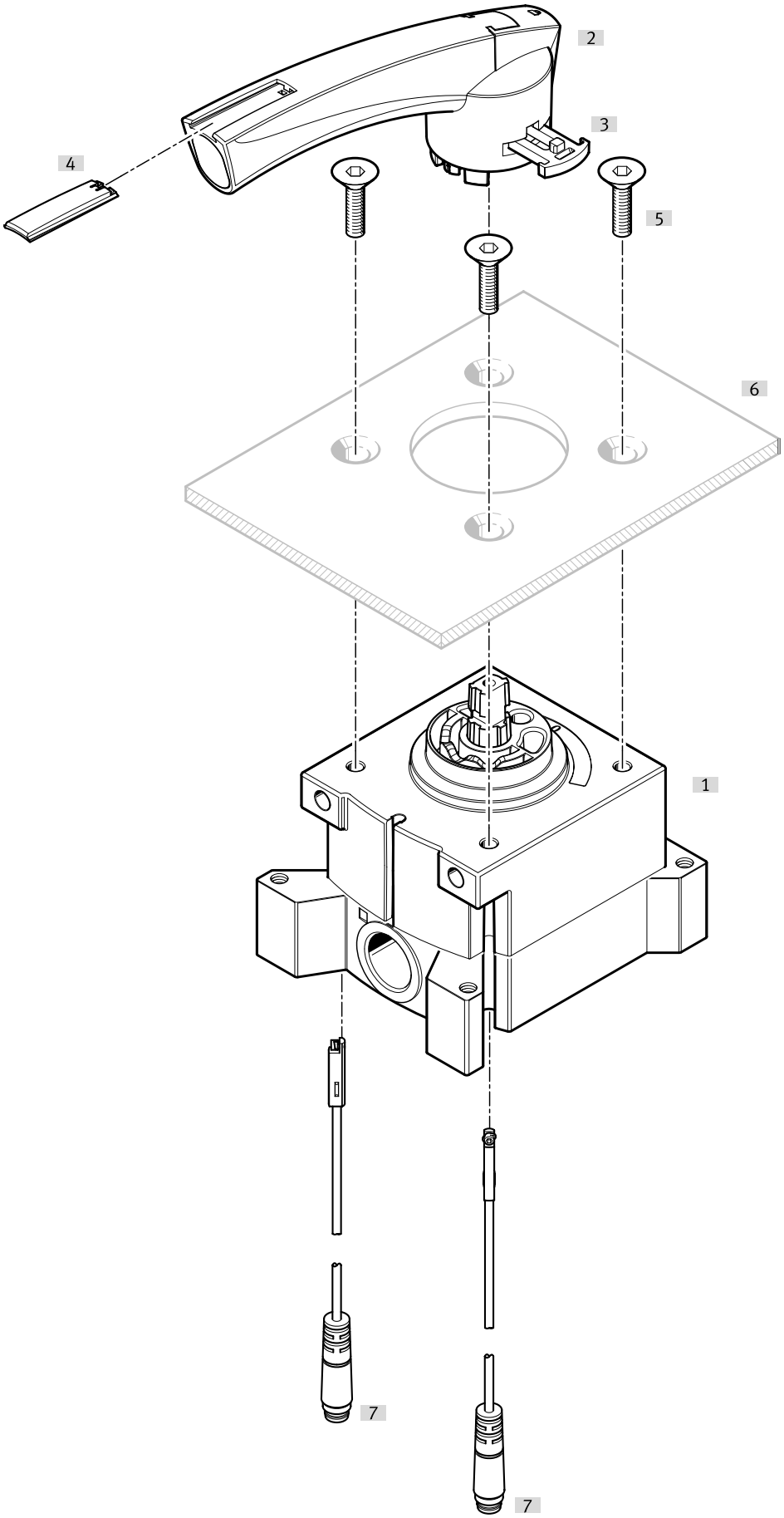

周辺機器一覧

アクセサリ			→ ページ/インタネット
	タイプ/発注コード	説明	
[1]	ハンドレバーバルブ VHER	接続サイズ M5, G1/8, G1/4, G1/2(接続ポート側面)	
[2]	操作レバー	大型, ポリマー	
[3]	レバーアタッチメント	大型	
[4]	名称記入ラベル		
[5]	固定ねじ	- 構造上の理由により一部のハンドレバーバルブVHERはレバー側のねじによる操作パネルへの固定は不可 - 別売	
[6]	操作パネル	別売	
[7]	近接センサ SME-10-KL	別売(ケーブル類, 取出し方向インライン)	37
[7]	近接センサ SME-10-SL	別売(ケーブル類, 取出し方向インライン)	37

周辺機器一覧

周辺機器一覧:パネル取付, 右ポリマーレバー

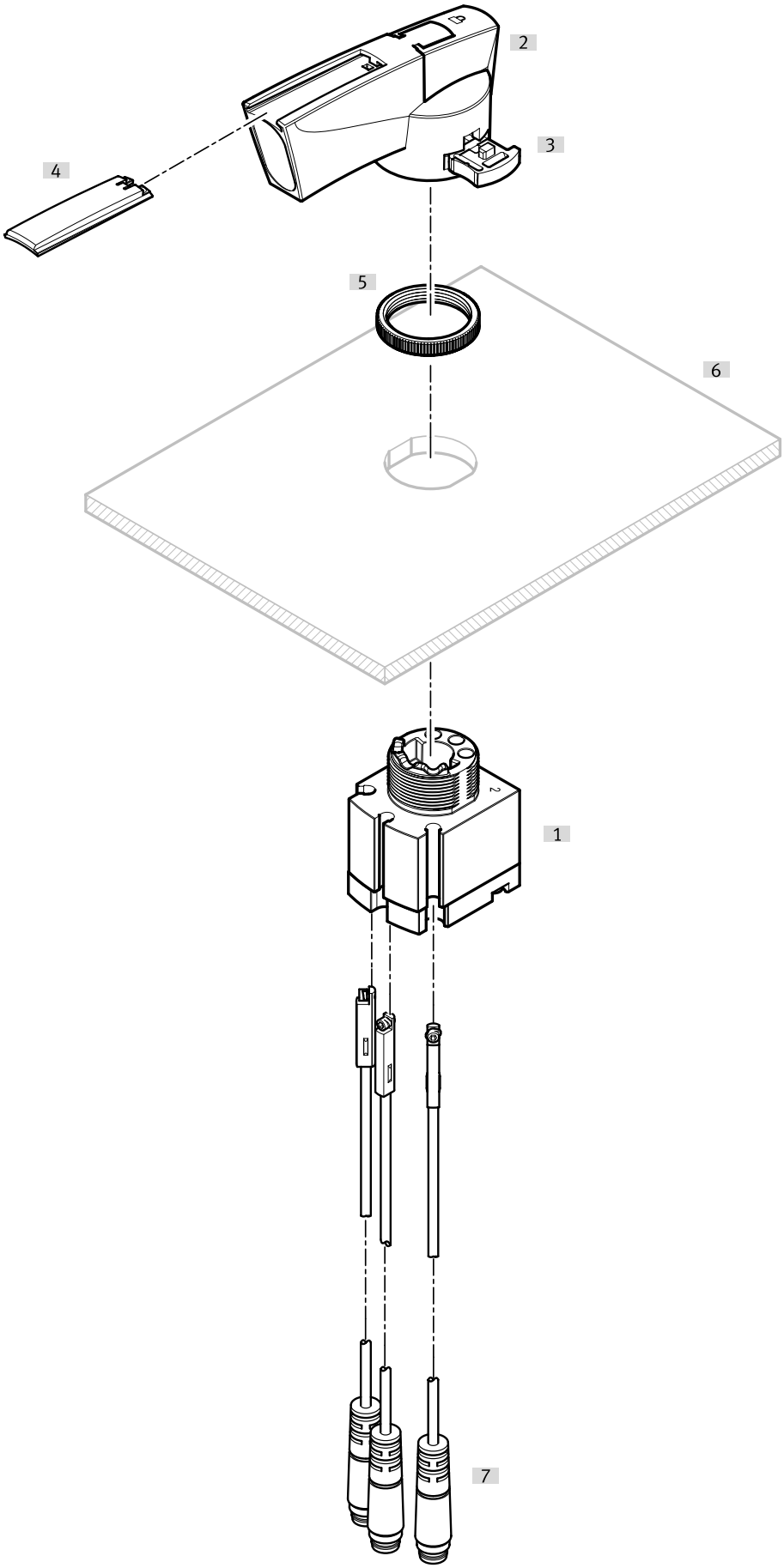

周辺機器一覧

アクセサリ			→ ページ/インタネット
	タイプ/発注コード	説明	
[1]	ハンドレバーバルブ VHER	接続サイズ M5, G1/8, G1/4, G1/2(接続ポート側面)	
[2]	操作レバー	大型, ポリマー	
[3]	レバーアタッチメント	大型	
[4]	名称ラベル		
[5]	ローレットナット		
[6]	操作パネル	別売	
[7]	近接センサ SME-10-SL	別売(ケーブル類, 取出し方向インライン)	37
[7]	近接センサ SME-10-KL	別売(ケーブル類, 取出し方向インライン)	37

周辺機器一覧

周辺機器一覧:左側にアクセサリを装備した取付バルブ

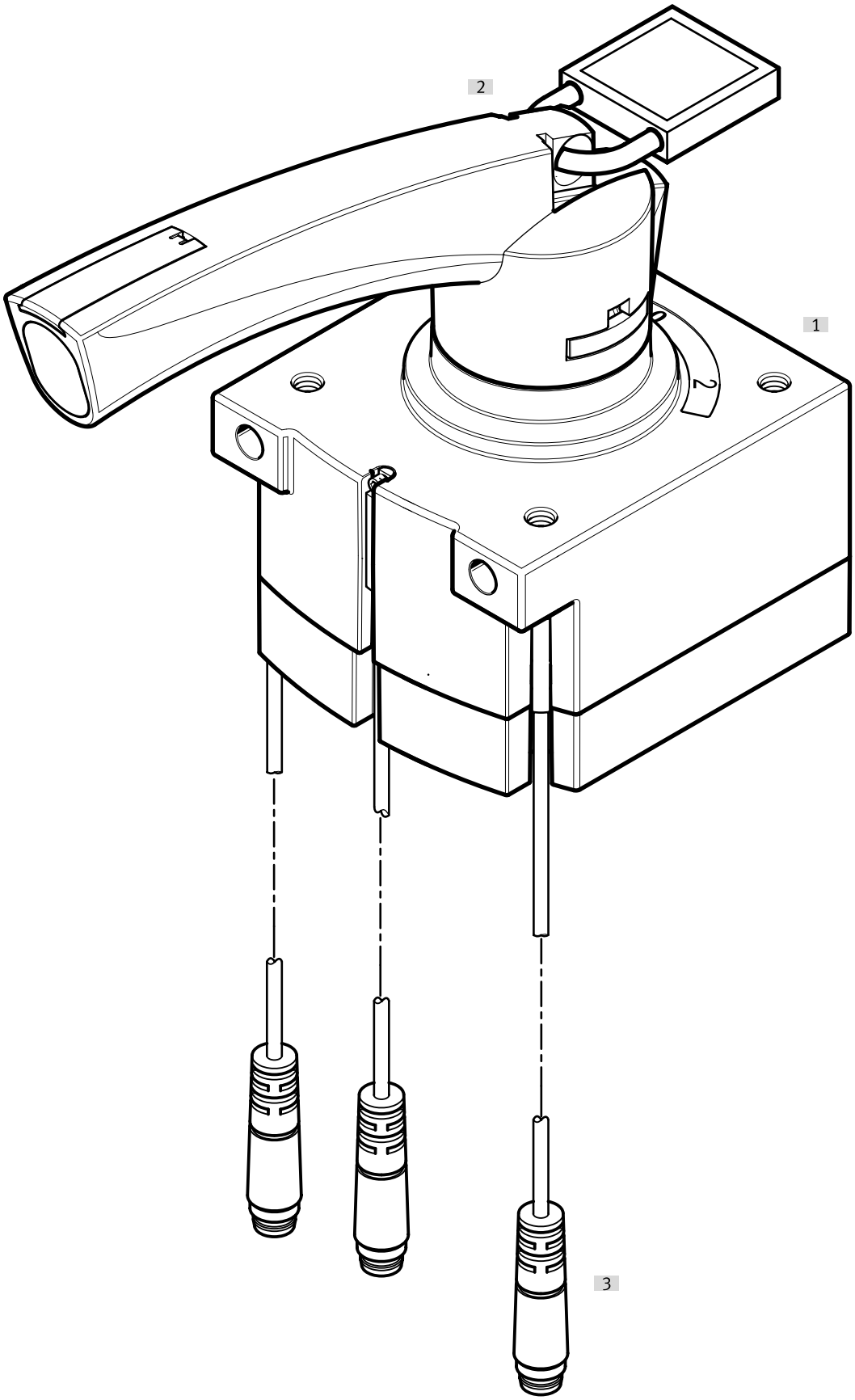

周辺機器一覧

アクセサリ			→ ページ/インタネット
	タイプ/発注コード	説明	
[1]	ハンドレバーバルブ VHER-P-H-_	- 接続サイズ M5, G1/8, G1/4, G1/2 ポリマーレバー付, 大径接続ポート - 構造上の理由により一部のハンドレバーバルブVHERはレバー側のねじによる操作パネルへの固定は不可	
[2]	ロック	別売	
[3]	近接センサ SME-10-KL	別売(ケーブル類, 取出し方向インライン)	37
[3]	近接センサ SME-10-SL	別売(ケーブル類, 取出し方向インライン)	37

周辺機器一覧

周辺機器一覧:右側にアクセサリを装備した取付バルブ

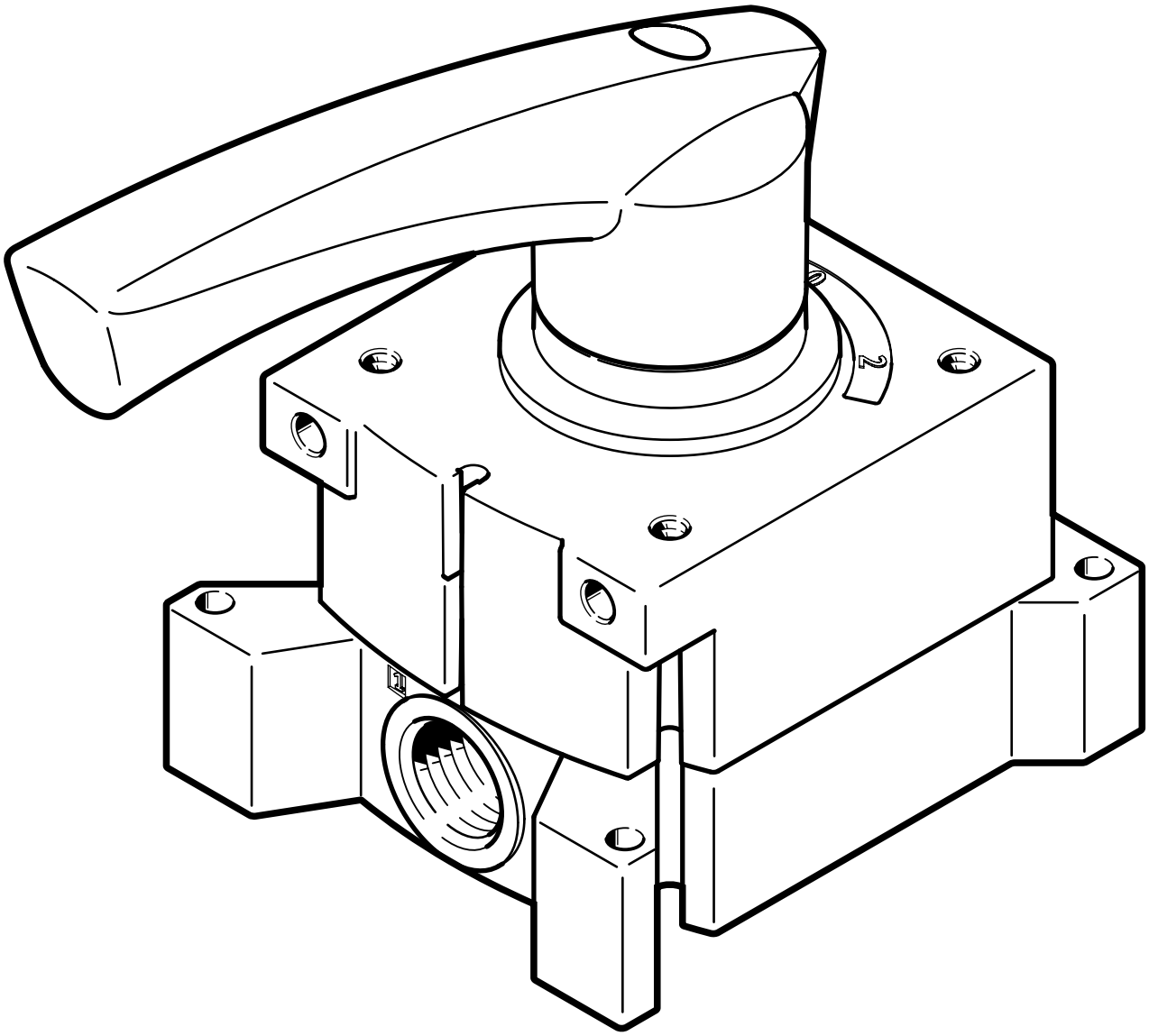

アクセサリ			→ ページ/インタネット
	タイプ/発注コード	説明	
[1]	ハンドレバーバルブ VHER-H-_	- 接続サイズ M5, G1/8, G1/4, G1/2 メタルレバー付, 大型(接続ポート側面) - 構造上の理由により一部のハンドレバーバルブVHERはレバー側のねじによる操作パネルへの固定は不可	

アクセサリ

メタルレバー仕様, ワンタッチコネクタ, 接続ポート底面, 外部六角(ショートタイプ)



エア接続ポート 1	空気圧接続 2	包装単位[個数]	製品番号	タイプ
雄ねじG1/8	チューブ 外径4mm用	10	**186264**	**QSM-G1/8-4**
	チューブ 外径6mm用		**186265**	**QSM-G1/8-6**

メタルレバー仕様, ワンタッチコネクタ, 接続ポート底面, 外部六角



エア接続ポート 1	空気圧接続 2	製品番号	タイプ
雄ねじG1/8	チューブ 外径4mm用	**186095**	**QS-G1/8-4**
	チューブ 外径6mm用	**186096**	**QS-G1/8-6**
	チューブ 外径8mm用	**186098**	**QS-G1/8-8**
雄ねじG1/4	チューブ 外径6mm用	**186097**	**QS-G1/4-6**
	チューブ外径10mm用	**186101**	**QS-G1/4-10**
雄ねじG1/2	チューブ 外径12mm用	**186104**	**QS-G1/2-12**
	チューブ 外径16mm用	**186105**	**QS-G1/2-16**

メタルレバータイプ, ワンタッチコネクタ, 接続ポート底面, 六角ソケット(ショートタイプ)



エア接続ポート 1	空気圧接続 2	包装単位[個数]	製品番号	タイプ
雄ねじG1/8	チューブ 外径4mm用	10	**186266**	**QSM-G1/8-4-I**
	チューブ 外径6mm用		**186267**	**QSM-G1/8-6-I**

メタルレバータイプ, ワンタッチコネクタ, 接続ポート底面, 六角ソケット



エア接続ポート 1	空気圧接続 2	包装単位[個数]	製品番号	タイプ
雄ねじG1/8	チューブ 外径4mm用	10	**186106**	**QS-G1/8-4-I**
	チューブ 外径6mm用		**186107**	**QS-G1/8-6-I**
	チューブ 外径8mm用		**186109**	**QS-G1/8-8-I**
雄ねじG1/4	チューブ 外径6mm用		**186108**	**QS-G1/4-6-I**
	チューブ 外径8mm用		**186110**	**QS-G1/4-8-I**
	チューブ外径10mm用		**186112**	**QS-G1/4-10-I**
雄ねじG1/2	チューブ 外径12mm用	1	**186115**	**QS-G1/2-12-I**

メタルレバータイプ, ワンタッチコネクタ, 接続ポート側面, 六角ソケット(ショートタイプ)



エア接続ポート 1	空気圧接続 2	包装単位[個数]	製品番号	タイプ
雄ねじG1/8	チューブ 外径4mm用	10	**186266**	**QSM-G1/8-4-I**
	チューブ 外径6mm用		**186267**	**QSM-G1/8-6-I**

アクセサリ

メタルレバータイプ, ワンタッチコネクタ, 接続ポート側面, 六角ソケット



空気圧接続 2	包装単位[個数]	製品番号	タイプ
チューブ 外径4mm用	10	**186106**	**QS-G1/8-4-I**
チューブ 外径6mm用		**186108**	**QS-G1/4-6-I**
		186107	**QS-G1/8-6-I**
チューブ 外径8mm用		**186109**	**QS-G1/8-8-I**
		186110	**QS-G1/4-8-I**
チューブ外径10mm用		**186112**	**QS-G1/4-10-I**
チューブ 外径12mm用	1	**186115**	**QS-G1/2-12-I**

メタルレバータイプ, サイレンサ, 接続ポート底面, ハウジングなし



空気圧接続	ねじ付トラニオン材質	材質:クッションインサート	製品番号	タイプ
G1/8	PE, PP	PE	**161419**	**UC-1/8**
G1/4			**165004**	**UC-1/4**

メタルレバータイプ, サイレンサ, 接続ポート, 底面



空気圧接続	ねじ付トラニオン材質	材質:クッションインサート	材質 ハウジング	製品番号	タイプ
G1/8		PE		**2307**	**U-1/8**
	アルミ		アルミ	**6841**	**U-1/8-B**
G1/4				**2316**	**U-1/4**
	アルミ		アルミ	**6842**	**U-1/4-B**
G1/2				**6844**	**U-1/2-B**

メタルレバータイプ, サイレンサ, 接続ポート側面, ハウジングなし



空気圧接続	ねじ付トラニオン材質	材質:クッションインサート	製品番号	タイプ
G1/8	PE, PP	PE	**161419**	**UC-1/8**
G1/4			**165004**	**UC-1/4**

メタルレバータイプ, サイレンサ, 接続ポート, 接続ポート側面



空気圧接続	ねじ付トラニオン材質	材質:クッションインサート	材質 ハウジング	製品番号	タイプ
G1/2	アルミ	PE	アルミ	**6844**	**U-1/2-B**

アクセサリ

メタルレバー仕様, 近接センサ、出口方向長手ポート品

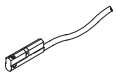

電気接続	ケーブル長	製品番号	タイプ
	0.3 m	173212	SME-10-SL-LED-24
	2.5 m	173210	SME-10-KL-LED-24

メタルレバー仕様, シーリングリング付ブランキングプラグ, 六角ソケット



エア接続ポート 1	包装単位[個数]	製品番号	タイプ
雄ねじG1/8	10	3568	B-1/8
		534213	B-1/8-100
雄ねじG1/4		3569	B-1/4
	50	534214	B-1/4-50
雄ねじG1/2	10	3571	B-1/2
	20	534216	B-1/2-20

ポリマー製レバー仕様, ワンタッチコネクタ, 接続ポート底面, 六角ソケット(ショートタイプ)



エア接続ポート 1	空気圧接続 2	包装単位[個数]	製品番号	タイプ
雄ネジ M5	チューブ(外径3mm)用	10	153313	QSM-M5-3-I
	チューブ 外径4mm用		153315	QSM-M5-4-I
	チューブ 外径6mm用		153317	QSM-M5-6-I
雄ねじG1/8	チューブ 外径4mm用		186266	QSM-G1/8-4-I
	チューブ 外径6mm用		186267	QSM-G1/8-6-I

ポリマー製レバー仕様, ワンタッチコネクタ, 接続ポート側面, 六角ソケット(ショートタイプ)



エア接続ポート 1	空気圧接続 2	包装単位[個数]	製品番号	タイプ
雄ネジ M5	チューブ(外径3mm)用	10	153313	QSM-M5-3-I
	チューブ 外径4mm用		153315	QSM-M5-4-I
雄ねじG1/8			186266	QSM-G1/8-4-I
	チューブ 外径6mm用		186267	QSM-G1/8-6-I

ポリマー製レバーデザイン、ワンタッチコネクタ, 接続ポート底面, 六角ソケット



エア接続ポート 1	空気圧接続 2	包装単位[個数]	製品番号	タイプ
雄ねじG1/8	チューブ 外径4mm用	10	186106	QS-G1/8-4-I
	チューブ 外径6mm用		186107	QS-G1/8-6-I
	チューブ 外径8mm用		186109	QS-G1/8-8-I
雄ねじG1/4	チューブ 外径6mm用		186108	QS-G1/4-6-I
	チューブ 外径8mm用		186110	QS-G1/4-8-I
	チューブ外径10mm用		186112	QS-G1/4-10-I
雄ねじG1/2	チューブ 外径12mm用	1	186115	QS-G1/2-12-I

アクセサリ

ポリマー製レバー仕様, ワンタッチコネクタ, 接続ポート側面, 六角ソケット



エア接続ポート 1	空気圧接続 2	包装単位[個数]	製品番号	タイプ
雄ねじG1/8	チューブ 外径4mm用	10	186106	QS-G1/8-4-I
	チューブ 外径6mm用		186107	QS-G1/8-6-I
	チューブ 外径8mm用		186109	QS-G1/8-8-I
雄ねじG1/4	チューブ 外径6mm用		186108	QS-G1/4-6-I
	チューブ 外径8mm用		186110	QS-G1/4-8-I
	チューブ外径10mm用		186112	QS-G1/4-10-I
雄ねじG1/2	チューブ 外径12mm用	1	186115	QS-G1/2-12-I

ポリマー製レバー仕様, ワンタッチコネクタ, 接続ポート底面, 外部六角(ショートタイプ)



エア接続ポート 1	空気圧接続 2	包装単位[個数]	製品番号	タイプ
雄ネジ M5	チューブ(外径3mm)用	10	153302	QSM-M5-3
	チューブ 外径4mm用		153304	QSM-M5-4
	チューブ 外径6mm用		153306	QSM-M5-6
雄ねじG1/8	チューブ 外径4mm用		186264	QSM-G1/8-4
	チューブ 外径6mm用		186265	QSM-G1/8-6

ポリマー製レバー仕様, ワンタッチコネクタ, 接続ポート底面, 外部六角



エア接続ポート 1	空気圧接続 2	包装単位[個数]	製品番号	タイプ
雄ねじG1/8	チューブ 外径4mm用	10	186095	QS-G1/8-4
	チューブ 外径6mm用		186096	QS-G1/8-6
	チューブ 外径8mm用		186098	QS-G1/8-8
雄ねじG1/4	チューブ 外径6mm用		186097	QS-G1/4-6
	チューブ外径10mm用		186101	QS-G1/4-10
雄ねじG1/2	チューブ 外径12mm用	1	186104	QS-G1/2-12
	チューブ 外径16mm用		186105	QS-G1/2-16

ポリマー製レバー仕様, サイレンサ, 接続ポート底面, ハウジングなし



空気圧接続	ねじ付トラニオン材質	材質:クッションインサート	製品番号	タイプ
M5	強化 PA, PE	PE	165003	UC-M5
G1/8	PE, PP		161419	UC-1/8
G1/4			165004	UC-1/4

ポリマー製レバー仕様, サイレンサ, 接続ポート底面



空気圧接続	ねじ付トラニオン材質	材質:クッションインサート	材質 ハウジング	製品番号	タイプ
G1/8		PE		2307	U-1/8
	アルミ		アルミ	6841	U-1/8-B
G1/4				2316	U-1/4
	アルミ		アルミ	6842	U-1/4-B
G1/2				6844	U-1/2-B

アクセサリ

ポリマー製レバー仕様, サイレンサ, 接続ポート側面, ハウジングなし



空気圧接続	ねじ付トラニオン材質	材質:クッションインサート	製品番号	タイプ
M5	強化 PA, PE	PE	**165003**	**UC-M5**
G1/8	PE, PP		**161419**	**UC-1/8**
G1/4			**165004**	**UC-1/4**

ポリマー製レバー仕様, サイレンサ, 接続ポート側面



空気圧接続	ねじ付トラニオン材質	材質:クッションインサート	製品番号	タイプ
G1/2	アルミ	PE	**6844**	**U-1/2-B**

ポリマー製レバー仕様, シーリングリング付ブランキングプラグ, 六角ソケット



エア接続ポート 1	包装単位[個数]	製品番号	タイプ
雄ねじG1/8	10	**3568**	**B-1/8**
		534213	**B-1/8-100**
雄ねじG1/4		**3569**	**B-1/4**
	50	**534214**	**B-1/4-50**
雄ねじG1/2	10	**3571**	**B-1/2**
	20	**534216**	**B-1/2-20**

ポリマー製レバー仕様, シーリングリング付ブランキングプラグ, 外部六角



エア接続ポート 1	包装単位[個数]	製品番号	タイプ
雄ネジ M5	10	**3843**	**B-M5**
		534212	**B-M5-100**

ポリマー製レバー仕様, 近接センサ、出口方向長手ポート品

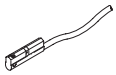

電気接続	ケーブル長	製品番号	タイプ
	0.3 m	**173212**	**SME-10-SL-LED-24**
	2.5 m	**173210**	**SME-10-KL-LED-24**