핸드 레버 밸브, 미터 VHER



특징

개요

고성능:
- 유량 170 ~ 3800l/min

가변:
- 연결부 M5, G1/8, G1/4, G1/2
- 3/3 방향 밸브; VHER 제어 스풀은 연결부 2를 닫아 3/3 방향 밸브로 사용할 수 있습니다

실무 중심:
- 이 밸브를 사용하면 스트로크 범위 내에서 단동 실린더(3/3 방향 밸브) 또는 복동 실린더를 정지할 수 있습니다.
- 중간 위치 닫힘의 경우 드라이브의 피스톤은 힘이 균형을 이룰 때까지 움직입니다.
- 중간 위치 배기의 경우, 피스톤은 수동으로 움직일 수 있으며 마찰력만 극복하면 됩니다.
- 중간 위치 가압의 경우, 연결부 2와 4에 동일한 압력이 존재합니다. 피스톤은 움직이지 않습니다(표면이 동일한 경우).

다양한 압력으로 작동(진공 작동):
- VHER-B43 밸브의 경우, 유량 방향이 명확하게 정의되며 이것은 역전될 수 없습니다. 유량 방향이 유지되도록 진공은 연결부 3에만 연결할 수 있습니다. 연결부 3의 진공 작동: -0.95~0bar
- 진공 작동의 경우, 밸브 기능은 배기(VHER-...-B43E-...)에서 가압(VHER-...-B43U-...)으로 또는 그 반대로 변경됩니다.
- 참고: 진공 작동 시 밸브 앞에 필터가 있어야 합니다. 이 필터로 흡입된 이물질이 밸브로 들어오는 것을 방지할 수 있습니다(예를 들어 흡착컵 작동 시)
- 참고사항: 진공이 연결부 1에 연결되지 않을 수 있습니다.

이중 압력 작동:
- VHER-B43 밸브는 이중 압력 작동에 적합합니다. 설계로 인해 압축 공기가 연결부 1과 3에만 적용될 수 있도록 해야 합니다.
- 참고사항: 이중 압력 작동의 경우 연결부 1에 항상 더 높은 압력이 있어야 합니다.

밸브 기능

[B43U] 4/3방향 밸브, 래칭 타입, 중간 위치 환기

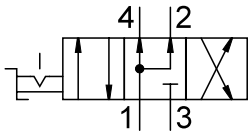

[B43C] 4/3방향 밸브, 래칭 타입, 중간 위치 닫힘

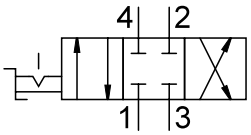

[B43E] 4/3방향 밸브, 래칭 타입, 중간 위치 배기

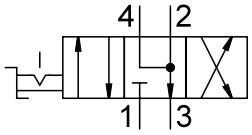

타입 코드

001	시리즈	
VHER	디텐트가 있는 핸드 레버 밸브	

002	제품 버전	
	표준	
P	주로 폴리머 성분	

003	작동 방식	
H	핸드레버, 상단	

004	밸브 기능	
B43C	4/3방향 밸브, 래칭 타입, 중간 위치 닫힘	
B43E	4/3방향 밸브, 래칭 타입, 중간 위치 배기	
B43U	4/3방향 밸브, 래칭 타입, 중간 위치 환기	

005	유량 방향	
	기본	

006	연결 방향	
	전방 및 후방	
B	하단	

007	공압 연결 포트	
G18	G1/8	
G14	G1/4	
G12	G1/2	
M5	M5	

데이터 시트

일반 기술 자료 디자인 금속 레버 G1/2		
정격 공칭 유량(DIN 1343에 따라 규격화됨)	3,200 l/min	3,800 l/min
밸브 기능	4/3 배기됨, 4/3 배기식, 4/3 닫혀 있음	
디자인	회전 게이트 밸브	
밀폐 원리	하드	
고정 방식	옵션:, 전면 패널 내장, 관통 구멍 포함	
구동 방식	직접	
작동 방식	수동	
작동 안전장치	–	
스위칭 위치 표시	액세서리 포함	
설치 위치	–	
유량 방향	역방향 불가	
오버랩 없음	예	
배기 기능	유량 제어 가능	
공칭 폭	12 mm	
작동 토크	5 Nm	

일반 기술 자료 디자인 금속 레버 G1/4		
정격 공칭 유량(DIN 1343에 따라 규격화됨)	1,150 l/min	1,500 l/min
밸브 기능	4/3 배기됨, 4/3 배기식, 4/3 닫혀 있음	
디자인	회전 게이트 밸브	
밀폐 원리	하드	
고정 방식	옵션:, 전면 패널 내장, 관통 구멍 포함	
구동 방식	직접	
작동 방식	수동	
작동 안전장치	–	
스위칭 위치 표시	액세서리 포함	
설치 위치	–	
유량 방향	역방향 불가	
오버랩 없음	예	
배기 기능	유량 제어 가능	
공칭 폭	8 mm	
작동 토크	2 Nm	

일반 기술 자료 버전 금속 레버 G1/8		
정격 공칭 유량(DIN 1343에 따라 규격화됨)	600 l/min	800 l/min
밸브 기능	4/3 배기됨, 4/3 배기식, 4/3 닫혀 있음	
디자인	회전 게이트 밸브	
밀폐 원리	하드	
고정 방식	옵션:, 전면 패널 내장, 관통 구멍 포함	
구동 방식	직접	
작동 방식	수동	
작동 안전장치	–	
스위칭 위치 표시	액세서리 포함	
설치 위치	–	
유량 방향	역방향 불가	
오버랩 없음	예	
배기 기능	유량 제어 가능	
공칭 폭	6 mm	
작동 토크	0.9 Nm	

데이터 시트

일반 기술 자료 버전 폴리머 레버 M5		
정격 공칭 유량(DIN 1343에 따라 규격화됨)	170 l/min	260 l/min
밸브 기능	4/3 배기됨, 4/3 배기식, 4/3 닫혀 있음	
디자인	회전 게이트 밸브	
밀폐 원리	하드	
고정 방식	옵션:, 전면 패널 내장, 관통 구멍 포함	
구동 방식	직접	
작동 방식	수동	
작동 안전장치	액세서리로 잠금 가능	
스위칭 위치 표시	액세서리 포함	
설치 위치	–	
유량 방향	역방향 불가	
오버랩 없음	예	
배기 기능	유량 제어 가능	
공칭 폭	4 mm	
작동 토크	0.5 Nm	

일반 기술 자료 버전 폴리머 레버 G1/2		
정격 공칭 유량(DIN 1343에 따라 규격화됨)	3,200 l/min	3,800 l/min
밸브 기능	4/3 배기됨, 4/3 배기식, 4/3 닫혀 있음	
디자인	회전 게이트 밸브	
밀폐 원리	하드	
고정 방식	옵션:, 전면 패널 내장, 관통 구멍 포함	
구동 방식	직접	
작동 방식	수동	
작동 안전장치	액세서리로 잠금 가능	
스위칭 위치 표시	액세서리 포함	
설치 위치	–	
유량 방향	역방향 불가	
오버랩 없음	예	
배기 기능	유량 제어 가능	
공칭 폭	12 mm	
작동 토크	5 Nm	

일반 기술 자료 버전 폴리머 레버 G1/4		
정격 공칭 유량(DIN 1343에 따라 규격화됨)	1,150 l/min	1,500 l/min
밸브 기능	4/3 배기됨, 4/3 배기식, 4/3 닫혀 있음	
디자인	회전 게이트 밸브	
밀폐 원리	하드	
고정 방식	옵션:, 전면 패널 내장, 관통 구멍 포함	
구동 방식	직접	
작동 방식	수동	
작동 안전장치	액세서리로 잠금 가능	
스위칭 위치 표시	액세서리 포함	
설치 위치	–	
유량 방향	역방향 불가	
오버랩 없음	예	
배기 기능	유량 제어 가능	
공칭 폭	8 mm	
작동 토크	2 Nm	

데이터 시트

일반 기술 자료 버전 폴리머 레버 G1/8		
정격 공칭 유량(DIN 1343에 따라 규격화됨)	600 l/min	800 l/min
밸브 기능	4/3 배기됨, 4/3 배기식, 4/3 닫혀 있음	
디자인	회전 게이트 밸브	
밀폐 원리	하드	
고정 방식	옵션:, 전면 패널 내장, 관통 구멍 포함	
구동 방식	직접	
작동 방식	수동	
작동 안전장치	액세서리로 잠금 가능	
스위칭 위치 표시	액세서리 포함	
설치 위치	–	
유량 방향	역방향 불가	
오버랩 없음	예	
배기 기능	유량 제어 가능	
공칭 폭	6 mm	
작동 토크	0.9 Nm	

작동 및 환경 조건 버전 금속 레버	
작동 매체	ISO 8573-1:2010[7:4:4]에 따른 압축공기
작동/제어 매체 관련 참고 사항	윤활 작동 가능(다른 모드에서 필요함)
작동 압력	0 ... 10 bar
주변 온도	-20 ... 80°C
매체 온도	-20 ... 80°C
내식성 등급 CRC[1)]	2 - 보통의 부식 부하

1) Festo 규격 940 070에 따른 내부식성 등급 2. 중간 정도의 부식 응력을 갖는 구성요소. 냉각수 및 윤활유와 같은 매체 또는 주변 산업 분위기에 직접 접촉하는 주로 장식적인 표면 요구 사항이 있는 외부 가시 부품.

작동 및 환경 조건 폴리머 레버 설계	
작동 매체	ISO 8573-1:2010[7:4:4]에 따른 압축공기
작동/제어 매체 관련 참고 사항	윤활 작동 가능(다른 모드에서 필요함)
작동 압력	0 ... 10 bar
주변 온도	-20 ... 80°C
매체 온도	-20 ... 80°C
내식성 등급 CRC[1)]	2 - 보통의 부식 부하

1) Festo 규격 940 070에 따른 내부식성 등급 2. 중간 정도의 부식 응력을 갖는 구성요소. 냉각수 및 윤활유와 같은 매체 또는 주변 산업 분위기에 직접 접촉하는 주로 장식적인 표면 요구 사항이 있는 외부 가시 부품.

재질 버전 금속 레버	
하우징 소재	알루미늄 다이 캐스트
레버 소재	알루미늄 다이 캐스트
씰 소재	NBR
소재 관련 참고 사항	RoHS 준수

버전 폴리머 레버 재질	
하우징 소재	알루미늄 다이 캐스트, PA
레버 소재	PA
씰 소재	NBR
소재 관련 참고 사항	RoHS 준수

치수

치수 – 메탈 레버 사양, 공압 연결 G1/8, 측면

CAD 데이터 다운로드 www.festo.com

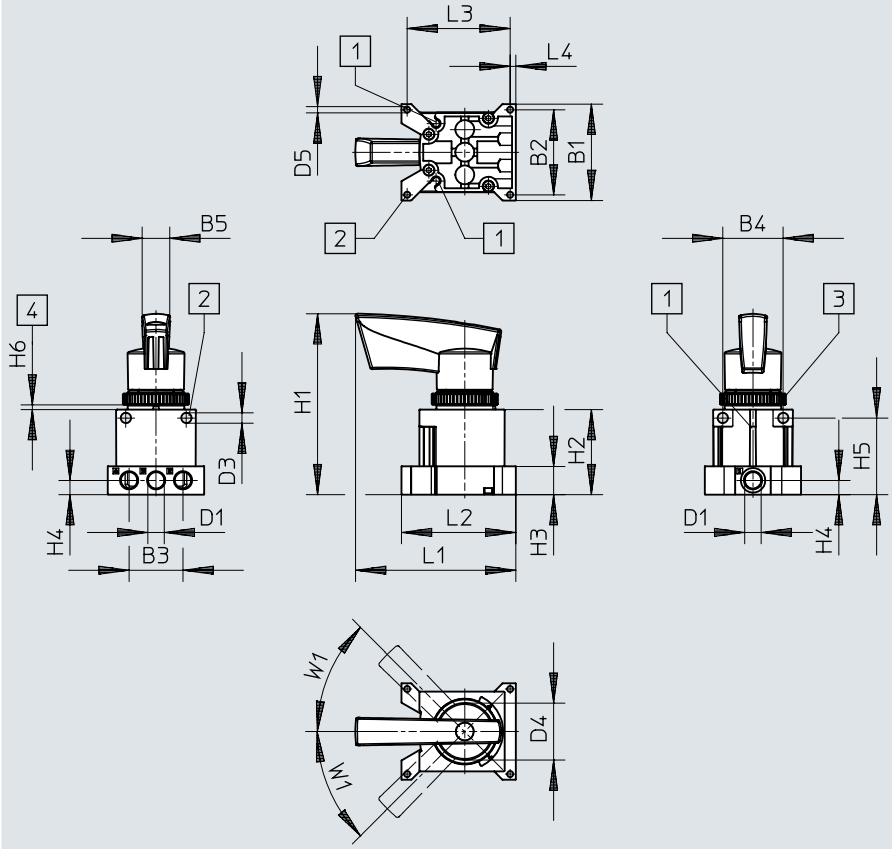

[1] 근접 스위치 SM...-10...용 홈
[2] 마운팅 홀
[3] 널링 너트 M30
[4] 배전반/패널

	B1	B2	B3	B4	B5	D1	D3 ø	D4 ø	D5 ø
VHER-H-B43...-G18	51	45	28,5	32	14,6	G1/8	5,5	30,2	3,3

	H1	H2	H3	H4	H5	H6		L1	L2	L3	L4	W1
						min.	max.					
VHER-H-B43...-G18	95,6	45	15	7,5	40,5	2	4	84,9	60,5	54,5	3	45°

치수

치수 – 메탈 레버 사양, 공압 연결 G1/8, 아래

CAD 데이터 다운로드 www.festo.com

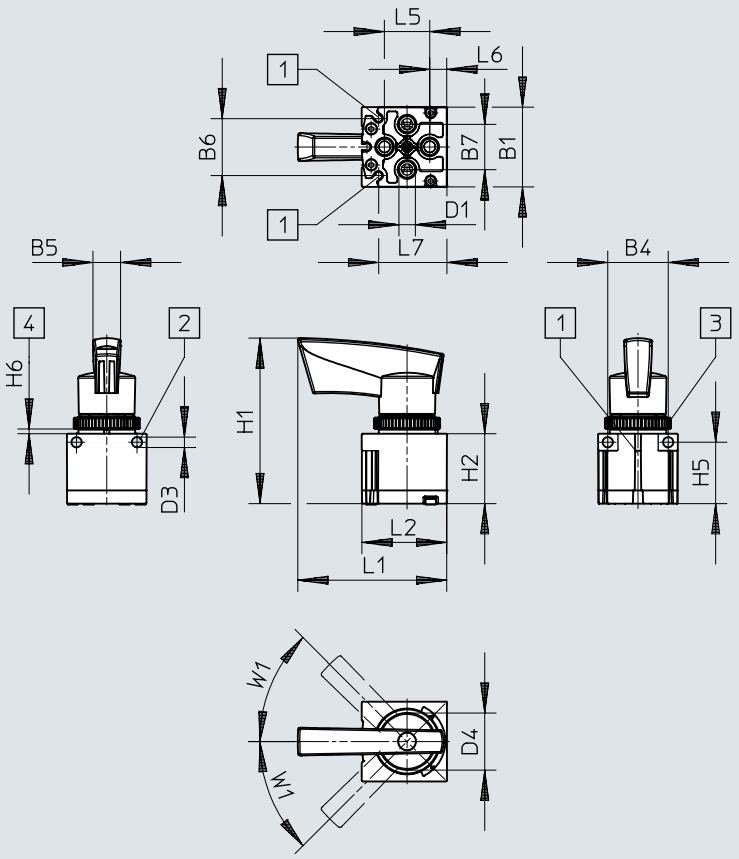

[1] 근접 스위치 SM...-10...용 홈
[2] 마운팅 홀
[3] 널링 너트 M30
[4] 배전반/패널

	B1	B4	B5	B6	B7	D1	D3 ø	D4 ø
VHER-H-B43...-B-G18	42,2	32	14,6	30,4	24	G1/8	5,5	30,2

	H1	H2	H5	H6		L1	L2	L5	L6	L7	W1
				min.	max.						
VHER-H-B43...-B-G18	87,6	37	32,5	2	4	78,6	44,9	24	9	36,2	45°

치수

치수 – 메탈 레버 사양, 공압 연결 G1/4, 측면

CAD 데이터 다운로드 www.festo.com

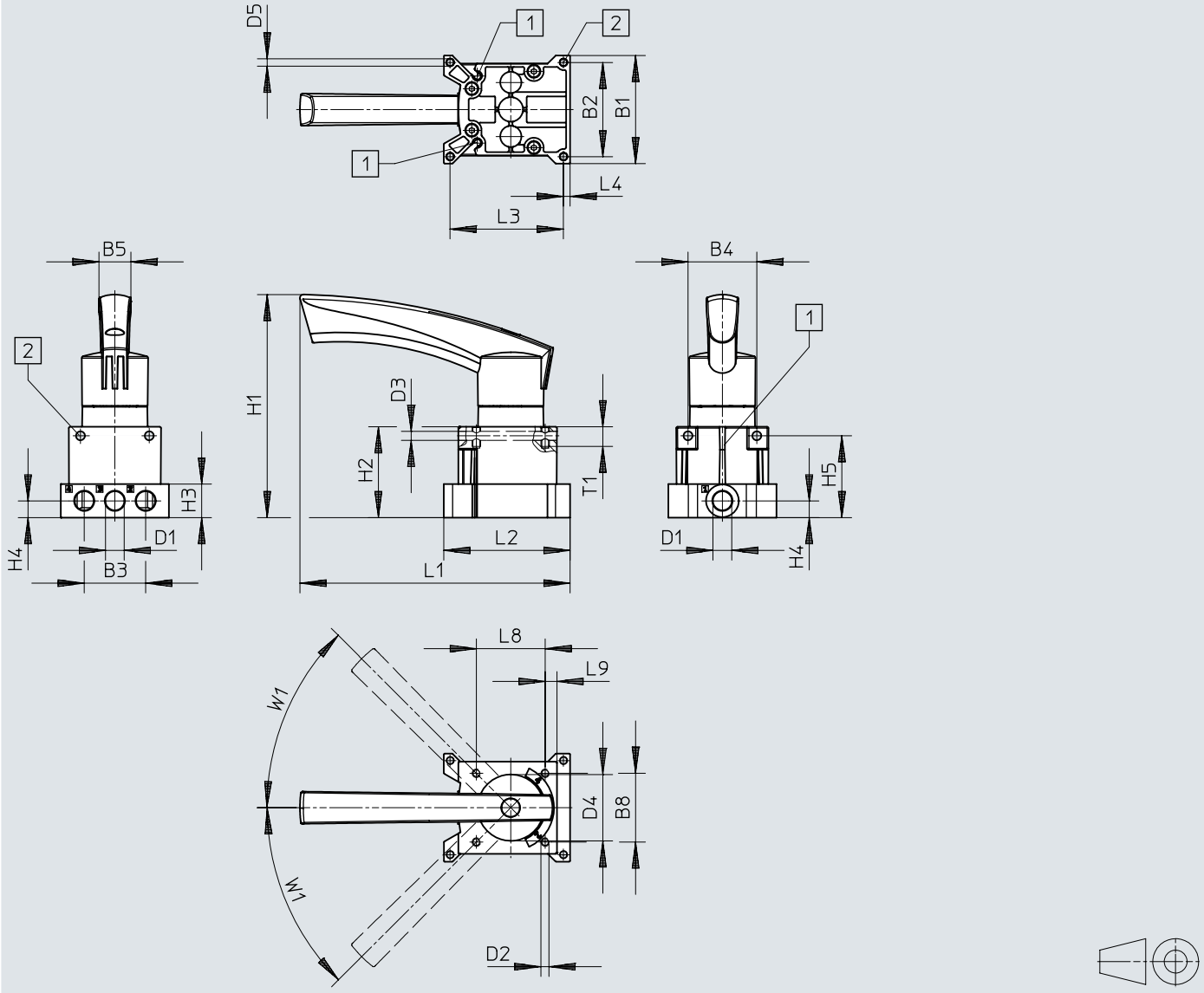

[1] 근접 스위치 SM...-10...용 홈
[2] 마운팅 홀

	B1	B2	B3	B4	B5	B8	D1	D2	D3 ø	D4 ø	D5 ø
VHER-H-B43...-G14	66	57,5	37,5	42	19,5	42	G1/4	M5	5,5	40,5	4,5

	H1	H2	H3	H4	H5	L1	L2	L3	L4	L8	L9	T1	W1
VHER-H-B43...-G14	136,3	55,5	20,5	10,3	50	164,8	77	69,2	4	42	7,2	12	45°

치수

치수 – 메탈 레버 사양, 공압 연결 G1/4, 아래 CAD 데이터 다운로드 www.festo.com

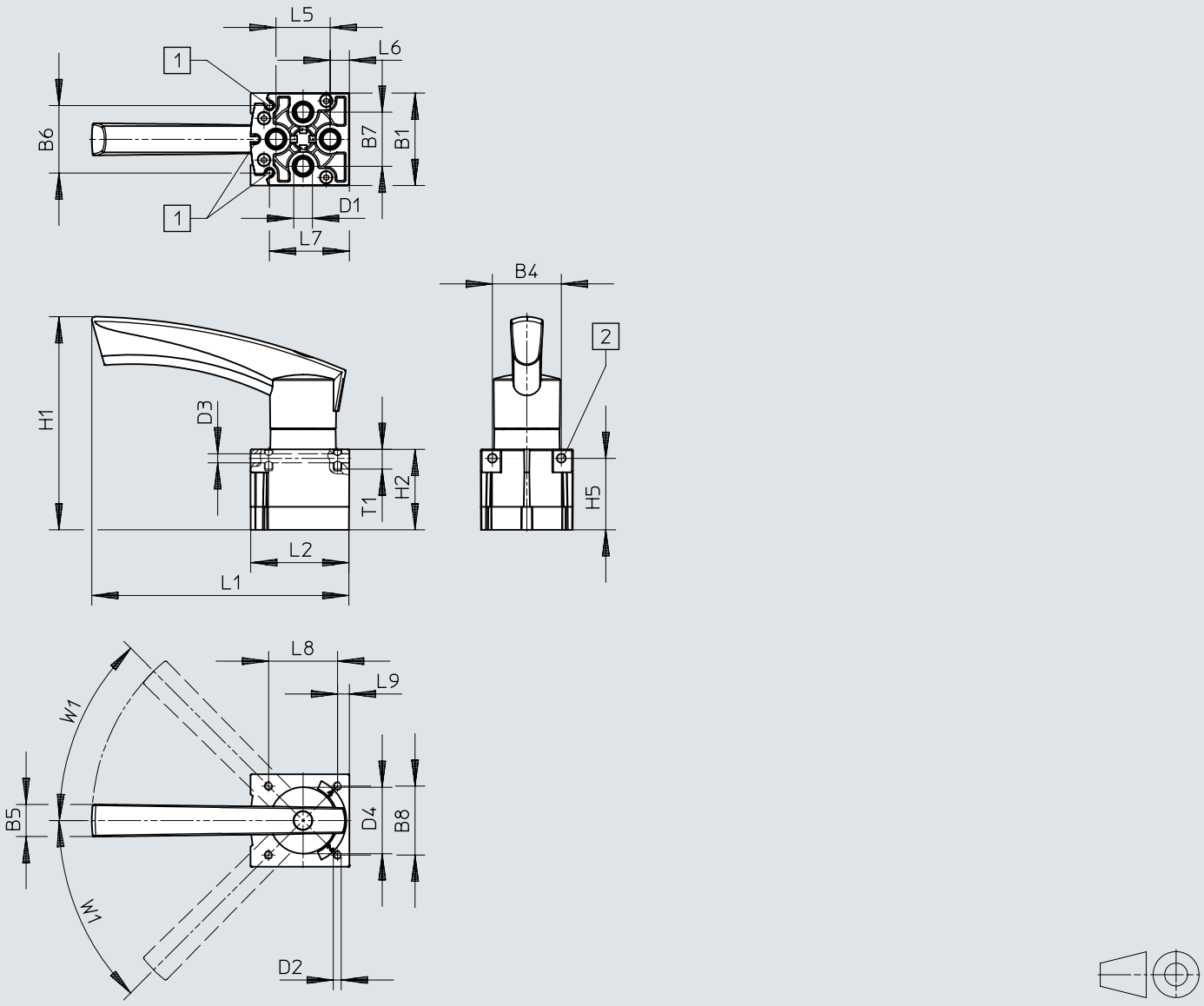

[1] 근접 스위치 SM...-10...용 홈
[2] 마운팅 홀

	B1	B4	B5	B6	B7	B8	D1	D2	D3 ø	D4 ø
VHER-H-B43...-B-G14	56,3	42	19,5	40,4	33	42	G1/4	M5	5,5	40,5

	H1	H2	H5	L1	L2	L5	L6	L7	L8	T1	W1
VHER-H-B43...-B-G14	129,8	49	43,5	156,6	59,8	33	11	48,2	42	12	45°

치수

치수 – 메탈 레버 사양, 공압 연결 G1/2, 측면 CAD 데이터 다운로드 www.festo.com

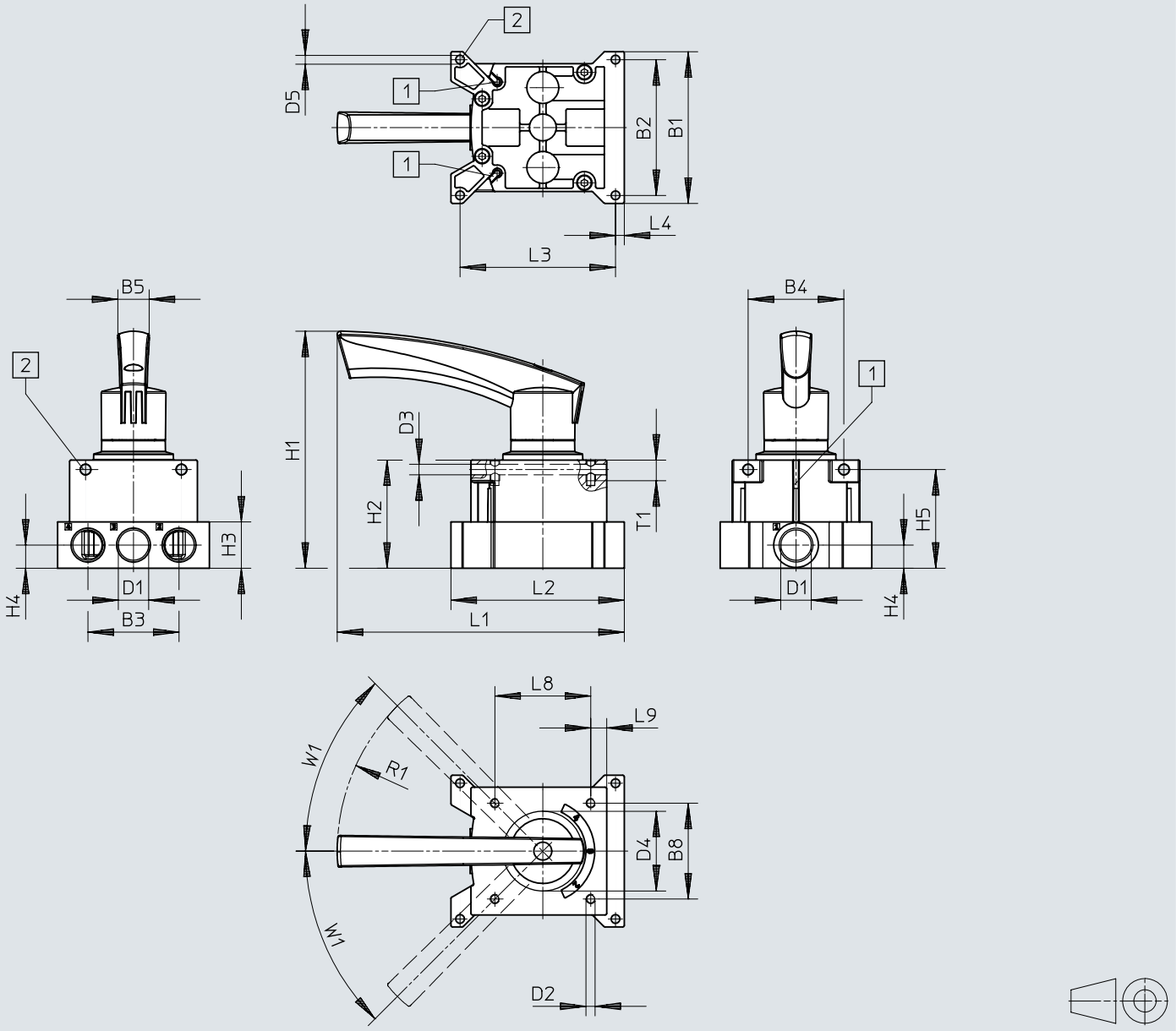

[1] 근접 스위치 SM...-10...용 홈
[2] 마운팅 홀

	B1	B2	B3	B4	B5	B8	D1	D2	D3 ø	D4 ø	D5 ø
VHER-H-B43-...-G12	95	85	57	60	19,5	60	G1/2	M5	6,6	51	5,5

	H1	H2	H3	H4	H5	L1	L2	L3	L4	L8	L9	R1	T1	W1
VHER-H-B43-...-G12	149	68	29	14,5	61,8	180	108,8	97,3	5,5	60	10	128	13	45°

치수

치수 – 메탈 레버 사양, 공압 연결 G1/2, 아래

CAD 데이터 다운로드 www.festo.com

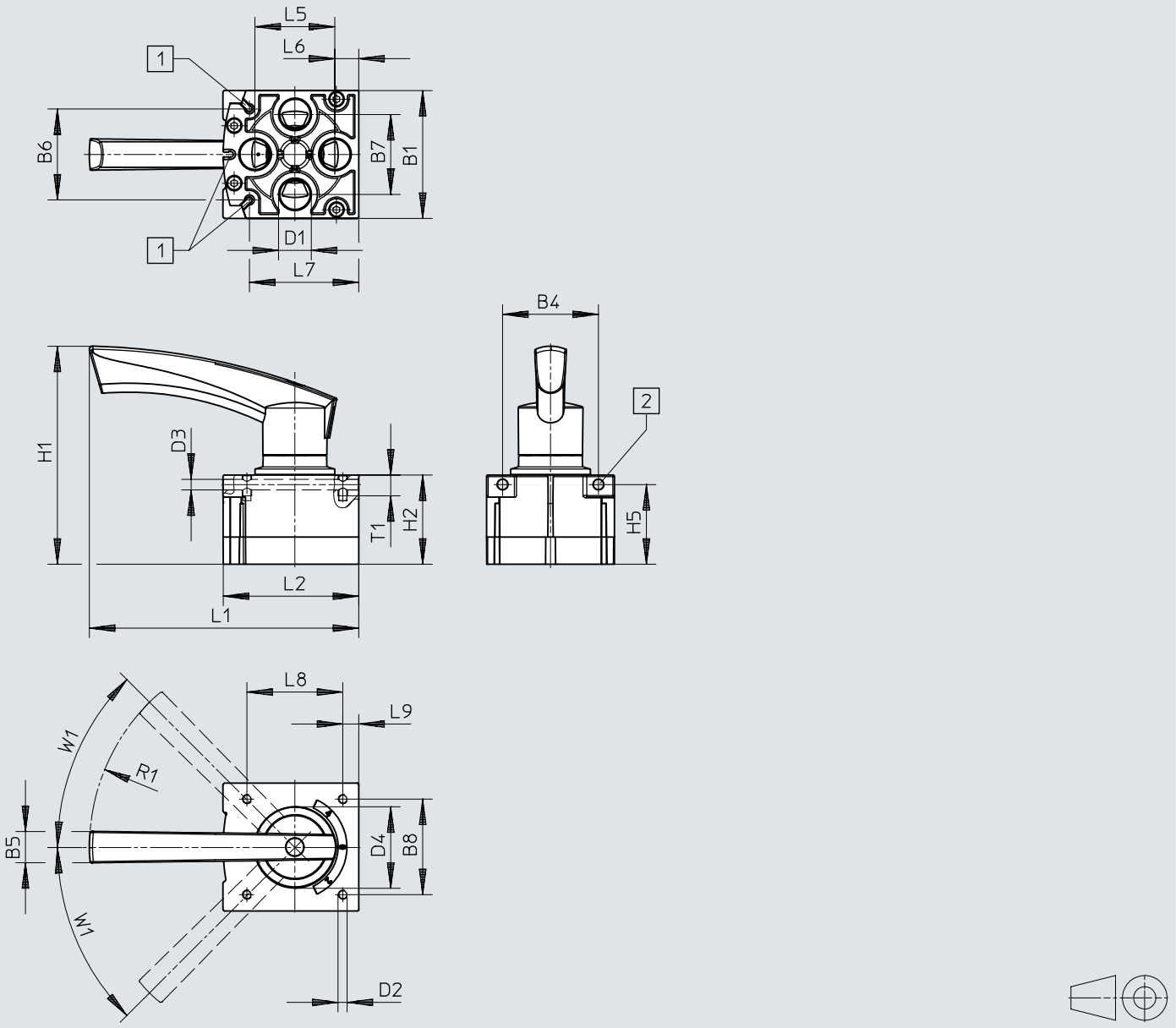

[1] 근접 스위치 SM...-10...용 홈
[2] 마운팅 홀

	B1	B4	B5	B6	B7	B8	D1	D2	D3 ø	D4 ø
VHER-H-B43-...-B-G12	80	60	19,5	56,9	50	60	G1/2	M5	6,6	51

	H1	H2	H5	L1	L2	L5	L6	L7	L8	L9	R1	T1	W1
VHER-H-B43-...-B-G12	136,5	55,8	49,8	168,8	84,8	50	15	68,5	60	10	128	13	45°

치수

치수 – 폴리머 레버 사양, 공압 연결 M5, 측면

CAD 데이터 다운로드 www.festo.com

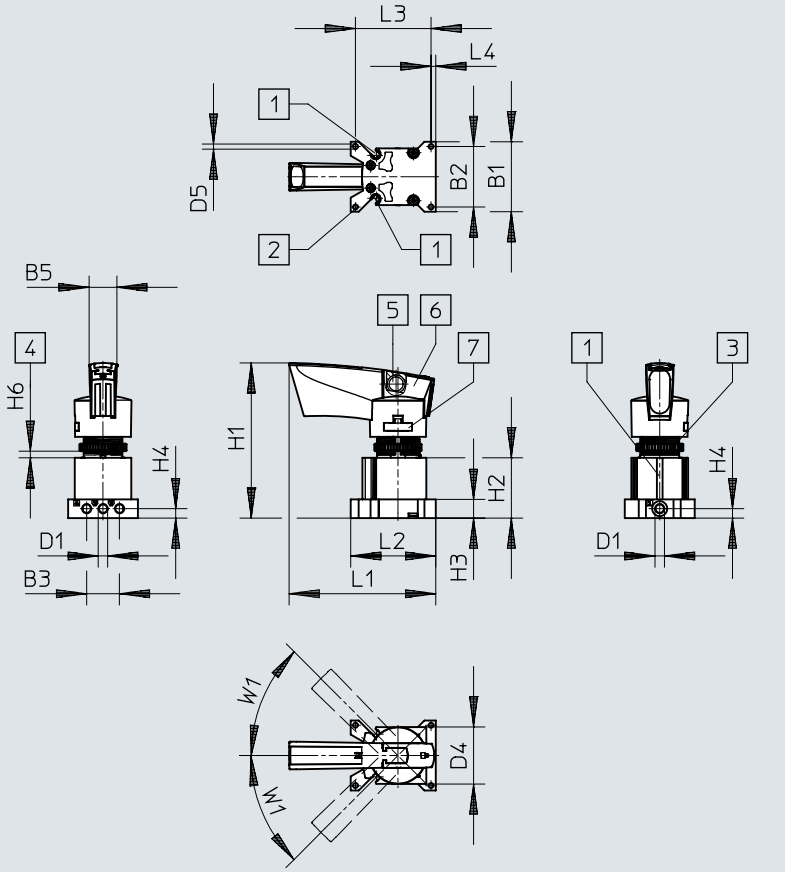

[1] 근접 스위치 SM...-10...용 홈
[2] 마운팅 홀
[3] 널링 너트 M22
[4] 배전반/패널
[5] 인터로크용 홀 Ø7.5mm
[6] 인터로크 버튼 잠금 가능
[7] 레버 고정 분리 가능

	B1	B2	B3	B5	D1	D4 Ø	D5 Ø
VHER-P-H-B43...-M5	37	32	17,4	14,6	M5	30,2	2,7

	H1	H2	H3	H4	H6		L1	L2	L3	L4	W1
					min.	max.					
VHER-P-H-B43...-M5	82,1	32	10	5	1,5	5,5	77,6	45	40	2,5	45°

치수

치수 – 폴리머 레버 사양, 공압 연결 M5, 아래 CAD 데이터 다운로드 www.festo.com

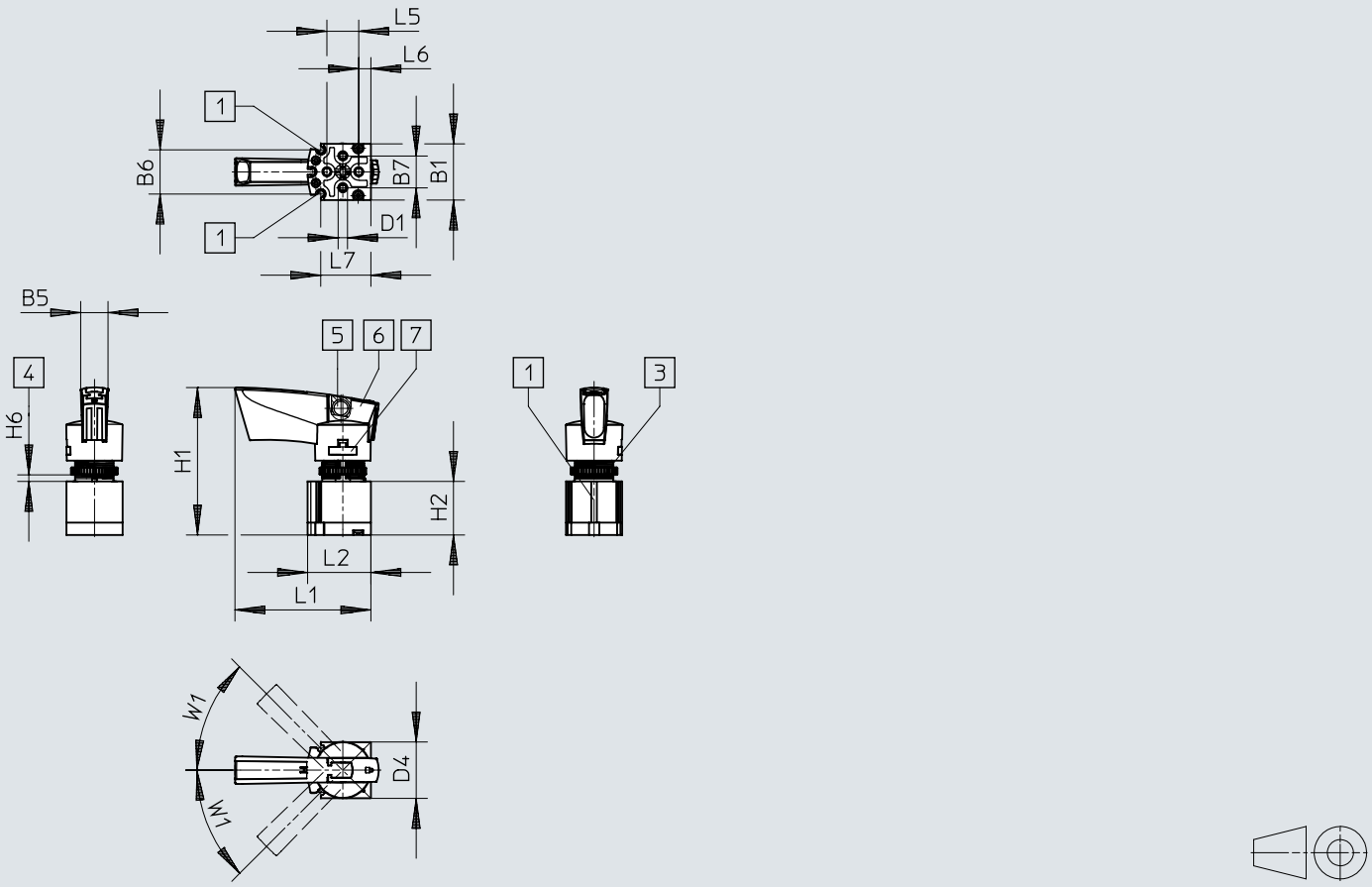

[1] 근접 스위치 SM...-10...용 홈
[3] 널링 너트 M22
[4] 배전반/패널
[5] 인터로크용 홀 Ø7.5mm
[6] 인터로크 버튼 잠금 가능
[7] 레버 고정 분리 가능

	B1	B5	B6	B7	D1	D4 ø
VHER-P-H-B43...-M5	30	14,6	23,7	17	M5	30,2

	H1	H2	H6		L1	L2	L5	L6	L7	W1
			min.	max.						
VHER-P-H-B43...-M5	78,7	28,6	1,5	5,5	72,6	33,8	17	6,5	26,8	45°

치수

치수 – 폴리머 레버 사양, 공압 연결 G1/8, 측면 CAD 데이터 다운로드 www.festo.com

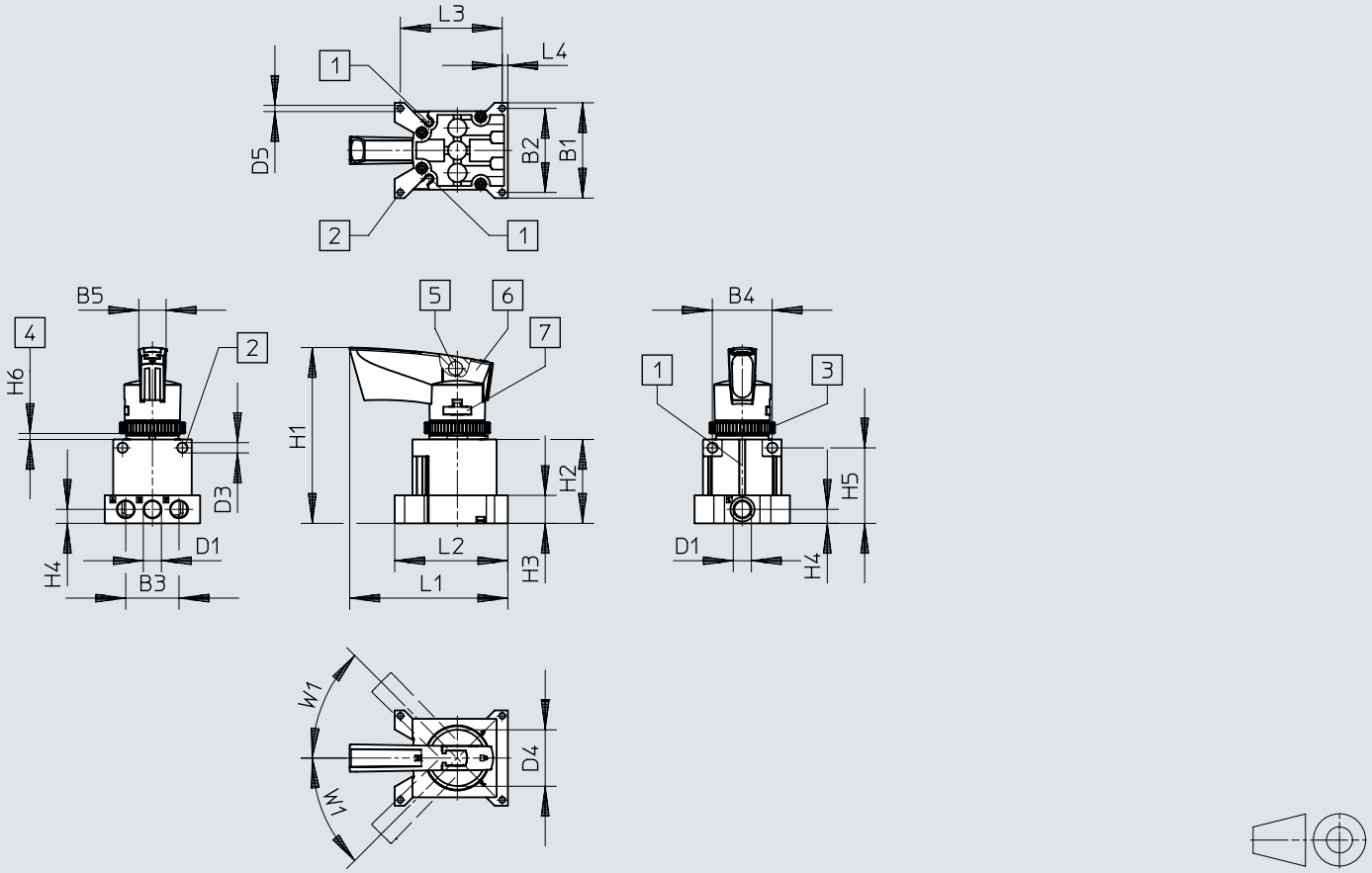

[1] 근접 스위치 SM...-10...용 홈
[2] 마운팅 홀
[3] 널링 너트 M30
[4] 배전반/패널
[5] 인터로크용 홀 Ø7.5mm
[6] 인터로크 버튼 잠금 가능
[7] 레버 고정 분리 가능

	B1	B2	B3	B4	B5	D1	D3 ø	D4 ø	D5 ø
VHER-P-H-B43...-G18	51	45	28,5	32	14,6	G1/8	5,5	30,2	3,3

	H1	H2	H3	H4	H5	H6		L1	L2	L3	L4	W1
						min.	max.					
VHER-P-H-B43...-G18	94	45	15	7,5	40,5	2	4	84,6	60,5	54,5	3	45°

치수

치수 – 폴리머 레버 사양, 공압 연결 G1/8, 아래 CAD 데이터 다운로드 www.festo.com

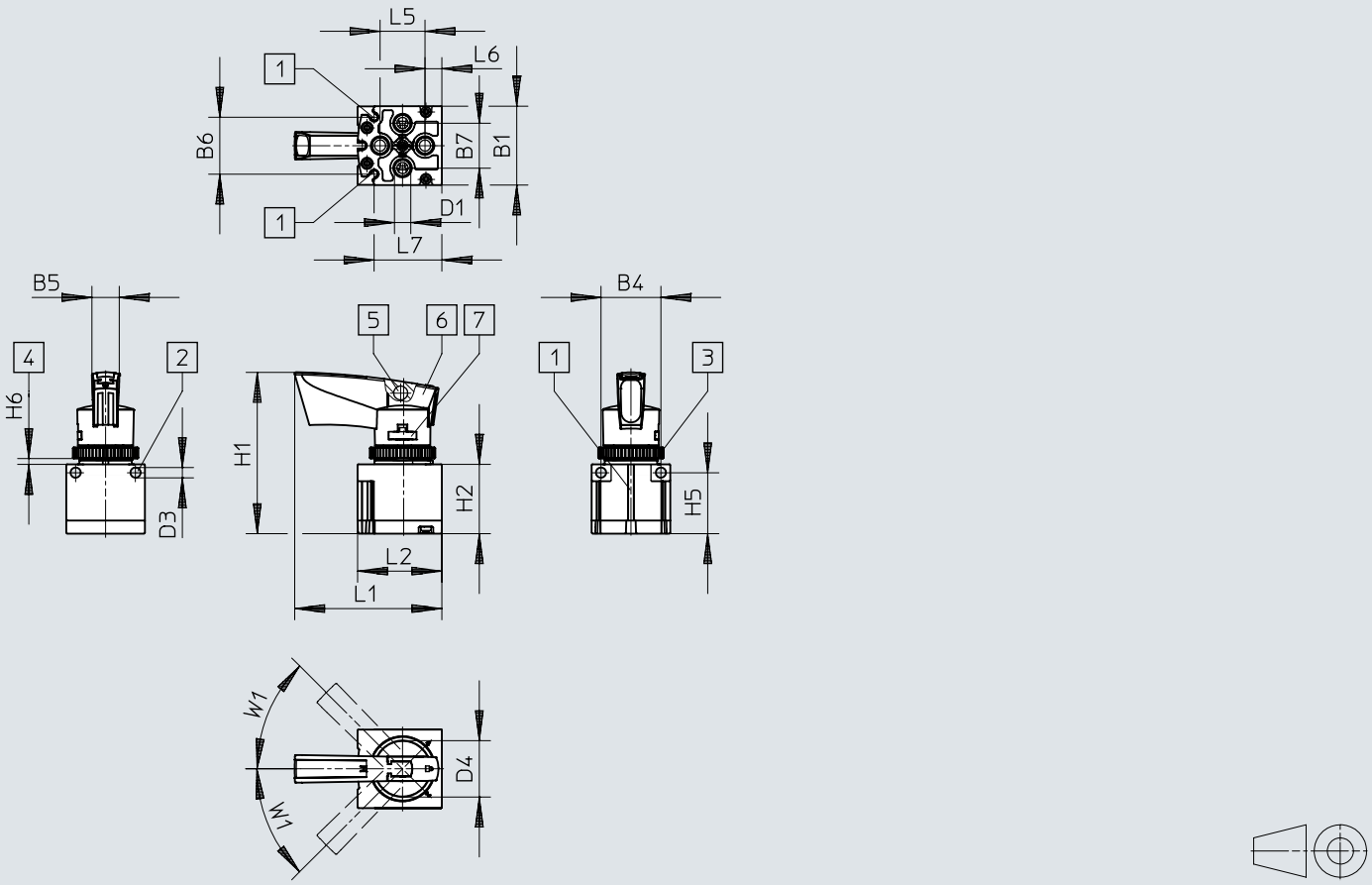

[1] 근접 스위치 SM...-10...용 홈
[2] 마운팅 홀
[3] 널링 너트 M30
[4] 배전반/패널
[5] 인터로크용 홀 Ø7.5mm
[6] 인터로크 버튼 잠금 가능
[7] 레버 고정 분리 가능

	B1	B4	B5	B6	B7	D1	D3 Ø	D4 Ø
VHER-P-H-B43...-B-G18	42	32	14,6	30,4	24	G1/8	5,5	30,2

	H1	H2	H5	H6		L1	L2	L5	L6	L7	W1
				min.	max.						
VHER-P-H-B43...-B-G18	86	37	32,5	2	4	78,6	45	24	9	36,2	45°

치수

치수 – 폴리머 레버 사양, 공압 연결 G1/4, 측면

CAD 데이터 다운로드 www.festo.com

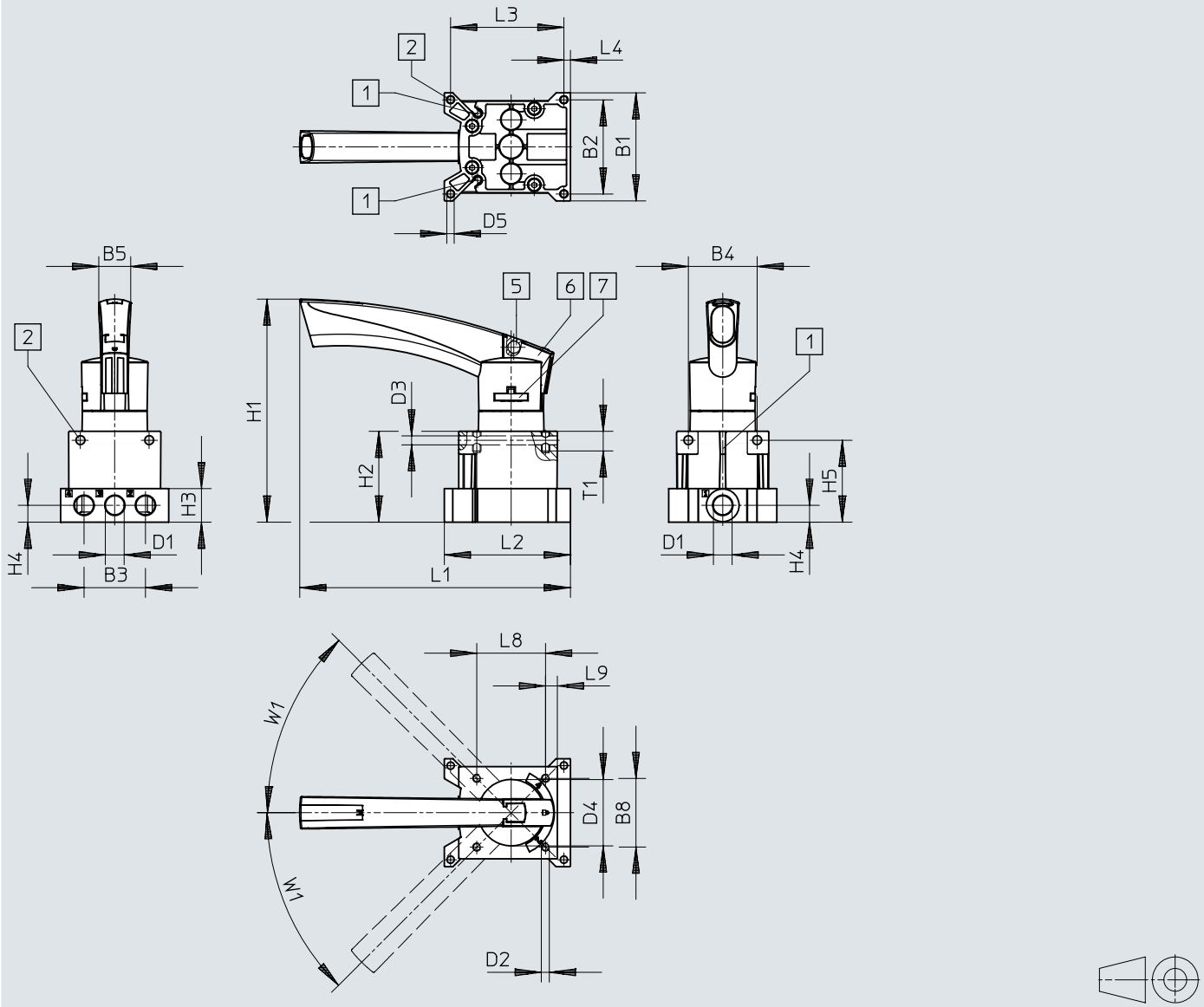

[1] 근접 스위치 SM...-10...용 홈
[2] 마운팅 홀
[5] 인터로크용 홀 Ø7.5mm
[6] 인터로크 버튼 잠금 가능
[7] 레버 고정 분리 가능

	B1	B2	B3	B4	B5	B8	D1	D2	D3 Ø	D4 Ø	D5 Ø
VHER-P-H-B43...-G14	66	57,5	37,5	42	19,5	42	G1/4	M5	5,5	40,5	4,5

	H1	H2	H3	H4	H5	L1	L2	L3	L4	L8	L9	T1	W1
VHER-P-H-B43...-G14	135,7	55,5	20,5	10,3	50	165,3	77	69,2	4	42	7,2	12	45°

치수

치수 – 폴리머 레버 사양, 공압 연결 G1/4, 아래

CAD 데이터 다운로드 www.festo.com

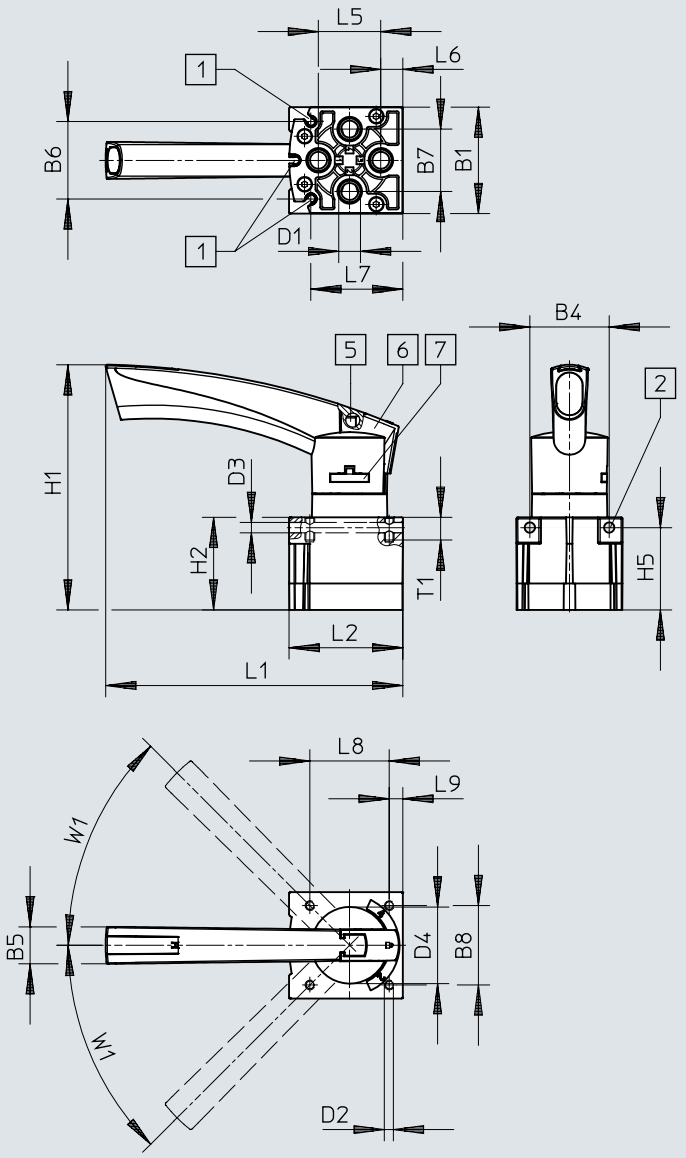

[1] 근접 스위치 SM...-10...용 홈
[2] 마운팅 홀
[5] 인터로크용 홀 Ø7.5mm
[6] 인터로크 버튼 잠금 가능
[7] 레버 고정 분리 가능

	B1	B4	B5	B6	B7	B8	D1	D2	D3 ø	D4 ø
VHER-P-H-B43...-B-G14	56,3	42	19,5	41	33	42	G1/4	M5	5,5	40,5

	H1	H2	H5	L1	L2	L5	L6	L7	L8	L9	T1	W1
VHER-P-H-B43...-B-G14	129,2	49	43,5	157	60,2	33	11,5	48,7	42	7,2	12	45°

치수

치수 – 폴리머 레버 사양, 공압 연결 G1/2, 측면

CAD 데이터 다운로드 www.festo.com

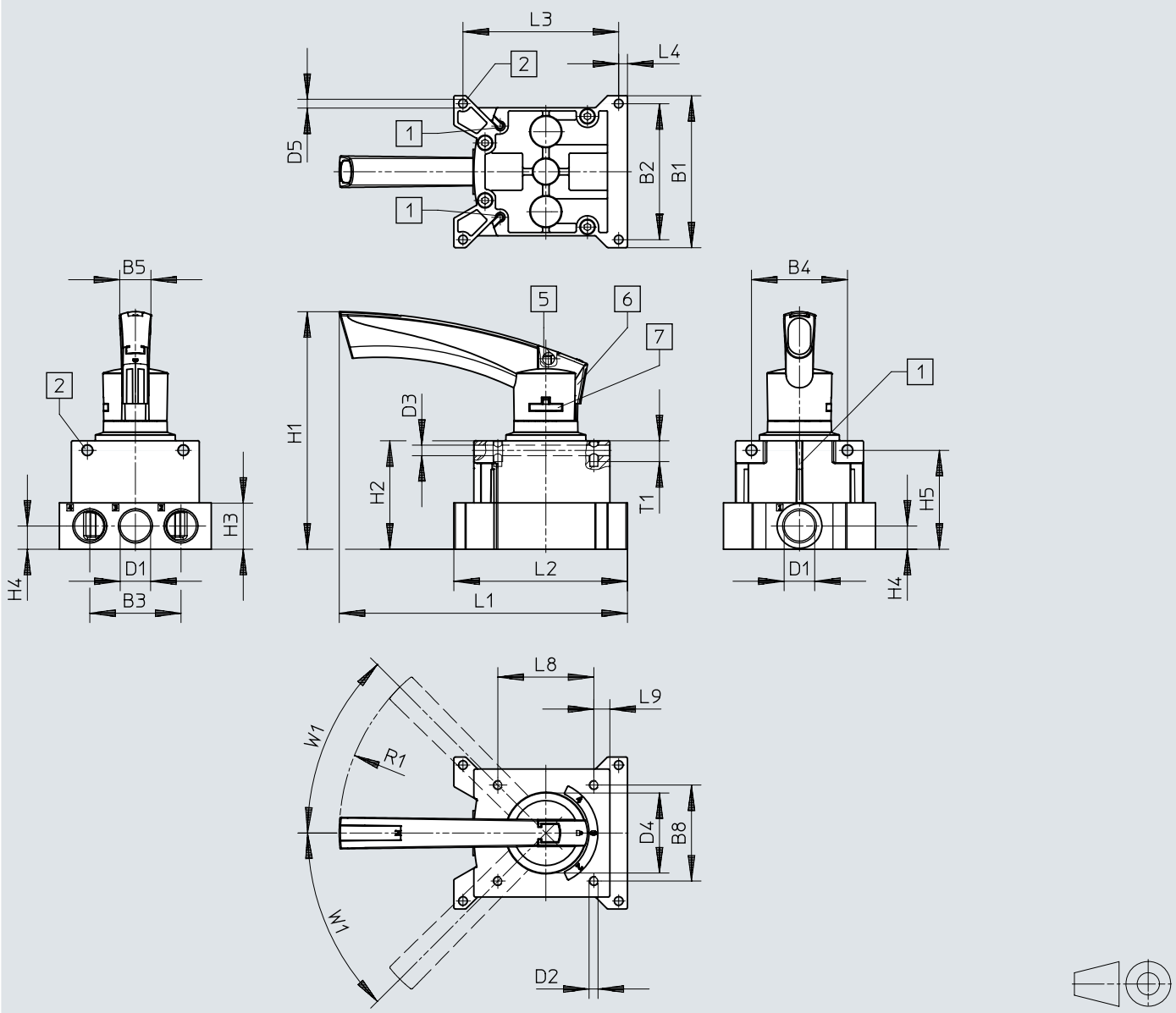

[1] 근접 스위치 SM...-10...용 홈
[2] 마운팅 홀
[5] 인터로크용 홀 Ø7.5mm
[6] 인터로크 버튼 잠금 가능
[7] 레버 고정 분리 가능

	B1	B2	B3	B4	B5	B8	D1	D2	D3 Ø	D4 Ø	D5 Ø
VHER-P-H-B43-...-G12	95	85	57	60	19,5	60	G1/2	M5	6,6	51	5,5

	H1	H2	H3	H4	H5	L1	L2	L3	L4	L8	L9	R1	T1	W1
VHER-P-H-B43-...-G12	148	67,8	29	14,5	61,8	180,1	108,5	97,3	5,5	60	10	128	13	45°

치수

치수 – 폴리머 레버 사양, 공압 연결 G1/2, 아래

CAD 데이터 다운로드 www.festo.com

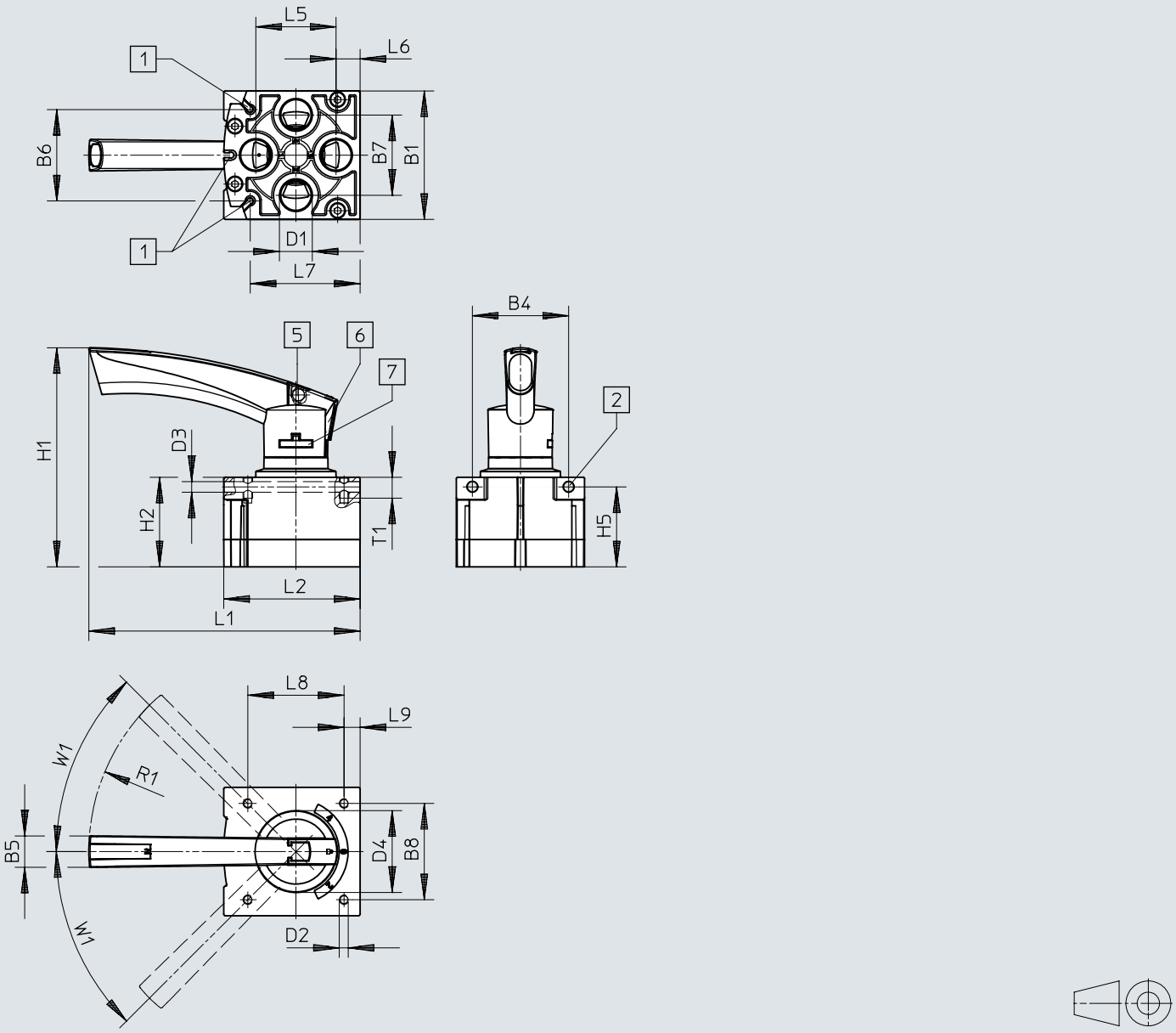

[1] 근접 스위치 SM...-10...용 홈
[2] 마운팅 홀
[5] 인터로크용 홀 Ø7.5mm
[6] 인터로크 버튼 잠금 가능
[7] 레버 고정 분리 가능

	B1	B4	B5	B6	B7	B8	D1	D2	D3 ø	D4 ø
VHER-P-H-B43-...-B-G12	80	60	19,5	56,9	50	60	G1/2	M5	6,6	51

	H1	H2	H5	L1	L2	L5	L6	L7	L8	L9	R1	T1	W1
VHER-P-H-B43-...-B-G12	137	55,8	49,8	169	84,8	50	15	68,5	60	10	128	13	45°

주문 정보

메탈 레버 버전



설치 폭	제품 무게	공압 연결부 1	부품 번호	타입
42 mm	220 g	G1/8	3488207	VHER-H-B43E-B-G18
			3488205	VHER-H-B43C-B-G18
			3488215	VHER-H-B43U-B-G18
51 mm	260 g		3488214	VHER-H-B43U-G18
			3488204	VHER-H-B43C-G18
			3488206	VHER-H-B43E-G18
56 mm	510 g	G1/4	3515202	VHER-H-B43C-B-G14
			3515286	VHER-H-B43U-B-G14
			3515258	VHER-H-B43E-B-G14
66 mm	560 g		3514710	VHER-H-B43C-G14
			3515108	VHER-H-B43U-G14
			3515082	VHER-H-B43E-G14
80 mm	860 g	G1/2	3192066	VHER-H-B43C-B-G12
			3192072	VHER-H-B43U-B-G12
			3192068	VHER-H-B43E-B-G12
95 mm	1,010 g		3192071	VHER-H-B43U-G12
			3192067	VHER-H-B43E-G12
			3192065	VHER-H-B43C-G12

버전 폴리머 레버



설치 폭	제품 무게	공압 연결부 1	부품 번호	타입
30 mm	80 g	M5	3410680	VHER-P-H-B43C-B-M5
			3410682	VHER-P-H-B43E-B-M5
			3410684	VHER-P-H-B43U-B-M5
37 mm	95 g		3410679	VHER-P-H-B43C-M5
			3410681	VHER-P-H-B43E-M5
			3410683	VHER-P-H-B43U-M5
42 mm	125 g	G1/8	3488217	VHER-P-H-B43U-B-G18
			3488211	VHER-P-H-B43E-B-G18
			3488209	VHER-P-H-B43C-B-G18
51 mm	165 g		3488216	VHER-P-H-B43U-G18
			3488210	VHER-P-H-B43E-G18
			3488208	VHER-P-H-B43C-G18
56 mm	375 g	G1/4	3515683	VHER-P-H-B43U-B-G14
			3515601	VHER-P-H-B43C-B-G14
			3515640	VHER-P-H-B43E-B-G14
66 mm	435 g		3515542	VHER-P-H-B43E-G14
			3515573	VHER-P-H-B43U-G14
			3515361	VHER-P-H-B43C-G14
80 mm	740 g	G1/2	3192084	VHER-P-H-B43U-B-G12
			3192077	VHER-P-H-B43E-B-G12
			3192075	VHER-P-H-B43C-B-G12
95 mm	900 g		3192074	VHER-P-H-B43C-G12
			3192076	VHER-P-H-B43E-G12
			3192082	VHER-P-H-B43U-G12

액세서리 개요

주변 장치 개요 패널 장착, 왼쪽 금속 레버

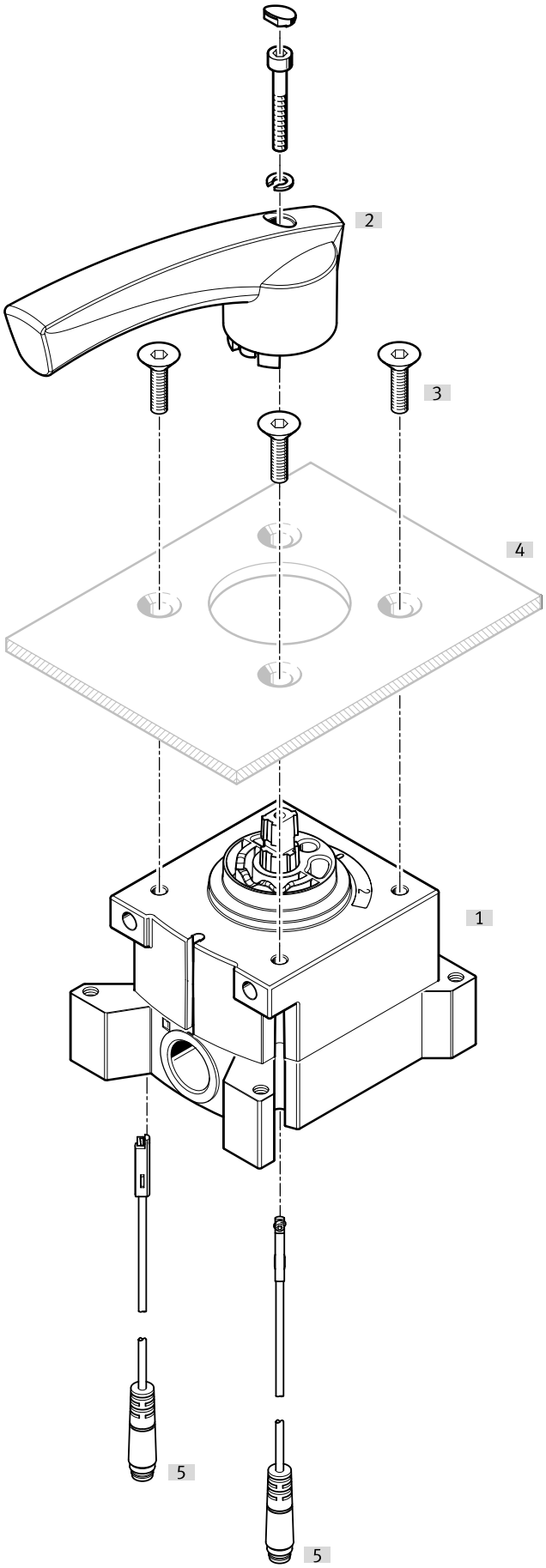

액세서리 개요

액세서리			→ 페이지/인터넷
	타입/주문 코드	설명	
[1]	핸드 레버 밸브VHER	연결 사이즈 M5, G1/8, G1/4, G1/2(측면 공압 연결)	
[2]	조작 레버	큰 금속	
[3]	고정 나사	- 설계상의 이유로 모든 핸드 레버 밸브 VHER를 고정 나사로 레버 측면의 제어 패널에 나사로 고정할 수 있는 것은 아닙니다. - 배송 품목에 포함되어 있지 않음	
[4]	배전반	배송 항목에 포함되어 있지 않음	
[5]	근접 센서 SME-10-KL	인도 품목에 포함되지 않음(전기 연결, 긴 쪽 콘센트)	37
[5]	근접 센서 SME-10-SL	인도 품목에 포함되지 않음(전기 연결, 긴 쪽 콘센트)	37

액세서리 개요

주변 장치 개요 패널 장착, 오른쪽 금속 레버

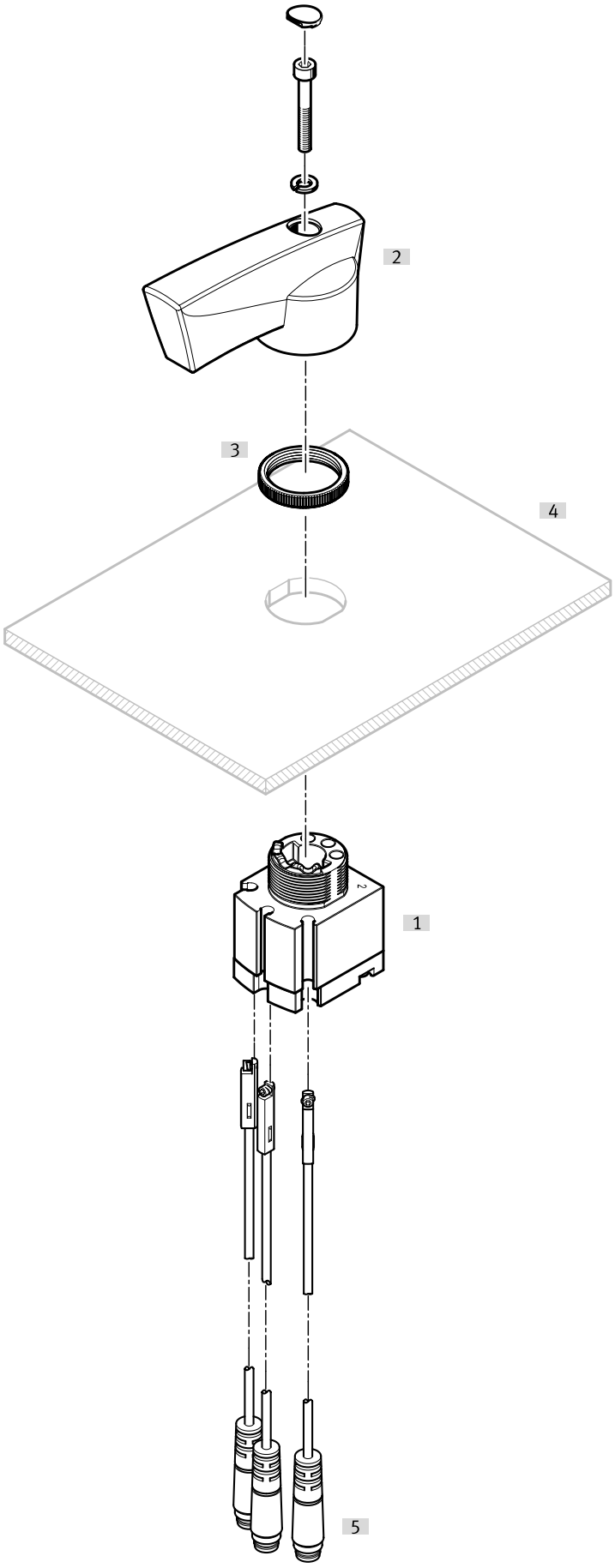

액세서리 개요

액세서리			→ 페이지/인터넷
	타입/주문 코드	설명	
[1]	핸드 레버 밸브VHER	연결 사이즈 M5, G1/8, G1/4, G1/2(아래 공압 연결)	
[2]	조작 레버	큰 금속	
[3]	널링 너트	패널 마운트	
[4]	배전반	배송 항목에 포함되어 있지 않음	
[5]	근접 센서 SME-10-KL	인도 품목에 포함되지 않음(전기 연결, 긴 쪽 콘센트)	37
[5]	근접 센서 SME-10-SL	인도 품목에 포함되지 않음(전기 연결, 긴 쪽 콘센트)	37

액세서리 개요

주변 장치 개요 패널 마운트, 왼쪽 폴리머 레버

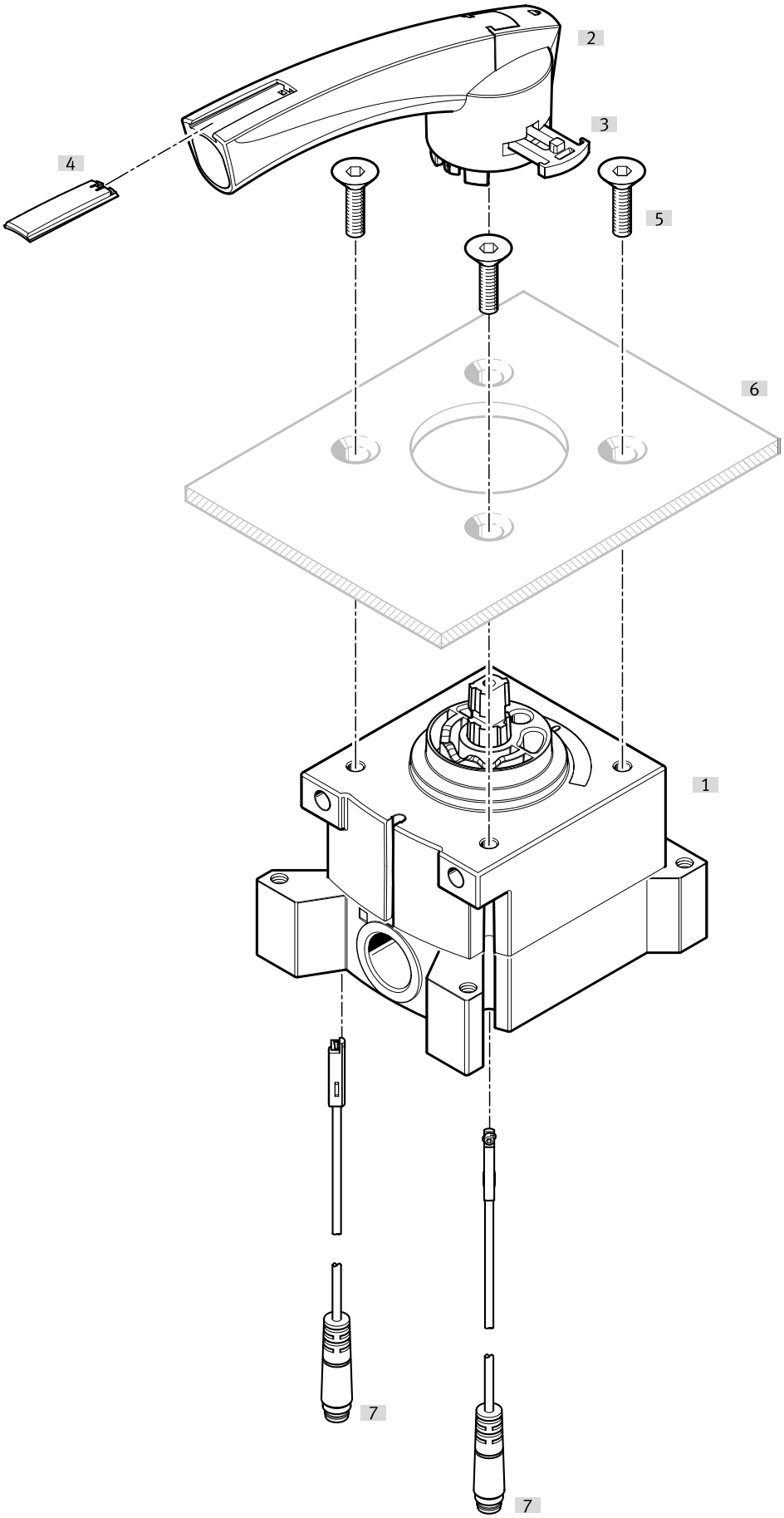

액세서리 개요

액세서리			→ 페이지/인터넷
	타입/주문 코드	설명	
[1]	핸드 레버 밸브VHER	연결 사이즈 M5, G1/8, G1/4, G1/2(측면 공압 연결)	
[2]	조작 레버	크고 폴리머 형태	
[3]	레버 고정	대형	
[4]	명판 라벨		
[5]	고정 나사	- 설계상의 이유로 모든 핸드 레버 밸브 VHER를 고정 나사로 레버 측면의 제어 패널에 나사로 고정할 수 있는 것은 아닙니다. - 배송 품목에 포함되어 있지 않음	
[6]	배전반	배송 항목에 포함되어 있지 않음	
[7]	근접 센서 SME-10-KL	인도 품목에 포함되지 않음(전기 연결, 긴 쪽 콘센트)	37
[7]	근접 센서 SME-10-SL	인도 품목에 포함되지 않음(전기 연결, 긴 쪽 콘센트)	37

액세서리 개요

주변 개요 패널 마운트, 오른쪽 폴리머 레버

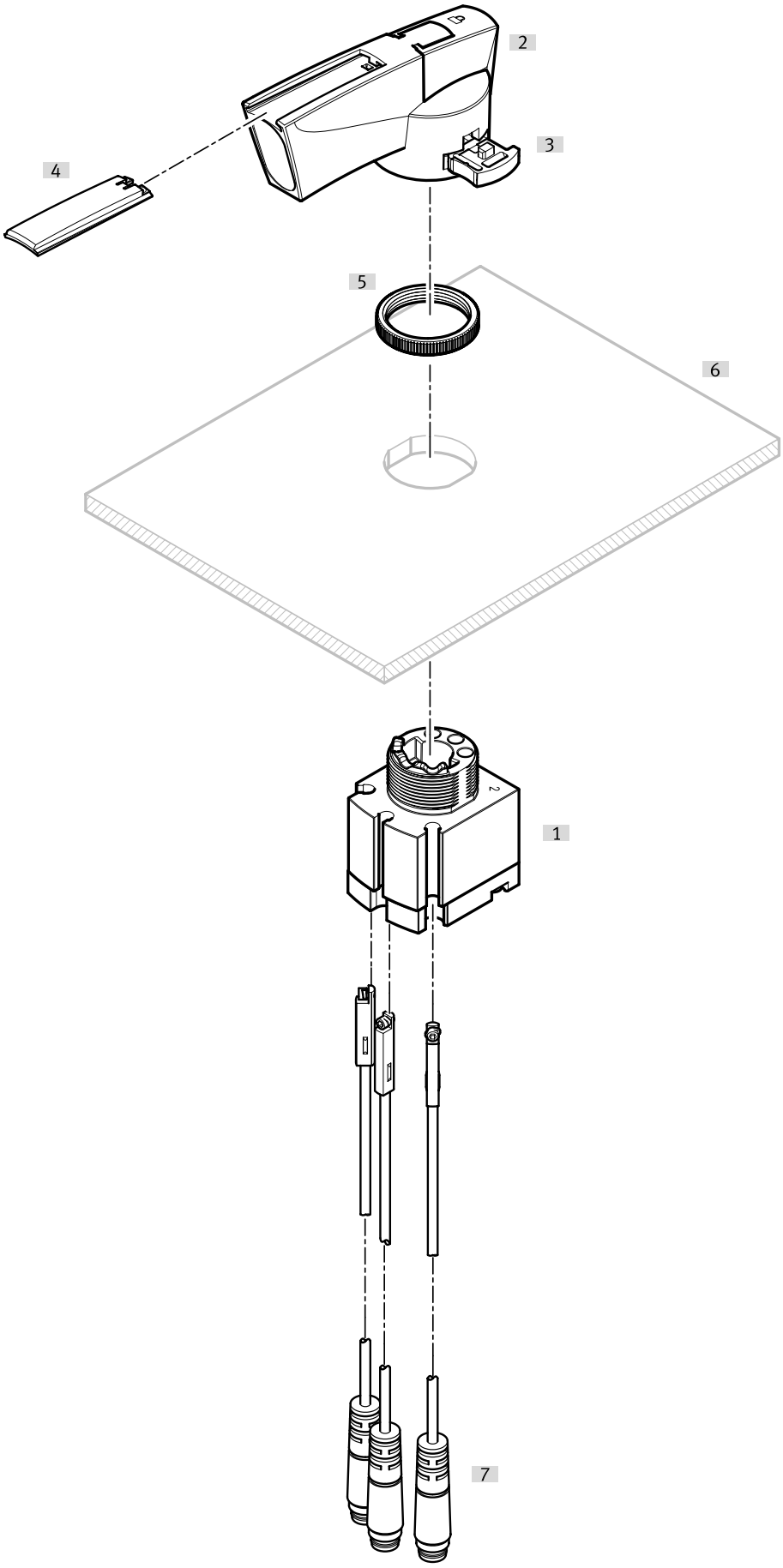

액세서리 개요

액세서리			→ 페이지/인터넷
	타입/주문 코드	설명	
[1]	핸드 레버 밸브VHER	연결 사이즈 M5, G1/8, G1/4, G1/2(측면 공압 연결)	
[2]	조작 레버	크고 폴리머 형태	
[3]	레버 고정	대형	
[4]	명판 라벨		
[5]	널링 너트		
[6]	배전반	배송 항목에 포함되어 있지 않음	
[7]	근접 센서 SME-10-SL	인도 품목에 포함되지 않음(전기 연결, 긴 쪽 콘센트)	37
[7]	근접 센서 SME-10-KL	인도 품목에 포함되지 않음(전기 연결, 긴 쪽 콘센트)	37

액세서리 개요

주변 장치 개요 왼쪽에 액세서리가 있는 조립된 밸브

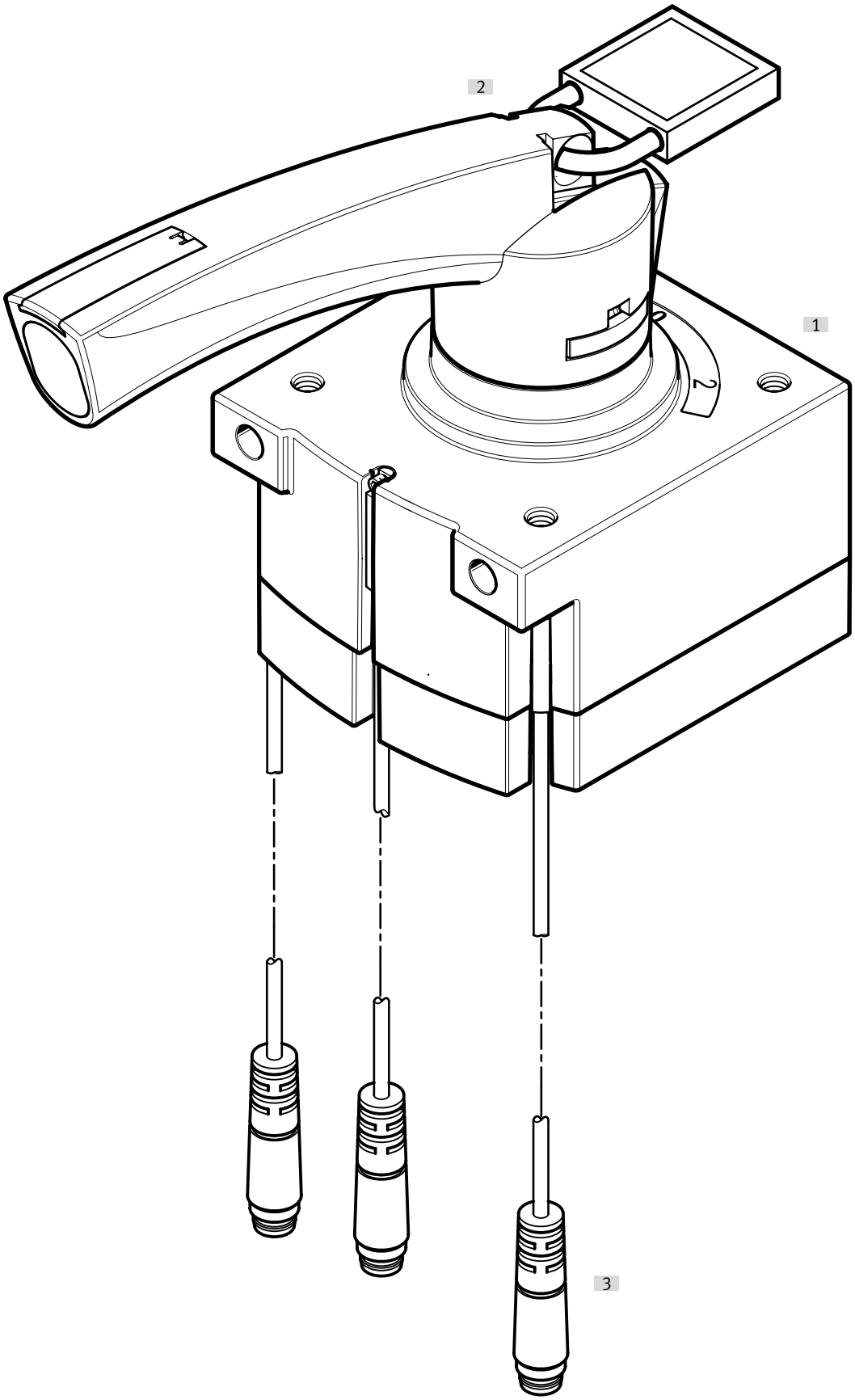

액세서리 개요

액세서리			→ 페이지/인터넷
	타입/주문 코드	설명	
[1]	핸드 레버 밸브 VHER-P-H-...	- 연결 사이즈 M5, G1/8, G1/4, G1/2(폴리머 레버 포함, 아래 대형 공압 연결) - 설계상의 이유로 모든 핸드 레버 밸브 VHER를 고정 나사로 레버 측면의 제어 패널에 나사로 고정할 수 있는 것은 아닙니다.	
[2]	잠금	배송 항목에 포함되어 있지 않음	
[3]	근접 센서 SME-10-KL	인도 품목에 포함되지 않음(전기 연결, 긴 쪽 콘센트)	37
[3]	근접 센서 SME-10-SL	인도 품목에 포함되지 않음(전기 연결, 긴 쪽 콘센트)	37

액세서리 개요

주변 개요 오른쪽에 액세서리가 있는 조립된 밸브

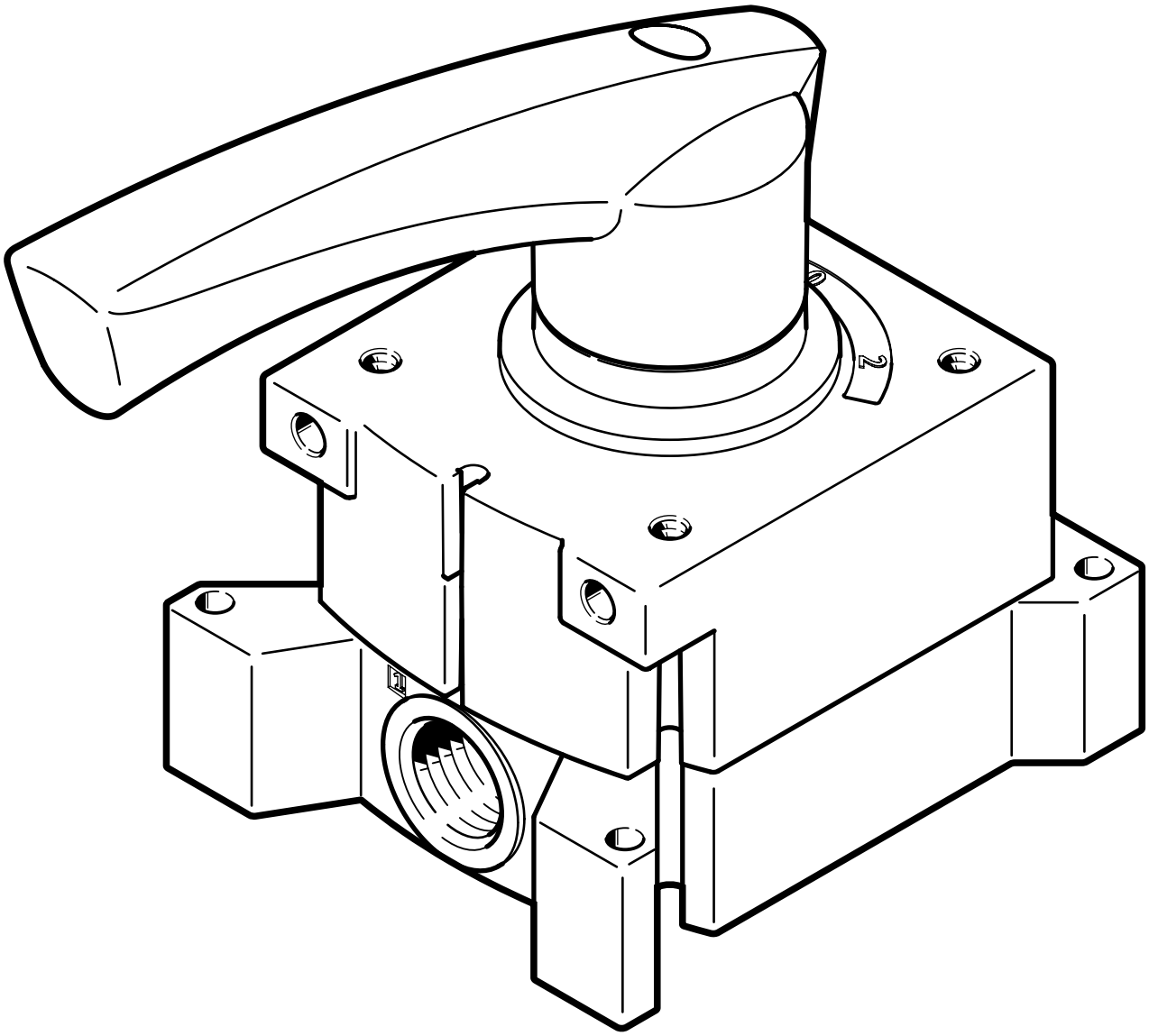

액세서리			→ 페이지/인터넷
	타입/주문 코드	설명	
[1]	핸드 레버 밸브 VHER-H-...	- 연결 사이즈 M5, G1/8, G1/4, G1/2, 금속 레버 포함, 대형(측면 공압 연결) - 설계상의 이유로 모든 핸드 레버 밸브 VHER를 고정 나사로 레버 측면의 제어 패널에 나사로 고정할 수 있는 것은 아닙니다.	

액세서리

버전 금속 레버, 푸시인 피팅, 아래 공압 연결, 육각홈(짧은 버전)



공압 연결부 1	공압 연결부 2	포장 단위[개수]	부품 번호	타입
수나사 G1/8	호스 외경 4 mm용	10	**186264**	**QSM-G1/8-4**
	호스 외경 6mm용		**186265**	**QSM-G1/8-6**

버전 금속 레버, 푸시인 피팅, 아래 공압 연결부, 외부 육각형



공압 연결부 1	공압 연결부 2	부품 번호	타입
수나사 G1/8	호스 외경 4 mm용	**186095**	**QS-G1/8-4**
	호스 외경 6mm용	**186096**	**QS-G1/8-6**
	호스 외경 8 mm용	**186098**	**QS-G1/8-8**
수나사 G1/4	호스 외경 6mm용	**186097**	**QS-G1/4-6**
	호스 외경 10 mm용	**186101**	**QS-G1/4-10**
수나사 G1/2	호스 외경 12 mm용	**186104**	**QS-G1/2-12**
	호스 외경 16 mm용	**186105**	**QS-G1/2-16**

버전 금속 레버, 푸시인 피팅, 아래 공압 연결부, 육각홈(짧은 버전)



공압 연결부 1	공압 연결부 2	포장 단위[개수]	부품 번호	타입
수나사 G1/8	호스 외경 4 mm용	10	**186266**	**QSM-G1/8-4-I**
	호스 외경 6mm용		**186267**	**QSM-G1/8-6-I**

버전 금속 레버, 푸시인 피팅, 아래 공압 연결부, 육각홈



공압 연결부 1	공압 연결부 2	포장 단위[개수]	부품 번호	타입
수나사 G1/8	호스 외경 4 mm용	10	**186106**	**QS-G1/8-4-I**
	호스 외경 6mm용		**186107**	**QS-G1/8-6-I**
	호스 외경 8 mm용		**186109**	**QS-G1/8-8-I**
수나사 G1/4	호스 외경 6mm용		**186108**	**QS-G1/4-6-I**
	호스 외경 8 mm용		**186110**	**QS-G1/4-8-I**
	호스 외경 10 mm용		**186112**	**QS-G1/4-10-I**
수나사 G1/2	호스 외경 12 mm용	1	**186115**	**QS-G1/2-12-I**

버전 금속 레버, 푸시인 피팅, 측면의 공압 연결, 육각홈(짧은 버전)



공압 연결부 1	공압 연결부 2	포장 단위[개수]	부품 번호	타입
수나사 G1/8	호스 외경 4 mm용	10	**186266**	**QSM-G1/8-4-I**
	호스 외경 6mm용		**186267**	**QSM-G1/8-6-I**

액세서리

버전 금속 레버, 푸시인 피팅, 측면의 공압 연결, 육각홈



공압 연결부 2	포장 단위[개수]	부품 번호	타입
호스 외경 4 mm용	10	**186106**	**QS-G1/8-4-I**
호스 외경 6mm용		**186108**	**QS-G1/4-6-I**
		186107	**QS-G1/8-6-I**
호스 외경 8 mm용		**186109**	**QS-G1/8-8-I**
		186110	**QS-G1/4-8-I**
호스 외경 10 mm용		**186112**	**QS-G1/4-10-I**
호스 외경 12 mm용	1	**186115**	**QS-G1/2-12-I**

버전 금속 레버, 소음기, 아래 공압 연결부, 하우징 없음



공압 연결부	스크류 인 핀소재	완충 인서트 소재	부품 번호	타입
G1/8	PE, PP	PE	**161419**	**UC-1/8**
G1/4			**165004**	**UC-1/4**

메탈 레버 사양, 소음기, 공압 연결 아래



공압 연결부	스크류 인 핀소재	완충 인서트 소재	하우징 소재	부품 번호	타입
G1/8		PE		**2307**	**U-1/8**
	알루미늄		알루미늄	**6841**	**U-1/8-B**
G1/4				**2316**	**U-1/4**
	알루미늄		알루미늄	**6842**	**U-1/4-B**
G1/2				**6844**	**U-1/2-B**

버전 금속 레버, 소음기, 측면에 공압 연결, 하우징 없음



공압 연결부	스크류 인 핀소재	완충 인서트 소재	부품 번호	타입
G1/8	PE, PP	PE	**161419**	**UC-1/8**
G1/4			**165004**	**UC-1/4**

메탈 레버 사양, 소음기, 공압 연결 측면



공압 연결부	스크류 인 핀소재	완충 인서트 소재	하우징 소재	부품 번호	타입
G1/2	알루미늄	PE	알루미늄	**6844**	**U-1/2-B**

액세서리

금속 레버 버전, 근접 센서, 콘센트 방향, 세로 연결

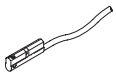

전기 연결부	케이블 길이	부품 번호	타입
	0.3 m	**173212**	**SME-10-SL-LED-24**
	2.5 m	**173210**	**SME-10-KL-LED-24**

버전 금속 레버, 실링 링이 있는 블라인드 플러그, 육각홈



공압 연결부 1	포장 단위[개수]	부품 번호	타입
수나사 G1/8	10	**3568**	**B-1/8**
	100	**534213**	**B-1/8-100**
수나사 G1/4	10	**3569**	**B-1/4**
	50	**534214**	**B-1/4-50**
수나사 G1/2	10	**3571**	**B-1/2**
	20	**534216**	**B-1/2-20**

버전 폴리머 레버, 푸시인 피팅, 아래 공압 연결부, 육각홈(짧은 버전)



공압 연결부 1	공압 연결부 2	포장 단위[개수]	부품 번호	타입
수나사 M5	호스 외경 3 mm용	10	**153313**	**QSM-M5-3-I**
	호스 외경 4 mm용		**153315**	**QSM-M5-4-I**
	호스 외경 6mm용		**153317**	**QSM-M5-6-I**
수나사 G1/8	호스 외경 4 mm용		**186266**	**QSM-G1/8-4-I**
	호스 외경 6mm용		**186267**	**QSM-G1/8-6-I**

버전 폴리머 레버, 푸시인 피팅, 측면의 공압 연결, 육각홈(짧은 버전)



공압 연결부 1	공압 연결부 2	포장 단위[개수]	부품 번호	타입
수나사 M5	호스 외경 3 mm용	10	**153313**	**QSM-M5-3-I**
	호스 외경 4 mm용		**153315**	**QSM-M5-4-I**
수나사 G1/8			**186266**	**QSM-G1/8-4-I**
	호스 외경 6mm용		**186267**	**QSM-G1/8-6-I**

버전 폴리머 레버, 푸시인 피팅, 아래 공압 연결부, 육각홈



공압 연결부 1	공압 연결부 2	포장 단위[개수]	부품 번호	타입
수나사 G1/8	호스 외경 4 mm용	10	**186106**	**QS-G1/8-4-I**
	호스 외경 6mm용		**186107**	**QS-G1/8-6-I**
	호스 외경 8 mm용		**186109**	**QS-G1/8-8-I**
수나사 G1/4	호스 외경 6mm용		**186108**	**QS-G1/4-6-I**
	호스 외경 8 mm용		**186110**	**QS-G1/4-8-I**
	호스 외경 10 mm용		**186112**	**QS-G1/4-10-I**
수나사 G1/2	호스 외경 12 mm용	1	**186115**	**QS-G1/2-12-I**

액세서리

버전 폴리머 레버, 푸시인 피팅, 측면의 공압 연결, 육각홈



공압 연결부 1	공압 연결부 2	포장 단위[개수]	부품 번호	타입
수나사 G1/8	호스 외경 4 mm용	10	**186106**	**QS-G1/8-4-I**
	호스 외경 6mm용		**186107**	**QS-G1/8-6-I**
	호스 외경 8 mm용		**186109**	**QS-G1/8-8-I**
수나사 G1/4	호스 외경 6mm용		**186108**	**QS-G1/4-6-I**
	호스 외경 8 mm용		**186110**	**QS-G1/4-8-I**
	호스 외경 10 mm용		**186112**	**QS-G1/4-10-I**
수나사 G1/2	호스 외경 12 mm용	1	**186115**	**QS-G1/2-12-I**

버전 폴리머 레버, 푸시인 피팅, 아래 공압 연결부, 외부 육각형(짧은 버전)



공압 연결부 1	공압 연결부 2	포장 단위[개수]	부품 번호	타입
수나사 M5	호스 외경 3 mm용	10	**153302**	**QSM-M5-3**
	호스 외경 4 mm용		**153304**	**QSM-M5-4**
	호스 외경 6mm용		**153306**	**QSM-M5-6**
수나사 G1/8	호스 외경 4 mm용		**186264**	**QSM-G1/8-4**
	호스 외경 6mm용		**186265**	**QSM-G1/8-6**

버전 폴리머 레버, 푸시인 피팅, 아래 공압 연결부, 육각홈



공압 연결부 1	공압 연결부 2	포장 단위[개수]	부품 번호	타입
수나사 G1/8	호스 외경 4 mm용	10	**186095**	**QS-G1/8-4**
	호스 외경 6mm용		**186096**	**QS-G1/8-6**
	호스 외경 8 mm용		**186098**	**QS-G1/8-8**
수나사 G1/4	호스 외경 6mm용		**186097**	**QS-G1/4-6**
	호스 외경 10 mm용		**186101**	**QS-G1/4-10**
수나사 G1/2	호스 외경 12 mm용	1	**186104**	**QS-G1/2-12**
	호스 외경 16 mm용		**186105**	**QS-G1/2-16**

버전 폴리머 레버, 소음기, 아래 공압 연결부, 하우징 없음



공압 연결부	스크류 인 핀소재	완충 인서트 소재	부품 번호	타입
M5	강화 PA, PE	PE	**165003**	**UC-M5**
G1/8	PE, PP		**161419**	**UC-1/8**
G1/4			**165004**	**UC-1/4**

폴리머 레버 사양, 소음기, 공압 연결 아래



공압 연결부	스크류 인 핀소재	완충 인서트 소재	하우징 소재	부품 번호	타입
G1/8		PE		**2307**	**U-1/8**
	알루미늄		알루미늄	**6841**	**U-1/8-B**
G1/4				**2316**	**U-1/4**
	알루미늄		알루미늄	**6842**	**U-1/4-B**
G1/2				**6844**	**U-1/2-B**

액세서리

버전 폴리머 레버, 소음기, 측면에 공압 연결, 하우징 없음



공압 연결부	스크류 인 핀소재	완충 인서트 소재	부품 번호	타입
M5	강화 PA, PE	PE	**165003**	**UC-M5**
G1/8	PE, PP		**161419**	**UC-1/8**
G1/4			**165004**	**UC-1/4**

폴리머 레버 사양, 소음기, 공압 연결 측면



공압 연결부	스크류 인 핀소재	완충 인서트 소재	부품 번호	타입
G1/2	알루미늄	PE	**6844**	**U-1/2-B**

폴리머 레버 버전, 실링 링이 있는 블라인드 플러그, 육각홈



공압 연결부 1	포장 단위[개수]	부품 번호	타입
수나사 G1/8	10	**3568**	**B-1/8**
	100	**534213**	**B-1/8-100**
수나사 G1/4	10	**3569**	**B-1/4**
	50	**534214**	**B-1/4-50**
수나사 G1/2	10	**3571**	**B-1/2**
	20	**534216**	**B-1/2-20**

버전 폴리머 레버, 실링 링이 있는 블라인드 플러그, 육각홈



공압 연결부 1	포장 단위[개수]	부품 번호	타입
수나사 M5	10	**3843**	**B-M5**
	100	**534212**	**B-M5-100**

버전 폴리머 레버, 근접 센서, 출구 방향 길이 방향 연결

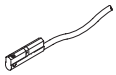

전기 연결부	케이블 길이	부품 번호	타입
	0.3 m	**173212**	**SME-10-SL-LED-24**
	2.5 m	**173210**	**SME-10-KL-LED-24**