Handventiel VHER



Kenmerken

In één oogopslag

Krachtig:
- Debiet 170 ... 3800 l/min

Variabel:
- Aansluiting M5, G1/8, G1/4, G1/2
- 3/3-ventiel; de handventielen VHER kunnen worden gebruikt als 3/3-ventiel door aansluiting 2 af te sluiten

Praktijkgericht:
- Deze ventielen kunnen worden gebruikt om enkelwerkende cilinders (3/3-ventiel) of dubbelwerkende cilinders binnen het slagbereik te stoppen.
- In middenstand gesloten beweegt de zuiger van de aandrijving tot de krachten in evenwicht zijn.
- In middenstand ontlucht kan de zuiger met de hand worden bewogen, waarbij alleen de wrijvingskrachten moeten worden overwonnen.
- In middenstand belucht wordt op aansluiting 2 en 4 dezelfde druk uitgeoefend. De zuiger wordt niet bewogen (met dezelfde oppervlaktes).

Werking met verschillende drukken (vacuümwerking):
- Bij de VHER-B43-ventielen is de debietrichting duidelijk gedefinieerd en kan niet worden omgekeerd. Vacuüm mag alleen worden aangesloten op aansluiting 3 zodat de debietrichting behouden blijft. Vacuümbedrijf op aansluiting 3: -0,95 ... 0 bar
- In het vacuümbedrijf verandert de ventielfunctie van ontlucht (VHER-...-B43E-...) naar belucht (VHER-....-B43U-...) en omgekeerd.
- Informatie: Bij vacuümbedrijf moet vóór de ventielen een filter worden aangesloten. Dit voorkomt dat opgezogen vreemde voorwerpen in het ventiel terechtkomen (bijv. bij gebruik van een zuignapeenheid).
- Informatie: op aansluiting 1 mag geen vacuüm worden aangesloten.

Tweedruk-werking:
- De VHER-B43 ventielen zijn geschikt voor tweedruk-werking. Door het ontwerp moet ervoor worden gezorgd dat de perslucht alleen op aansluiting 1 en 3 wordt toegepast.
- Informatie: bij tweedruk-werking moet de hoogste druk altijd op aansluiting 1 staan.

Ventielfunctie

[B43U] 4/3-ventiel, vergrendelend, middenstand belucht

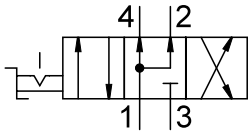

[B43C] 4/3-ventiel, vergrendelend, middenstand gesloten

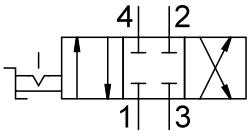

[B43E] 4/3-ventiel, vergrendelend, middenstand ontlucht

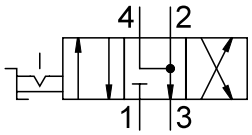

Typecode

001	Serie	
VHER	Handventiel met vergrendeling	

002	Uitvoering product	
	Standaard	
P	Voornamelijk polymeeraandeel	

003	Bedieningswijze	
H	Manuele hefboom, boven	

004	Ventielfunctie	
B43C	4/3-ventiel, vergrendelend, middenstand gesloten	
B43E	4/3-ventiel, vergrendelend, middenstand ontlucht	
B43U	4/3-ventiel, vergrendelend, middenstand belucht	

005	Stroomrichting	
	Standaard	

006	Aansluitrichting	
	Voor en achter	
B	Onder	

007	Pneumatische aansluiting	
G18	G1/8	
G14	G1/4	
G12	G1/2	
M5	M5	

Gegevensblad

Algemene technische gegevens uitvoering metalen hefboom G1/2		
Normaal nominaal debiet (genormaliseerd volgens DIN 1343)	3.200 l/min	3.800 l/min
Ventielfunctie	4/3 belucht, 4/3 ontlucht, 4/3 gesloten	
Constructieve opbouw	Draaischuif	
Afdichtingsprincipe	Hard	
Bevestigingstype	naar keuze:, Frontpaneelinbouw, Met doorgangsboring	
Besturingstype	Direct	
Bedieningswijze	manueel	
Bedieningszekering	–	
Schakelpositie-indicator	met toebehoren	
Inbouwpositie	–	
Stroomrichting	Niet reversibel	
Overlappingsvrijheid	ja	
Ontluchtingsfunctie	Smoorbaar	
Nominale doorlaat	12 mm	
Bedieningsmoment	5 Nm	

Algemene technische gegevens uitvoering metalen hefboom G1/4		
Normaal nominaal debiet (genormaliseerd volgens DIN 1343)	1.150 l/min	1.500 l/min
Ventielfunctie	4/3 belucht, 4/3 ontlucht, 4/3 gesloten	
Constructieve opbouw	Draaischuif	
Afdichtingsprincipe	Hard	
Bevestigingstype	naar keuze:, Frontpaneelinbouw, Met doorgangsboring	
Besturingstype	Direct	
Bedieningswijze	manueel	
Bedieningszekering	–	
Schakelpositie-indicator	met toebehoren	
Inbouwpositie	–	
Stroomrichting	Niet reversibel	
Overlappingsvrijheid	ja	
Ontluchtingsfunctie	Smoorbaar	
Nominale doorlaat	8 mm	
Bedieningsmoment	2 Nm	

Algemene technische gegevens uitvoering metalen hefboom G1/8		
Normaal nominaal debiet (genormaliseerd volgens DIN 1343)	600 l/min	800 l/min
Ventielfunctie	4/3 belucht, 4/3 ontlucht, 4/3 gesloten	
Constructieve opbouw	Draaischuif	
Afdichtingsprincipe	Hard	
Bevestigingstype	naar keuze:, Frontpaneelinbouw, Met doorgangsboring	
Besturingstype	Direct	
Bedieningswijze	manueel	
Bedieningszekering	–	
Schakelpositie-indicator	met toebehoren	
Inbouwpositie	–	
Stroomrichting	Niet reversibel	
Overlappingsvrijheid	ja	
Ontluchtingsfunctie	Smoorbaar	
Nominale doorlaat	6 mm	
Bedieningsmoment	0,9 Nm	

Gegevensblad

Algemene technische gegevens uitvoering polymeer hefboom M5		
Normaal nominaal debiet (genormaliseerd volgens DIN 1343)	170 l/min	260 l/min
Ventielfunctie	4/3 belucht, 4/3 ontlucht, 4/3 gesloten	
Constructieve opbouw	Draaischuif	
Afdichtingsprincipe	Hard	
Bevestigingstype	naar keuze:, Frontpaneelinbouw, Met doorgangsboring	
Besturingstype	Direct	
Bedieningswijze	manueel	
Bedieningszekering	met toebehoren sluitbaar	
Schakelpositie-indicator	met toebehoren	
Inbouwpositie	–	
Stroomrichting	Niet reversibel	
Overlappingsvrijheid	ja	
Ontluchtingsfunctie	Smoorbaar	
Nominale doorlaat	4 mm	
Bedieningsmoment	0,5 Nm	

Algemene technische gegevens uitvoering polymeer hefboom G1/2		
Normaal nominaal debiet (genormaliseerd volgens DIN 1343)	3.200 l/min	3.800 l/min
Ventielfunctie	4/3 belucht, 4/3 ontlucht, 4/3 gesloten	
Constructieve opbouw	Draaischuif	
Afdichtingsprincipe	Hard	
Bevestigingstype	naar keuze:, Frontpaneelinbouw, Met doorgangsboring	
Besturingstype	Direct	
Bedieningswijze	manueel	
Bedieningszekering	met toebehoren sluitbaar	
Schakelpositie-indicator	met toebehoren	
Inbouwpositie	–	
Stroomrichting	Niet reversibel	
Overlappingsvrijheid	ja	
Ontluchtingsfunctie	Smoorbaar	
Nominale doorlaat	12 mm	
Bedieningsmoment	5 Nm	

Algemene technische gegevens uitvoering polymeer hefboom G1/4		
Normaal nominaal debiet (genormaliseerd volgens DIN 1343)	1.150 l/min	1.500 l/min
Ventielfunctie	4/3 belucht, 4/3 ontlucht, 4/3 gesloten	
Constructieve opbouw	Draaischuif	
Afdichtingsprincipe	Hard	
Bevestigingstype	naar keuze:, Frontpaneelinbouw, Met doorgangsboring	
Besturingstype	Direct	
Bedieningswijze	manueel	
Bedieningszekering	met toebehoren sluitbaar	
Schakelpositie-indicator	met toebehoren	
Inbouwpositie	–	
Stroomrichting	Niet reversibel	
Overlappingsvrijheid	ja	
Ontluchtingsfunctie	Smoorbaar	
Nominale doorlaat	8 mm	
Bedieningsmoment	2 Nm	

Gegevensblad

Algemene technische gegevens uitvoering polymeer hefboom G1/8		
Normaal nominaal debiet (genormaliseerd volgens DIN 1343)	600 l/min	800 l/min
Ventielfunctie	4/3 belucht, 4/3 ontlucht, 4/3 gesloten	
Constructieve opbouw	Draaischuif	
Afdichtingsprincipe	Hard	
Bevestigingstype	naar keuze:, Frontpaneelinbouw, Met doorgangsboring	
Besturingstype	Direct	
Bedieningswijze	manueel	
Bedieningszekering	met toebehoren sluitbaar	
Schakelpositie-indicator	met toebehoren	
Inbouwpositie	–	
Stroomrichting	Niet reversibel	
Overlappingsvrijheid	ja	
Ontluchtingsfunctie	Smoorbaar	
Nominale doorlaat	6 mm	
Bedieningsmoment	0,9 Nm	

Gebruiks- en omgevingsvoorwaarden uitvoering metalen hefboom	
Bedrijfsmedium	Perslucht conform ISO 8573-1:2010 [7:4:4]
Aanwijzing bij het bedrijfs-/stuurmedium	Geoliede werking mogelijk (in de verdere werking vereist)
Bedrijfsdruk	0 ... 10 bar
Omgevingstemperatuur	-20 ... 80°C
Mediumtemperatuur	-20 ... 80°C
Corrosiebestendigheidsklasse KBK[1)]	2 - matige corrosiebelasting

1) Corrosieklasse 2 volgens Festo norm 940 070. Componenten met matige corrosiebelasting. Zichtbare uitwendige onderdelen met hoofdzakelijk decoratieve oppervlakte-eisen die in direct contact staan met de omringende industriële atmosfeer of media zoals koel- en smeermiddelen.

Bedrijfs- en omgevingsomstandigheden uitvoering polymeer hefboom	
Bedrijfsmedium	Perslucht conform ISO 8573-1:2010 [7:4:4]
Aanwijzing bij het bedrijfs-/stuurmedium	Geoliede werking mogelijk (in de verdere werking vereist)
Bedrijfsdruk	0 ... 10 bar
Omgevingstemperatuur	-20 ... 80°C
Mediumtemperatuur	-20 ... 80°C
Corrosiebestendigheidsklasse KBK[1)]	2 - matige corrosiebelasting

1) Corrosieklasse 2 volgens Festo norm 940 070. Componenten met matige corrosiebelasting. Zichtbare uitwendige onderdelen met hoofdzakelijk decoratieve oppervlakte-eisen die in direct contact staan met de omringende industriële atmosfeer of media zoals koel- en smeermiddelen.

Materialen uitvoering metalen hefboom	
Materiaal behuizing	Persgegoten aluminium
Materiaal hefboom	Persgegoten aluminium
Materiaal afdichtingen	NBR
Materiaal-informatie	RoHS conform

Materiaal uitvoering polymeer hefboom	
Materiaal behuizing	Persgegoten aluminium, PA
Materiaal hefboom	PA
Materiaal afdichtingen	NBR
Materiaal-informatie	RoHS conform

Afmetingen

Afmetingen – Uitvoering metalen hefboom, pneumatische aansluiting G1/8, zijdelings

Download CAD-gegevens www.festo.com

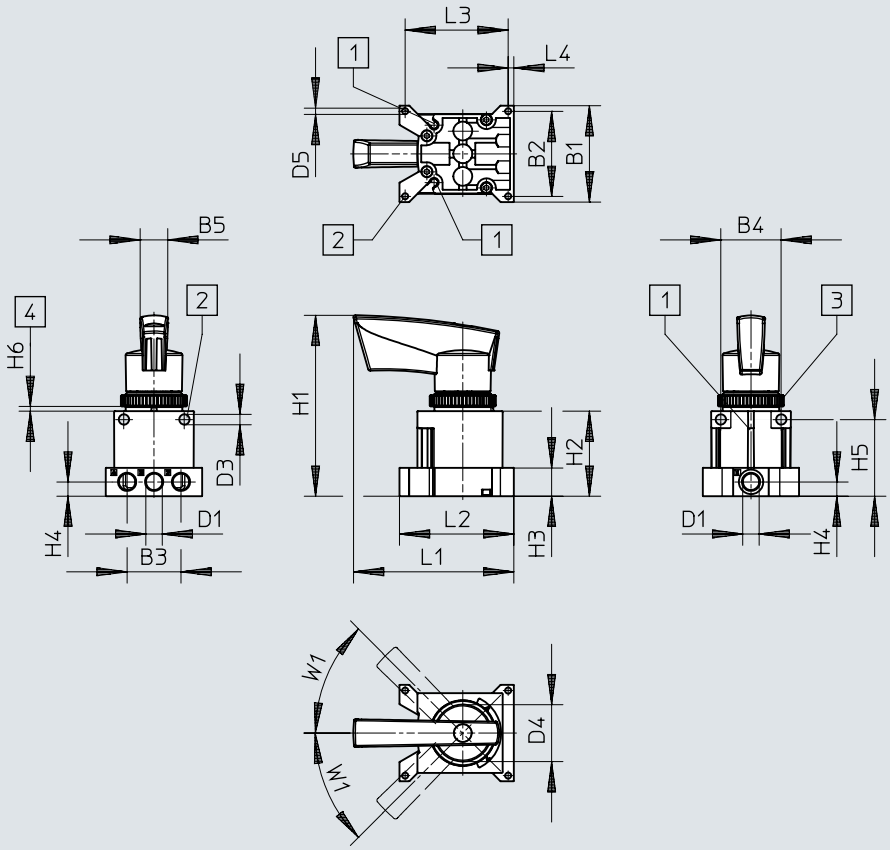

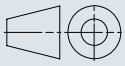

[1] Groef voor naderingssensor SM...-10...
[2] Bevestigingsboring
[3] Kartelmoer M30
[4] Bedieningspaneel/paneel

	B1	B2	B3	B4	B5	D1	D3 ø	D4 ø	D5 ø
VHER-H-B43...-G18	51	45	28,5	32	14,6	G1/8	5,5	30,2	3,3

	H1	H2	H3	H4	H5	H6		L1	L2	L3	L4	W1
						min.	max.					
VHER-H-B43...-G18	95,6	45	15	7,5	40,5	2	4	84,9	60,5	54,5	3	45°

Afmetingen

Afmetingen – Uitvoering metalen hefboom, pneumatische aansluiting G1/8, onderaan

Download CAD-gegevens www.festo.com

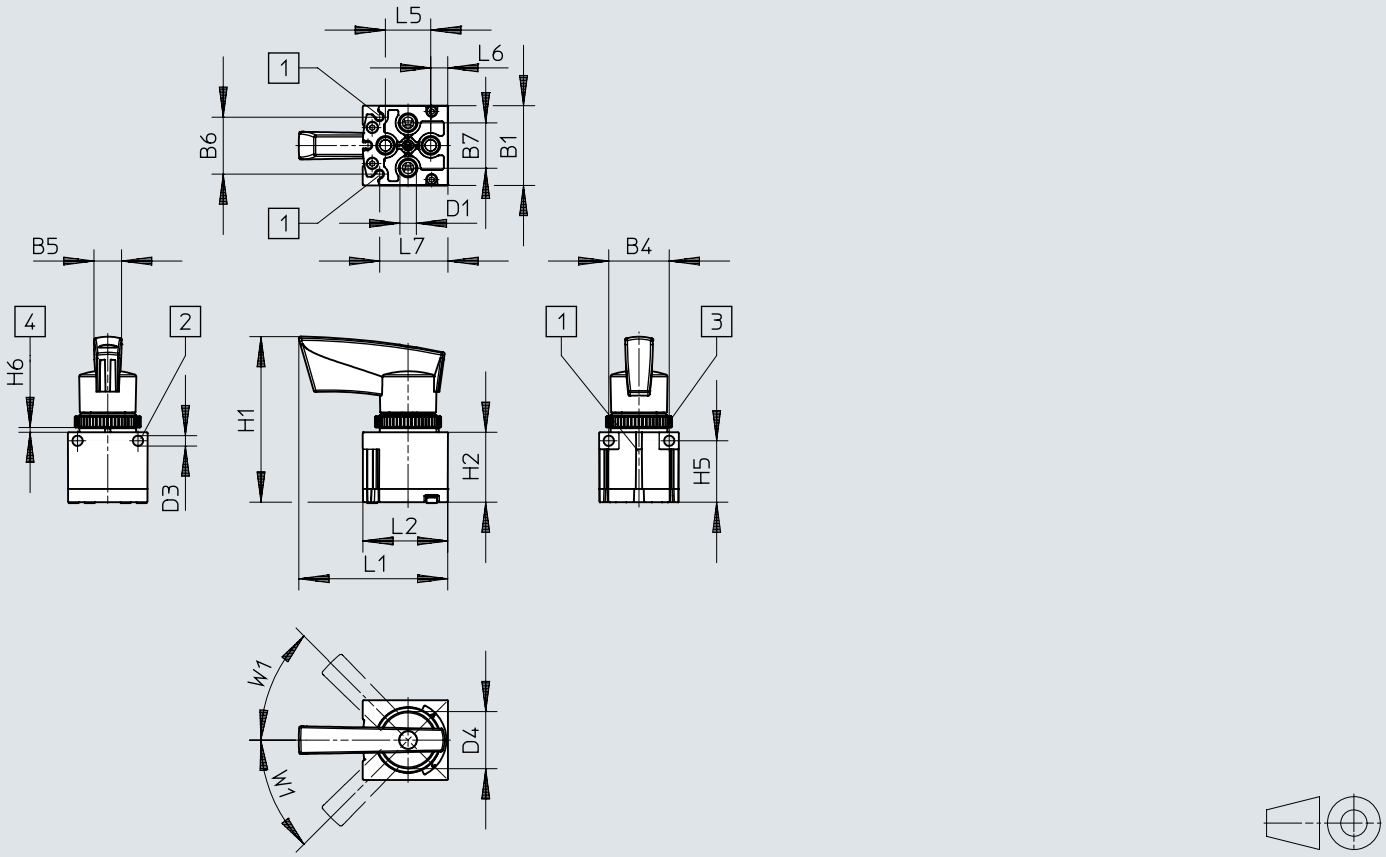

[1] Groef voor naderingssensor SM...-10...
[2] Bevestigingsboring
[3] Kartelmoer M30
[4] Bedieningspaneel/paneel

	B1	B4	B5	B6	B7	D1	D3 ø	D4 ø
VHER-H-B43...-B-G18	42,2	32	14,6	30,4	24	G1/8	5,5	30,2

	H1	H2	H5	H6		L1	L2	L5	L6	L7	W1
				min.	max.						
VHER-H-B43...-B-G18	87,6	37	32,5	2	4	78,6	44,9	24	9	36,2	45°

Afmetingen

Afmetingen – Uitvoering metalen hefboom, pneumatische aansluiting G1/4, zijdelings

Download CAD-gegevens www.festo.com

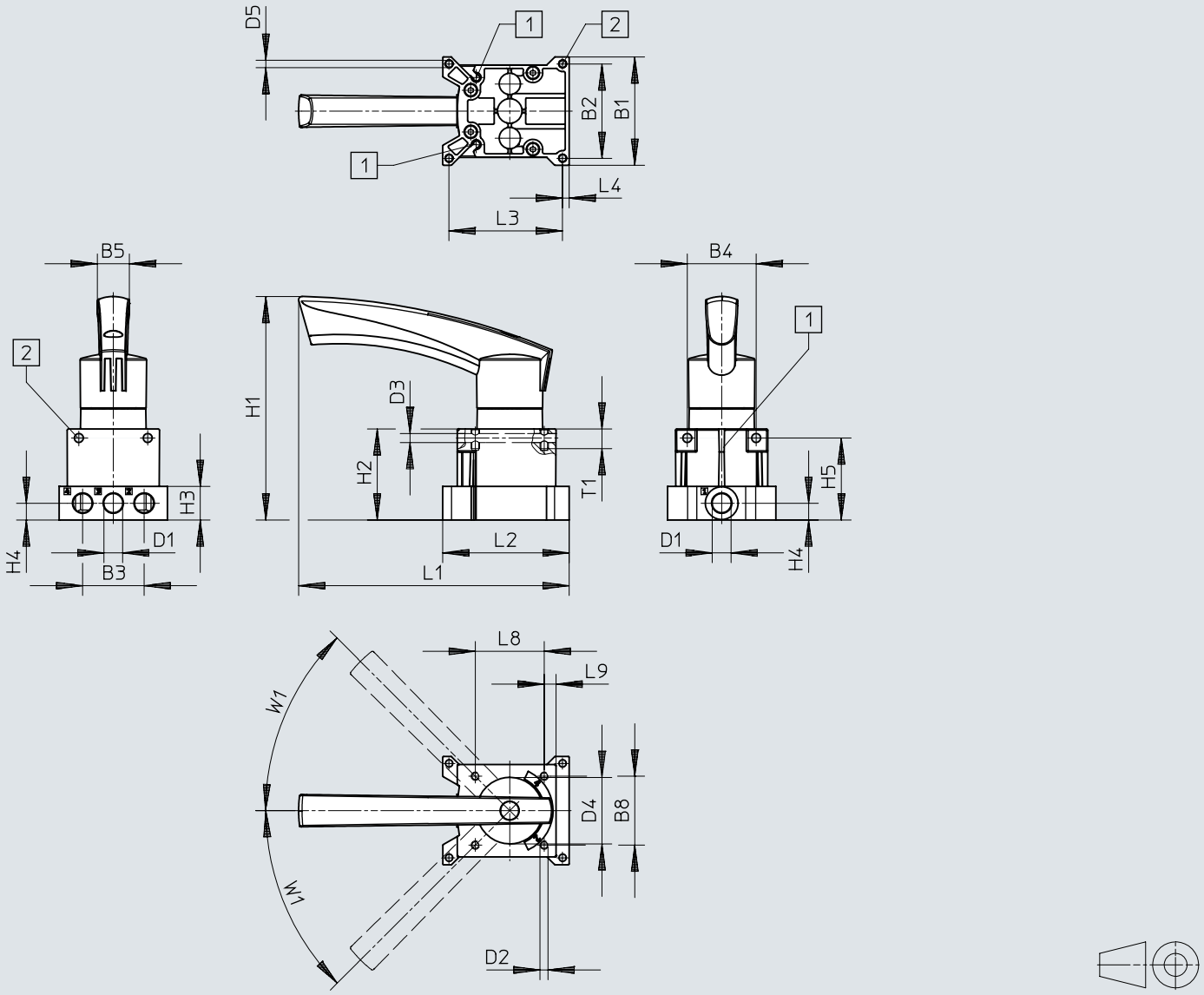

[1] Groef voor naderingssensor SM...-10...
[2] Bevestigingsboring

	B1	B2	B3	B4	B5	B8	D1	D2	D3 ø	D4 ø	D5 ø
VHER-H-B43...-G14	66	57,5	37,5	42	19,5	42	G1/4	M5	5,5	40,5	4,5

	H1	H2	H3	H4	H5	L1	L2	L3	L4	L8	L9	T1	W1
VHER-H-B43...-G14	136,3	55,5	20,5	10,3	50	164,8	77	69,2	4	42	7,2	12	45°

Afmetingen

Afmetingen – Uitvoering metalen hefboom, pneumatische aansluiting G1/4, onderaan

Download CAD-gegevens www.festo.com

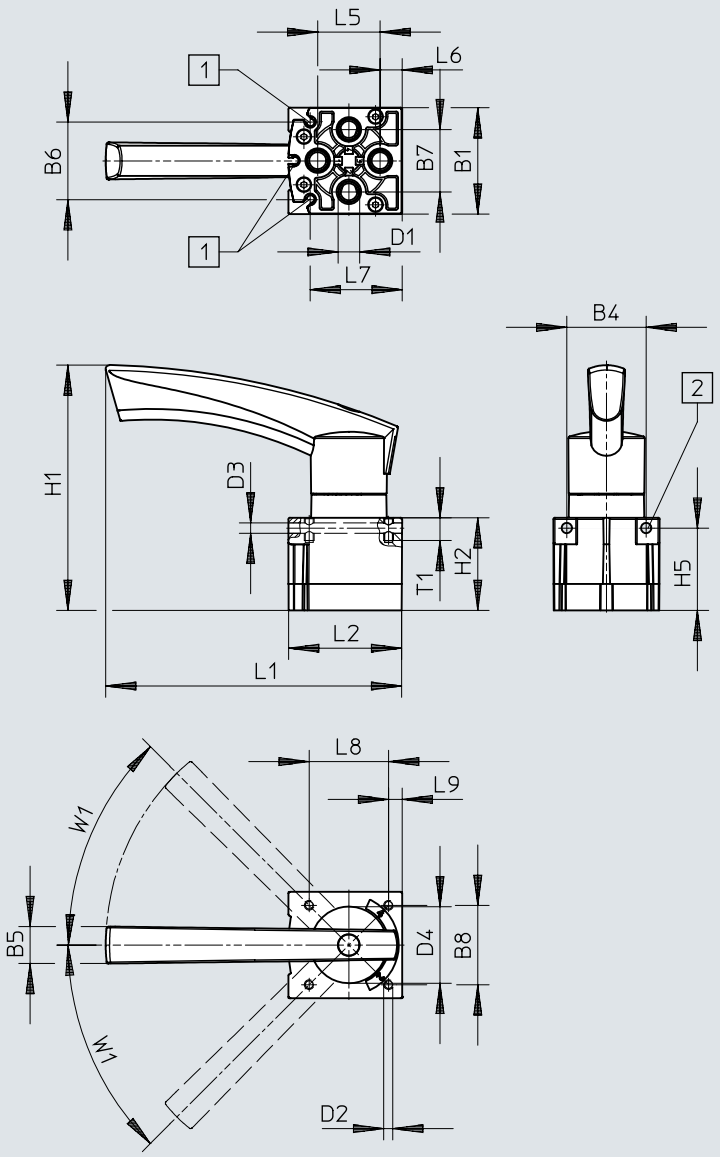

[1] Groef voor naderingssensor SM...-10...
[2] Bevestigingsboring

	B1	B4	B5	B6	B7	B8	D1	D2	D3 ø	D4 ø
VHER-H-B43...-B-G14	56,3	42	19,5	40,4	33	42	G1/4	M5	5,5	40,5

	H1	H2	H5	L1	L2	L5	L6	L7	L8	T1	W1
VHER-H-B43...-B-G14	129,8	49	43,5	156,6	59,8	33	11	48,2	42	12	45°

Afmetingen

Afmetingen – Uitvoering metalen hefboom, pneumatische aansluiting G1/2, zijdelings

Download CAD-gegevens www.festo.com

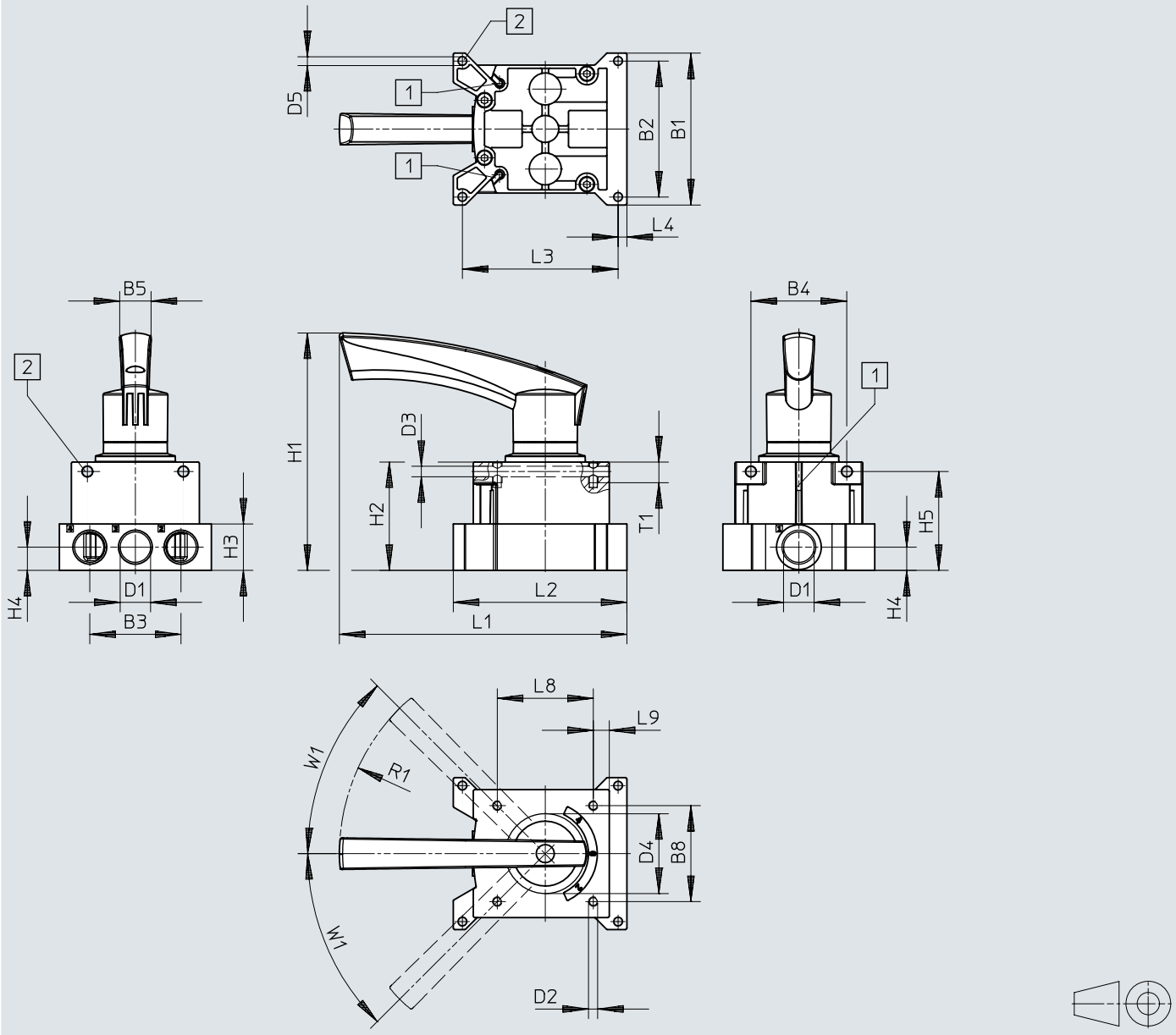

[1] Groef voor naderingssensor SM...-10...
[2] Bevestigingsboring

	B1	B2	B3	B4	B5	B8	D1	D2	D3 ø	D4 ø	D5 ø
VHER-H-B43-...-G12	95	85	57	60	19,5	60	G1/2	M5	6,6	51	5,5

	H1	H2	H3	H4	H5	L1	L2	L3	L4	L8	L9	R1	T1	W1
VHER-H-B43-...-G12	149	68	29	14,5	61,8	180	108,8	97,3	5,5	60	10	128	13	45°

Afmetingen

Afmetingen – Uitvoering metalen hefboom, pneumatische aansluiting G1/2, onderaan

Download CAD-gegevens www.festo.com

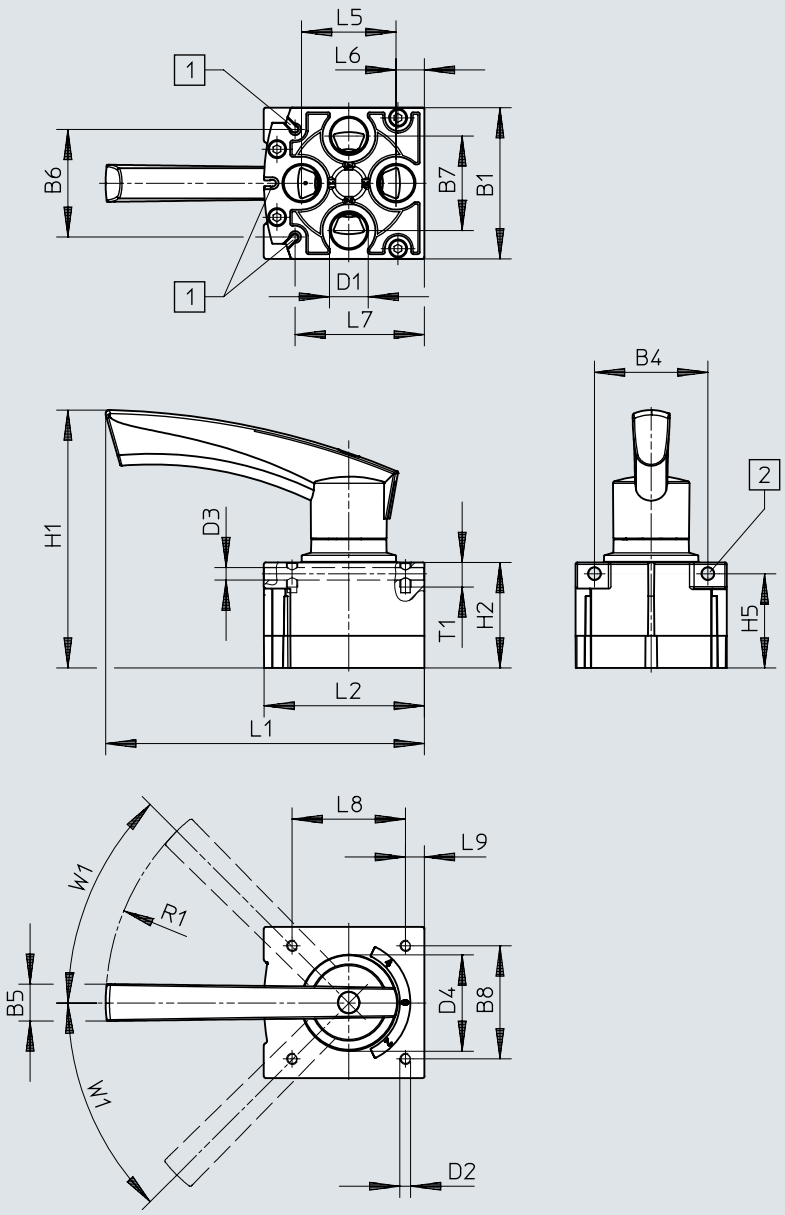

[1] Groef voor naderingssensor SM...-10...
[2] Bevestigingsboring

	B1	B4	B5	B6	B7	B8	D1	D2	D3 ø	D4 ø
VHER-H-B43-...-B-G12	80	60	19,5	56,9	50	60	G1/2	M5	6,6	51

	H1	H2	H5	L1	L2	L5	L6	L7	L8	L9	R1	T1	W1
VHER-H-B43-...-B-G12	136,5	55,8	49,8	168,8	84,8	50	15	68,5	60	10	128	13	45°

Afmetingen

Afmetingen – Uitvoering polymeer hefboom, pneumatische aansluiting M5, zijdelings

Download CAD-gegevens www.festo.com

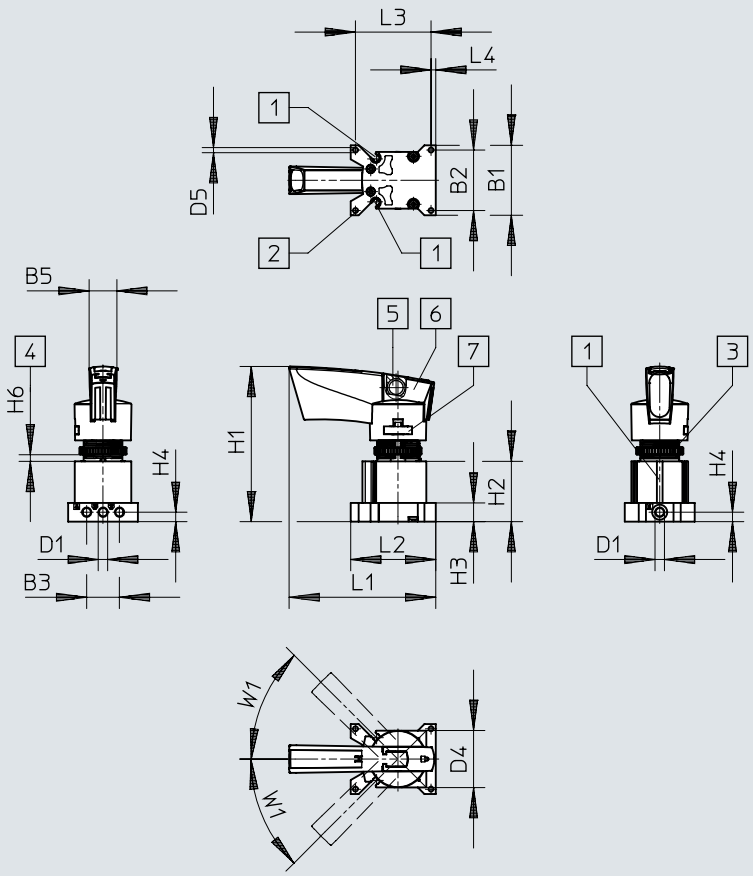

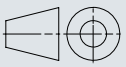

[1] Groef voor naderingssensor SM...-10...
[2] Bevestigingsboring
[3] Kartelmoer M22
[4] Bedieningspaneel/paneel
[5] Boring voor vergrendeling Ø7,5 mm
[6] Vergrendelknop vergrendelbaar
[7] Hendelbevestiging afneembaar

	B1	B2	B3	B5	D1	D4 Ø	D5 Ø
VHER-P-H-B43...-M5	37	32	17,4	14,6	M5	30,2	2,7

	H1	H2	H3	H4	H6		L1	L2	L3	L4	W1
					min.	max.					
VHER-P-H-B43...-M5	82,1	32	10	5	1,5	5,5	77,6	45	40	2,5	45°

Afmetingen

Afmetingen – Uitvoering polymeer hefboom, pneumatische aansluiting M5, onderaan

Download CAD-gegevens www.festo.com

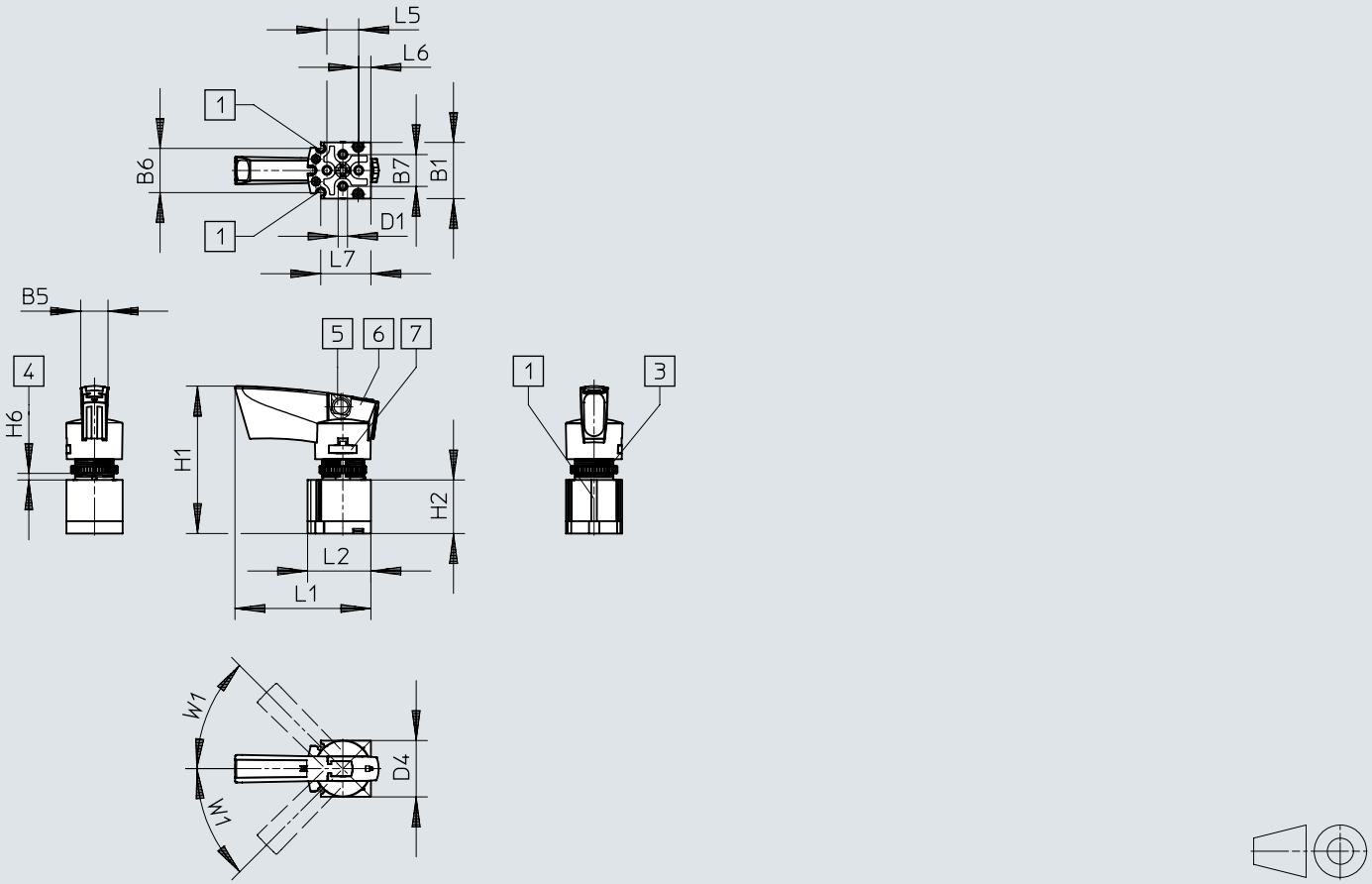

[1] Groef voor naderingssensor SM...-10...
[3] Kartelmoer M22
[4] Bedieningspaneel/paneel
[5] Boring voor vergrendeling Ø7,5 mm
[6] Vergrendelknop vergrendelbaar
[7] Hendelbevestiging afneembaar

	B1	B5	B6	B7	D1	D4 Ø
VHER-P-H-B43...-M5	30	14,6	23,7	17	M5	30,2

	H1	H2	H6		L1	L2	L5	L6	L7	W1
			min.	max.						
VHER-P-H-B43...-M5	78,7	28,6	1,5	5,5	72,6	33,8	17	6,5	26,8	45°

Afmetingen

Afmetingen – Uitvoering polymeer hefboom, pneumatische aansluiting G1/8, zijdelings

Download CAD-gegevens www.festo.com

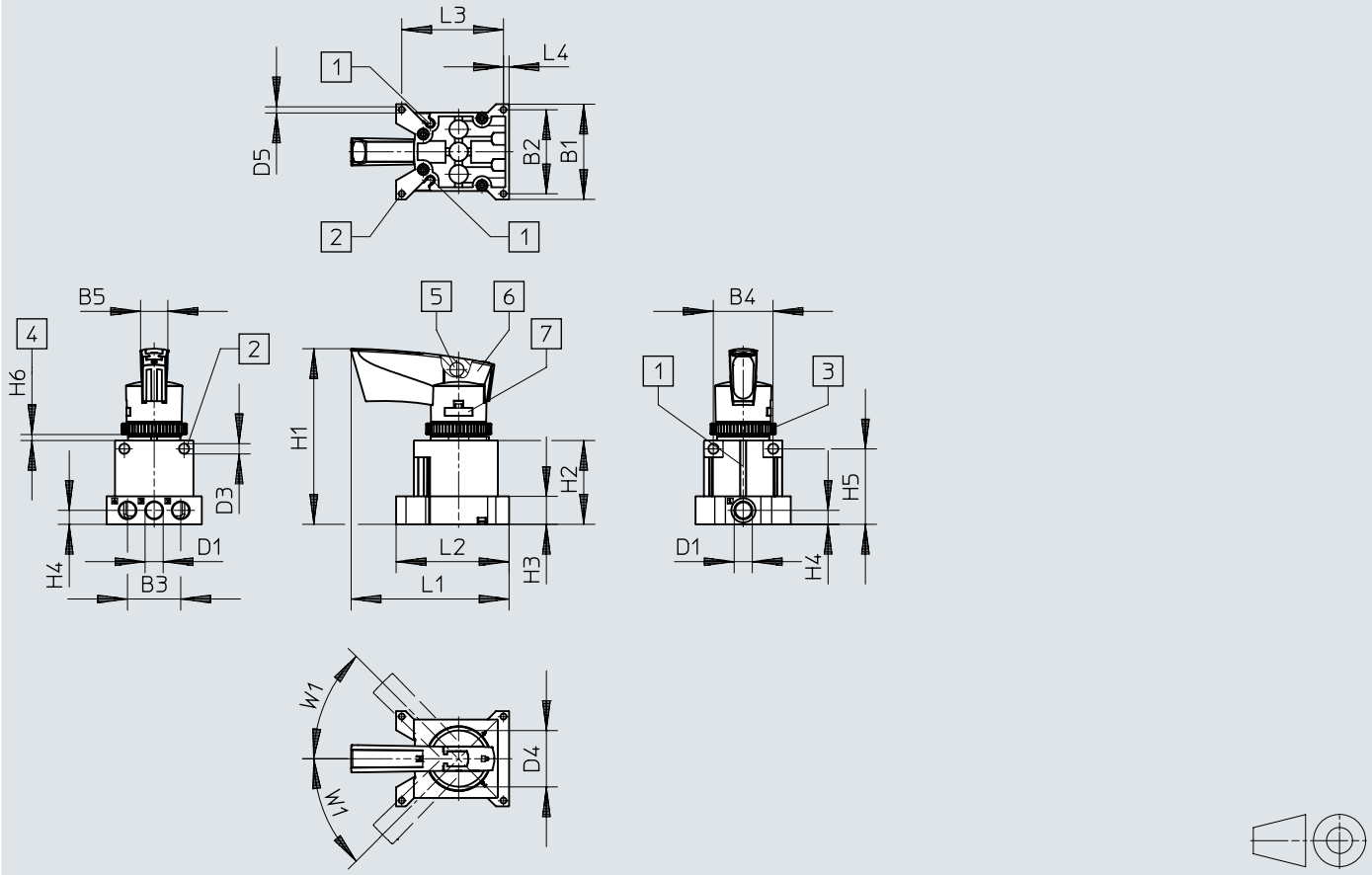

[1] Groef voor naderingssensor SM...-10...
[2] Bevestigingsboring
[3] Kartelmoer M30
[4] Bedieningspaneel/paneel
[5] Boring voor vergrendeling Ø7,5 mm
[6] Vergrendelknop vergrendelbaar
[7] Hendelbevestiging afneembaar

	B1	B2	B3	B4	B5	D1	D3 ø	D4 ø	D5 ø
VHER-P-H-B43...-G18	51	45	28,5	32	14,6	G1/8	5,5	30,2	3,3

	H1	H2	H3	H4	H5	H6		L1	L2	L3	L4	W1
						min.	max.					
VHER-P-H-B43...-G18	94	45	15	7,5	40,5	2	4	84,6	60,5	54,5	3	45°

Afmetingen

Afmetingen – Uitvoering polymeer hefboom, pneumatische aansluiting G1/8, onderaan

Download CAD-gegevens www.festo.com

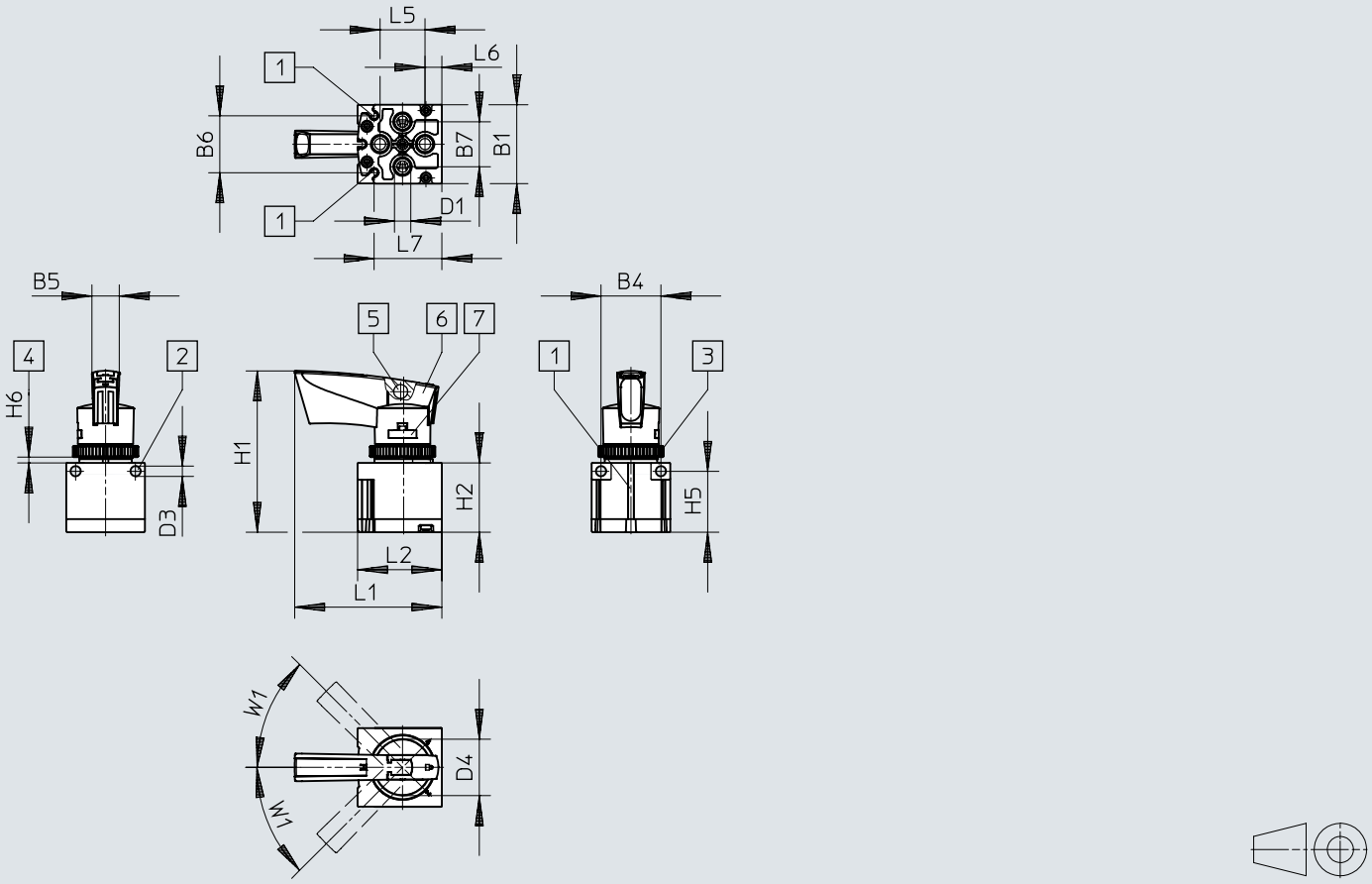

[1] Groef voor naderingssensor SM...-10...
[2] Bevestigingsboring
[3] Kartelmoer M30
[4] Bedieningspaneel/paneel
[5] Boring voor vergrendeling Ø7,5 mm
[6] Vergrendelknop vergrendelbaar
[7] Hendelbevestiging afneembaar

	B1	B4	B5	B6	B7	D1	D3 Ø	D4 Ø
VHER-P-H-B43...-B-G18	42	32	14,6	30,4	24	G1/8	5,5	30,2

	H1	H2	H5	H6		L1	L2	L5	L6	L7	W1
				min.	max.						
VHER-P-H-B43...-B-G18	86	37	32,5	2	4	78,6	45	24	9	36,2	45°

Afmetingen

Afmetingen – Uitvoering polymeer hefboom, pneumatische aansluiting G1/4, zijdelings

Download CAD-gegevens www.festo.com

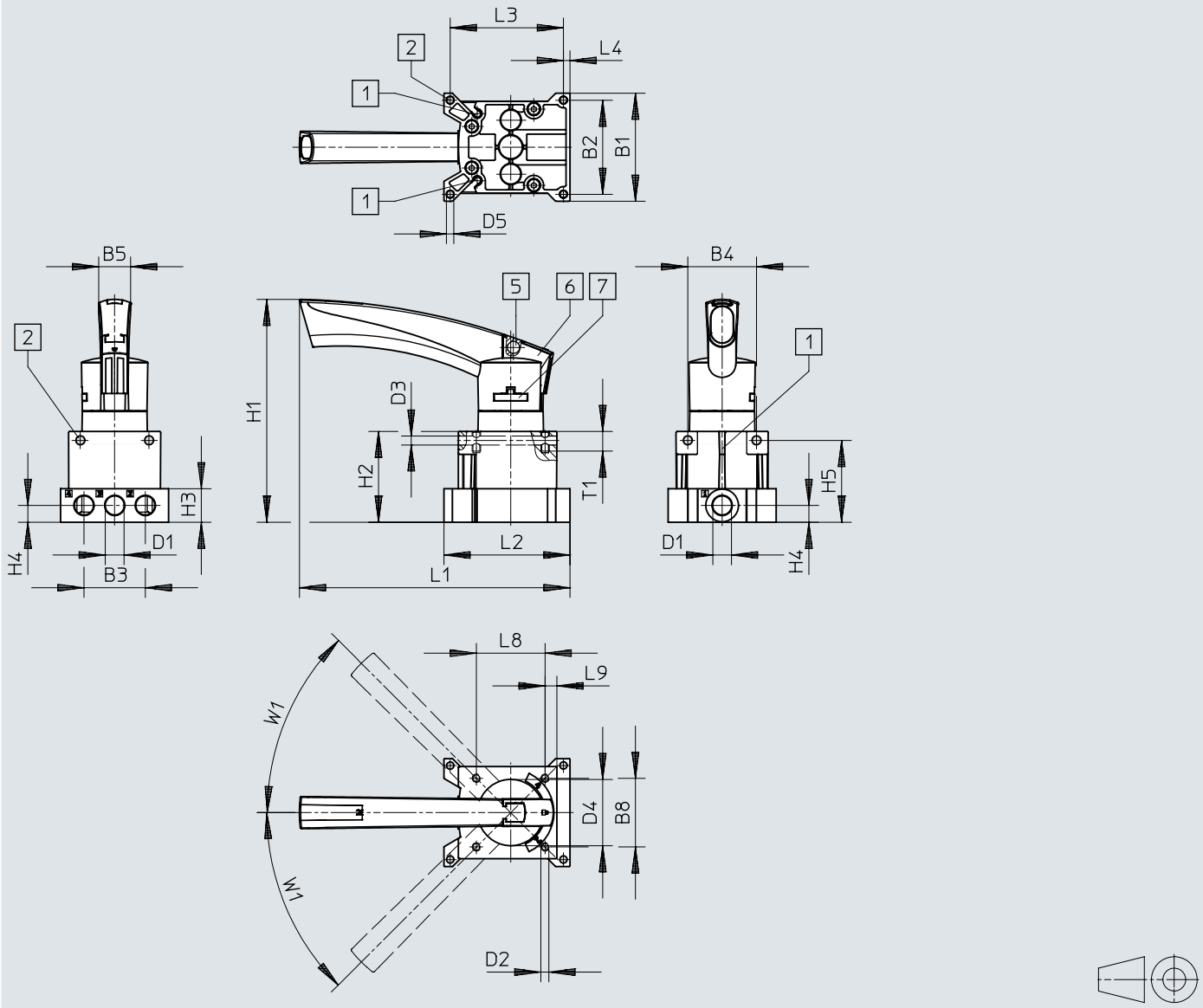

[1] Groef voor naderingssensor SM...-10...
[2] Bevestigingsboring
[5] Boring voor vergrendeling Ø7,5 mm
[6] Vergrendelknop vergrendelbaar
[7] Hendelbevestiging afneembaar

	B1	B2	B3	B4	B5	B8	D1	D2	D3 ø	D4 ø	D5 ø
VHER-P-H-B43...-G14	66	57,5	37,5	42	19,5	42	G1/4	M5	5,5	40,5	4,5

	H1	H2	H3	H4	H5	L1	L2	L3	L4	L8	L9	T1	W1
VHER-P-H-B43...-G14	135,7	55,5	20,5	10,3	50	165,3	77	69,2	4	42	7,2	12	45°

Afmetingen

Afmetingen – Uitvoering polymeer hefboom, pneumatische aansluiting G1/4, onderaan

Download CAD-gegevens www.festo.com

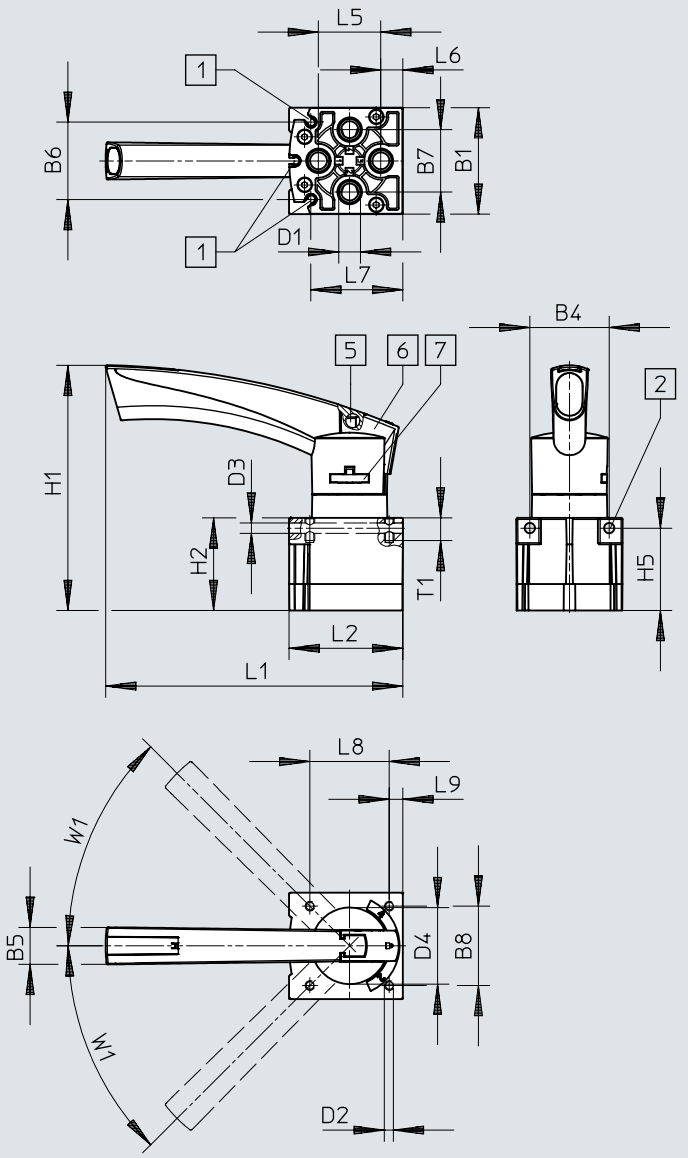

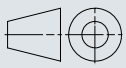

[1] Groef voor naderingssensor SM...-10...
[2] Bevestigingsboring
[5] Boring voor vergrendeling Ø7,5 mm
[6] Vergrendelknop vergrendelbaar
[7] Hendelbevestiging afneembaar

	B1	B4	B5	B6	B7	B8	D1	D2	D3 ø	D4 ø
VHER-P-H-B43...-B-G14	56,3	42	19,5	41	33	42	G1/4	M5	5,5	40,5

	H1	H2	H5	L1	L2	L5	L6	L7	L8	L9	T1	W1
VHER-P-H-B43...-B-G14	129,2	49	43,5	157	60,2	33	11,5	48,7	42	7,2	12	45°

Afmetingen

Afmetingen – Uitvoering polymeer hefboom, pneumatische aansluiting G1/2, zijdelings

Download CAD-gegevens www.festo.com

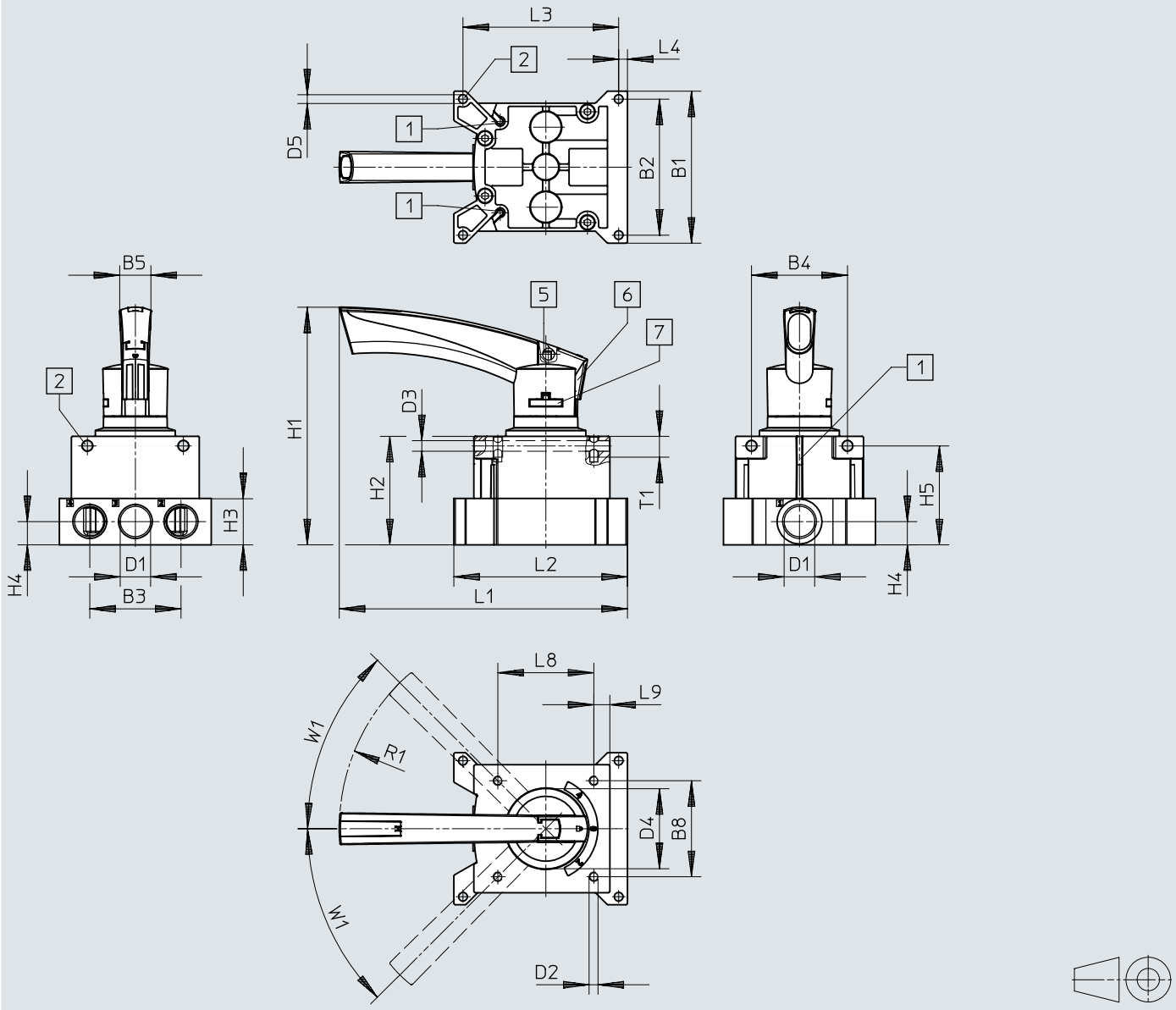

[1] Groef voor naderingssensor SM...-10...
[2] Bevestigingsboring
[5] Boring voor vergrendeling Ø7,5 mm
[6] Vergrendelknop vergrendelbaar
[7] Hendelbevestiging afneembaar

	B1	B2	B3	B4	B5	B8	D1	D2	D3 Ø	D4 Ø	D5 Ø
VHER-P-H-B43-...-G12	95	85	57	60	19,5	60	G1/2	M5	6,6	51	5,5

	H1	H2	H3	H4	H5	L1	L2	L3	L4	L8	L9	R1	T1	W1
VHER-P-H-B43-...-G12	148	67,8	29	14,5	61,8	180,1	108,5	97,3	5,5	60	10	128	13	45°

Afmetingen

Afmetingen – Uitvoering polymeer hefboom, pneumatische aansluiting G1/2, onderaan

Download CAD-gegevens www.festo.com

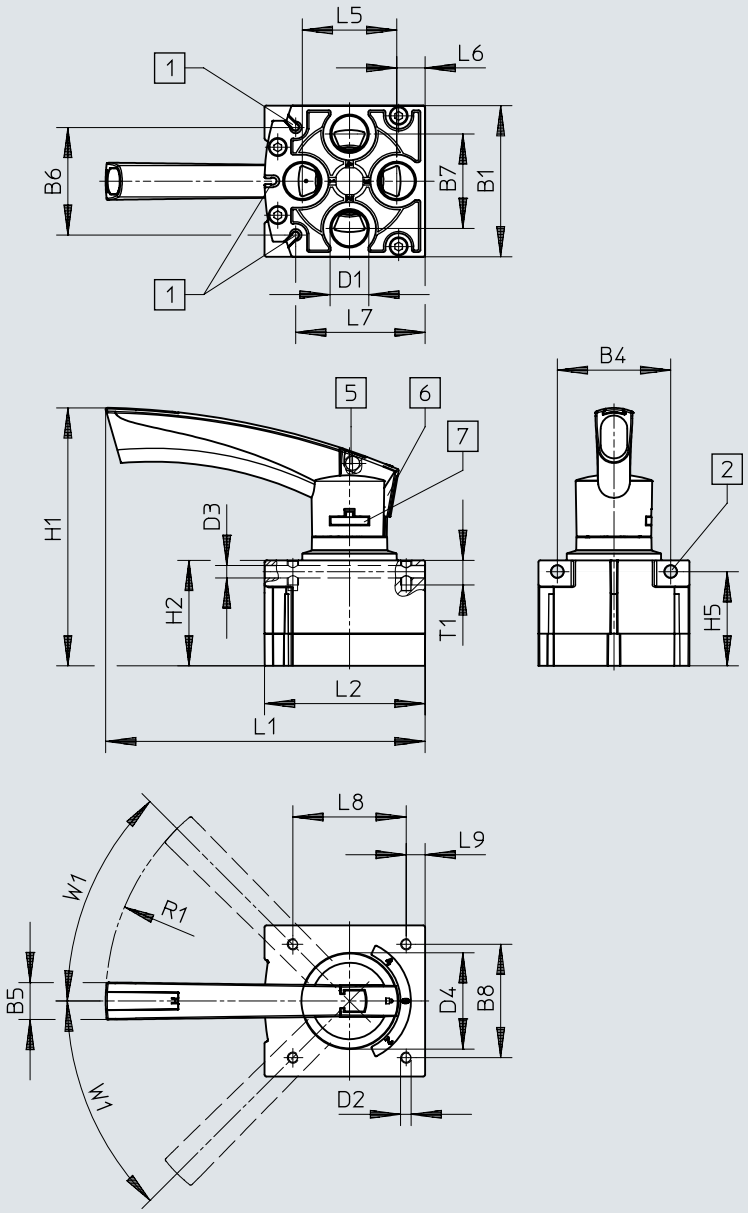

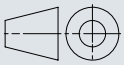

[1] Groef voor naderingssensor SM...-10...
[2] Bevestigingsboring
[5] Boring voor vergrendeling Ø7,5 mm
[6] Vergrendelknop vergrendelbaar
[7] Hendelbevestiging afneembaar

	B1	B4	B5	B6	B7	B8	D1	D2	D3 ø	D4 ø
VHER-P-H-B43-...-B-G12	80	60	19,5	56,9	50	60	G1/2	M5	6,6	51

	H1	H2	H5	L1	L2	L5	L6	L7	L8	L9	R1	T1	W1
VHER-P-H-B43-...-B-G12	137	55,8	49,8	169	84,8	50	15	68,5	60	10	128	13	45°

Bestelgegevens

Uitvoering metalen hefboom



Bouwbreedte	Productgewicht	Pneumatische aansluiting 1	Artikelnr.	Type
42 mm	220 g	G1/8	3488207	VHER-H-B43E-B-G18
			3488205	VHER-H-B43C-B-G18
			3488215	VHER-H-B43U-B-G18
51 mm	260 g		3488214	VHER-H-B43U-G18
			3488204	VHER-H-B43C-G18
			3488206	VHER-H-B43E-G18
56 mm	510 g	G1/4	3515202	VHER-H-B43C-B-G14
			3515286	VHER-H-B43U-B-G14
			3515258	VHER-H-B43E-B-G14
66 mm	560 g		3514710	VHER-H-B43C-G14
			3515108	VHER-H-B43U-G14
			3515082	VHER-H-B43E-G14
80 mm	860 g	G1/2	3192066	VHER-H-B43C-B-G12
			3192072	VHER-H-B43U-B-G12
			3192068	VHER-H-B43E-B-G12
95 mm	1.010 g		3192071	VHER-H-B43U-G12
			3192067	VHER-H-B43E-G12
			3192065	VHER-H-B43C-G12

Uitvoering polymeer hefboom



Bouwbreedte	Productgewicht	Pneumatische aansluiting 1	Artikelnr.	Type
30 mm	80 g	M5	3410680	VHER-P-H-B43C-B-M5
			3410682	VHER-P-H-B43E-B-M5
			3410684	VHER-P-H-B43U-B-M5
37 mm	95 g		3410679	VHER-P-H-B43C-M5
			3410681	VHER-P-H-B43E-M5
			3410683	VHER-P-H-B43U-M5
42 mm	125 g	G1/8	3488217	VHER-P-H-B43U-B-G18
			3488211	VHER-P-H-B43E-B-G18
			3488209	VHER-P-H-B43C-B-G18
51 mm	165 g		3488216	VHER-P-H-B43U-G18
			3488210	VHER-P-H-B43E-G18
			3488208	VHER-P-H-B43C-G18
56 mm	375 g	G1/4	3515683	VHER-P-H-B43U-B-G14
			3515601	VHER-P-H-B43C-B-G14
			3515640	VHER-P-H-B43E-B-G14
66 mm	435 g		3515542	VHER-P-H-B43E-G14
			3515573	VHER-P-H-B43U-G14
			3515361	VHER-P-H-B43C-G14
80 mm	740 g	G1/2	3192084	VHER-P-H-B43U-B-G12
			3192077	VHER-P-H-B43E-B-G12
			3192075	VHER-P-H-B43C-B-G12
95 mm	900 g		3192074	VHER-P-H-B43C-G12
			3192076	VHER-P-H-B43E-G12
			3192082	VHER-P-H-B43U-G12

Overzicht van randapparatuur

Overzicht randapparatuur paneelmontage, metalen hefboom links

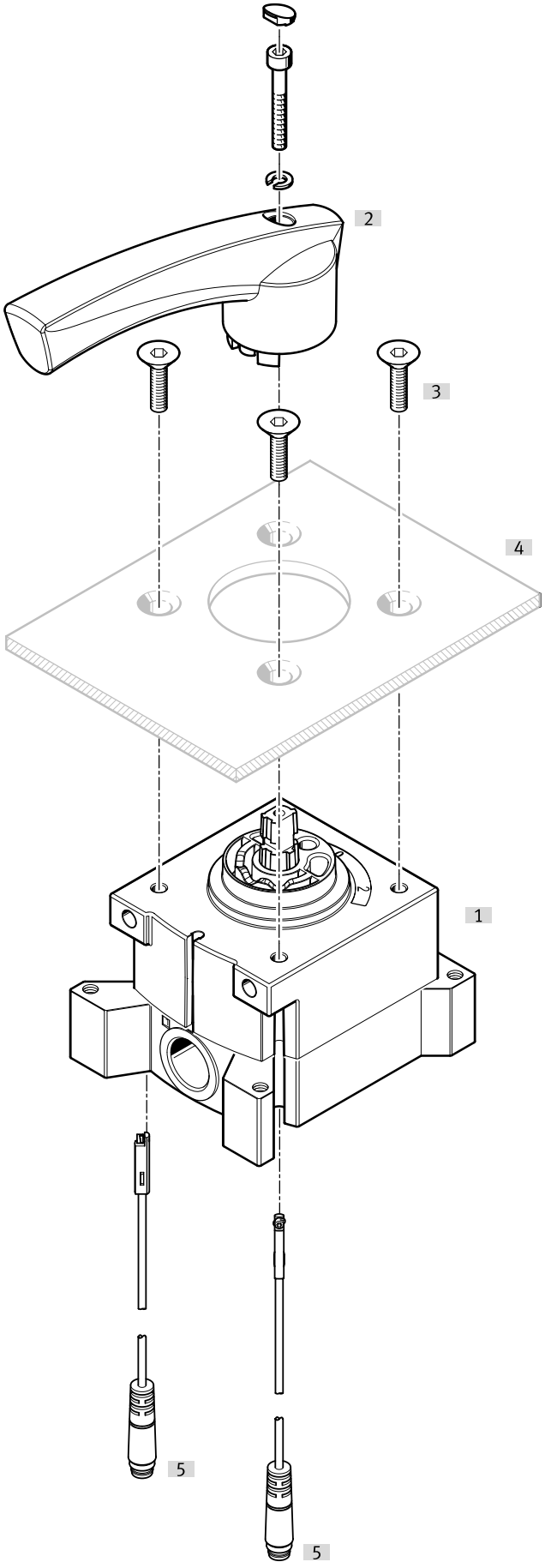

Overzicht van randapparatuur

Toebehoren			→ Pagina/internet
	Type/bestelcode	Beschrijving	
[1]	Handventiel VHER	Aansluitmaten M5, G1/8, G1/4, G1/2 (pneumatische aansluitingen zijdelings)	
[2]	Bedieningshefboom	Groot, metaal	
[3]	Bevestigingsschroeven	- Om constructieredenen kan niet elk handventiel VHER aan de hefboomzijde met bevestigingsschroeven op een bedieningspaneel worden geschroefd. - Niet in de levering inbegrepen	
[4]	Bedieningspaneel	Niet in de levering inbegrepen	
[5]	Naderingssensor SME-10-KL	Niet in de levering inbegrepen (elektrische aansluiting, stopcontact aan lange zijde)	38
[5]	Naderingssensor SME-10-SL	Niet in de levering inbegrepen (elektrische aansluiting, stopcontact aan lange zijde)	38

Overzicht van randapparatuur

Overzicht randapparatuur paneelmontage, metalen hefboom rechts

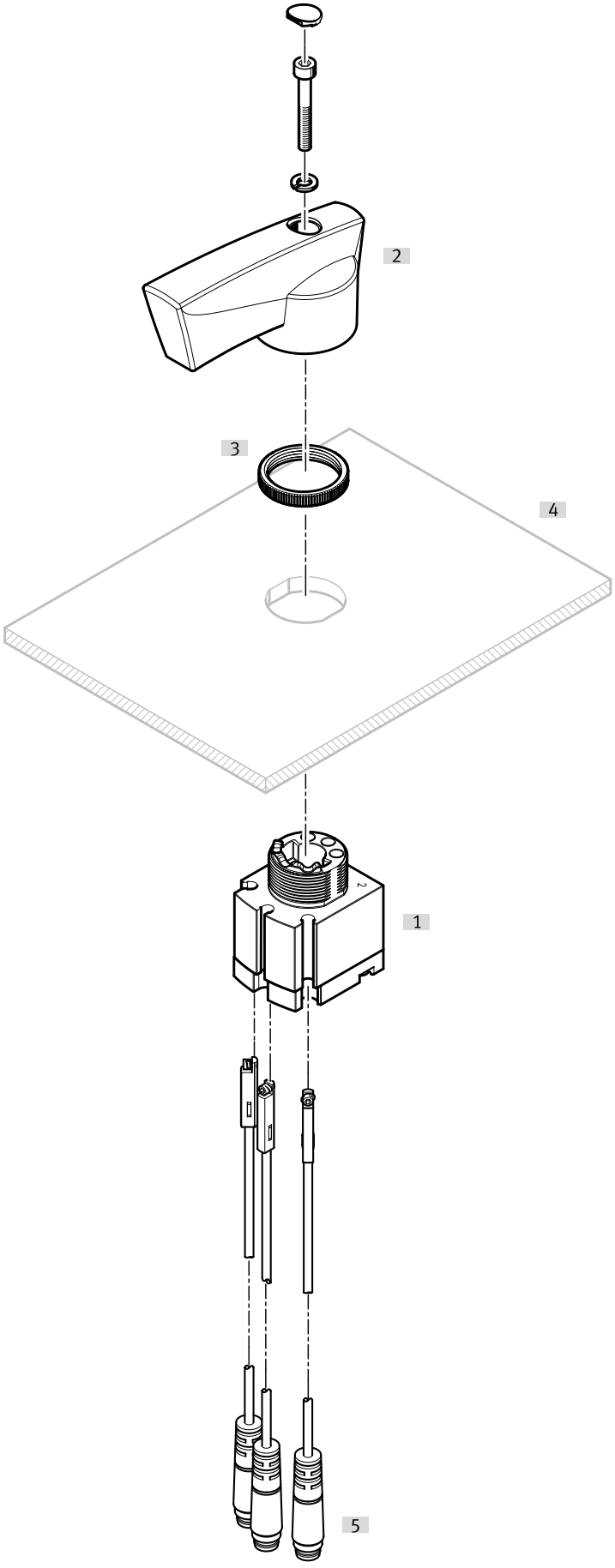

Overzicht van randapparatuur

Toebehoren			→ Pagina/internet
	Type/bestelcode	Beschrijving	
[1]	Handventiel VHER	Aansluitmaten M5, G1/8, G1/4, G1/2 (pneumatische aansluitingen onder)	
[2]	Bedieningshefboom	Groot, metaal	
[3]	Kartelmoer	Paneelmontage	
[4]	Bedieningspaneel	Niet in de levering inbegrepen	
[5]	Naderingssensor SME-10-KL	Niet in de levering inbegrepen (elektrische aansluiting, stopcontact aan lange zijde)	38
[5]	Naderingssensor SME-10-SL	Niet in de levering inbegrepen (elektrische aansluiting, stopcontact aan lange zijde)	38

Overzicht van randapparatuur

Overzicht randapparatuur paneelmontage, polymeer hefboom links

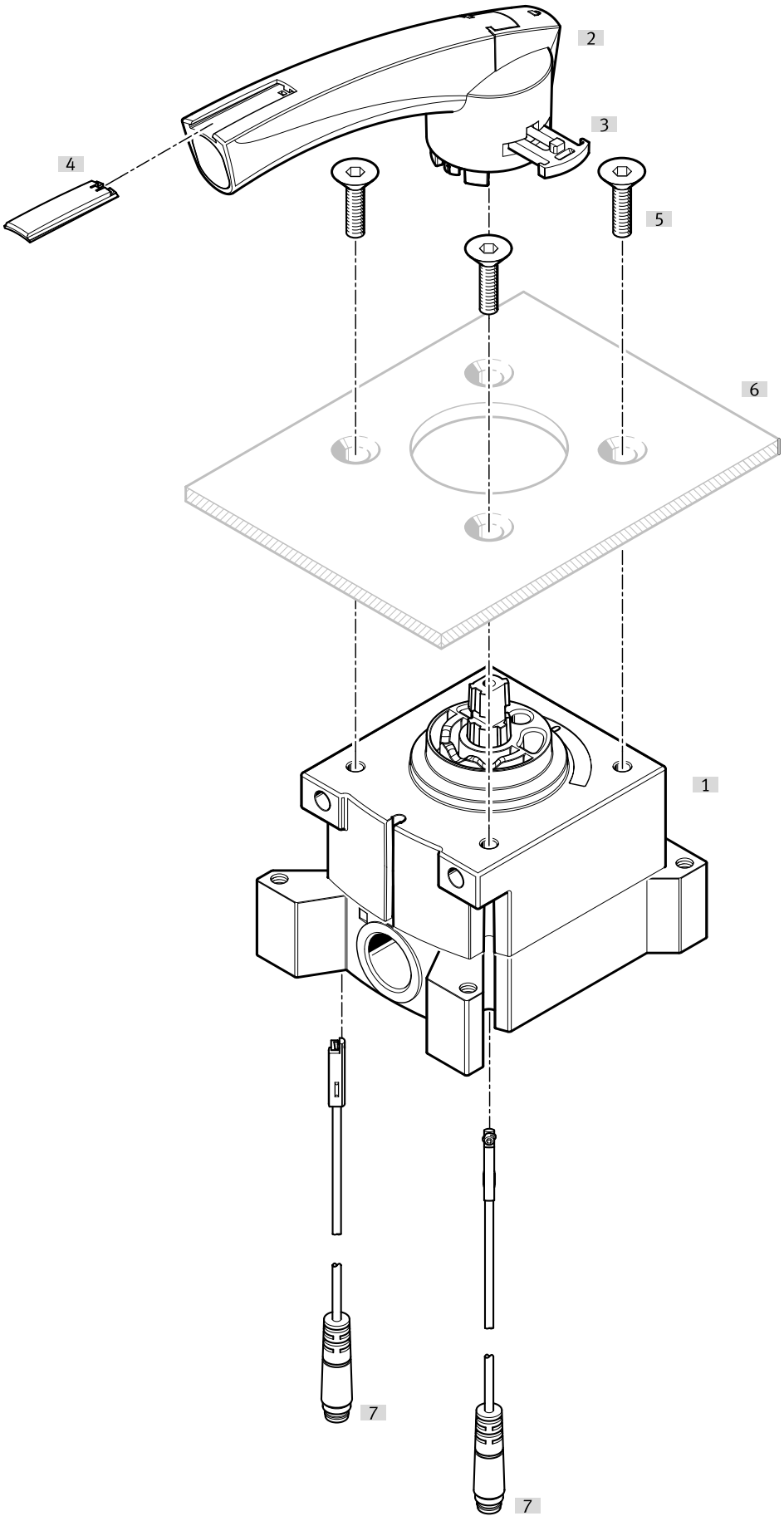

Overzicht van randapparatuur

Toebehoren			→ Pagina/internet
	Type/bestelcode	Beschrijving	
[1]	Handventiel VHER	Aansluitmaten M5, G1/8, G1/4, G1/2 (pneumatische aansluitingen zijdelings)	
[2]	Bedieningshefboom	Groot, polymeer	
[3]	Hefboombevestiging	Groot	
[4]	Naamplaatje		
[5]	Bevestigingsschroeven	- Om constructieredenen kan niet elk handventiel VHER aan de hefboomzijde met bevestigingsschroeven op een bedieningspaneel worden geschroefd. - Niet in de levering inbegrepen	
[6]	Bedieningspaneel	Niet in de levering inbegrepen	
[7]	Naderingssensor SME-10-KL	Niet in de levering inbegrepen (elektrische aansluiting, stopcontact aan lange zijde)	38
[7]	Naderingssensor SME-10-SL	Niet in de levering inbegrepen (elektrische aansluiting, stopcontact aan lange zijde)	38

Overzicht van randapparatuur

Overzicht randapparatuur Paneelmontage, polymeer hefboom rechts

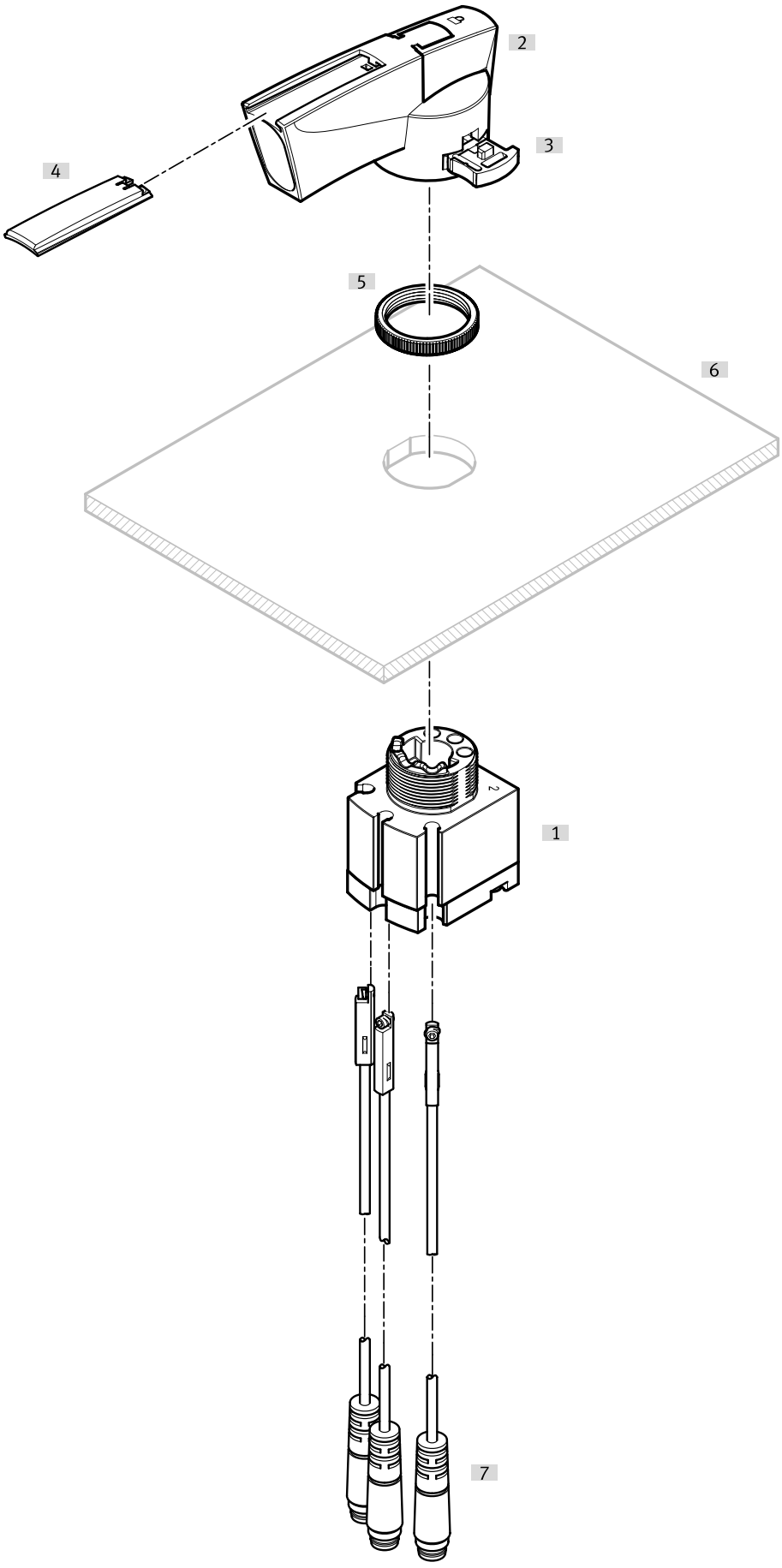

Overzicht van randapparatuur

Toebehoren			→ Pagina/internet
	Type/bestelcode	Beschrijving	
[1]	Handventiel VHER	Aansluitmaten M5, G1/8, G1/4, G1/2 (pneumatische aansluitingen zijdelings)	
[2]	Bedieningshefboom	Groot, polymeer	
[3]	Hefboombevestiging	Groot	
[4]	Naamplaatje		
[5]	Kartelmoer		
[6]	Bedieningspaneel	Niet in de levering inbegrepen	
[7]	Naderingssensor SME-10-SL	Niet in de levering inbegrepen (elektrische aansluiting, stopcontact aan lange zijde)	38
[7]	Naderingssensor SME-10-KL	Niet in de levering inbegrepen (elektrische aansluiting, stopcontact aan lange zijde)	38

Overzicht van randapparatuur

Overzicht randapparatuur gemonteerde ventielen met toebehoren links

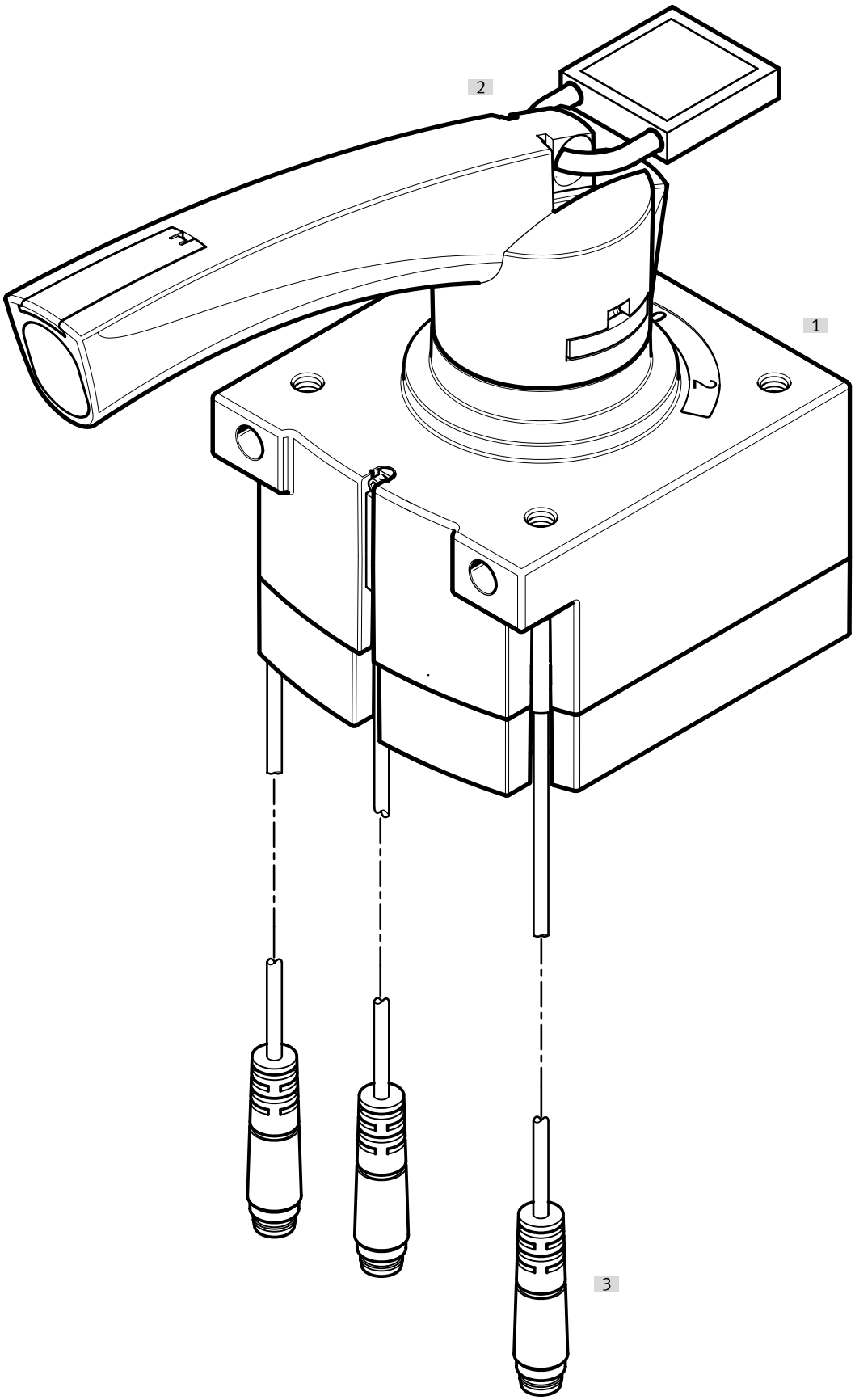

Overzicht van randapparatuur

Toebehoren			→ Pagina/internet
	Type/bestelcode	Beschrijving	
[1]	Handventiel VHER-P-H-...	- Aansluitmaten M5, G1/8, G1/4, G1/2 met polymeer hefboom, grote pneumatische aansluitingen hieronder) - Om constructieredenen kan niet elk handventiel VHER aan de hefboomzijde met bevestigingsschroeven aan de hefboomzijde op een bedieningspaneel worden geschroefd.	
[2]	Slot	Niet in de levering inbegrepen	
[3]	Naderingssensor SME-10-KL	Niet in de levering inbegrepen (elektrische aansluiting, stopcontact aan lange zijde)	38
[3]	Naderingssensor SME-10-SL	Niet in de levering inbegrepen (elektrische aansluiting, stopcontact aan lange zijde)	38

Overzicht van randapparatuur

Overzicht randapparatuur gemonteerde ventielen met toebehoren rechts

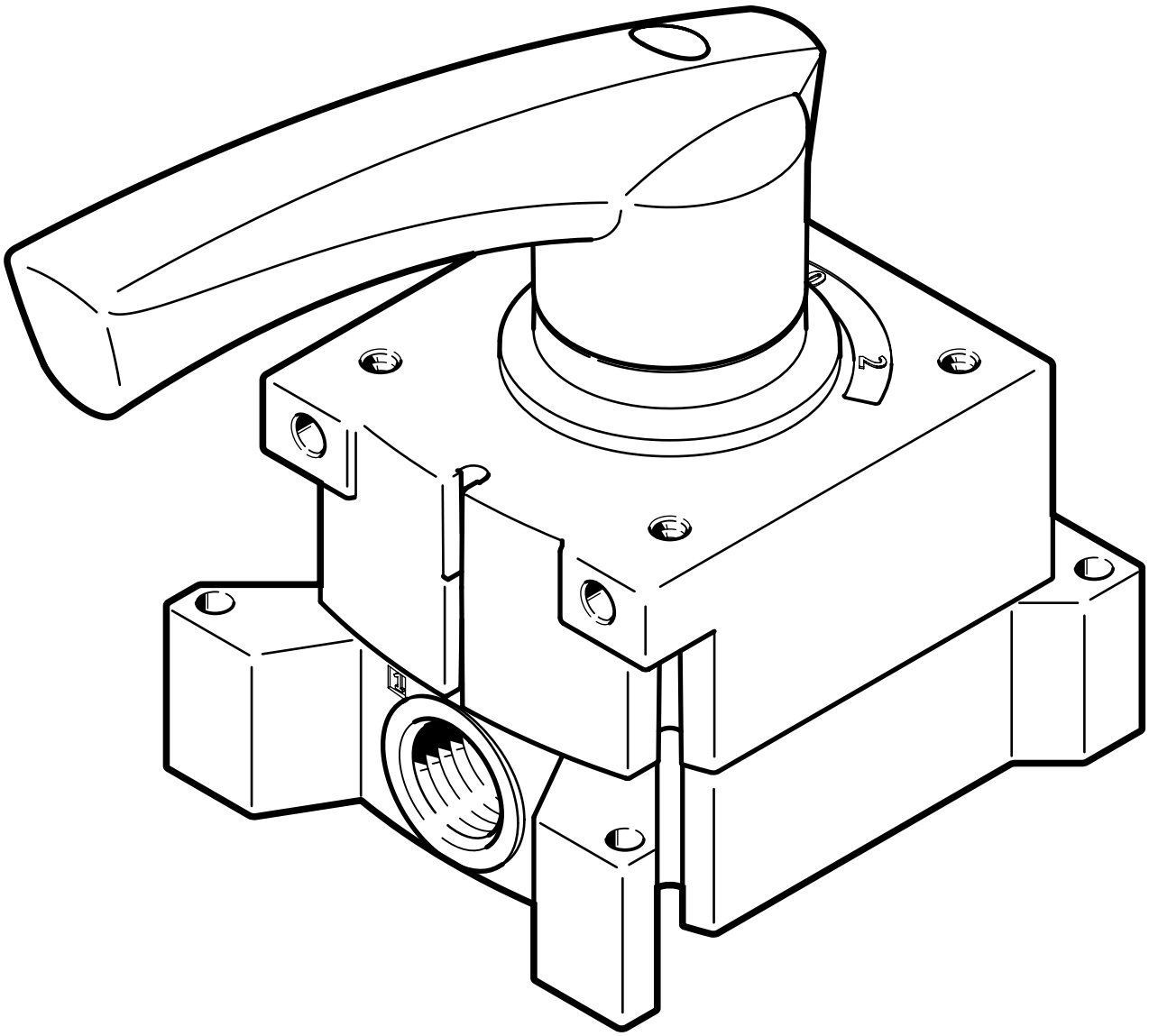

Toebehoren			→ Pagina/internet
	Type/bestelcode	Beschrijving	
[1]	Handventiel VHER-H-...	- Aansluitmaten M5, G1/8, G1/4, G1/2 met metalen hefboom, groot (pneumatische aansluitingen zijdelings) - Om constructieredenen kan niet elk handventiel VHER aan de hefboomzijde met bevestigingsschroeven op een bedieningspaneel worden geschroefd.	

Toebehoren

Uitvoering metalen hefboom, steekschroefkoppelingen, pneumatische aansluiting onder, buitenzeskant (korte uitvoering)



Pneumatische aansluiting 1	Pneumatische aansluiting 2	Verpakkingseenheid [stuks]	Artikelnr.	Type
Uitwendige schroefdraad G1/8	voor slang buiten-Ø 4 mm	10	**186264**	**QSM-G1/8-4**
	voor slang met buiten-Ø 6 mm		**186265**	**QSM-G1/8-6**

Uitvoering metalen hefboom, steekschroefkoppelingen, pneumatische aansluiting onder, buitenzeskant



Pneumatische aansluiting 1	Pneumatische aansluiting 2	Artikelnr.	Type
Uitwendige schroefdraad G1/8	voor slang buiten-Ø 4 mm	**186095**	**QS-G1/8-4**
	voor slang met buiten-Ø 6 mm	**186096**	**QS-G1/8-6**
	voor slang buiten-Ø 8 mm	**186098**	**QS-G1/8-8**
Uitwendige schroefdraad G1/4	voor slang met buiten-Ø 6 mm	**186097**	**QS-G1/4-6**
	voor slang buiten-Ø 10 mm	**186101**	**QS-G1/4-10**
Uitwendige schroefdraad G1/2	voor slang buiten-Ø 12 mm	**186104**	**QS-G1/2-12**
	voor slang buiten-Ø 16 mm	**186105**	**QS-G1/2-16**

Uitvoering metalen hefboom, steekschroefkoppelingen, pneumatische aansluiting onder, binnenzeskant (korte versie)



Pneumatische aansluiting 1	Pneumatische aansluiting 2	Verpakkingseenheid [stuks]	Artikelnr.	Type
Uitwendige schroefdraad G1/8	voor slang buiten-Ø 4 mm	10	**186266**	**QSM-G1/8-4-I**
	voor slang met buiten-Ø 6 mm		**186267**	**QSM-G1/8-6-I**

Uitvoering metalen hefboom, steekschroefkoppelingen, pneumatische aansluiting onder, binnenzeskant



Pneumatische aansluiting 1	Pneumatische aansluiting 2	Verpakkingseenheid [stuks]	Artikelnr.	Type
Uitwendige schroefdraad G1/8	voor slang buiten-Ø 4 mm	10	**186106**	**QS-G1/8-4-I**
	voor slang met buiten-Ø 6 mm		**186107**	**QS-G1/8-6-I**
	voor slang buiten-Ø 8 mm		**186109**	**QS-G1/8-8-I**
Uitwendige schroefdraad G1/4	voor slang met buiten-Ø 6 mm		**186108**	**QS-G1/4-6-I**
	voor slang buiten-Ø 8 mm		**186110**	**QS-G1/4-8-I**
	voor slang buiten-Ø 10 mm		**186112**	**QS-G1/4-10-I**
Uitwendige schroefdraad G1/2	voor slang buiten-Ø 12 mm	1	**186115**	**QS-G1/2-12-I**

Uitvoering metalen hefboom, steekschroefkoppelingen, pneumatische aansluiting zijdelings, binnenzeskant (korte versie)



Pneumatische aansluiting 1	Pneumatische aansluiting 2	Verpakkingseenheid [stuks]	Artikelnr.	Type
Uitwendige schroefdraad G1/8	voor slang buiten-Ø 4 mm	10	**186266**	**QSM-G1/8-4-I**
	voor slang met buiten-Ø 6 mm		**186267**	**QSM-G1/8-6-I**

Toebehoren

Uitvoering metalen hefboom, steekschroefkoppelingen, pneumatische aansluiting zijdelings, binnenzeskant



Pneumatische aansluiting 2	Verpakkingseenheid [stuks]	Artikelnr.	Type
voor slang buiten-Ø 4 mm	10	**186106**	**QS-G1/8-4-I**
voor slang met buiten-Ø 6 mm		**186108**	**QS-G1/4-6-I**
		186107	**QS-G1/8-6-I**
voor slang buiten-Ø 8 mm		**186109**	**QS-G1/8-8-I**
		186110	**QS-G1/4-8-I**
voor slang buiten-Ø 10 mm		**186112**	**QS-G1/4-10-I**
voor slang buiten-Ø 12 mm	1	**186115**	**QS-G1/2-12-I**

Uitvoering metalen hefboom, geluiddemper, pneumatische aansluiting onder, zonder behuizing



Pneumatische aansluiting	Materiaal schroefplug	Materiaal demperinzetstuk	Artikelnr.	Type
G1/8	Beschermende aarding, PP	PE	**161419**	**UC-1/8**
G1/4			**165004**	**UC-1/4**

Uitvoering metalen hefboom, geluiddemper, pneumatische aansluiting onder



Pneumatische aansluiting	Materiaal schroefplug	Materiaal demperinzetstuk	Materiaal behuizing	Artikelnr.	Type
G1/8		PE		**2307**	**U-1/8**
	Aluminium		Aluminium	**6841**	**U-1/8-B**
G1/4				**2316**	**U-1/4**
	Aluminium		Aluminium	**6842**	**U-1/4-B**
G1/2				**6844**	**U-1/2-B**

Uitvoering metalen hefboom, geluiddemper, pneumatische aansluiting aan de zijkant, zonder behuizing



Pneumatische aansluiting	Materiaal schroefplug	Materiaal demperinzetstuk	Artikelnr.	Type
G1/8	Beschermende aarding, PP	PE	**161419**	**UC-1/8**
G1/4			**165004**	**UC-1/4**

Uitvoering metalen hefboom, geluiddemper, pneumatische aansluiting zijdelings



Pneumatische aansluiting	Materiaal schroefplug	Materiaal demperinzetstuk	Materiaal behuizing	Artikelnr.	Type
G1/2	Aluminium	PE	Aluminium	**6844**	**U-1/2-B**

Toebehoren

Uitvoering metalen hefboom, naderingssensor, uitgangsrichting aansluiting in lengterichting

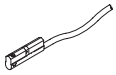

Elektrische aansluiting	Kabellengte	Artikelnr.	Type
	0,3 m	**173212**	**SME-10-SL-LED-24**
	2,5 m	**173210**	**SME-10-KL-LED-24**

Uitvoering metalen hefboom, blinde stop met afdichtingsring, binnenzeskant



Pneumatische aansluiting 1	Verpakkingseenheid [stuks]	Artikelnr.	Type
Uitwendige schroefdraad G1/8	10	**3568**	**B-1/8**
	100	**534213**	**B-1/8-100**
Uitwendige schroefdraad G1/4	10	**3569**	**B-1/4**
	50	**534214**	**B-1/4-50**
Uitwendige schroefdraad G1/2	10	**3571**	**B-1/2**
	20	**534216**	**B-1/2-20**

Uitvoering polymeer hefboom, steekschroefkoppelingen, pneumatische aansluiting onder, binnenzeskant (korte versie)



Pneumatische aansluiting 1	Pneumatische aansluiting 2	Verpakkingseenheid [stuks]	Artikelnr.	Type
Uitwendige schroefdraad M5	voor slang buiten-Ø 3 mm	10	**153313**	**QSM-M5-3-I**
	voor slang buiten-Ø 4 mm		**153315**	**QSM-M5-4-I**
	voor slang met buiten-Ø 6 mm		**153317**	**QSM-M5-6-I**
Uitwendige schroefdraad G1/8	voor slang buiten-Ø 4 mm		**186266**	**QSM-G1/8-4-I**
	voor slang met buiten-Ø 6 mm		**186267**	**QSM-G1/8-6-I**

Uitvoering polymeer hefboom, steekschroefkoppelingen, pneumatische aansluiting zijdelings, binnenzeskant (korte versie)



Pneumatische aansluiting 1	Pneumatische aansluiting 2	Verpakkingseenheid [stuks]	Artikelnr.	Type
Uitwendige schroefdraad M5	voor slang buiten-Ø 3 mm	10	**153313**	**QSM-M5-3-I**
	voor slang buiten-Ø 4 mm		**153315**	**QSM-M5-4-I**
Uitwendige schroefdraad G1/8			**186266**	**QSM-G1/8-4-I**
	voor slang met buiten-Ø 6 mm		**186267**	**QSM-G1/8-6-I**

Uitvoering polymeer hefboom, steekschroefkoppelingen, pneumatische aansluiting onder, binnenzeskant



Pneumatische aansluiting 1	Pneumatische aansluiting 2	Verpakkingseenheid [stuks]	Artikelnr.	Type
Uitwendige schroefdraad G1/8	voor slang buiten-Ø 4 mm	10	**186106**	**QS-G1/8-4-I**
	voor slang met buiten-Ø 6 mm		**186107**	**QS-G1/8-6-I**
	voor slang buiten-Ø 8 mm		**186109**	**QS-G1/8-8-I**
Uitwendige schroefdraad G1/4	voor slang met buiten-Ø 6 mm		**186108**	**QS-G1/4-6-I**
	voor slang buiten-Ø 8 mm		**186110**	**QS-G1/4-8-I**
	voor slang buiten-Ø 10 mm		**186112**	**QS-G1/4-10-I**
Uitwendige schroefdraad G1/2	voor slang buiten-Ø 12 mm	1	**186115**	**QS-G1/2-12-I**

Toebehoren

Uitvoering polymeer hefboom, steekschroefkoppelingen, pneumatische aansluiting zijdelings, binnenzeskant



Pneumatische aansluiting 1	Pneumatische aansluiting 2	Verpakkingseenheid [stuks]	Artikelnr.	Type
Uitwendige schroefdraad G1/8	voor slang buiten-Ø 4 mm	10	**186106**	**QS-G1/8-4-I**
	voor slang met buiten-Ø 6 mm		**186107**	**QS-G1/8-6-I**
	voor slang buiten-Ø 8 mm		**186109**	**QS-G1/8-8-I**
Uitwendige schroefdraad G1/4	voor slang met buiten-Ø 6 mm		**186108**	**QS-G1/4-6-I**
	voor slang buiten-Ø 8 mm		**186110**	**QS-G1/4-8-I**
	voor slang buiten-Ø 10 mm		**186112**	**QS-G1/4-10-I**
Uitwendige schroefdraad G1/2	voor slang buiten-Ø 12 mm	1	**186115**	**QS-G1/2-12-I**

Uitvoering polymeer hefboom, steekschroefkoppelingen, pneumatische aansluiting onder, buitenzeskant (korte versie)



Pneumatische aansluiting 1	Pneumatische aansluiting 2	Verpakkingseenheid [stuks]	Artikelnr.	Type
Uitwendige schroefdraad M5	voor slang buiten-Ø 3 mm	10	**153302**	**QSM-M5-3**
	voor slang buiten-Ø 4 mm		**153304**	**QSM-M5-4**
	voor slang met buiten-Ø 6 mm		**153306**	**QSM-M5-6**
Uitwendige schroefdraad G1/8	voor slang buiten-Ø 4 mm		**186264**	**QSM-G1/8-4**
	voor slang met buiten-Ø 6 mm		**186265**	**QSM-G1/8-6**

Uitvoering polymeer hefboom, steekschroefkoppelingen, pneumatische aansluiting onder, buitenzeskant



Pneumatische aansluiting 1	Pneumatische aansluiting 2	Verpakkingseenheid [stuks]	Artikelnr.	Type
Uitwendige schroefdraad G1/8	voor slang buiten-Ø 4 mm	10	**186095**	**QS-G1/8-4**
	voor slang met buiten-Ø 6 mm		**186096**	**QS-G1/8-6**
	voor slang buiten-Ø 8 mm		**186098**	**QS-G1/8-8**
Uitwendige schroefdraad G1/4	voor slang met buiten-Ø 6 mm		**186097**	**QS-G1/4-6**
	voor slang buiten-Ø 10 mm		**186101**	**QS-G1/4-10**
Uitwendige schroefdraad G1/2	voor slang buiten-Ø 12 mm	1	**186104**	**QS-G1/2-12**
	voor slang buiten-Ø 16 mm		**186105**	**QS-G1/2-16**

Uitvoering polymeer hefboom, geluiddemper, pneumatische aansluiting onderaan, zonder behuizing



Pneumatische aansluiting	Materiaal schroefplug	Materiaal demperinzetstuk	Artikelnr.	Type
M5	PA-versterkt, Beschermende aarding	PE	**165003**	**UC-M5**
G1/8	Beschermende aarding, PP		**161419**	**UC-1/8**
G1/4			**165004**	**UC-1/4**

Toebehoren

Uitvoering polymeer hefboom, geluiddemper, pneumatische aansluiting onder



Pneumatische aansluiting	Materiaal schroefplug	Materiaal demperinzetstuk	Materiaal behuizing	Artikelnr.	Type
G1/8		PE		**2307**	**U-1/8**
	Aluminium		Aluminium	**6841**	**U-1/8-B**
G1/4				**2316**	**U-1/4**
	Aluminium		Aluminium	**6842**	**U-1/4-B**
G1/2				**6844**	**U-1/2-B**

Uitvoering polymeer hefboom, geluiddemper, pneumatische aansluiting zijdelings, zonder behuizing



Pneumatische aansluiting	Materiaal schroefplug	Materiaal demperinzetstuk	Artikelnr.	Type
M5	PA-versterkt, Beschermende aarding	PE	**165003**	**UC-M5**
G1/8	Beschermende aarding, PP		**161419**	**UC-1/8**
G1/4			**165004**	**UC-1/4**

Uitvoering polymeer hefboom, geluiddemper, pneumatische aansluiting zijdelings



Pneumatische aansluiting	Materiaal schroefplug	Materiaal demperinzetstuk	Artikelnr.	Type
G1/2	Aluminium	PE	**6844**	**U-1/2-B**

Uitvoering polymeer hefboom, blinde stop met afdichtingsring, binnenzeskant



Pneumatische aansluiting 1	Verpakkingseenheid [stuks]	Artikelnr.	Type
Uitwendige schroefdraad G1/8	10	**3568**	**B-1/8**
	100	**534213**	**B-1/8-100**
Uitwendige schroefdraad G1/4	10	**3569**	**B-1/4**
	50	**534214**	**B-1/4-50**
Uitwendige schroefdraad G1/2	10	**3571**	**B-1/2**
	20	**534216**	**B-1/2-20**

Uitvoering polymeer hefboom, blinde stop met afdichtingsring, buitenzeskant



Pneumatische aansluiting 1	Verpakkingseenheid [stuks]	Artikelnr.	Type
Uitwendige schroefdraad M5	10	**3843**	**B-M5**
	100	**534212**	**B-M5-100**

Toebehoren

Uitvoering polymeer hefboom, naderingssensor, uitgangsrichting aansluiting in lengterichting

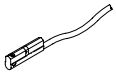

Elektrische aansluiting	Kabellengte	Artikelnr.	Type
	0,3 m	**173212**	**SME-10-SL-LED-24**
	2,5 m	**173210**	**SME-10-KL-LED-24**