Ventil sa ručicom, metrički VHER



Karakteristike

Na jedan pogled

Velika snaga:
- Protok 170 ... 3800 l/min

Varijabilno:
- Priključak M5, G1/8, G1/4, G1/2
- 3/3-kraki ventil; ventili sa ručicom VHER mogu da se koriste kao 3/3-kraki ventili zatvaranjem priključka 2

Usmereno na praksu:
- Pomoću ovih ventila mogu da se zaustave cilindri sa prostim delovanjem (3/3-kraki ventil) ili cilindri sa dvostrukim delovanjem unutar područja podizanja.
- Kod zatvorenog srednjeg položaja, klip pogona se pomera sve dok sile ne budu u ravnoteži.
- Kod odušenog srednjeg položaja, klip može ručno da se pomera, samo treba da se prevaziđu sile trenja.
- Kod odzračenog srednjeg položaja, na priključcima 2 i 4 postoji isti pritisak. Klip (kod iste površine) se ne pomera.

Rad sa različitim pritiscima (vakuumski rad):
- Kod VHER-B43 ventila smer protoka je jasno definisan i ne može da se obrne. Vakuum sme da se priključi samo na priključak 3 da bi se zadržao smer protoka. Rad sa vakuumom na priključku 3: -0,95 ... 0 bara
- Kod rada sa vakuumom funkcija ventila se menja od odzračenog (VHER-...-B43E-...) do pod pritiskom (VHER-...-B43U-...) i obratno.
- Napomena: Ispred ventila se u vakumskom pogonu mora postaviti filter. Na taj način se sprečava da usisana strana tela mogu da prodru u ventil (npr. prilikom pogona vakumske hvataljke sa priključkom).
- Napomena: Na priključak 1 ne sme da se priključi vakuum.

Rad sa dva pritiska:
- VHER-B43 ventili su pogodni za rad sa dva pritiska. Zbog konstrukcije, treba voditi računa o tome da komprimovani vazduh sme da se postavi samo na priključak 1 i 3.
- Napomena: Kod rada sa dva pritiska viši pritisak uvek mora biti na priključku 1.

Funkcija ventila

[B43U] 4/3-kraki ventil, zaustavan, srednji položaj sa ventilacijom

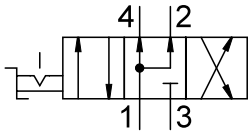

[B43C] 4/3-kraki ventil, blokirajući, zatvoren srednji položaj

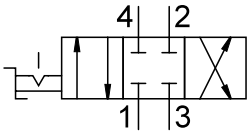

[B43E] 4/3-smerni ventil, uklapajući, srednji položaj odzračen

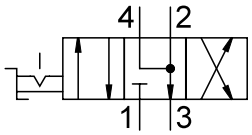

Ključ tipa

001	Serija	
VHER	Ventil sa ručicom sa zadrškom	

002	Izvedba proizvoda	
	Standardno	
P	Pretežni udeo polimera	

003	Vrsta aktiviranja	
H	Ručica, gore	

004	Funkcija ventila	
B43C	4/3-kraki ventil, blokirajući, zatvoren srednji položaj	
B43E	4/3-smerni ventil, uklapajući, srednji položaj odzračen	
B43U	4/3-kraki ventil, zaustavan, srednji položaj sa ventilacijom	

005	Smer strujanja	
	Standardno	

006	Smer priključivanja	
	Napred i pozadi	
B	Dole	

007	Pneumatski priključak	
G18	G1/8	
G14	G1/4	
G12	G1/2	
M5	M5	

List sa podacima

Opšti tehnički podaci izvedba metalna poluga G1/2		
Normalni nominalni protok (normalizovan u skladu sa standardom DIN 1343)	3.200 l/min	3.800 l/min
Funkcija ventila	4/3 pod pritiskom, 4/3 sa ventilacijom, 4/3 zatvoreno	
Dizajn	Rotacioni zasun	
Princip zaptivanja	tvrdo	
Vrsta pričvršćenja	po izboru:, Ugradnja prednje table, sa prolaznim otvorom	
Vrsta upravljanja	direktni	
Vrsta aktiviranja	ručno	
Zaštita od aktiviranja	–	
Prikaz uklopnog položaja	sa priborom	
Ugradni položaj	–	
Smer strujanja	nije reverzibilno	
Odsustvo preklapanja	da	
Funkcija ispuštanja vazduha	sa mogućnošću prigušivanja	
Nominalna širina	12 mm	
Momenat aktiviranja	5 Nm	

Opšti tehnički podaci izvedba metalna poluga G1/4		
Normalni nominalni protok (normalizovan u skladu sa standardom DIN 1343)	1.150 l/min	1.500 l/min
Funkcija ventila	4/3 pod pritiskom, 4/3 sa ventilacijom, 4/3 zatvoreno	
Dizajn	Rotacioni zasun	
Princip zaptivanja	tvrdo	
Vrsta pričvršćenja	po izboru:, Ugradnja prednje table, sa prolaznim otvorom	
Vrsta upravljanja	direktni	
Vrsta aktiviranja	ručno	
Zaštita od aktiviranja	–	
Prikaz uklopnog položaja	sa priborom	
Ugradni položaj	–	
Smer strujanja	nije reverzibilno	
Odsustvo preklapanja	da	
Funkcija ispuštanja vazduha	sa mogućnošću prigušivanja	
Nominalna širina	8 mm	
Momenat aktiviranja	2 Nm	

Opšti tehnički podaci izvedba metalna poluga G1/8		
Normalni nominalni protok (normalizovan u skladu sa standardom DIN 1343)	600 l/min	800 l/min
Funkcija ventila	4/3 pod pritiskom, 4/3 sa ventilacijom, 4/3 zatvoreno	
Dizajn	Rotacioni zasun	
Princip zaptivanja	tvrdo	
Vrsta pričvršćenja	po izboru:, Ugradnja prednje table, sa prolaznim otvorom	
Vrsta upravljanja	direktni	
Vrsta aktiviranja	ručno	
Zaštita od aktiviranja	–	
Prikaz uklopnog položaja	sa priborom	
Ugradni položaj	–	
Smer strujanja	nije reverzibilno	
Odsustvo preklapanja	da	
Funkcija ispuštanja vazduha	sa mogućnošću prigušivanja	
Nominalna širina	6 mm	
Momenat aktiviranja	0,9 Nm	

List sa podacima

Opšti tehnički podaci izvedba polimerna poluga M5		
Normalni nominalni protok (normalizovan u skladu sa standardom DIN 1343)	170 l/min	260 l/min
Funkcija ventila	4/3 pod pritiskom, 4/3 sa ventilacijom, 4/3 zatvoreno	
Dizajn	Rotacioni zasun	
Princip zaptivanja	tvrdo	
Vrsta pričvršćenja	po izboru:, Ugradnja prednje table, sa prolaznim otvorom	
Vrsta upravljanja	direktni	
Vrsta aktiviranja	ručno	
Zaštita od aktiviranja	može se zatvoriti pomoću pribora	
Prikaz uklopnog položaja	sa priborom	
Ugradni položaj	–	
Smer strujanja	nije reverzibilno	
Odsustvo preklapanja	da	
Funkcija ispuštanja vazduha	sa mogućnošću prigušivanja	
Nominalna širina	4 mm	
Momenat aktiviranja	0,5 Nm	

Opšti tehnički podaci izvedba polimerna poluga G1/2		
Normalni nominalni protok (normalizovan u skladu sa standardom DIN 1343)	3.200 l/min	3.800 l/min
Funkcija ventila	4/3 pod pritiskom, 4/3 sa ventilacijom, 4/3 zatvoreno	
Dizajn	Rotacioni zasun	
Princip zaptivanja	tvrdo	
Vrsta pričvršćenja	po izboru:, Ugradnja prednje table, sa prolaznim otvorom	
Vrsta upravljanja	direktni	
Vrsta aktiviranja	ručno	
Zaštita od aktiviranja	može se zatvoriti pomoću pribora	
Prikaz uklopnog položaja	sa priborom	
Ugradni položaj	–	
Smer strujanja	nije reverzibilno	
Odsustvo preklapanja	da	
Funkcija ispuštanja vazduha	sa mogućnošću prigušivanja	
Nominalna širina	12 mm	
Momenat aktiviranja	5 Nm	

Opšti tehnički podaci izvedba polimerna poluga G1/4		
Normalni nominalni protok (normalizovan u skladu sa standardom DIN 1343)	1.150 l/min	1.500 l/min
Funkcija ventila	4/3 pod pritiskom, 4/3 sa ventilacijom, 4/3 zatvoreno	
Dizajn	Rotacioni zasun	
Princip zaptivanja	tvrdo	
Vrsta pričvršćenja	po izboru:, Ugradnja prednje table, sa prolaznim otvorom	
Vrsta upravljanja	direktni	
Vrsta aktiviranja	ručno	
Zaštita od aktiviranja	može se zatvoriti pomoću pribora	
Prikaz uklopnog položaja	sa priborom	
Ugradni položaj	–	
Smer strujanja	nije reverzibilno	
Odsustvo preklapanja	da	
Funkcija ispuštanja vazduha	sa mogućnošću prigušivanja	
Nominalna širina	8 mm	
Momenat aktiviranja	2 Nm	

List sa podacima

Opšti tehnički podaci izvedba polimerna poluga G1/8		
Normalni nominalni protok (normalizovan u skladu sa standardom DIN 1343)	600 l/min	800 l/min
Funkcija ventila	4/3 pod pritiskom, 4/3 sa ventilacijom, 4/3 zatvoreno	
Dizajn	Rotacioni zasun	
Princip zaptivanja	tvrdo	
Vrsta pričvršćenja	po izboru:, Ugradnja prednje table, sa prolaznim otvorom	
Vrsta upravljanja	direktni	
Vrsta aktiviranja	ručno	
Zaštita od aktiviranja	može se zatvoriti pomoću pribora	
Prikaz uklopnog položaja	sa priborom	
Ugradni položaj	–	
Smer strujanja	nije reverzibilno	
Odsustvo preklapanja	da	
Funkcija ispuštanja vazduha	sa mogućnošću prigušivanja	
Nominalna širina	6 mm	
Momenat aktiviranja	0,9 Nm	

Radni uslovi i uslovi u okruženju izvedba metalna poluga	
Radni medij	Komprimovani vazduh u skladu sa ISO 8573-1:2010 [7:4:4]
Napomena o radnom/upravljačkom mediju	Moguća primena zauljenog vazduha (u tom slučaju se zauljivanje mora nastaviti)
Radni pritisak	0 ... 10 bar
Temperatura okruženja	-20 ... 80°C
Temperatura medija	-20 ... 80°C
Najviši stepen otpornosti na koroziju KBK[1)]	2 - umerena izloženost koroziji

1) Klasa postojanosti na koroziju 2 u skladu sa Festo standardom 940 070. Komponente sa umerenim zahtevima u vezi sa korozijom. Spoljašnji vidljivi delovi sa prvenstveno dekorativnim zahtevima za površinu koji su u direktnom kontaktu sa atmosferskim uslovima, odnosno medijima, kao što su materijale za hlađenje i podmazivanje uobičajenim za industriju.

Radni uslovi i uslovi u okruženju izvedba polimerna poluga	
Radni medij	Komprimovani vazduh u skladu sa ISO 8573-1:2010 [7:4:4]
Napomena o radnom/upravljačkom mediju	Moguća primena zauljenog vazduha (u tom slučaju se zauljivanje mora nastaviti)
Radni pritisak	0 ... 10 bar
Temperatura okruženja	-20 ... 80°C
Temperatura medija	-20 ... 80°C
Najviši stepen otpornosti na koroziju KBK[1)]	2 - umerena izloženost koroziji

1) Klasa postojanosti na koroziju 2 u skladu sa Festo standardom 940 070. Komponente sa umerenim zahtevima u vezi sa korozijom. Spoljašnji vidljivi delovi sa prvenstveno dekorativnim zahtevima za površinu koji su u direktnom kontaktu sa atmosferskim uslovima, odnosno medijima, kao što su materijale za hlađenje i podmazivanje uobičajenim za industriju.

Materijali izvedba metalna poluga	
Materijal kućišta	Aluminijum liven pod pritiskom
Materijal poluge	Aluminijum liven pod pritiskom
Radni materijal zaptivki	NBR
Napomena o materijalu	U skladu sa RoHS

Materijali izvedba polimerna poluga	
Materijal kućišta	Aluminijum liven pod pritiskom, PA
Materijal poluge	PA
Radni materijal zaptivki	NBR
Napomena o materijalu	U skladu sa RoHS

Dimenzije

Dimenzije – Verzija metalne poluge, pneumatski priključak G1/8, bočno Preuzimanje CAD podataka www.festo.com

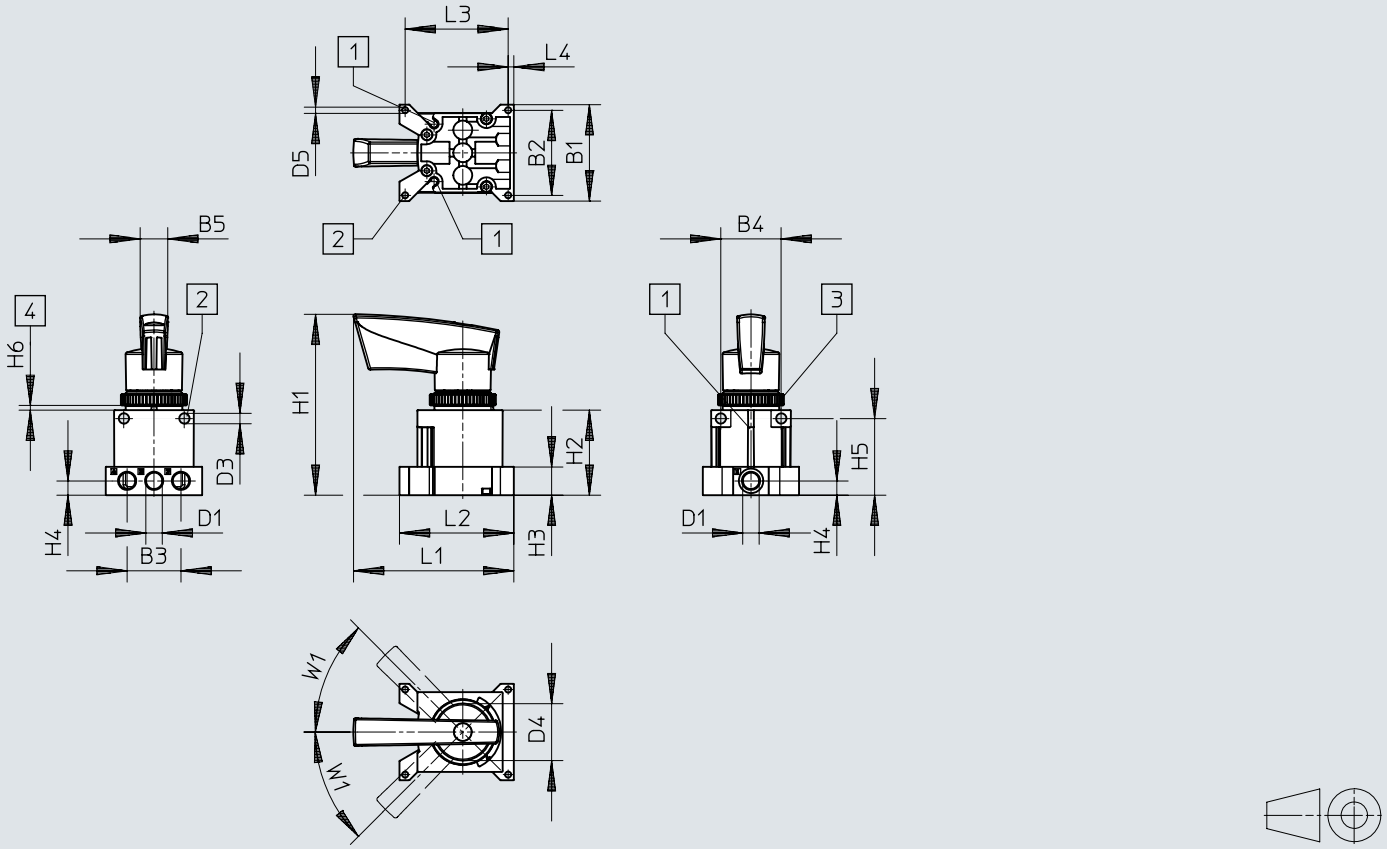

[1] Žleb za senzor položaja SM...-10...
[2] Otvor za pričvršćenje
[3] Nazubljena navrtka M30
[4] Upravljačka ploča/panel

	B1	B2	B3	B4	B5	D1	D3 ø	D4 ø	D5 ø
VHER-H-B43...-G18	51	45	28,5	32	14,6	G1/8	5,5	30,2	3,3

	H1	H2	H3	H4	H5	H6		L1	L2	L3	L4	W1
						min.	max.					
VHER-H-B43...-G18	95,6	45	15	7,5	40,5	2	4	84,9	60,5	54,5	3	45°

Dimenzije

Dimenzije – Verzija metalne poluge, pneumatski priključak G1/8, dole Preuzimanje CAD podataka www.festo.com

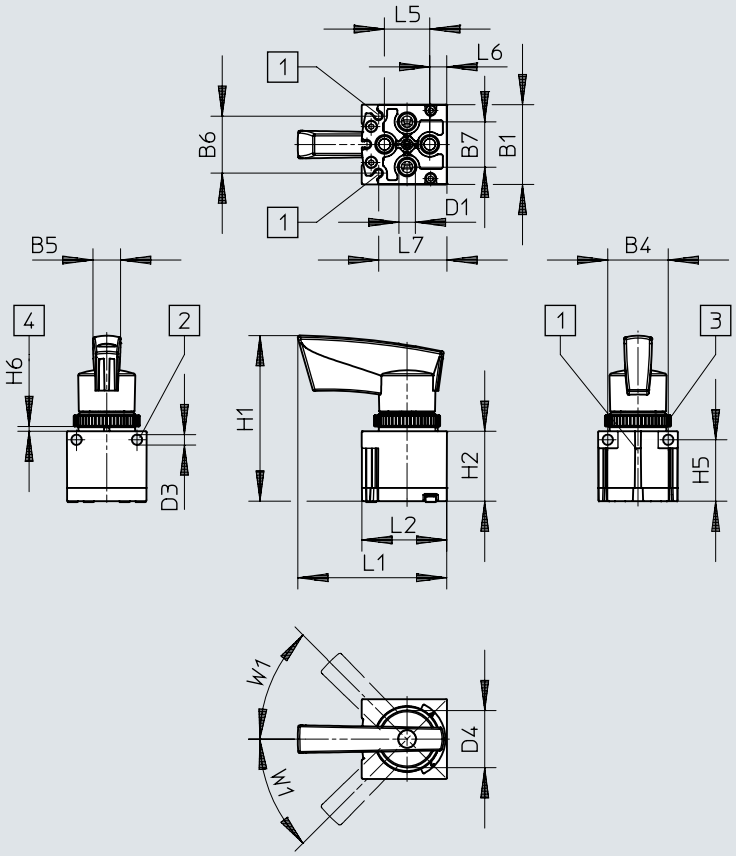

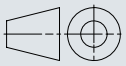

[1] Žleb za senzor položaja SM...-10...
[2] Otvor za pričvršćenje
[3] Nazubljena navrtka M30
[4] Upravljačka ploča/panel

	B1	B4	B5	B6	B7	D1	D3 ø	D4 ø
VHER-H-B43...-B-G18	42,2	32	14,6	30,4	24	G1/8	5,5	30,2

	H1	H2	H5	H6		L1	L2	L5	L6	L7	W1
				min.	max.						
VHER-H-B43...-B-G18	87,6	37	32,5	2	4	78,6	44,9	24	9	36,2	45°

Dimenzije

Dimenzije – Verzija metalne poluge, pneumatski priključak G1/4, bočno Preuzimanje CAD podataka www.festo.com

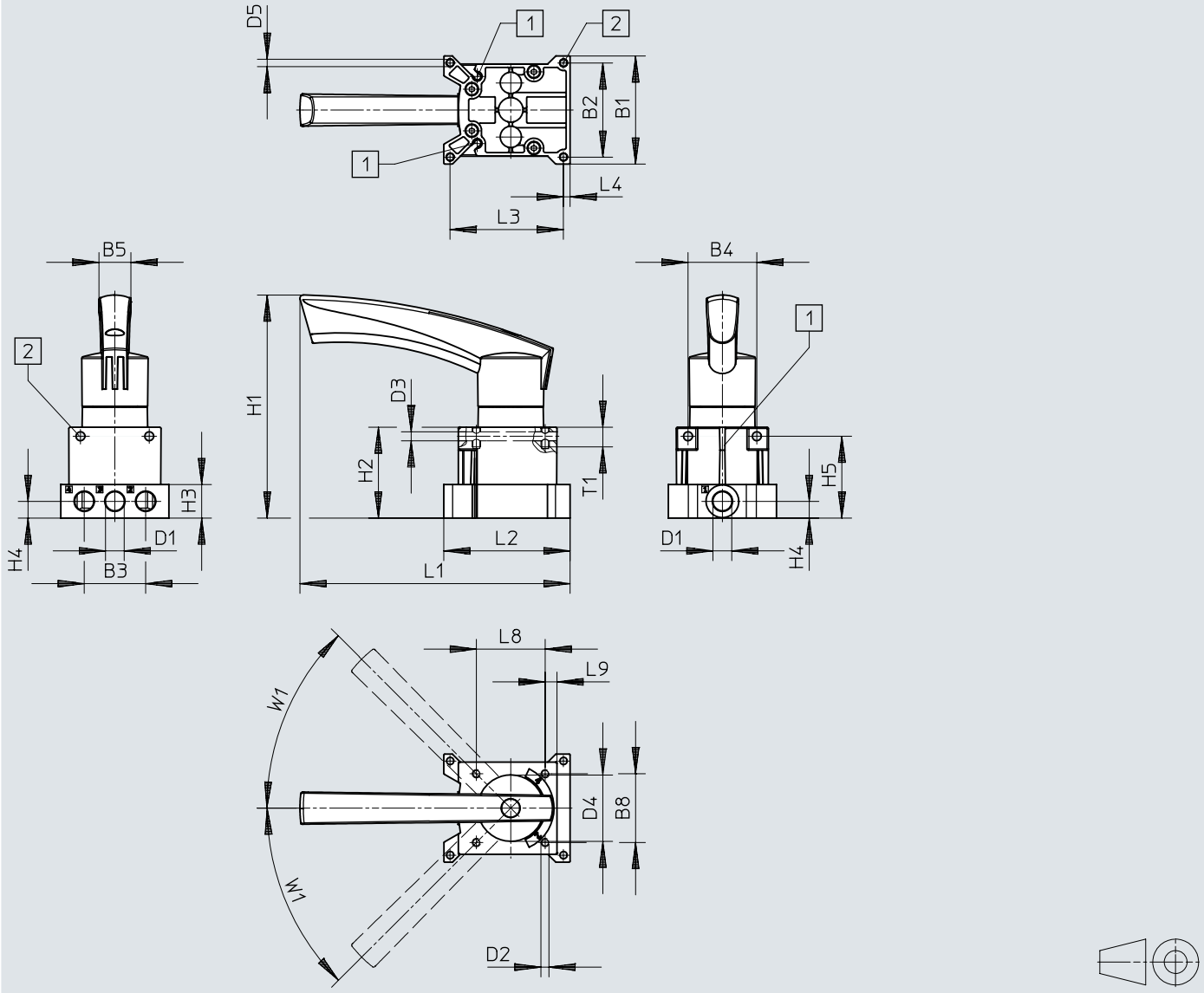

[1] Žleb za senzor položaja SM...-10...
[2] Otvor za pričvršćenje

	B1	B2	B3	B4	B5	B8	D1	D2	D3 ø	D4 ø	D5 ø
VHER-H-B43...-G14	66	57,5	37,5	42	19,5	42	G1/4	M5	5,5	40,5	4,5

	H1	H2	H3	H4	H5	L1	L2	L3	L4	L8	L9	T1	W1
VHER-H-B43...-G14	136,3	55,5	20,5	10,3	50	164,8	77	69,2	4	42	7,2	12	45°

Dimenzije

Dimenzije – Verzija metalne poluge, pneumatski priključak G1/4, dole Preuzimanje CAD podataka www.festo.com

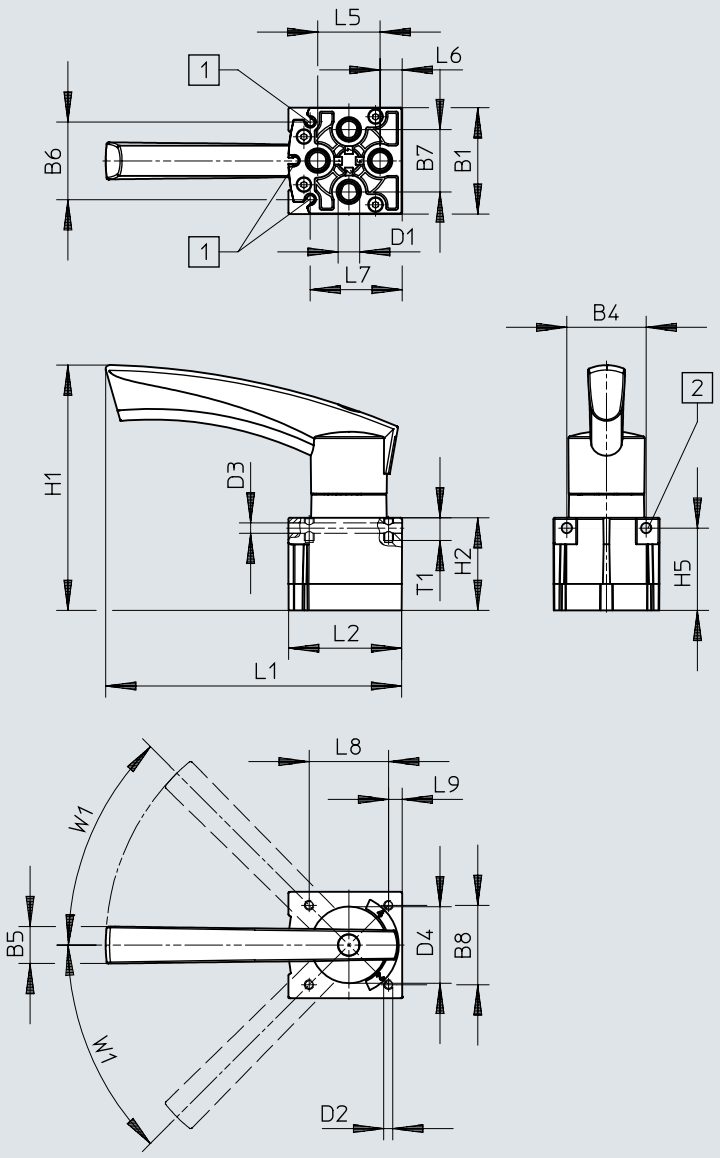

[1] Žleb za senzor položaja SM...-10...
[2] Otvor za pričvršćenje

	B1	B4	B5	B6	B7	B8	D1	D2	D3 ø	D4 ø
VHER-H-B43...-B-G14	56,3	42	19,5	40,4	33	42	G1/4	M5	5,5	40,5

	H1	H2	H5	L1	L2	L5	L6	L7	L8	T1	W1
VHER-H-B43...-B-G14	129,8	49	43,5	156,6	59,8	33	11	48,2	42	12	45°

Dimenzije

Dimenzije – Verzija metalne poluge, pneumatski priključak G1/2, bočno Preuzimanje CAD podataka www.festo.com

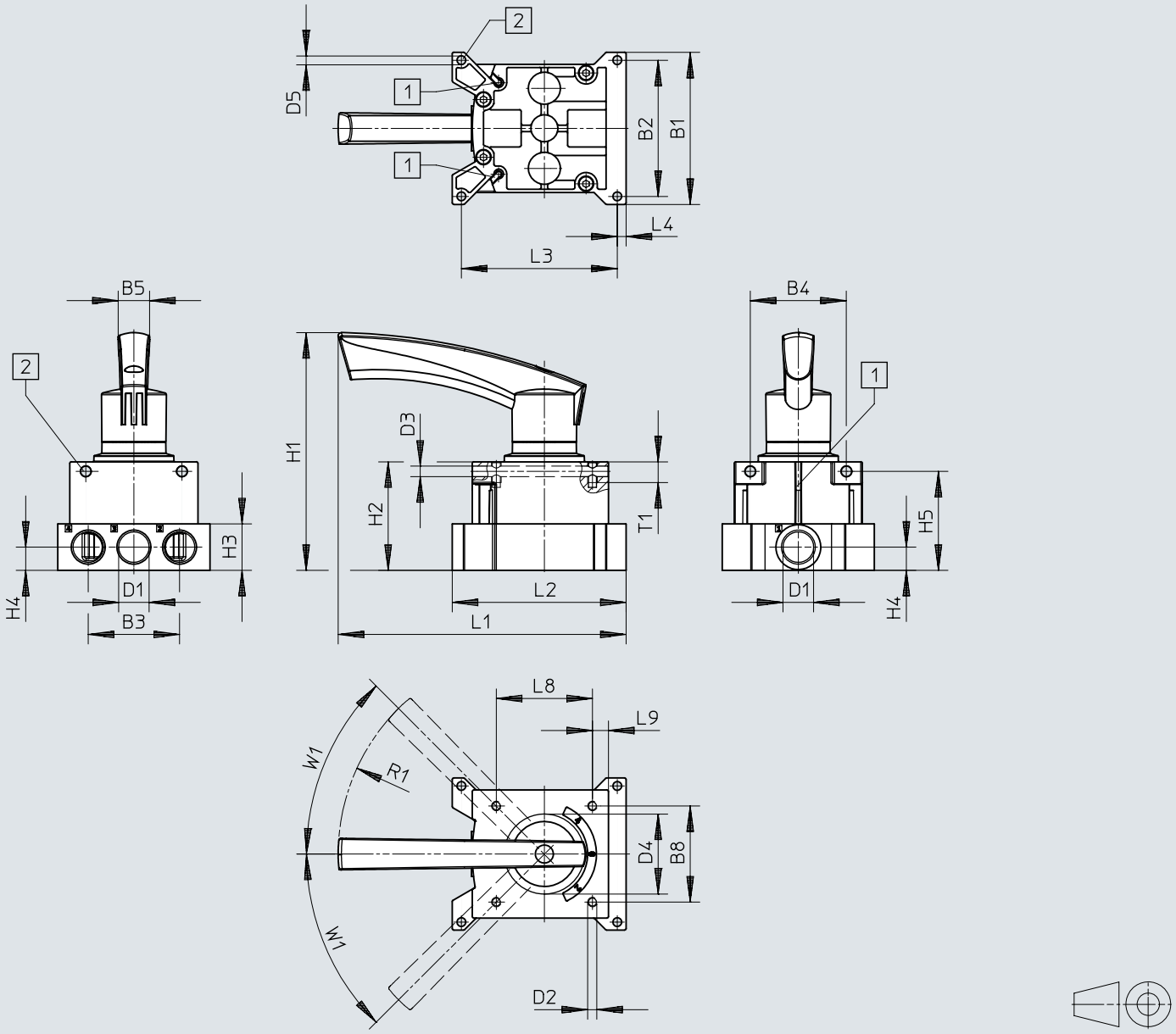

[1] Žleb za senzor položaja SM...-10...
[2] Otvor za pričvršćenje

	B1	B2	B3	B4	B5	B8	D1	D2	D3 ø	D4 ø	D5 ø
VHER-H-B43-...-G12	95	85	57	60	19,5	60	G1/2	M5	6,6	51	5,5

	H1	H2	H3	H4	H5	L1	L2	L3	L4	L8	L9	R1	T1	W1
VHER-H-B43-...-G12	149	68	29	14,5	61,8	180	108,8	97,3	5,5	60	10	128	13	45°

Dimenzije

Dimenzije – Verzija metalne poluge, pneumatski priključak G1/2, dole Preuzimanje CAD podataka www.festo.com

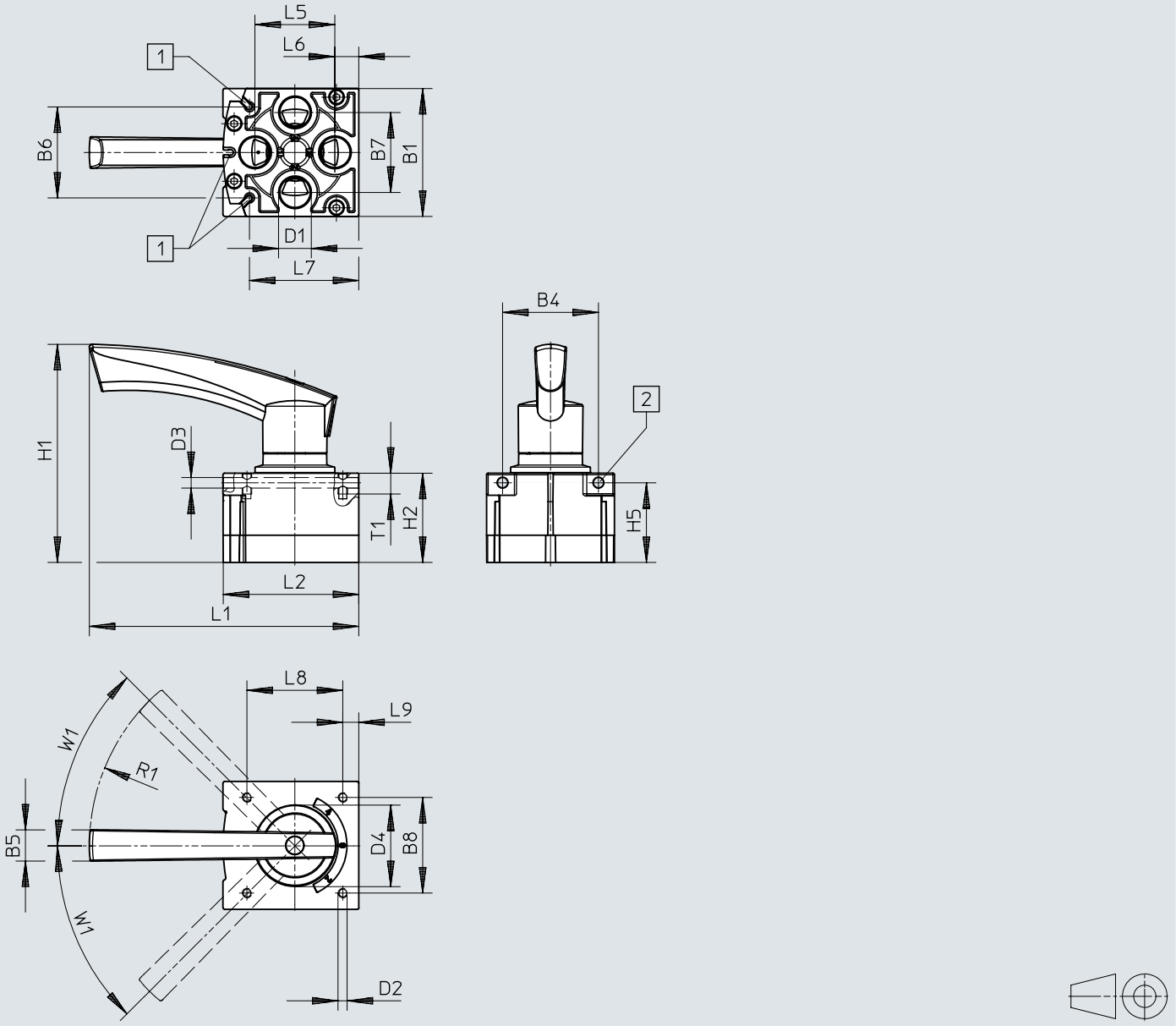

[1] Žleb za senzor položaja SM...-10...
[2] Otvor za pričvršćenje

	B1	B4	B5	B6	B7	B8	D1	D2	D3 ø	D4 ø
VHER-H-B43-...-B-G12	80	60	19,5	56,9	50	60	G1/2	M5	6,6	51

	H1	H2	H5	L1	L2	L5	L6	L7	L8	L9	R1	T1	W1
VHER-H-B43-...-B-G12	136,5	55,8	49,8	168,8	84,8	50	15	68,5	60	10	128	13	45°

Dimenzije

Dimenzije – Verzija polimerske poluge, pneumatski priključak M5, bočno Preuzimanje CAD podataka www.festo.com

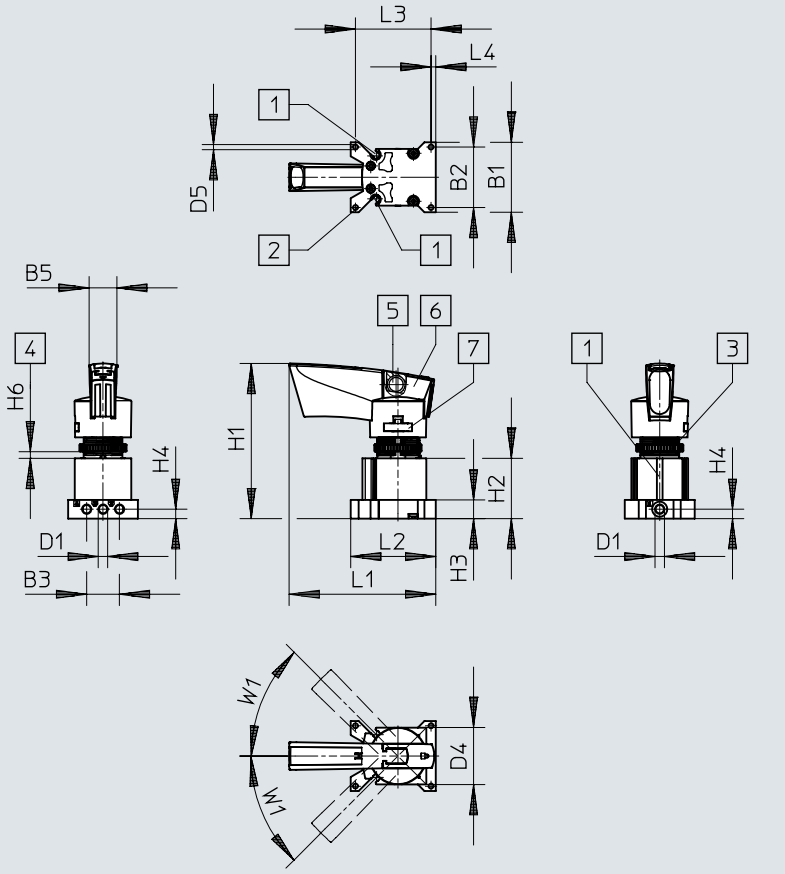

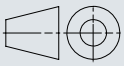

[1] Žleb za senzor položaja SM...-10...
[2] Otvor za pričvršćenje
[3] Nazubljena navrtka M22
[4] Upravljačka ploča/panel
[5] Otvor za zaključavanje Ø7,5 mm
[6] Dugme za zaključavanje sa mogućnošću zatvaranja
[7] Pričvršćen je poluge, mogućnost otpuštanja

	B1	B2	B3	B5	D1	D4 ø	D5 ø
VHER-P-H-B43...-M5	37	32	17,4	14,6	M5	30,2	2,7

	H1	H2	H3	H4	H6		L1	L2	L3	L4	W1
					min.	max.					
VHER-P-H-B43...-M5	82,1	32	10	5	1,5	5,5	77,6	45	40	2,5	45°

Dimenzije

Dimenzije – Verzija polimerske poluge, pneumatski priključak M5, dole

Preuzimanje CAD podataka www.festo.com

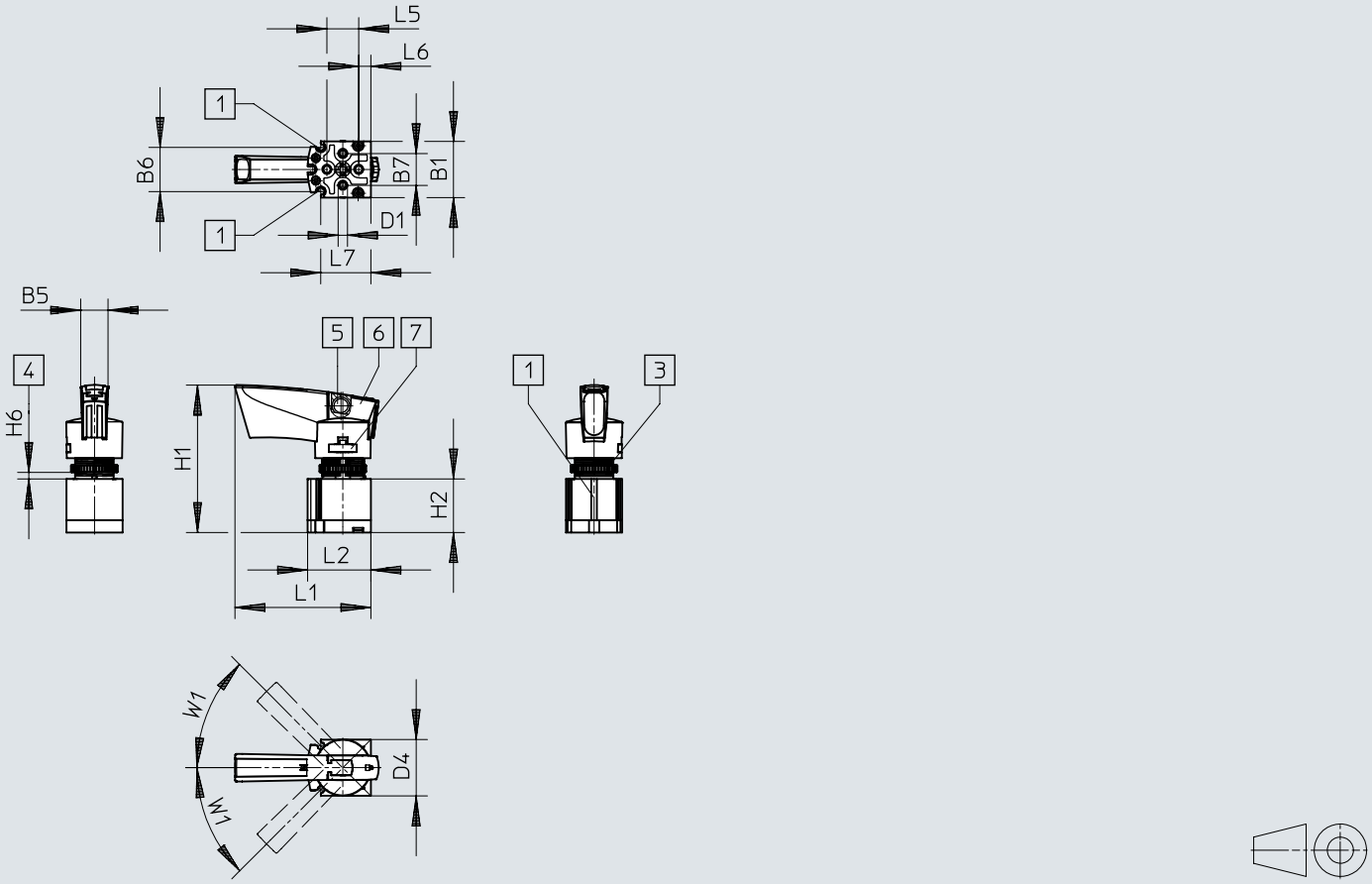

[1] Žleb za senzor položaja SM...-10...
[3] Nazubljena navrtka M22
[4] Upravljačka ploča/panel
[5] Otvor za zaključavanje Ø7,5 mm
[6] Dugme za zaključavanje sa mogućnošću zatvaranja
[7] Pričvršćen je poluge, mogućnost otpuštanja

	B1	B5	B6	B7	D1	D4 ø
VHER-P-H-B43...-M5	30	14,6	23,7	17	M5	30,2

	H1	H2	H6		L1	L2	L5	L6	L7	W1
			min.	max.						
VHER-P-H-B43...-M5	78,7	28,6	1,5	5,5	72,6	33,8	17	6,5	26,8	45°

Dimenzije

Dimenzije – Verzija polimerske poluge, pneumatski priključak G1/8, bočno Preuzimanje CAD podataka www.festo.com

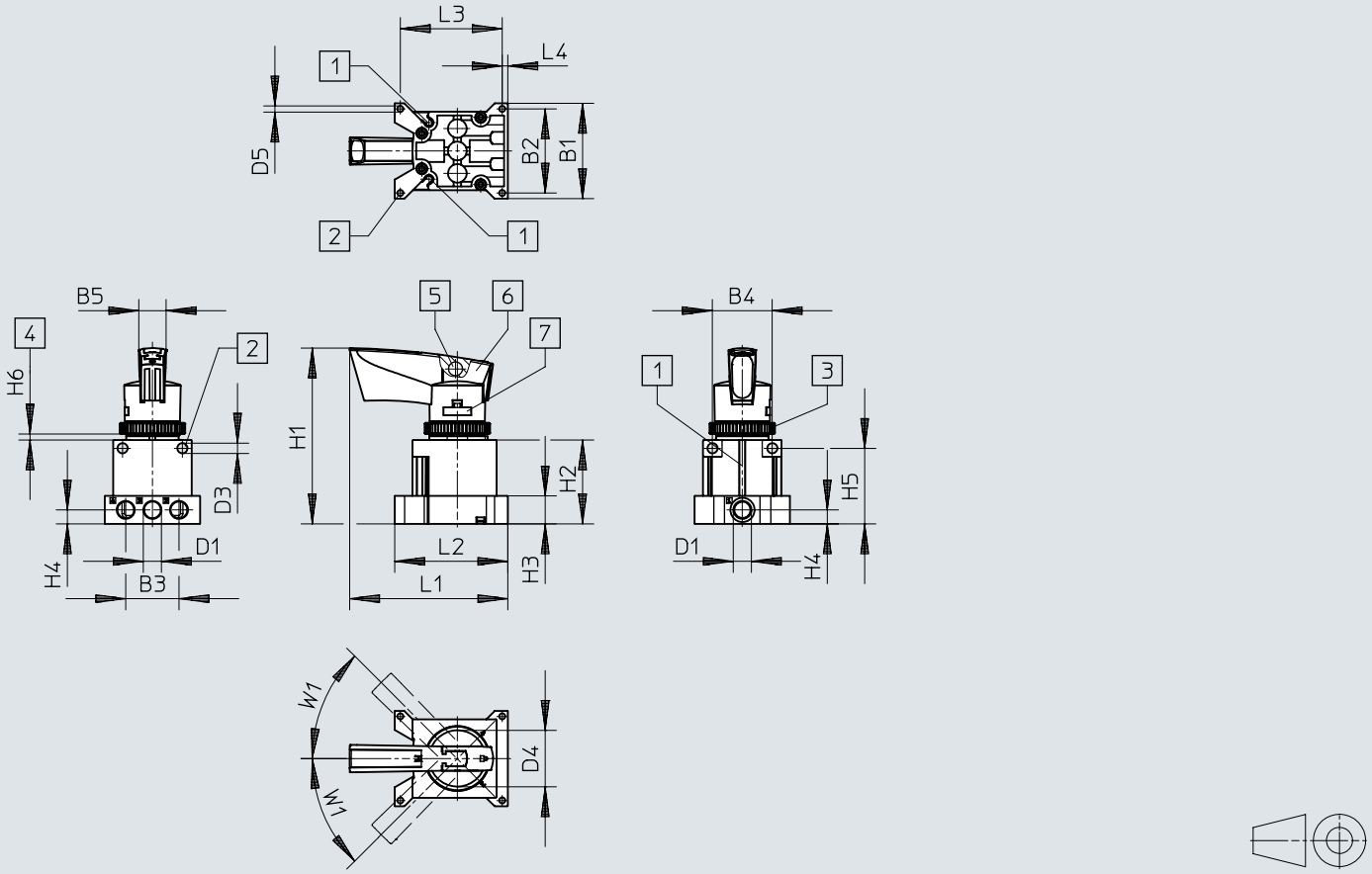

[1] Žleb za senzor položaja SM...-10...
[2] Otvor za pričvršćenje
[3] Nazubljena navrtka M30
[4] Upravljačka ploča/panel
[5] Otvor za zaključavanje Ø7,5 mm
[6] Dugme za zaključavanje sa mogućnošću zatvaranja
[7] Pričvršćen je poluge, mogućnost otpuštanja

	B1	B2	B3	B4	B5	D1	D3 ø	D4 ø	D5 ø
VHER-P-H-B43...-G18	51	45	28,5	32	14,6	G1/8	5,5	30,2	3,3

	H1	H2	H3	H4	H5	H6		L1	L2	L3	L4	W1
						min.	max.					
VHER-P-H-B43...-G18	94	45	15	7,5	40,5	2	4	84,6	60,5	54,5	3	45°

Dimenzije

Dimenzije – Verzija polimerske poluge, pneumatski priključak G1/8, dole

Preuzimanje CAD podataka www.festo.com

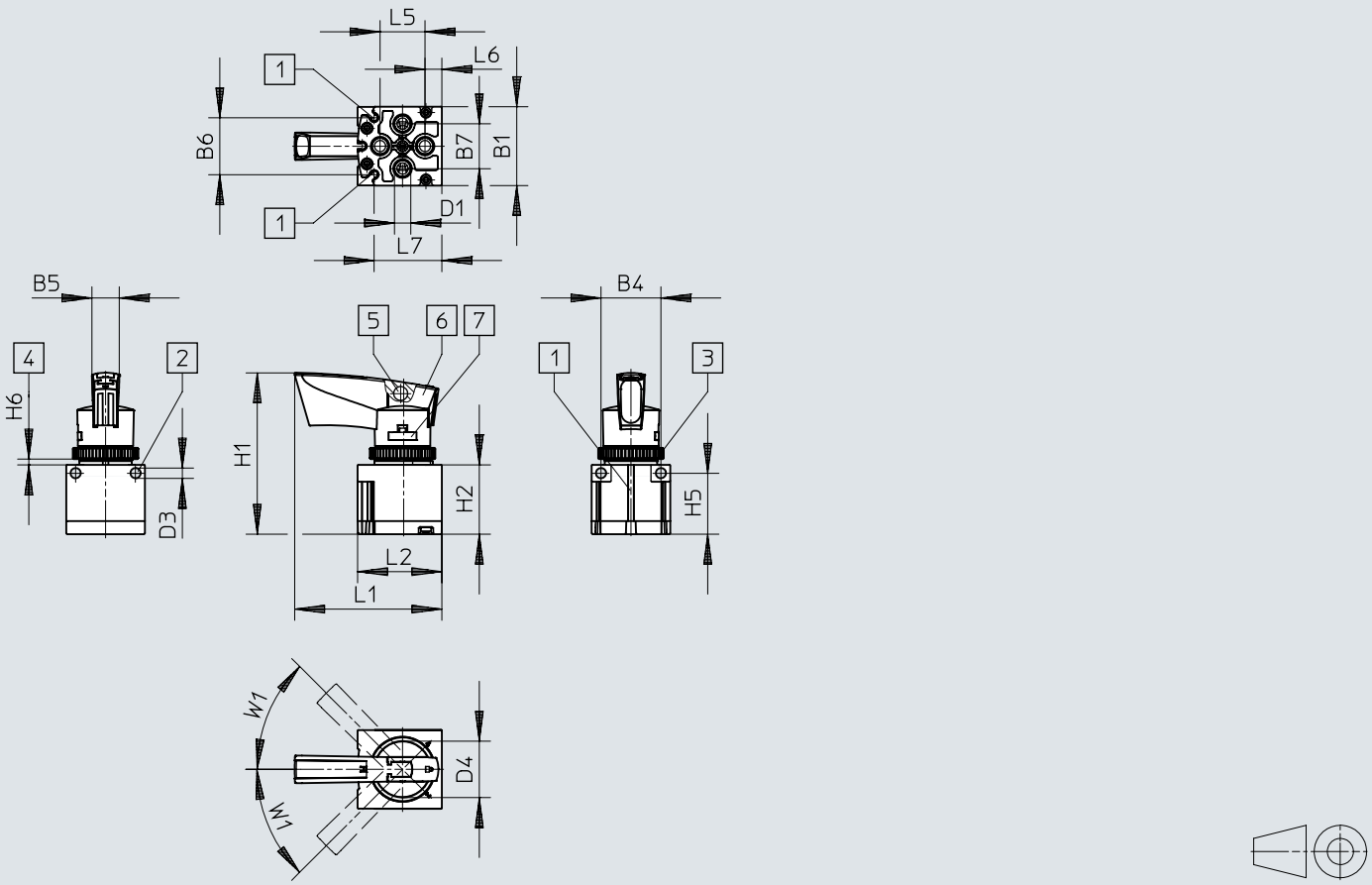

[1] Žleb za senzor položaja SM...-10...
[2] Otvor za pričvršćenje
[3] Nazubljena navrtka M30
[4] Upravljačka ploča/panel
[5] Otvor za zaključavanje Ø7,5 mm
[6] Dugme za zaključavanje sa mogućnošću zatvaranja
[7] Pričvršćen je poluge, mogućnost otpuštanja

	B1	B4	B5	B6	B7	D1	D3 ø	D4 ø
VHER-P-H-B43...-B-G18	42	32	14,6	30,4	24	G1/8	5,5	30,2

	H1	H2	H5	H6		L1	L2	L5	L6	L7	W1
				min.	max.						
VHER-P-H-B43...-B-G18	86	37	32,5	2	4	78,6	45	24	9	36,2	45°

Dimenzije

Dimenzije – Verzija polimerske poluge, pneumatski priključak G1/4, bočno Preuzimanje CAD podataka www.festo.com

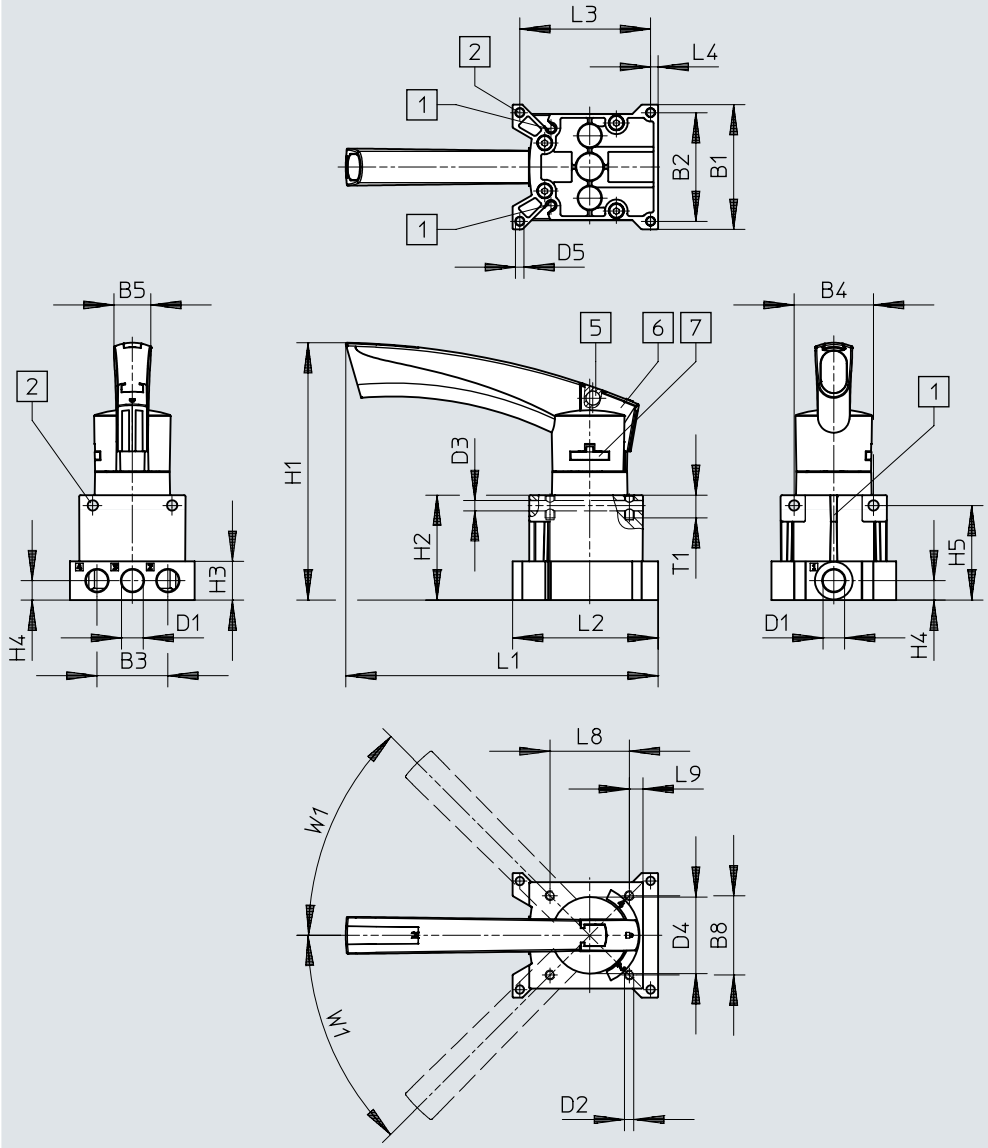

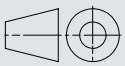

[1] Žleb za senzor položaja SM...-10...
[2] Otvor za pričvršćenje
[5] Otvor za zaključavanje Ø7,5 mm
[6] Dugme za zaključavanje sa mogućnošću zatvaranja
[7] Pričvršćen je poluge, mogućnost otpuštanja

	B1	B2	B3	B4	B5	B8	D1	D2	D3 ø	D4 ø	D5 ø
VHER-P-H-B43...-G14	66	57,5	37,5	42	19,5	42	G1/4	M5	5,5	40,5	4,5

	H1	H2	H3	H4	H5	L1	L2	L3	L4	L8	L9	T1	W1
VHER-P-H-B43...-G14	135,7	55,5	20,5	10,3	50	165,3	77	69,2	4	42	7,2	12	45°

Dimenzije

Dimenzije – Verzija polimerske poluge, pneumatski priključak G1/4, dole

Preuzimanje CAD podataka www.festo.com

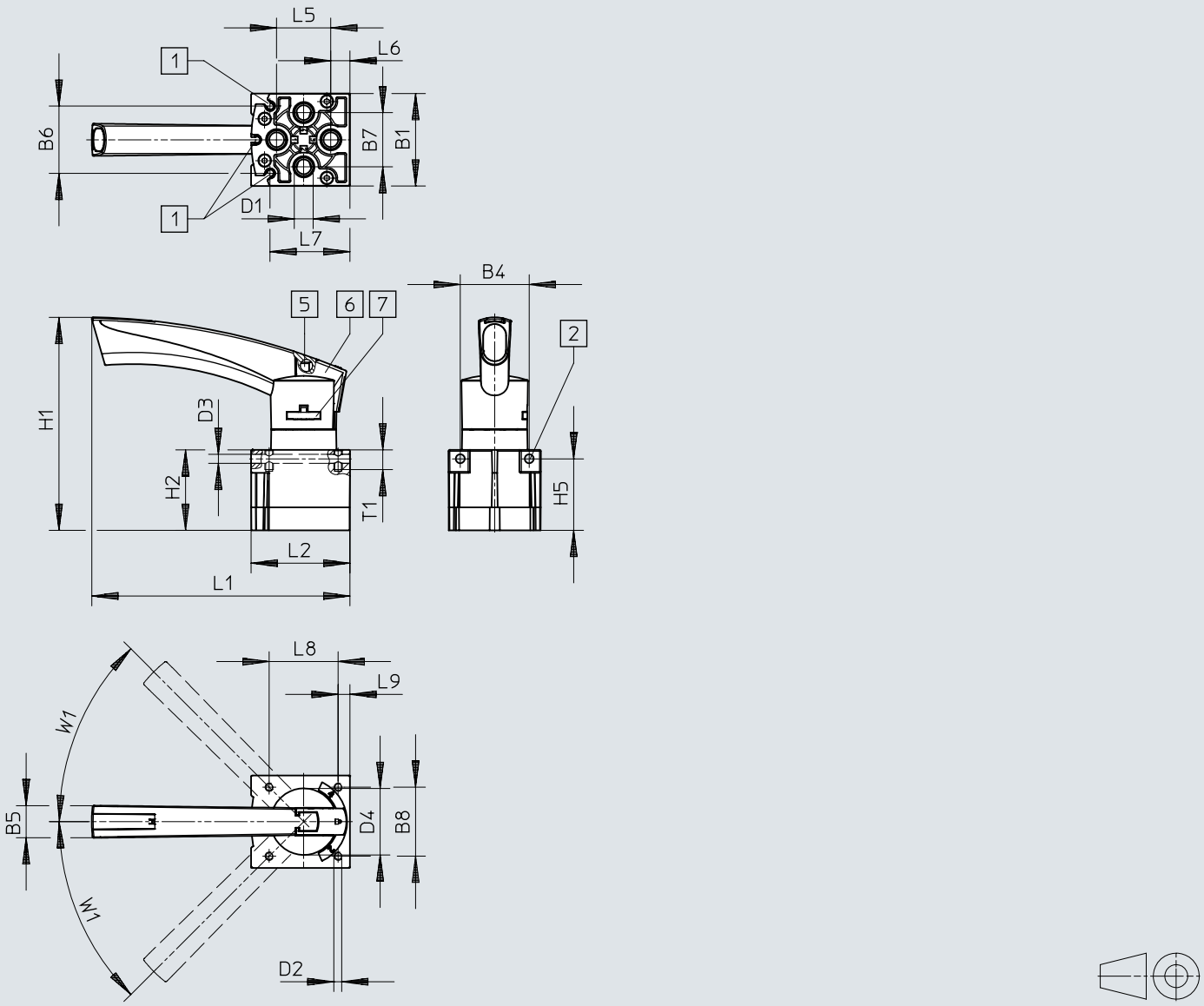

[1] Žleb za senzor položaja SM...-10...
[2] Otvor za pričvršćenje
[5] Otvor za zaključavanje Ø7,5 mm
[6] Dugme za zaključavanje sa mogućnošću zatvaranja
[7] Pričvršćen je poluge, mogućnost otpuštanja

	B1	B4	B5	B6	B7	B8	D1	D2	D3 ø	D4 ø
VHER-P-H-B43...-B-G14	56,3	42	19,5	41	33	42	G1/4	M5	5,5	40,5

	H1	H2	H5	L1	L2	L5	L6	L7	L8	L9	T1	W1
VHER-P-H-B43...-B-G14	129,2	49	43,5	157	60,2	33	11,5	48,7	42	7,2	12	45°

Dimenzije

Dimenzije – Verzija polimerske poluge, pneumatski priključak G1/2, bočno Preuzimanje CAD podataka www.festo.com

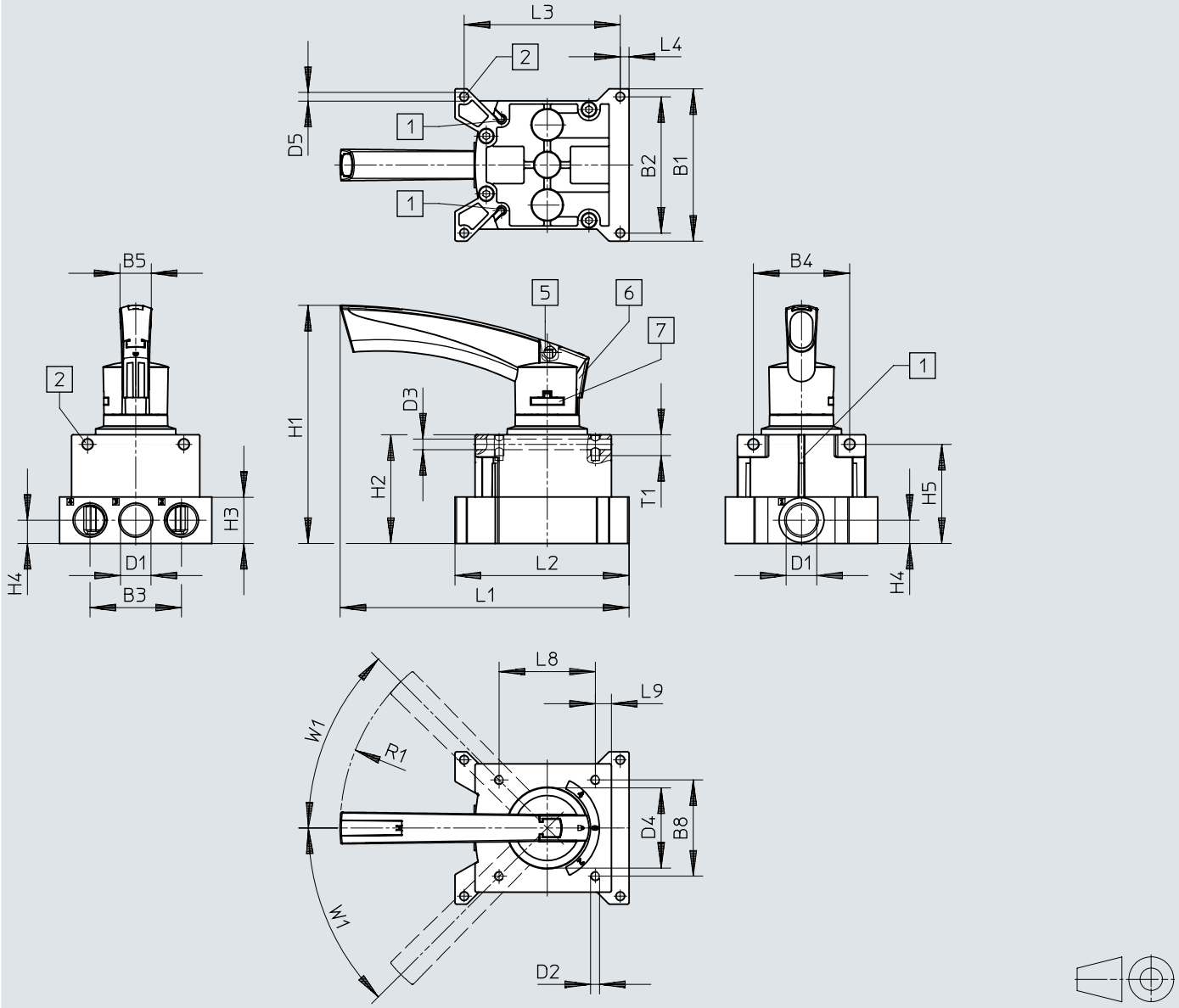

[1] Žleb za senzor položaja SM...-10...
[2] Otvor za pričvršćenje
[5] Otvor za zaključavanje Ø7,5 mm
[6] Dugme za zaključavanje sa mogućnošću zatvaranja
[7] Pričvršćen je poluge, mogućnost otpuštanja

	B1	B2	B3	B4	B5	B8	D1	D2	D3 ø	D4 ø	D5 ø
VHER-P-H-B43-...-G12	95	85	57	60	19,5	60	G1/2	M5	6,6	51	5,5

	H1	H2	H3	H4	H5	L1	L2	L3	L4	L8	L9	R1	T1	W1
VHER-P-H-B43-...-G12	148	67,8	29	14,5	61,8	180,1	108,5	97,3	5,5	60	10	128	13	45°

Dimenzije

Dimenzije – Verzija polimerske poluge, pneumatski priključak G1/2, dole

Preuzimanje CAD podataka www.festo.com

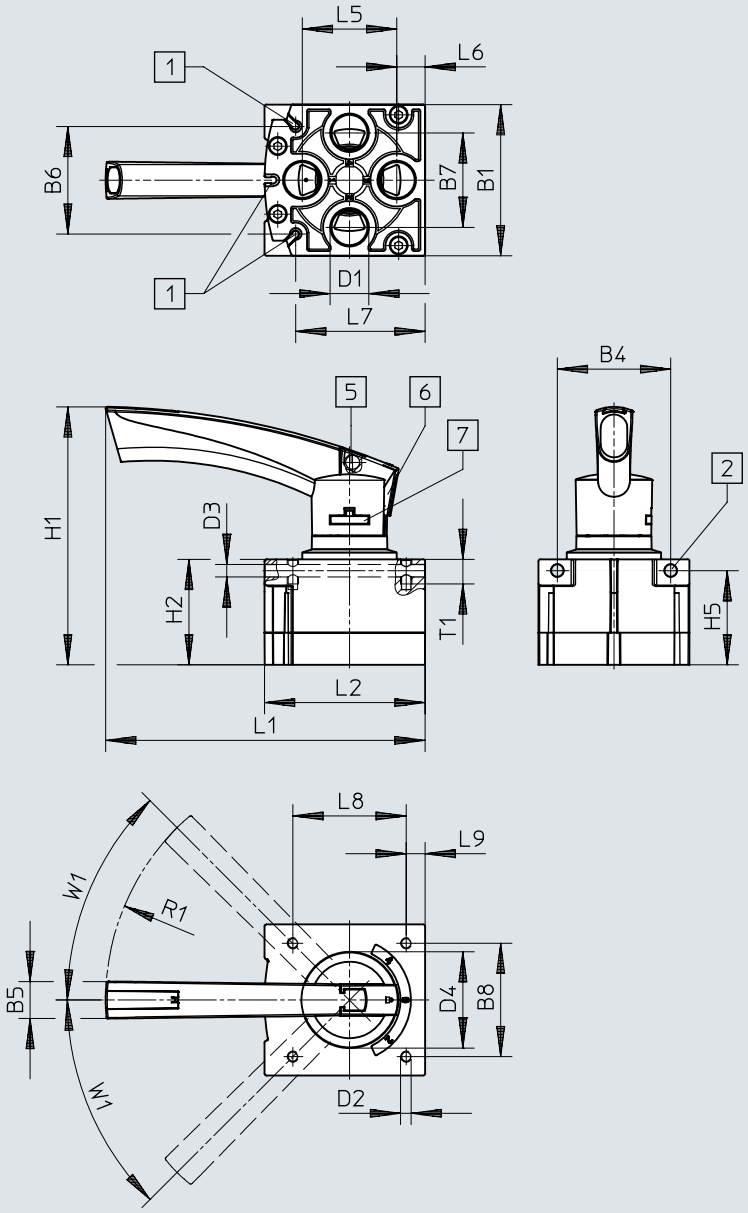



[1] Žleb za senzor položaja SM...-10...
[2] Otvor za pričvršćenje
[5] Otvor za zaključavanje Ø7,5 mm
[6] Dugme za zaključavanje sa mogućnošću zatvaranja
[7] Pričvršćen je poluge, mogućnost otpuštanja

	B1	B4	B5	B6	B7	B8	D1	D2	D3 ø	D4 ø
VHER-P-H-B43-...-B-G12	80	60	19,5	56,9	50	60	G1/2	M5	6,6	51

	H1	H2	H5	L1	L2	L5	L6	L7	L8	L9	R1	T1	W1
VHER-P-H-B43-...-B-G12	137	55,8	49,8	169	84,8	50	15	68,5	60	10	128	13	45°

Podaci za narudžbu

Izvedba metalna poluga



Ugradna širina	Težina proizvoda	Pneumatski priključak 1	Br. dela	Tip
42 mm	220 g	G1/8	3488207	VHER-H-B43E-B-G18
			3488205	VHER-H-B43C-B-G18
			3488215	VHER-H-B43U-B-G18
51 mm	260 g		3488214	VHER-H-B43U-G18
			3488204	VHER-H-B43C-G18
			3488206	VHER-H-B43E-G18
56 mm	510 g	G1/4	3515202	VHER-H-B43C-B-G14
			3515286	VHER-H-B43U-B-G14
			3515258	VHER-H-B43E-B-G14
66 mm	560 g		3514710	VHER-H-B43C-G14
			3515108	VHER-H-B43U-G14
			3515082	VHER-H-B43E-G14
80 mm	860 g	G1/2	3192066	VHER-H-B43C-B-G12
			3192072	VHER-H-B43U-B-G12
			3192068	VHER-H-B43E-B-G12
95 mm	1.010 g		3192071	VHER-H-B43U-G12
			3192067	VHER-H-B43E-G12
			3192065	VHER-H-B43C-G12

Izvedba polimerna poluga



Ugradna širina	Težina proizvoda	Pneumatski priključak 1	Br. dela	Tip
30 mm	80 g	M5	3410680	VHER-P-H-B43C-B-M5
			3410682	VHER-P-H-B43E-B-M5
			3410684	VHER-P-H-B43U-B-M5
37 mm	95 g		3410679	VHER-P-H-B43C-M5
			3410681	VHER-P-H-B43E-M5
			3410683	VHER-P-H-B43U-M5
42 mm	125 g	G1/8	3488217	VHER-P-H-B43U-B-G18
			3488211	VHER-P-H-B43E-B-G18
			3488209	VHER-P-H-B43C-B-G18
51 mm	165 g		3488216	VHER-P-H-B43U-G18
			3488210	VHER-P-H-B43E-G18
			3488208	VHER-P-H-B43C-G18
56 mm	375 g	G1/4	3515683	VHER-P-H-B43U-B-G14
			3515601	VHER-P-H-B43C-B-G14
			3515640	VHER-P-H-B43E-B-G14
66 mm	435 g		3515542	VHER-P-H-B43E-G14
			3515573	VHER-P-H-B43U-G14
			3515361	VHER-P-H-B43C-G14
80 mm	740 g	G1/2	3192084	VHER-P-H-B43U-B-G12
			3192077	VHER-P-H-B43E-B-G12
			3192075	VHER-P-H-B43C-B-G12
95 mm	900 g		3192074	VHER-P-H-B43C-G12
			3192076	VHER-P-H-B43E-G12
			3192082	VHER-P-H-B43U-G12

Pregled periferije

Pregled periferije montaža komandne table, metalna poluga levo

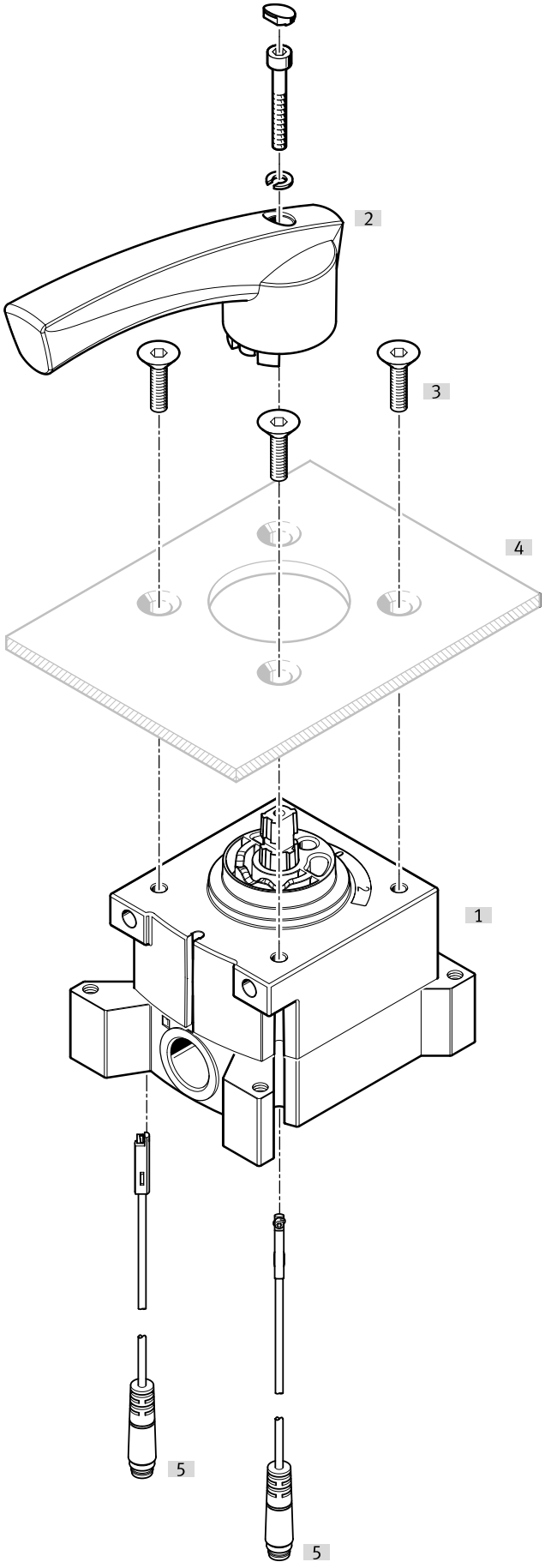

Pregled periferije

Pribor			→ Strana/Internet
	Tip/kod porudžbine	Opis	
[1]	Ventil sa ručicom VHER	Veličina priključka M5, G1/8, G1/4, G1/2 (pneumatski priključci bočno)	
[2]	Upravljačka poluga	Veliki, metal	
[3]	Pričvrsni vijci	- Zbog konstrukcije, ne može svaki ventil sa ručicom VHER da se pričvrsti vijcima na komandnoj tabli na strani na kojoj je poluga. - Nije deo obima isporuke	
[4]	Komandna ploča	Nije deo obima isporuke	
[5]	Senzor položaja SME-10-KL	Nije deo obima isporuke (električni priključak, krak po dužini)	38
[5]	Senzor položaja SME-10-SL	Nije deo obima isporuke (električni priključak, krak po dužini)	38

Pregled periferije

Pregled periferije montaža komandne table, metalna poluga desno

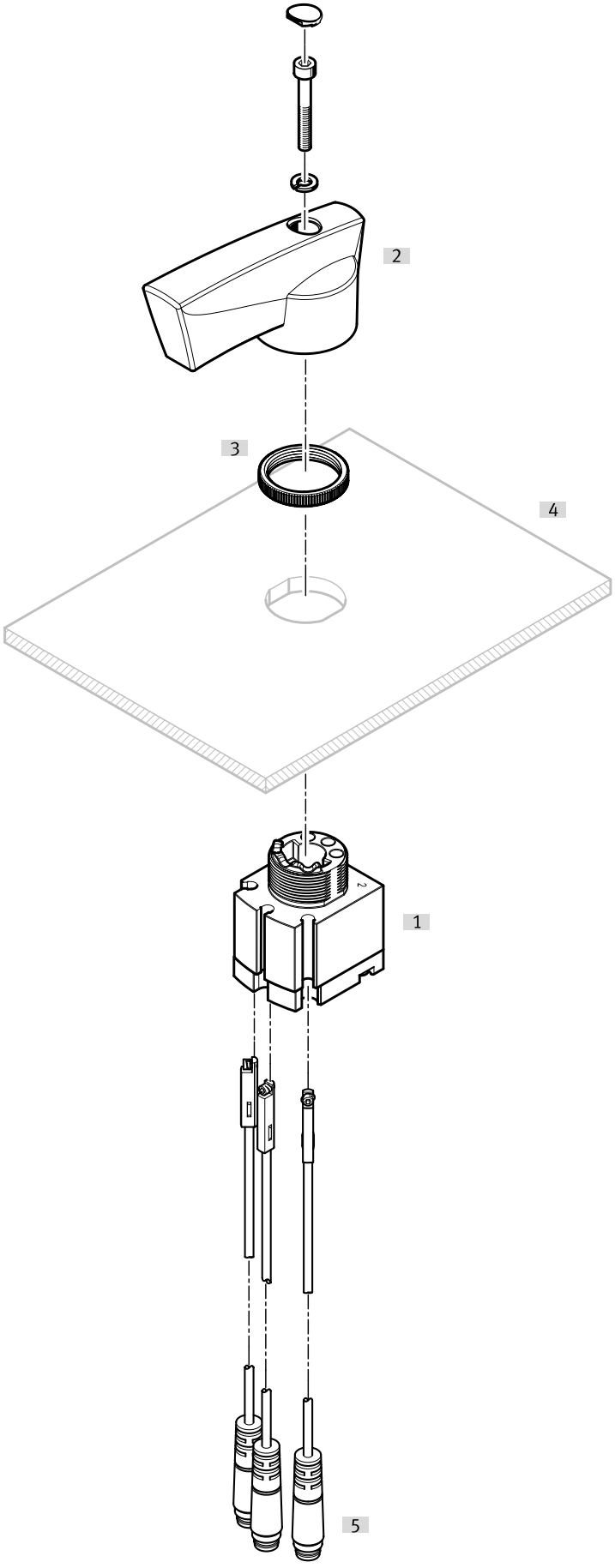

Pregled periferije

Pribor			→ Strana/Internet
	Tip/kod porudžbine	Opis	
[1]	Ventil sa ručicom VHER	Veličina priključka M5, G1/8, G1/4, G1/2 (pneumatski priključci dole)	
[2]	Upravljačka poluga	Veliki, metal	
[3]	Nazubljena navrtka	Postavljanje komandne table	
[4]	Komandna ploča	Nije deo obima isporuke	
[5]	Senzor položaja SME-10-KL	Nije deo obima isporuke (električni priključak, krak po dužini)	38
[5]	Senzor položaja SME-10-SL	Nije deo obima isporuke (električni priključak, krak po dužini)	38

Pregled periferije

Pregled periferije montaža komandne table, polimerna poluga levo

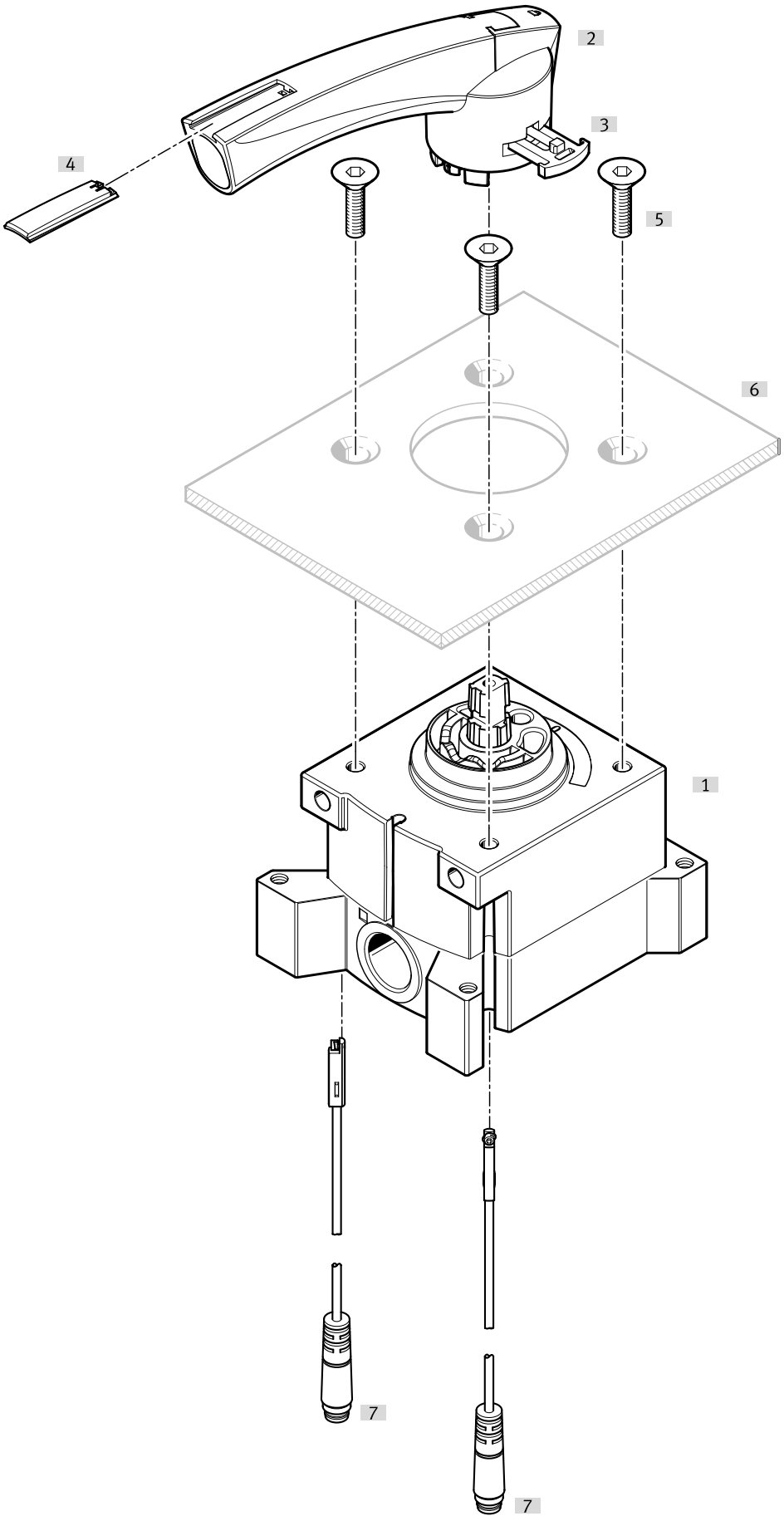

Pregled periferije

Pribor			→ Strana/Internet
	Tip/kod porudžbine	Opis	
[1]	Ventil sa ručicom VHER	Veličina priključka M5, G1/8, G1/4, G1/2 (pneumatski priključci bočno)	
[2]	Upravljačka poluga	Veliki, polimer	
[3]	Postavljanje poluge	Veliki	
[4]	Natpis		
[5]	Pričvrsni vijci	- Zbog konstrukcije, ne može svaki ventil sa ručicom VHER da se pričvrsti vijcima na komandnoj tabli na strani na kojoj je poluga. - Nije deo obima isporuke	
[6]	Komandna ploča	Nije deo obima isporuke	
[7]	Senzor položaja SME-10-KL	Nije deo obima isporuke (električni priključak, krak po dužini)	38
[7]	Senzor položaja SME-10-SL	Nije deo obima isporuke (električni priključak, krak po dužini)	38

Pregled periferije

Pregled periferije montaža komandne table, polimerna poluga desno

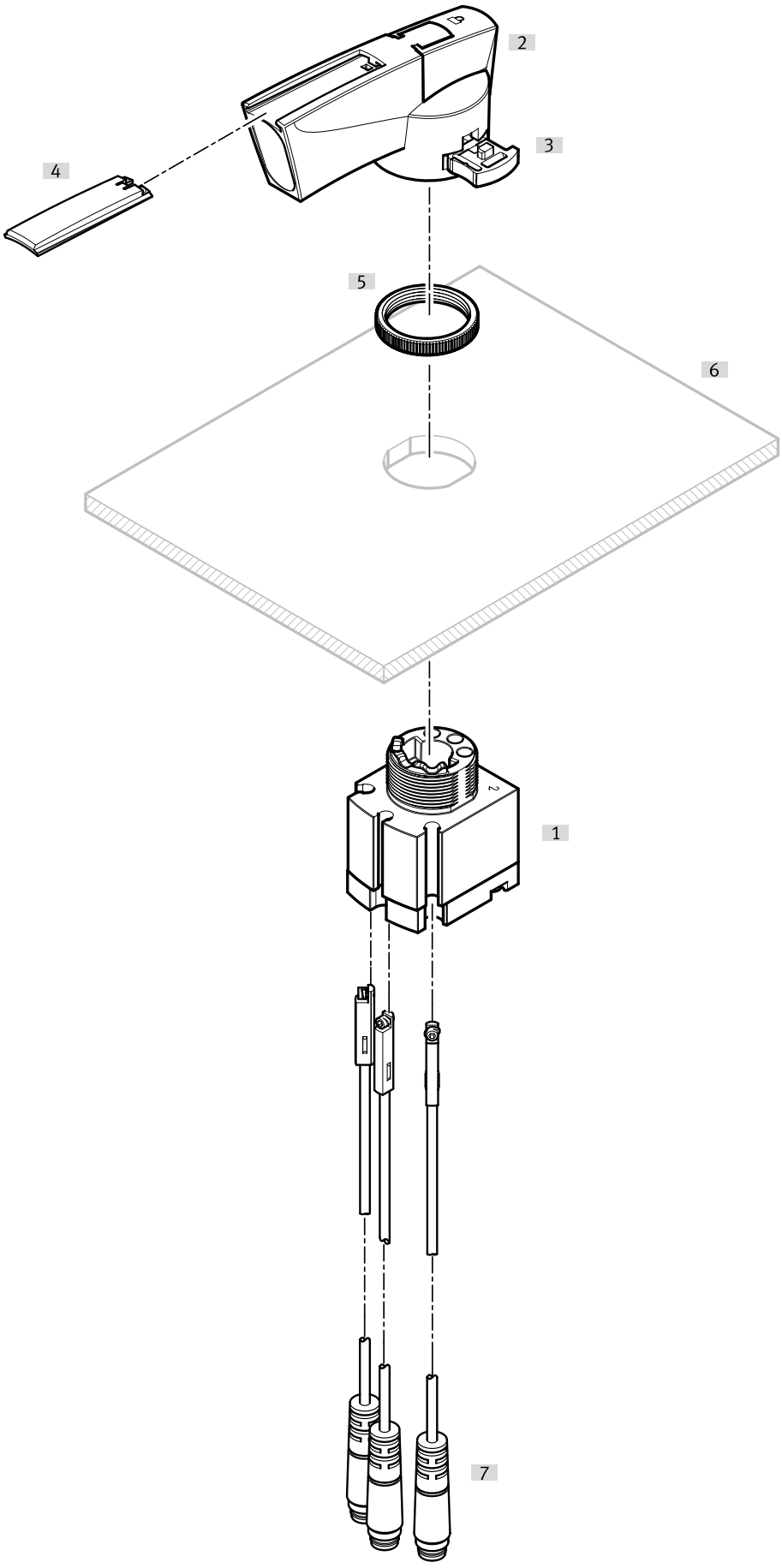

Pregled periferije

Pribor			→ Strana/Internet
	Tip/kod porudžbine	Opis	
[1]	Ventil sa ručicom VHER	Veličina priključka M5, G1/8, G1/4, G1/2 (pneumatski priključci bočno)	
[2]	Upravljačka poluga	Veliki, polimer	
[3]	Postavljanje poluge	Veliki	
[4]	Natpis		
[5]	Nazubljena navrtka		
[6]	Komandna ploča	Nije deo obima isporuke	
[7]	Senzor položaja SME-10-SL	Nije deo obima isporuke (električni priključak, krak po dužini)	38
[7]	Senzor položaja SME-10-KL	Nije deo obima isporuke (električni priključak, krak po dužini)	38

Pregled periferije

Pregled periferije montirani ventili sa priborom levo

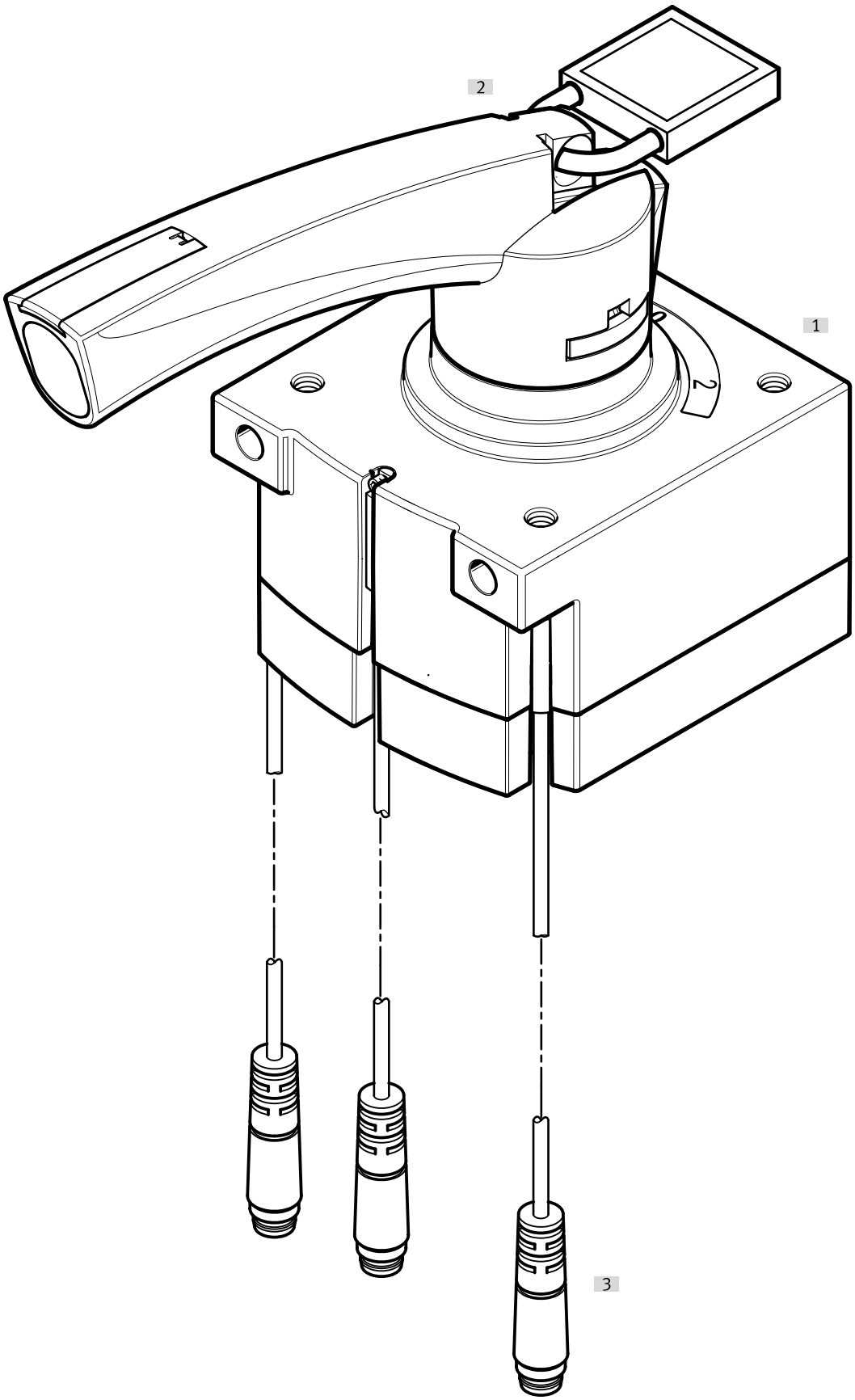

Pregled periferije

Pribor			→ Strana/Internet
	Tip/kod porudžbine	Opis	
[1]	Ventil sa ručicom VHER-P-H-...	- Veličina priključka M5, G1/8, G1/4, G1/2 sa polimernom polugom, veliki pneumatski priključci dole) - Zbog konstrukcije, ne može svaki ventil sa ručicom VHER da se pričvrsti vijcima na komandnoj tabli na strani na kojoj je poluga.	
[2]	Brava	Nije deo obima isporuke	
[3]	Senzor položaja SME-10-KL	Nije deo obima isporuke (električni priključak, krak po dužini)	38
[3]	Senzor položaja SME-10-SL	Nije deo obima isporuke (električni priključak, krak po dužini)	38

Pregled periferije

Pregled periferije montirani ventili sa priborom desno

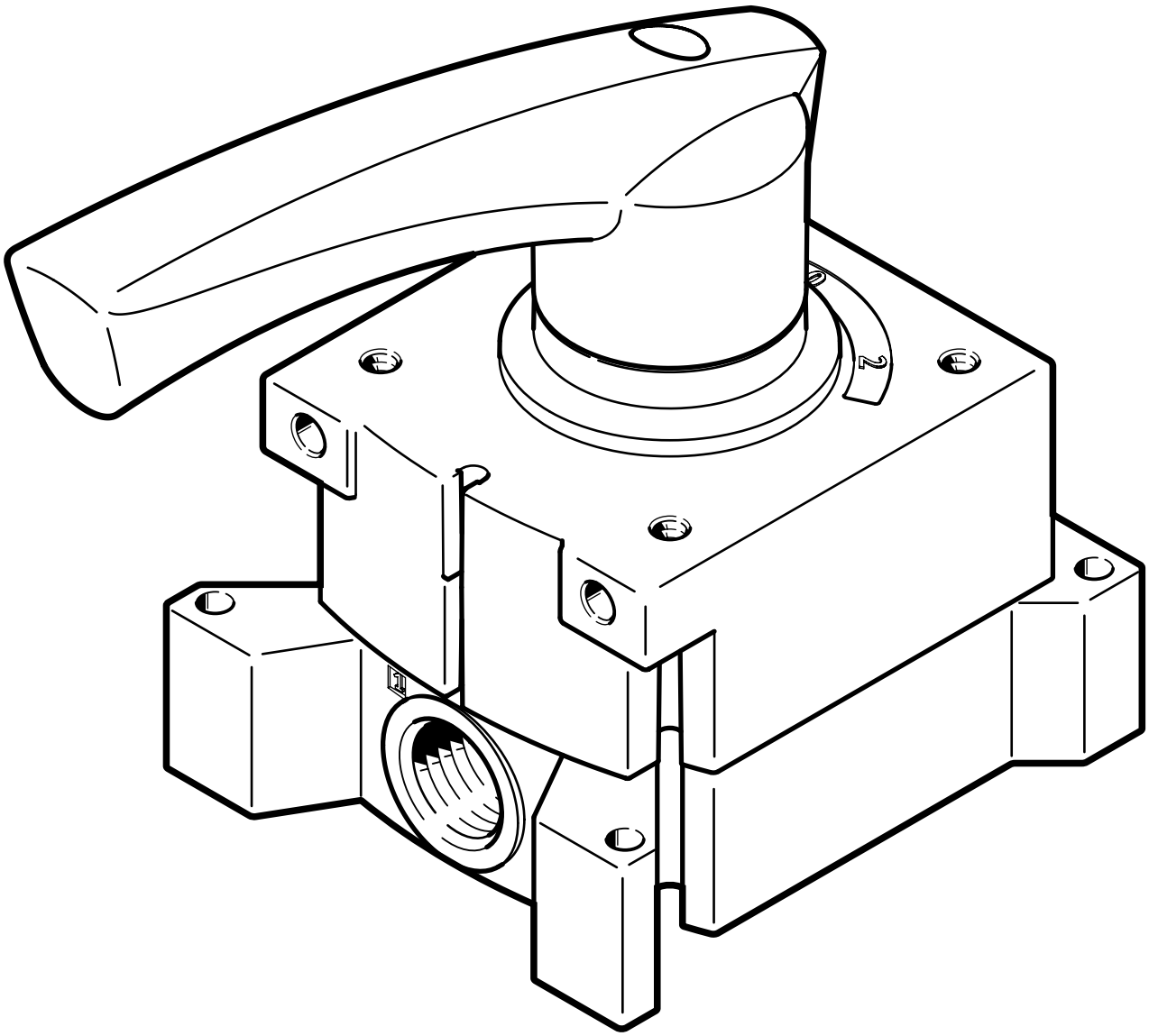

Pribor			→ Strana/Internet
	Tip/kod porudžbine	Opis	
[1]	Ventil sa ručicom VHER-H-...	- Veličina priključka M5, G1/8, G1/4, G1/2 sa metalnom polugom, velika(pneumatski priključci bočno) - Zbog konstrukcije, ne može svaki ventil sa ručicom VHER da se pričvrsti vijcima na komandnoj tabli na strani na kojoj je poluga.	

Pribor

Izvedba metalne poluge, priključci utični, pneumatski priključak donji, spoljašnji šestougaoni (kratka izvedba)



Pneumatski priključak 1	Pneumatski priključak: 2	Jedinica pakovanja [komad]	Br. dela	Tip
Spoljašnji navoj G1/8	za crevo sa spoljašnjim Ø 4 mm	10	**186264**	**QSM-G1/8-4**
	za crevo spoljašnjeg prečnika Ø 6 mm		**186265**	**QSM-G1/8-6**

Izvedba metalne poluge, priključci utični, pneumatski priključak donji, spoljašnji šestougaoni



Pneumatski priključak 1	Pneumatski priključak: 2	Br. dela	Tip
Spoljašnji navoj G1/8	za crevo sa spoljašnjim Ø 4 mm	**186095**	**QS-G1/8-4**
	za crevo spoljašnjeg prečnika Ø 6 mm	**186096**	**QS-G1/8-6**
	za crevo sa spoljašnjim Ø 8 mm	**186098**	**QS-G1/8-8**
Spoljašnji navoj G1/4	za crevo spoljašnjeg prečnika Ø 6 mm	**186097**	**QS-G1/4-6**
	za crevo sa spoljašnjim Ø 10 mm	**186101**	**QS-G1/4-10**
Spoljašnji navoj G1/2	za crevo sa spoljašnjim Ø 12 mm	**186104**	**QS-G1/2-12**
	za crevo sa spoljašnjim Ø 16 mm	**186105**	**QS-G1/2-16**

Izvedba metalne poluge, priključci utični, pneumatski priključak donji, unutrašnji šestougaoni (kratka izvedba)



Pneumatski priključak 1	Pneumatski priključak: 2	Jedinica pakovanja [komad]	Br. dela	Tip
Spoljašnji navoj G1/8	za crevo sa spoljašnjim Ø 4 mm	10	**186266**	**QSM-G1/8-4-I**
	za crevo spoljašnjeg prečnika Ø 6 mm		**186267**	**QSM-G1/8-6-I**

Izvedba metalne poluge, priključci utični, pneumatski priključak donji, unutrašnji šestougaoni



Pneumatski priključak 1	Pneumatski priključak: 2	Jedinica pakovanja [komad]	Br. dela	Tip
Spoljašnji navoj G1/8	za crevo sa spoljašnjim Ø 4 mm	10	**186106**	**QS-G1/8-4-I**
	za crevo spoljašnjeg prečnika Ø 6 mm		**186107**	**QS-G1/8-6-I**
	za crevo sa spoljašnjim Ø 8 mm		**186109**	**QS-G1/8-8-I**
Spoljašnji navoj G1/4	za crevo spoljašnjeg prečnika Ø 6 mm		**186108**	**QS-G1/4-6-I**
	za crevo sa spoljašnjim Ø 8 mm		**186110**	**QS-G1/4-8-I**
	za crevo sa spoljašnjim Ø 10 mm		**186112**	**QS-G1/4-10-I**
Spoljašnji navoj G1/2	za crevo sa spoljašnjim Ø 12 mm	1	**186115**	**QS-G1/2-12-I**

Izvedba metalne poluge, priključci utični, pneumatski priključak bočni, unutrašnji šestougaoni (kratka izvedba)



Pneumatski priključak 1	Pneumatski priključak: 2	Jedinica pakovanja [komad]	Br. dela	Tip
Spoljašnji navoj G1/8	za crevo sa spoljašnjim Ø 4 mm	10	**186266**	**QSM-G1/8-4-I**
	za crevo spoljašnjeg prečnika Ø 6 mm		**186267**	**QSM-G1/8-6-I**

Pribor

Izvedba metalne poluge, priključci utični, pneumatski priključak bočni, unutrašnji šestougaoni



Pneumatski priključak: 2	Jedinica pakovanja [komad]	Br. dela	Tip
za crevo sa spoljašnjim Ø 4 mm	10	**186106**	**QS-G1/8-4-I**
za crevo spoljašnjeg prečnika Ø 6 mm		**186108**	**QS-G1/4-6-I**
		186107	**QS-G1/8-6-I**
za crevo sa spoljašnjim Ø 8 mm		**186109**	**QS-G1/8-8-I**
		186110	**QS-G1/4-8-I**
za crevo sa spoljašnjim Ø 10 mm		**186112**	**QS-G1/4-10-I**
za crevo sa spoljašnjim Ø 12 mm	1	**186115**	**QS-G1/2-12-I**

Izvedba metalne poluge, prigušnik buke, pneumatski priključak dole, bez kućišta



Pneumatski priključak	Materijal navojnog rukavca	Materijal umetka amortizera	Br. dela	Tip
G1/8	PE, PP	PE	**161419**	**UC-1/8**
G1/4			**165004**	**UC-1/4**

Izvedba metalne poluge, prigušnik buke, pneumatski priključak dole



Pneumatski priključak	Materijal navojnog rukavca	Materijal umetka amortizera	Materijal kućišta	Br. dela	Tip
G1/8		PE		**2307**	**U-1/8**
	Aluminijum		Aluminijum	**6841**	**U-1/8-B**
G1/4				**2316**	**U-1/4**
	Aluminijum		Aluminijum	**6842**	**U-1/4-B**
G1/2				**6844**	**U-1/2-B**

Izvedba metalne poluge, prigušnik buke, pneumatski priključak bočno, bez kućišta



Pneumatski priključak	Materijal navojnog rukavca	Materijal umetka amortizera	Br. dela	Tip
G1/8	PE, PP	PE	**161419**	**UC-1/8**
G1/4			**165004**	**UC-1/4**

Izvedba metalne poluge, prigušnik buke, pneumatski priključak bočno



Pneumatski priključak	Materijal navojnog rukavca	Materijal umetka amortizera	Materijal kućišta	Br. dela	Tip
G1/2	Aluminijum	PE	Aluminijum	**6844**	**U-1/2-B**

Pribor

Izvedba metalne poluge, senzor položaja, povezivanje smera kraka po dužini

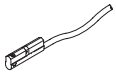

Električni priključak	Dužina kabla	Br. dela	Tip
	0,3 m	**173212**	**SME-10-SL-LED-24**
	2,5 m	**173210**	**SME-10-KL-LED-24**

Izvedba metalne poluge, čepovi sa zaptivnim prstenom, unutrašnji šestougaoni



Pneumatski priključak 1	Jedinica pakovanja [komad]	Br. dela	Tip
Spoljašnji navoj G1/8	10	**3568**	**B-1/8**
	100	**534213**	**B-1/8-100**
Spoljašnji navoj G1/4	10	**3569**	**B-1/4**
	50	**534214**	**B-1/4-50**
Spoljašnji navoj G1/2	10	**3571**	**B-1/2**
	20	**534216**	**B-1/2-20**

Izvedba polimerne poluge, priključci utični, pneumatski priključak donji, unutrašnji šestougaoni (kratka izvedba)



Pneumatski priključak 1	Pneumatski priključak: 2	Jedinica pakovanja [komad]	Br. dela	Tip
Spoljašnji navoj M5	za crevo sa spoljašnjim Ø 3 mm	10	**153313**	**QSM-M5-3-I**
	za crevo sa spoljašnjim Ø 4 mm		**153315**	**QSM-M5-4-I**
	za crevo spoljašnjeg prečnika Ø 6 mm		**153317**	**QSM-M5-6-I**
Spoljašnji navoj G1/8	za crevo sa spoljašnjim Ø 4 mm		**186266**	**QSM-G1/8-4-I**
	za crevo spoljašnjeg prečnika Ø 6 mm		**186267**	**QSM-G1/8-6-I**

Izvedba polimerne poluge, priključci utični, pneumatski priključak bočni, unutrašnji šestougaoni (kratka izvedba)



Pneumatski priključak 1	Pneumatski priključak: 2	Jedinica pakovanja [komad]	Br. dela	Tip
Spoljašnji navoj M5	za crevo sa spoljašnjim Ø 3 mm	10	**153313**	**QSM-M5-3-I**
	za crevo sa spoljašnjim Ø 4 mm		**153315**	**QSM-M5-4-I**
Spoljašnji navoj G1/8			**186266**	**QSM-G1/8-4-I**
	za crevo spoljašnjeg prečnika Ø 6 mm		**186267**	**QSM-G1/8-6-I**

Izvedba polimerne poluge, priključci utični, pneumatski priključak donji, unutrašnji šestougaoni



Pneumatski priključak 1	Pneumatski priključak: 2	Jedinica pakovanja [komad]	Br. dela	Tip
Spoljašnji navoj G1/8	za crevo sa spoljašnjim Ø 4 mm	10	**186106**	**QS-G1/8-4-I**
	za crevo spoljašnjeg prečnika Ø 6 mm		**186107**	**QS-G1/8-6-I**
	za crevo sa spoljašnjim Ø 8 mm		**186109**	**QS-G1/8-8-I**
Spoljašnji navoj G1/4	za crevo spoljašnjeg prečnika Ø 6 mm		**186108**	**QS-G1/4-6-I**
	za crevo sa spoljašnjim Ø 8 mm		**186110**	**QS-G1/4-8-I**
	za crevo sa spoljašnjim Ø 10 mm		**186112**	**QS-G1/4-10-I**
Spoljašnji navoj G1/2	za crevo sa spoljašnjim Ø 12 mm	1	**186115**	**QS-G1/2-12-I**

Pribor

Izvedba polimerne poluge, priključci utični, pneumatski priključak bočni, unutrašnji šestougao



Pneumatski priključak 1	Pneumatski priključak: 2	Jedinica pakovanja [komad]	Br. dela	Tip
Spoljašnji navoj G1/8	za crevo sa spoljašnjim Ø 4 mm	10	**186106**	**QS-G1/8-4-I**
	za crevo spoljašnjeg prečnika Ø 6 mm		**186107**	**QS-G1/8-6-I**
	za crevo sa spoljašnjim Ø 8 mm		**186109**	**QS-G1/8-8-I**
Spoljašnji navoj G1/4	za crevo spoljašnjeg prečnika Ø 6 mm		**186108**	**QS-G1/4-6-I**
	za crevo sa spoljašnjim Ø 8 mm		**186110**	**QS-G1/4-8-I**
	za crevo sa spoljašnjim Ø 10 mm		**186112**	**QS-G1/4-10-I**
Spoljašnji navoj G1/2	za crevo sa spoljašnjim Ø 12 mm	1	**186115**	**QS-G1/2-12-I**

Izvedba polimerne poluge, priključci utični, pneumatski priključak donji, unutrašnji šestougao (kratka izvedba)



Pneumatski priključak 1	Pneumatski priključak: 2	Jedinica pakovanja [komad]	Br. dela	Tip
Spoljašnji navoj M5	za crevo sa spoljašnjim Ø 3 mm	10	**153302**	**QSM-M5-3**
	za crevo sa spoljašnjim Ø 4 mm		**153304**	**QSM-M5-4**
	za crevo spoljašnjeg prečnika Ø 6 mm		**153306**	**QSM-M5-6**
Spoljašnji navoj G1/8	za crevo sa spoljašnjim Ø 4 mm		**186264**	**QSM-G1/8-4**
	za crevo spoljašnjeg prečnika Ø 6 mm		**186265**	**QSM-G1/8-6**

Izvedba polimerne poluge, priključci utični, pneumatski priključak donji, unutrašnji šestougao



Pneumatski priključak 1	Pneumatski priključak: 2	Jedinica pakovanja [komad]	Br. dela	Tip
Spoljašnji navoj G1/8	za crevo sa spoljašnjim Ø 4 mm	10	**186095**	**QS-G1/8-4**
	za crevo spoljašnjeg prečnika Ø 6 mm		**186096**	**QS-G1/8-6**
	za crevo sa spoljašnjim Ø 8 mm		**186098**	**QS-G1/8-8**
Spoljašnji navoj G1/4	za crevo spoljašnjeg prečnika Ø 6 mm		**186097**	**QS-G1/4-6**
	za crevo sa spoljašnjim Ø 10 mm		**186101**	**QS-G1/4-10**
Spoljašnji navoj G1/2	za crevo sa spoljašnjim Ø 12 mm	1	**186104**	**QS-G1/2-12**
	za crevo sa spoljašnjim Ø 16 mm		**186105**	**QS-G1/2-16**

Izvedba polimerne poluge, prigušnik buke, pneumatski priključak ispod, bez kućišta



Pneumatski priključak	Materijal navojnog rukavca	Materijal umetka amortizera	Br. dela	Tip
M5	PA-ojačan, PE	PE	**165003**	**UC-M5**
G1/8	PE, PP		**161419**	**UC-1/8**
G1/4			**165004**	**UC-1/4**

Pribor

Izvedba polimerne poluge, prigušnik buke, pneumatski priključak ispod



Pneumatski priključak	Materijal navojnog rukavca	Materijal umetka amortizera	Materijal kućišta	Br. dela	Tip
G1/8		PE		**2307**	**U-1/8**
	Aluminijum		Aluminijum	**6841**	**U-1/8-B**
G1/4				**2316**	**U-1/4**
	Aluminijum		Aluminijum	**6842**	**U-1/4-B**
G1/2				**6844**	**U-1/2-B**

Izvedba polimerne poluge, prigušnik buke, pneumatski priključak bočni, bez kućišta



Pneumatski priključak	Materijal navojnog rukavca	Materijal umetka amortizera	Br. dela	Tip
M5	PA-ojačan, PE	PE	**165003**	**UC-M5**
G1/8	PE, PP		**161419**	**UC-1/8**
G1/4			**165004**	**UC-1/4**

Izvedba polimerne poluge, prigušnik buke, pneumatski priključak bočni



Pneumatski priključak	Materijal navojnog rukavca	Materijal umetka amortizera	Br. dela	Tip
G1/2	Aluminijum	PE	**6844**	**U-1/2-B**

Izvedba polimerne poluge, čepovi sa zaptivnim prstenom, unutrašnji šestougaoni



Pneumatski priključak 1	Jedinica pakovanja [komad]	Br. dela	Tip
Spoljašnji navoj G1/8	10	**3568**	**B-1/8**
	100	**534213**	**B-1/8-100**
Spoljašnji navoj G1/4	10	**3569**	**B-1/4**
	50	**534214**	**B-1/4-50**
Spoljašnji navoj G1/2	10	**3571**	**B-1/2**
	20	**534216**	**B-1/2-20**

Izvedba polimerne poluge, čepovi sa zaptivnim prstenom, spoljni šestougaoni



Pneumatski priključak 1	Jedinica pakovanja [komad]	Br. dela	Tip
Spoljašnji navoj M5	10	**3843**	**B-M5**
	100	**534212**	**B-M5-100**

Pribor

Izvedba polimerne poluge, senzor položaja, povezivanje smera kraka po dužini

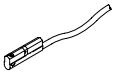

Električni priključak	Dužina kabla	Br. dela	Tip
	0,3 m	**173212**	**SME-10-SL-LED-24**
	2,5 m	**173210**	**SME-10-KL-LED-24**