Krmilni drsnik, metričen VHER



Značilnosti

Pregledno na enem mestu

Močan:
- Pretok 170 ... 3800 l/min

Spremenljivka:
- Priključek M5, G1/8, G1/4, G1/2
- 3/3-potni ventil; krmilni drsniki VHER se z zaprtjem priključka 2 lahko uporabljajo kot 3/3-potni ventil

Usmerjenost v prakso:
- Ti ventili se lahko uporabljajo za zaustavitev enosmernih valjev (3/3-potni ventil) ali dvosmernih valjev v območju hoda.
- Ko je sredinski položaj zaprt, se bat pogona premika, dokler sile niso v ravnovesju.
- V srednjem položaju odzračevanja lahko bat premikate ročno, premagati je treba le sile trenja.
- Pri prezračevanju v srednjem položaju je v priključkih 2 in 4 enak tlak. Bat se ne premakne (če sta površini enaki).

Delovanje pri različnih tlakih (vakuumsko delovanje):
- Pri ventilih VHER-B43 je smer pretoka jasno določena in je ni mogoče obrniti. Vakuum se lahko priključi le na priključek 3, tako da se ohrani smer pretoka. Vakuumsko delovanje na priključku 3: -0,95 ... 0 bar
- Pri vakuumskem delovanju se funkcija ventila spremeni iz odzračevanega (VHER-...-B43E-...) v prezračevanega (VHER-....-B43U-...) in obratno.
- Opomba: pri vakuumskem delovanju je treba pred ventili priključiti filter. To preprečuje, da bi v ventil vstopili vsesani tujki (npr. pri uporabi priseska).
- Opomba: Na priključek 1 ne sme biti priključen vakuum.

Dvotlačno delovanje:
- Ventili VHER-B43 so primerni za dvotlačno delovanje. Zaradi konstrukcije sta za dovajanje stisnjenega zraka primerna samo priključka 1 in 3.
- Opomba: Pri dvotlačnem delovanju mora biti višji tlak vedno prisoten na priključku 1.

Ventilska funkcija

[B43U] 4/3-potni ventil, zaskočen, prezračevan v srednjem položaju

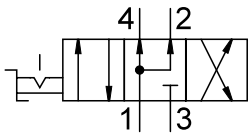

[B43C] 4/3-potni ventil, zaskočen, zaprt v srednjem položaju

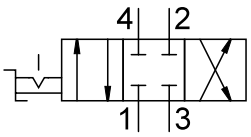

[B43E] 4/3-potni ventil, zaskočen, odzračen v srednjem položaju

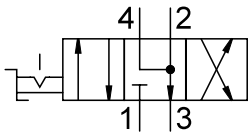

Razlaga kode

001	Serija	
VHER	Krmilni drsnik z zaskočko	

002	Izvedba izdelka	
	Standardno	
P	Predvsem delež polimerov	

003	Vrsta vklopa	
H	Ročni vzvod, zgoraj	

004	Ventilska funkcija	
B43C	4/3-potni ventil, zaskočen, zaprt v srednjem položaju	
B43E	4/3-potni ventil, zaskočen, odzračen v srednjem položaju	
B43U	4/3-potni ventil, zaskočen, prezračevan v srednjem položaju	

005	Smer pretoka	
	Standardno	

006	Smer priključka	
	Spredaj in zadaj	
B	Spodaj	

007	Pnevmatični priključek	
G18	G1/8	
G14	G1/4	
G12	G1/2	
M5	M5	

Podatkovni list

Splošni tehnični podatki – izvedba s kovinskim vzvodom G1/2		
Standardni nazivni pretok (normaliziran v skladu z DIN 1343)	3.200 l/min	3.800 l/min
Ventilska funkcija	4/3, prezračevan, 4/3 odzračeno, 4/3, zaprt	
Konstruktivna zgradba	vrtljivi drsnik	
Načelo tesnjenja	trdo	
Način pritrditve	izbirno:, Vgradnja na sprednjo ploščo, s prehodno izvrtino	
Način krmiljenja	neposredno	
Način upravljanja	ročno	
Zaščita pred aktiviranjem	–	
Prikazovalnik preklopnega položaja	z opremo	
Položaj vgradnje	–	
Smer toka	ni reverzibilna	
Prostost prekrivanja	da	
Funkcija iztekajočega zraka	z možnostjo dušenja	
Nazivni premer	12 mm	
Sprožilni navor	5 Nm	

Splošni tehnični podatki – izvedba s kovinskim vzvodom G1/4		
Standardni nazivni pretok (normaliziran v skladu z DIN 1343)	1.150 l/min	1.500 l/min
Ventilska funkcija	4/3, prezračevan, 4/3 odzračeno, 4/3, zaprt	
Konstruktivna zgradba	vrtljivi drsnik	
Načelo tesnjenja	trdo	
Način pritrditve	izbirno:, Vgradnja na sprednjo ploščo, s prehodno izvrtino	
Način krmiljenja	neposredno	
Način upravljanja	ročno	
Zaščita pred aktiviranjem	–	
Prikazovalnik preklopnega položaja	z opremo	
Položaj vgradnje	–	
Smer toka	ni reverzibilna	
Prostost prekrivanja	da	
Funkcija iztekajočega zraka	z možnostjo dušenja	
Nazivni premer	8 mm	
Sprožilni navor	2 Nm	

Splošni tehnični podatki – izvedba s kovinskim vzvodom G1/8		
Standardni nazivni pretok (normaliziran v skladu z DIN 1343)	600 l/min	800 l/min
Ventilska funkcija	4/3, prezračevan, 4/3 odzračeno, 4/3, zaprt	
Konstruktivna zgradba	vrtljivi drsnik	
Načelo tesnjenja	trdo	
Način pritrditve	izbirno:, Vgradnja na sprednjo ploščo, s prehodno izvrtino	
Način krmiljenja	neposredno	
Način upravljanja	ročno	
Zaščita pred aktiviranjem	–	
Prikazovalnik preklopnega položaja	z opremo	
Položaj vgradnje	–	
Smer toka	ni reverzibilna	
Prostost prekrivanja	da	
Funkcija iztekajočega zraka	z možnostjo dušenja	
Nazivni premer	6 mm	
Sprožilni navor	0,9 Nm	

Podatkovni list

Splošni tehnični podatki – izvedba s polimernim vzvodom M5		
Standardni nazivni pretok (normaliziran v skladu z DIN 1343)	170 l/min	260 l/min
Ventilska funkcija	4/3, prezračevan, 4/3 odzračeno, 4/3, zaprt	
Konstruktivna zgradba	vrtljivi drsnik	
Načelo tesnjenja	trdo	
Način pritrditve	izbirno:, Vgradnja na sprednjo ploščo, s prehodno izvrtino	
Način krmiljenja	neposredno	
Način upravljanja	ročno	
Zaščita pred aktiviranjem	možnost zaklepanja z dodatki	
Prikazovalnik preklopnega položaja	z opremo	
Položaj vgradnje	–	
Smer toka	ni reverzibilna	
Prostost prekrivanja	da	
Funkcija iztekajočega zraka	z možnostjo dušenja	
Nazivni premer	4 mm	
Sprožilni navor	0,5 Nm	

Splošni tehnični podatki – izvedba s polimernim vzvodom G1/2		
Standardni nazivni pretok (normaliziran v skladu z DIN 1343)	3.200 l/min	3.800 l/min
Ventilska funkcija	4/3, prezračevan, 4/3 odzračeno, 4/3, zaprt	
Konstruktivna zgradba	vrtljivi drsnik	
Načelo tesnjenja	trdo	
Način pritrditve	izbirno:, Vgradnja na sprednjo ploščo, s prehodno izvrtino	
Način krmiljenja	neposredno	
Način upravljanja	ročno	
Zaščita pred aktiviranjem	možnost zaklepanja z dodatki	
Prikazovalnik preklopnega položaja	z opremo	
Položaj vgradnje	–	
Smer toka	ni reverzibilna	
Prostost prekrivanja	da	
Funkcija iztekajočega zraka	z možnostjo dušenja	
Nazivni premer	12 mm	
Sprožilni navor	5 Nm	

Splošni tehnični podatki – izvedba s polimernim vzvodom G1/4		
Standardni nazivni pretok (normaliziran v skladu z DIN 1343)	1.150 l/min	1.500 l/min
Ventilska funkcija	4/3, prezračevan, 4/3 odzračeno, 4/3, zaprt	
Konstruktivna zgradba	vrtljivi drsnik	
Načelo tesnjenja	trdo	
Način pritrditve	izbirno:, Vgradnja na sprednjo ploščo, s prehodno izvrtino	
Način krmiljenja	neposredno	
Način upravljanja	ročno	
Zaščita pred aktiviranjem	možnost zaklepanja z dodatki	
Prikazovalnik preklopnega položaja	z opremo	
Položaj vgradnje	–	
Smer toka	ni reverzibilna	
Prostost prekrivanja	da	
Funkcija iztekajočega zraka	z možnostjo dušenja	
Nazivni premer	8 mm	
Sprožilni navor	2 Nm	

Podatkovni list

Splošni tehnični podatki – izvedba s polimernim vzvodom G1/8		
Standardni nazivni pretok (normaliziran v skladu z DIN 1343)	600 l/min	800 l/min
Ventilska funkcija	4/3, prezračevan, 4/3 odzračeno, 4/3, zaprt	
Konstruktivna zgradba	vrtljivi drsnik	
Načelo tesnjenja	trdo	
Način pritrditve	izbirno:, Vgradnja na sprednjo ploščo, s prehodno izvrtino	
Način krmiljenja	neposredno	
Način upravljanja	ročno	
Zaščita pred aktiviranjem	možnost zaklepanja z dodatki	
Prikazovalnik preklopnega položaja	z opremo	
Položaj vgradnje	–	
Smer toka	ni reverzibilna	
Prostost prekrivanja	da	
Funkcija iztekajočega zraka	z možnostjo dušenja	
Nazivni premer	6 mm	
Sprožilni navor	0,9 Nm	

Delovni in okoljski pogoji, izvedba s kovinskim vzvodom	
Delovni medij	Stisnjen zrak v skladu z ISO 8573-1:2010 [7:4:4]
Napotek glede delovnega/krmilnega medija	možno delovanje z oljenjem (potrebno pri nadaljnjem delovanju)
Delovni tlak	0 ... 10 bar
Temperatura okolice	–20 ... 80°C
Temperatura medija	–20 ... 80°C
Razred korozijske odpornosti KBK[1)]	2 – zmerna korozijska obremenitev

1) Razred korozijske odpornosti 2 v skladu s standardom Festo 940 070. Komponente z zmerno korozijsko obremenitvijo. Zunanji vidni deli s pretežno dekorativnimi zahtevami glede površine, ki so v neposrednem stiku z okoliško industrijsko atmosfero ali mediji, kot so hladilne tekočine in maziva.

Delovni in okoljski pogoji, izvedba s polimernim vzvodom	
Delovni medij	Stisnjen zrak v skladu z ISO 8573-1:2010 [7:4:4]
Napotek glede delovnega/krmilnega medija	možno delovanje z oljenjem (potrebno pri nadaljnjem delovanju)
Delovni tlak	0 ... 10 bar
Temperatura okolice	–20 ... 80°C
Temperatura medija	–20 ... 80°C
Razred korozijske odpornosti KBK[1)]	2 – zmerna korozijska obremenitev

1) Razred korozijske odpornosti 2 v skladu s standardom Festo 940 070. Komponente z zmerno korozijsko obremenitvijo. Zunanji vidni deli s pretežno dekorativnimi zahtevami glede površine, ki so v neposrednem stiku z okoliško industrijsko atmosfero ali mediji, kot so hladilne tekočine in maziva.

Materiali, izvedba s kovinskim vzvodom	
Material ohišja	aluminijeva tlačna litina
Material vzvoda	aluminijeva tlačna litina
Material tesnil	Nitrilni kavčuk
Napotek glede materialov	V skladu z RoHS

Materiali, izvedba s polimernim vzvodom	
Material ohišja	aluminijeva tlačna litina, PA
Material vzvoda	PA
Material tesnil	Nitrilni kavčuk
Napotek glede materialov	V skladu z RoHS

Dimenzije

Dimenzije – Izvedba s kovinskim vzvodom, pnevmatični priključek G1/8, stranski

Prenos podatkov CAD www.festo.com

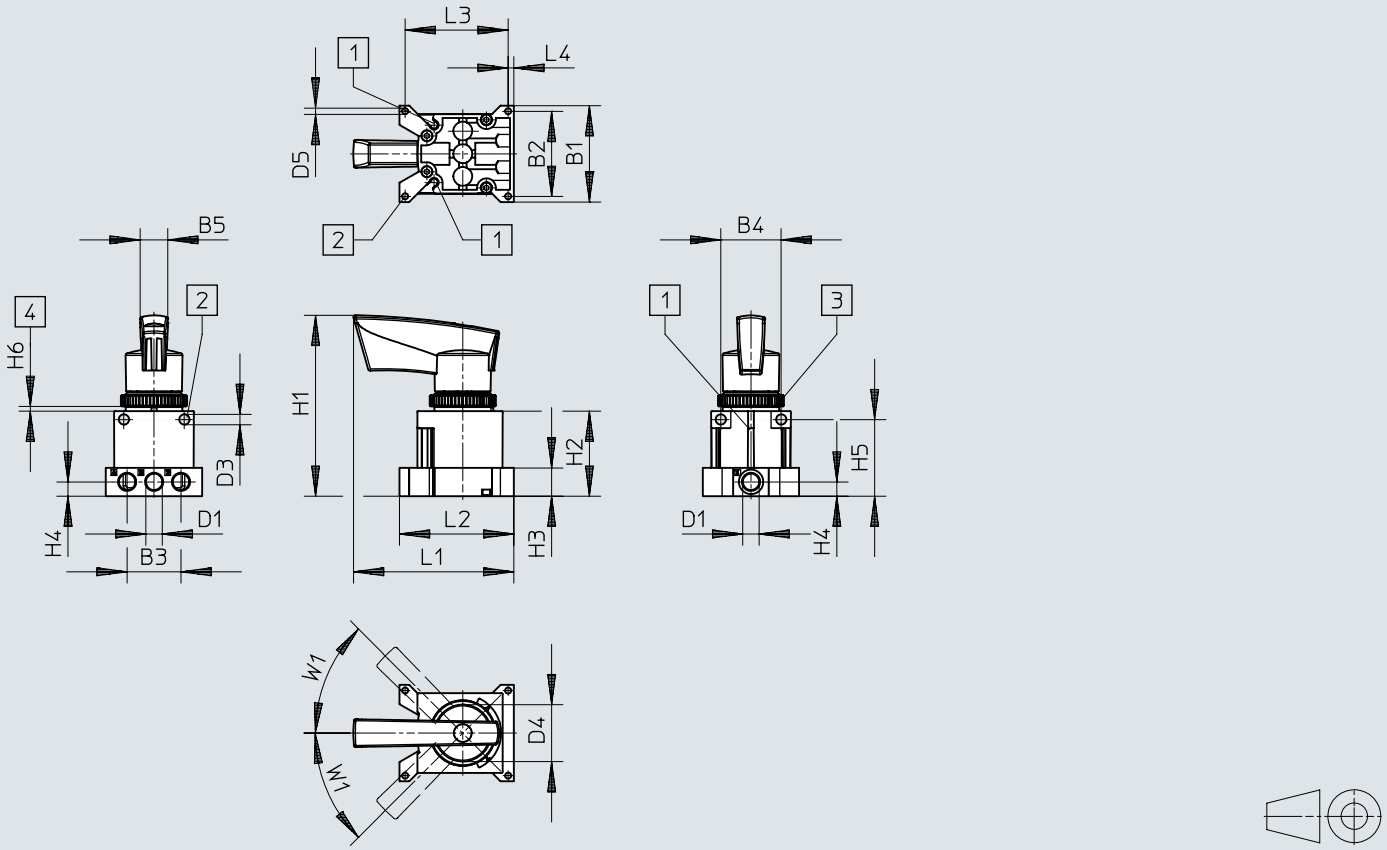

[1] Utor za mejno stikalo SM...-10...
[2] Pritrdilna izvrtina
[3] Narebrena matica M30
[4] Stikalna plošča/panel

	B1	B2	B3	B4	B5	D1	D3 ø	D4 ø	D5 ø
VHER-H-B43...-G18	51	45	28,5	32	14,6	G1/8	5,5	30,2	3,3

	H1	H2	H3	H4	H5	H6		L1	L2	L3	L4	W1
						min.	max.					
VHER-H-B43...-G18	95,6	45	15	7,5	40,5	2	4	84,9	60,5	54,5	3	45°

Dimenzije

Dimenzije – Izvedba s kovinskim vzvodom, pnevmatični priključek G1/8, spodnji

Prenos podatkov CAD www.festo.com

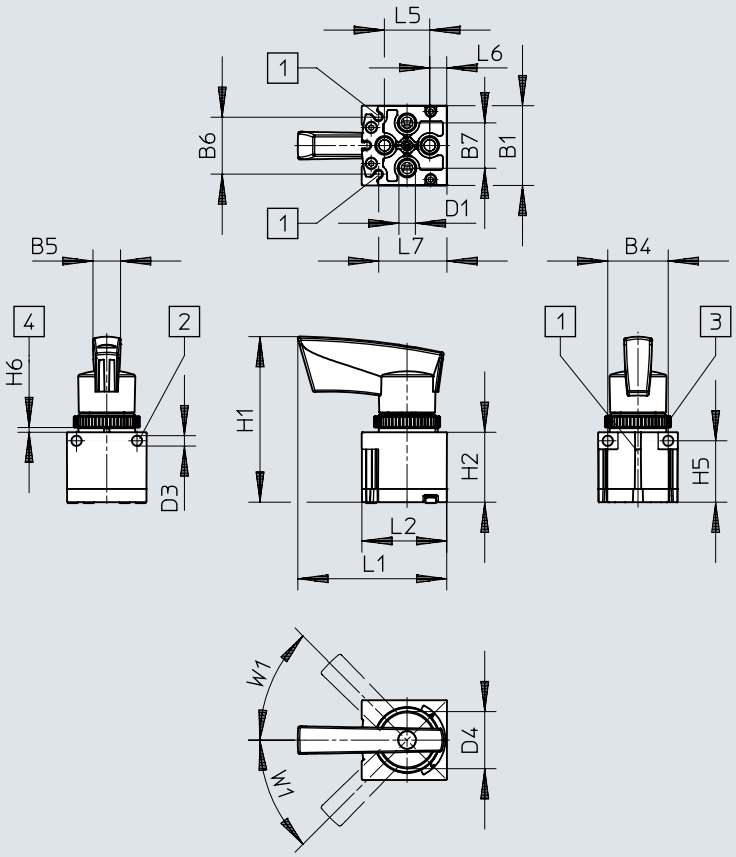

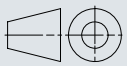

[1] Utor za mejno stikalo SM...-10...
[2] Pritrdilna izvrtina
[3] Narebrena matica M30
[4] Stikalna plošča/panel

	B1	B4	B5	B6	B7	D1	D3 ø	D4 ø
VHER-H-B43...-B-G18	42,2	32	14,6	30,4	24	G1/8	5,5	30,2

	H1	H2	H5	H6		L1	L2	L5	L6	L7	W1
				min.	max.						
VHER-H-B43...-B-G18	87,6	37	32,5	2	4	78,6	44,9	24	9	36,2	45°

Dimenzije

Dimenzije – Izvedba s kovinskim vzvodom, pnevmatični priključek G1/4, stranski

Prenos podatkov CAD www.festo.com

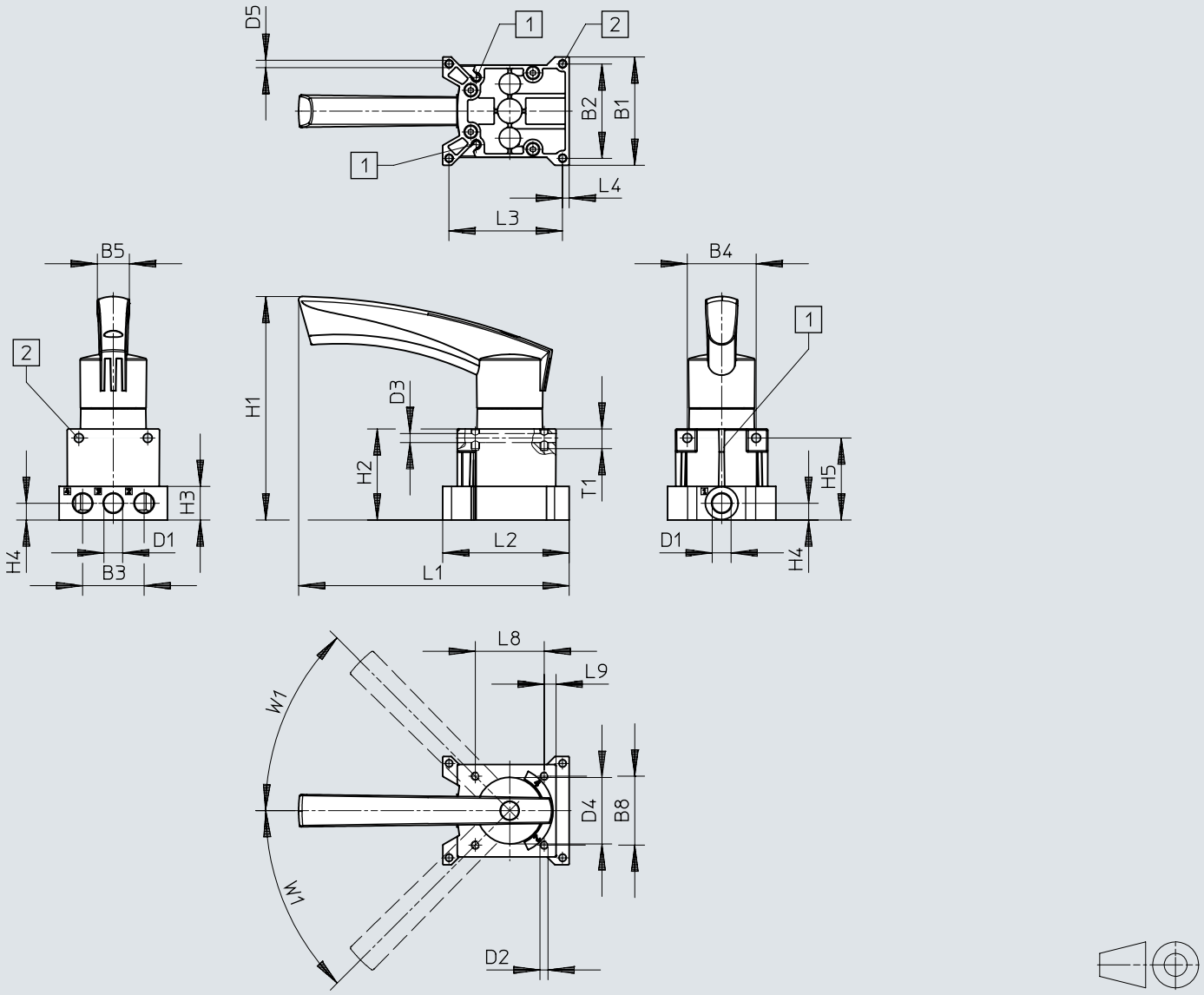

[1] Utor za mejno stikalo SM...-10...
[2] Pritrdilna izvrtina

	B1	B2	B3	B4	B5	B8	D1	D2	D3 ø	D4 ø	D5 ø
VHER-H-B43...-G14	66	57,5	37,5	42	19,5	42	G1/4	M5	5,5	40,5	4,5

	H1	H2	H3	H4	H5	L1	L2	L3	L4	L8	L9	T1	W1
VHER-H-B43...-G14	136,3	55,5	20,5	10,3	50	164,8	77	69,2	4	42	7,2	12	45°

Dimenzije

Dimenzije – Izvedba s kovinskim vzvodom, pnevmatični priključek G1/4, spodnji

Prenos podatkov CAD www.festo.com

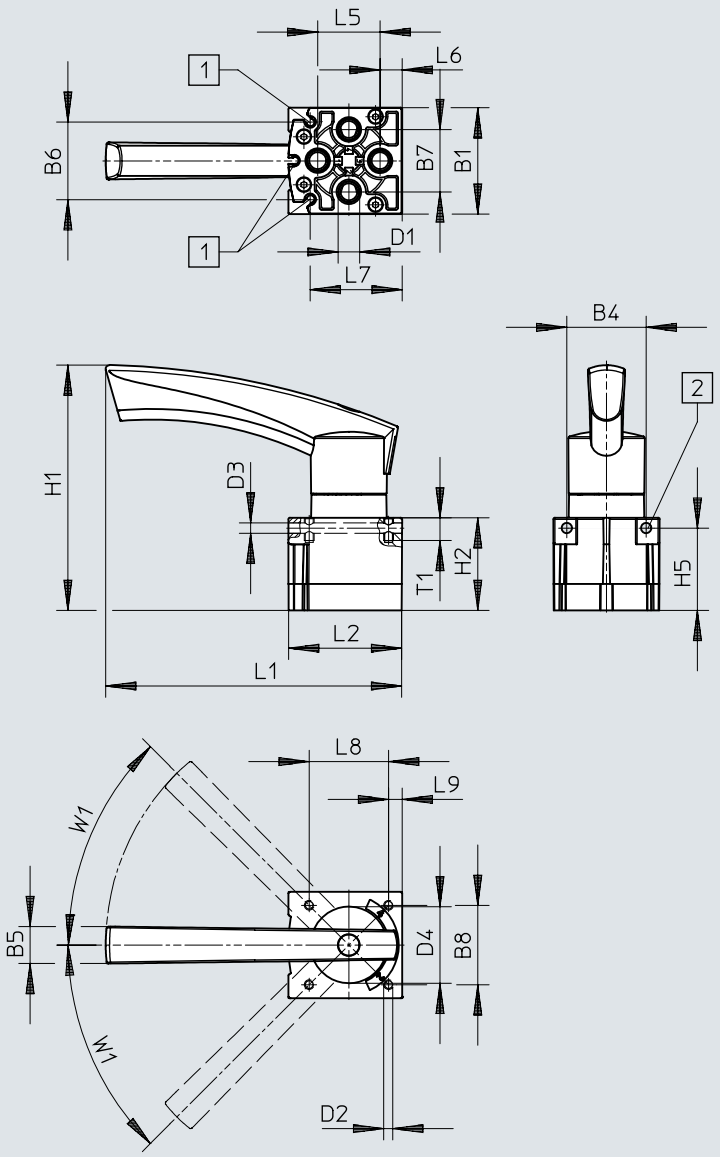

[1] Utor za mejno stikalo SM...-10...
[2] Pritrdilna izvrtina

	B1	B4	B5	B6	B7	B8	D1	D2	D3 ⌀	D4 ⌀
VHER-H-B43...-B-G14	56,3	42	19,5	40,4	33	42	G1/4	M5	5,5	40,5

	H1	H2	H5	L1	L2	L5	L6	L7	L8	T1	W1
VHER-H-B43...-B-G14	129,8	49	43,5	156,6	59,8	33	11	48,2	42	12	45°

Dimenzije

Dimenzije – Izvedba s kovinskim vzvodom, pnevmatični priključek G1/2, stranski

Prenos podatkov CAD www.festo.com

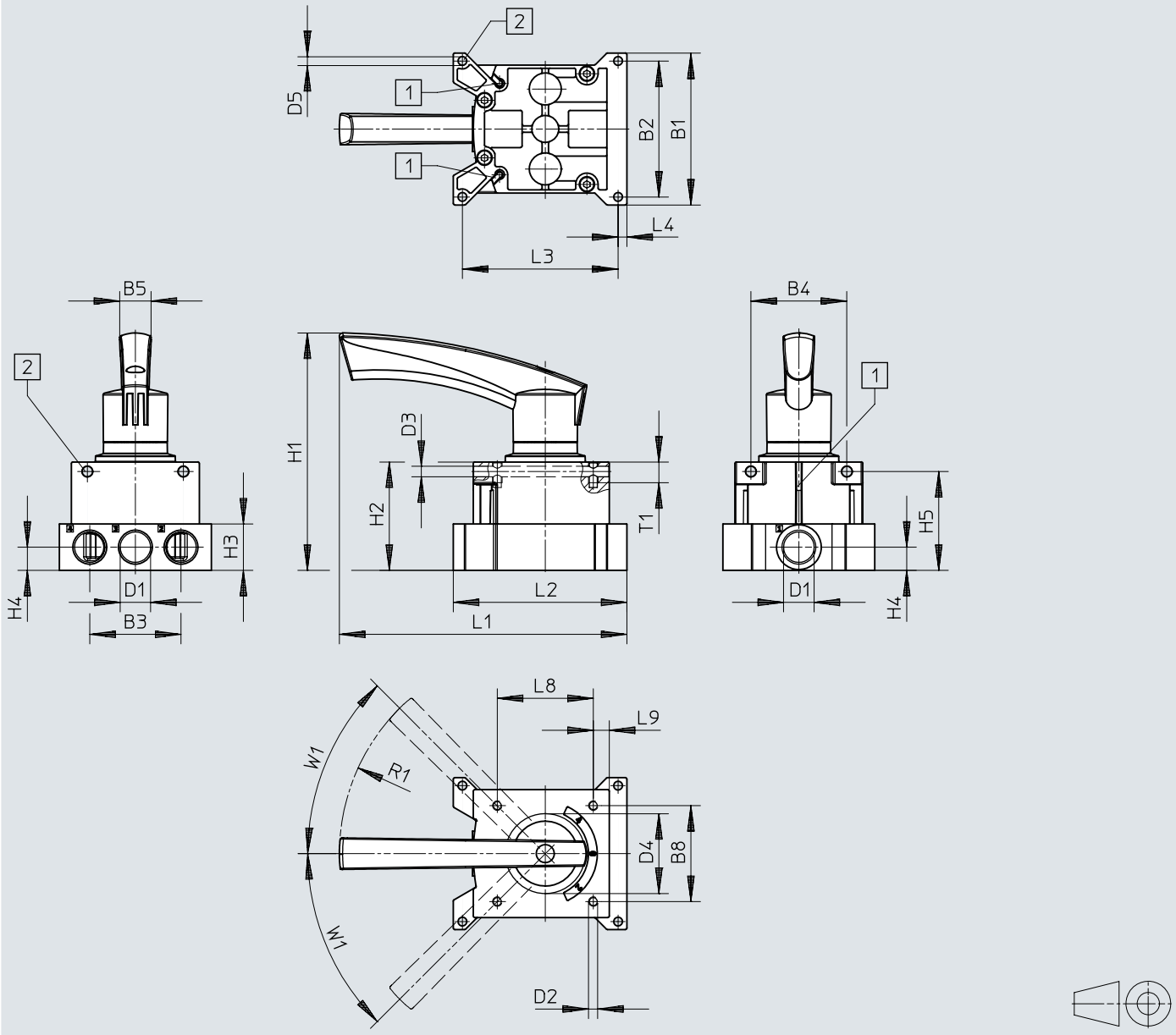

[1] Utor za mejno stikalo SM...-10...
[2] Pritrdilna izvrtina

	B1	B2	B3	B4	B5	B8	D1	D2	D3 ø	D4 ø	D5 ø
VHER-H-B43-...-G12	95	85	57	60	19,5	60	G1/2	M5	6,6	51	5,5

	H1	H2	H3	H4	H5	L1	L2	L3	L4	L8	L9	R1	T1	W1
VHER-H-B43-...-G12	149	68	29	14,5	61,8	180	108,8	97,3	5,5	60	10	128	13	45°

Dimenzije

Dimenzije – Izvedba s kovinskim vzvodom, pnevmatični priključek G1/2, spodnji

Prenos podatkov CAD www.festo.com

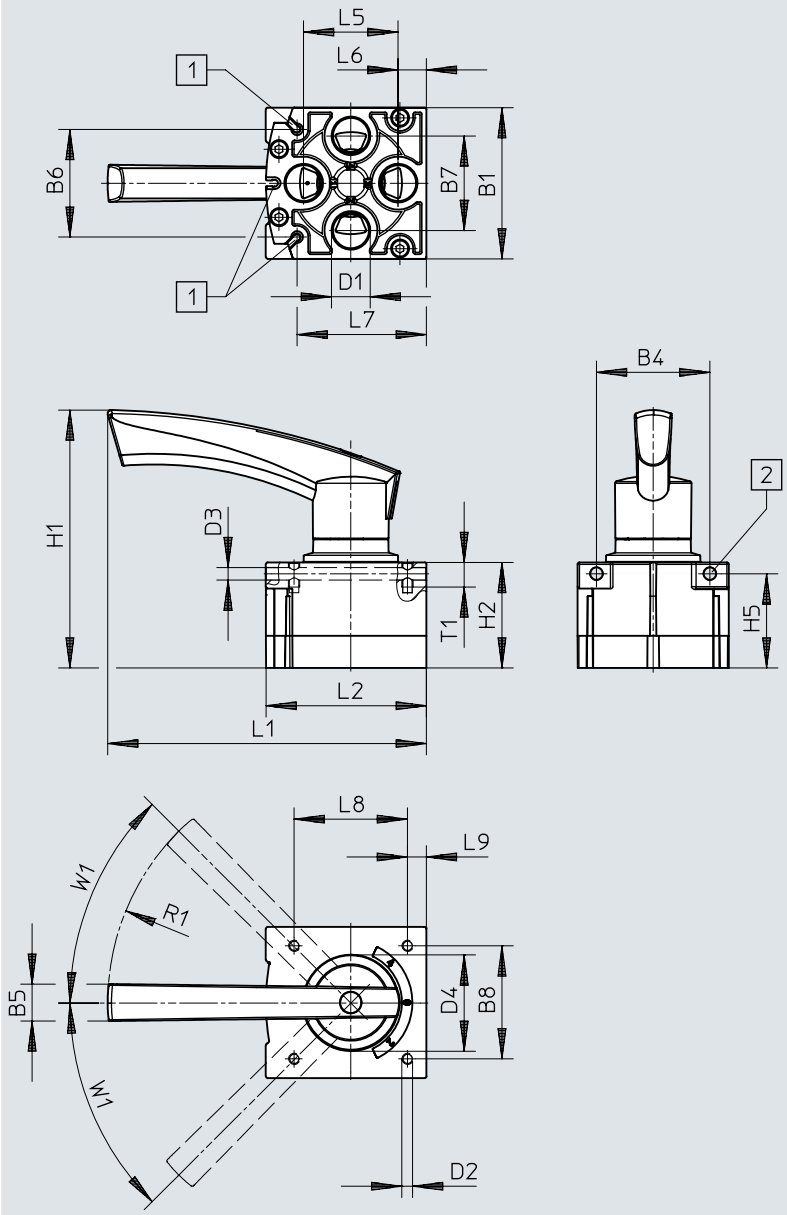

[1] Utor za mejno stikalo SM...-10...
[2] Pritrdilna izvrtina

	B1	B4	B5	B6	B7	B8	D1	D2	D3 ø	D4 ø
VHER-H-B43-...-B-G12	80	60	19,5	56,9	50	60	G1/2	M5	6,6	51

	H1	H2	H5	L1	L2	L5	L6	L7	L8	L9	R1	T1	W1
VHER-H-B43-...-B-G12	136,5	55,8	49,8	168,8	84,8	50	15	68,5	60	10	128	13	45°

Dimenzije

Dimenzije – Izvedba z vzvodom iz polimera, pnevmatični priključek M5, stranski

Prenos podatkov CAD www.festo.com

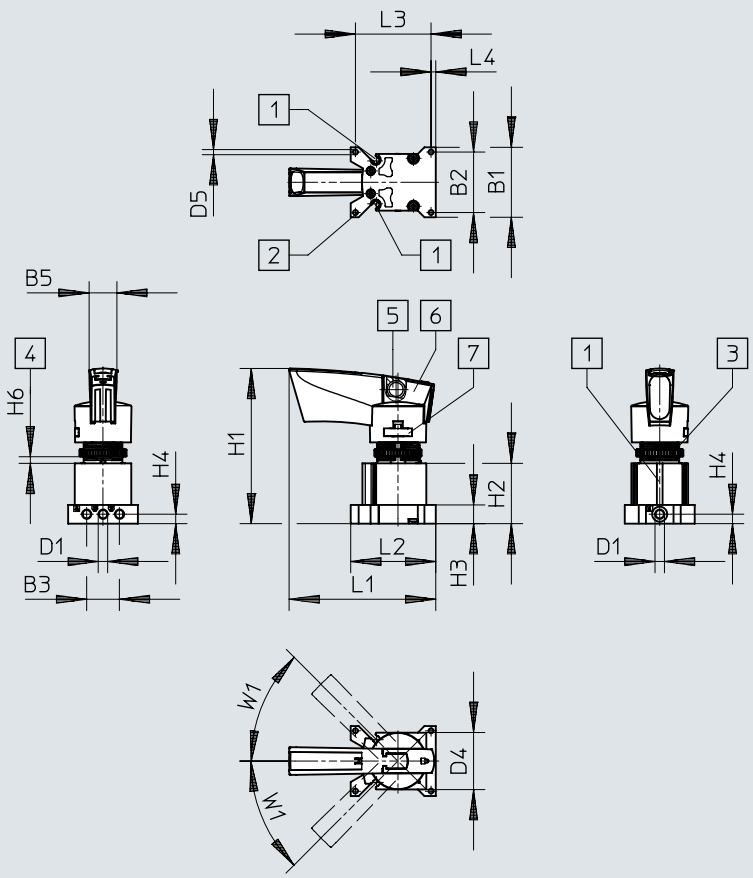

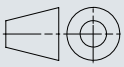

[1] Utor za mejno stikalo SM...-10...
[2] Pritrdilna izvrtina
[3] Narebrena matica M22
[4] Stikalna plošča/panel
[5] Odprtina za zaporo Ø 7,5 mm
[6] Zaklepni gumb z možnostjo zaklepanja
[7] Odstranljiva pritrditev vzvoda

	B1	B2	B3	B5	D1	D4 Ø	D5 Ø
VHER-P-H-B43...-M5	37	32	17,4	14,6	M5	30,2	2,7

	H1	H2	H3	H4	H6		L1	L2	L3	L4	W1
					min.	max.					
VHER-P-H-B43...-M5	82,1	32	10	5	1,5	5,5	77,6	45	40	2,5	45°

Dimenzije

Dimenzije – Izvedba z vzvodom iz polimera, pnevmatični priključek M5, spodnji

Prenos podatkov CAD www.festo.com

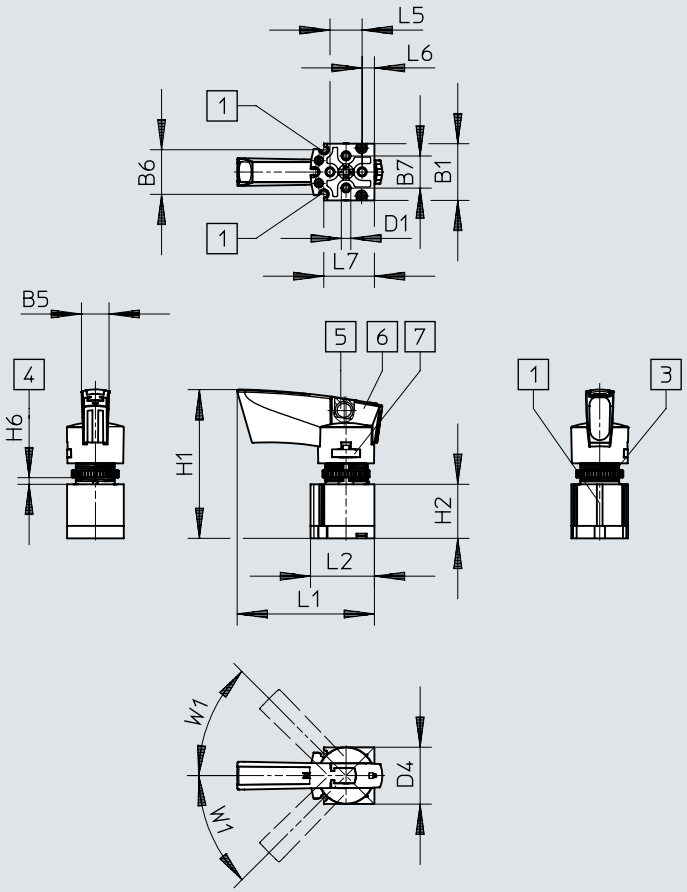

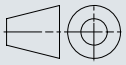

[1] Utor za mejno stikalo SM...-10...
[3] Narebrena matica M22
[4] Stikalna plošča/panel
[5] Odprtina za zaporo Ø 7,5 mm
[6] Zaklepni gumb z možnostjo zaklepanja
[7] Odstranljiva pritrditev vzvoda

	B1	B5	B6	B7	D1	D4 Ø
VHER-P-H-B43...-M5	30	14,6	23,7	17	M5	30,2

	H1	H2	H6		L1	L2	L5	L6	L7	W1
			min.	max.						
VHER-P-H-B43...-M5	78,7	28,6	1,5	5,5	72,6	33,8	17	6,5	26,8	45°

Dimenzije

Dimenzije – Izvedba z vzvodom iz polimera, pnevmatični priključek G1/8, stranski

Prenos podatkov CAD www.festo.com

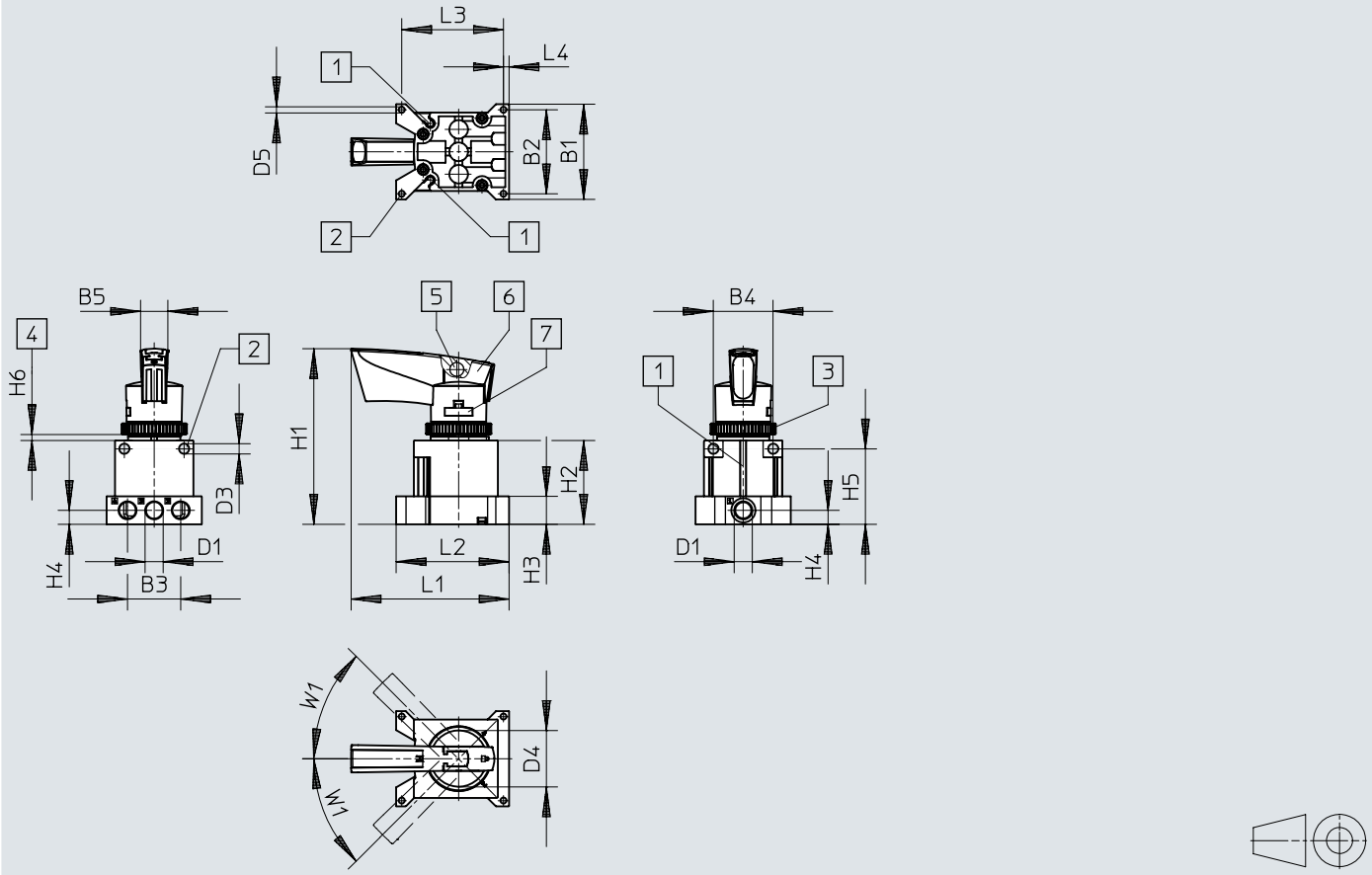

[1] Utor za mejno stikalo SM...-10...
[2] Pritrdilna izvrtina
[3] Narebrena matica M30
[4] Stikalna plošča/panel
[5] Odprtina za zaporo Ø 7,5 mm
[6] Zaklepni gumb z možnostjo zaklepanja
[7] Odstranljiva pritrditev vzvoda

	B1	B2	B3	B4	B5	D1	D3 ø	D4 ø	D5 ø
VHER-P-H-B43...-G18	51	45	28,5	32	14,6	G1/8	5,5	30,2	3,3

	H1	H2	H3	H4	H5	H6		L1	L2	L3	L4	W1
						min.	max.					
VHER-P-H-B43...-G18	94	45	15	7,5	40,5	2	4	84,6	60,5	54,5	3	45°

Dimenzije

Dimenzije – Izvedba z vzvodom iz polimera, pnevmatični priključek G1/8, spodnji

Prenos podatkov CAD www.festo.com

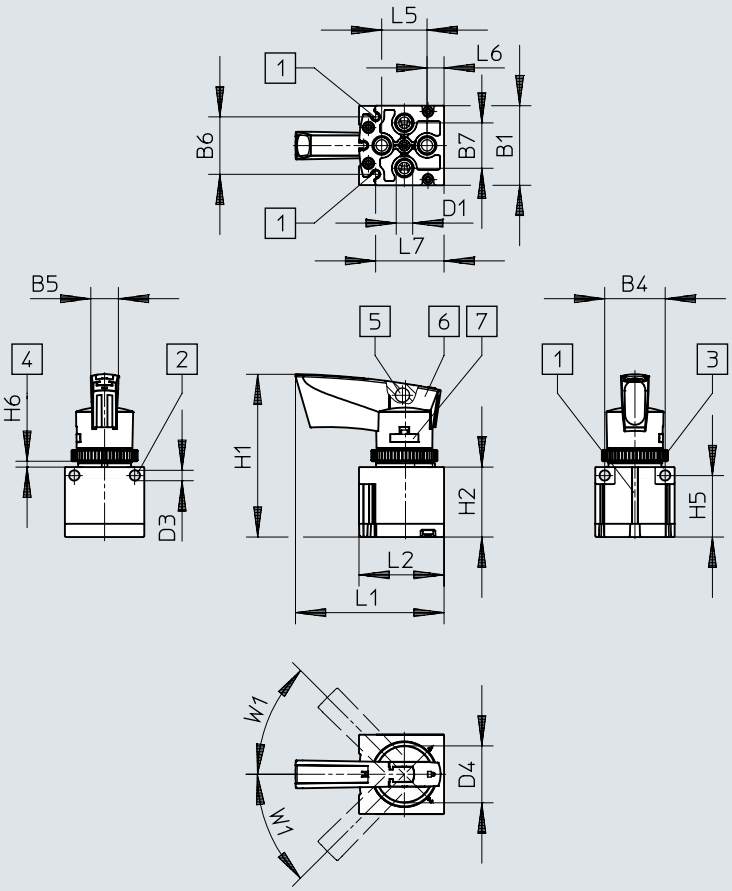

[1] Utor za mejno stikalo SM...-10...
[2] Pritrdilna izvrtina
[3] Narebrena matica M30
[4] Stikalna plošča/panel
[5] Odprtina za zaporo Ø 7,5 mm
[6] Zaklepni gumb z možnostjo zaklepanja
[7] Odstranljiva pritrditev vzvoda

	B1	B4	B5	B6	B7	D1	D3 Ø	D4 Ø
VHER-P-H-B43...-B-G18	42	32	14,6	30,4	24	G1/8	5,5	30,2

	H1	H2	H5	H6		L1	L2	L5	L6	L7	W1
				min.	max.						
VHER-P-H-B43...-B-G18	86	37	32,5	2	4	78,6	45	24	9	36,2	45°

Dimenzije

Dimenzije – Izvedba z vzvodom iz polimera, pnevmatični priključek G1/4, stranski

Prenos podatkov CAD www.festo.com

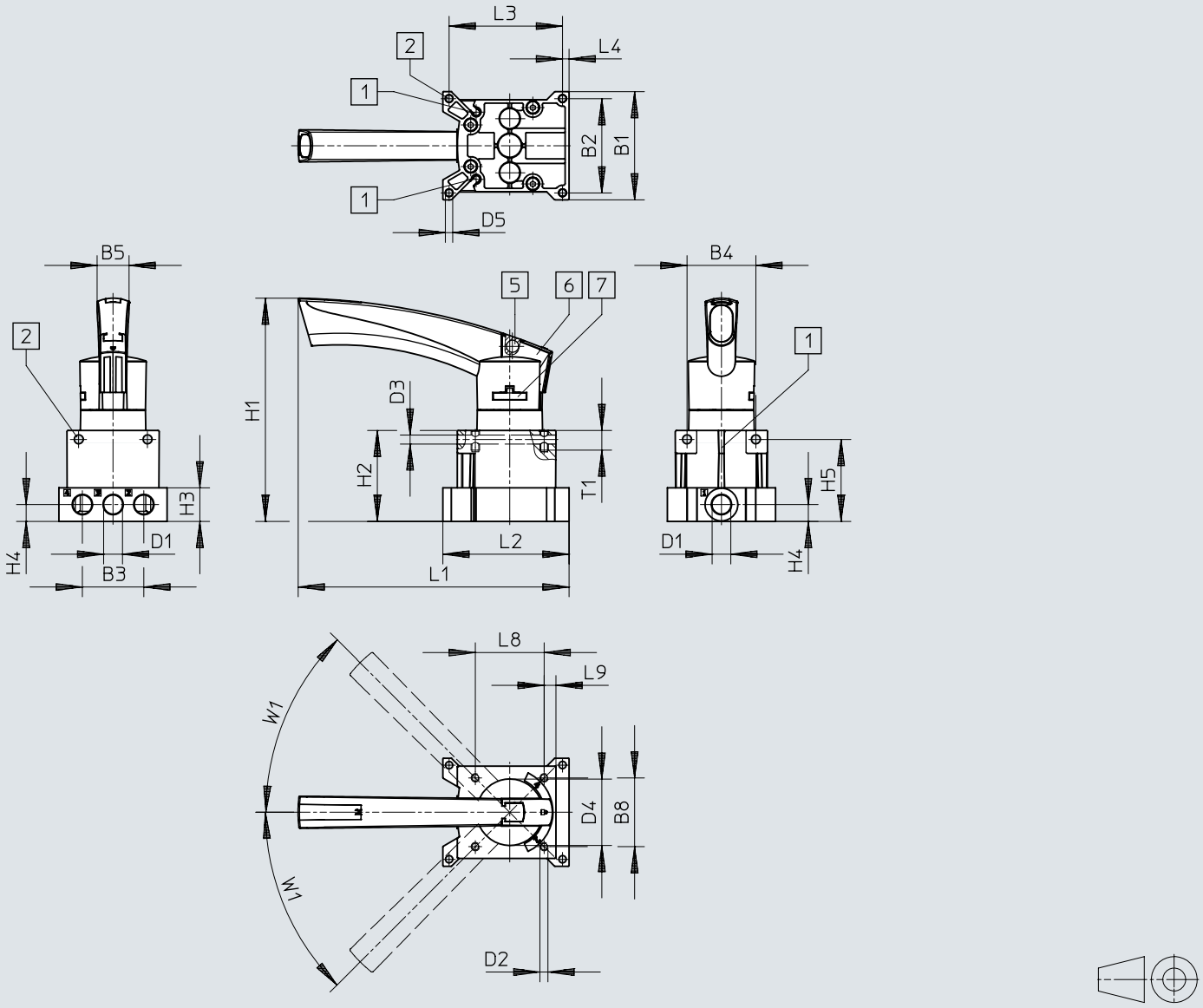

[1] Utor za mejno stikalo SM...-10...
[2] Pritrdilna izvrtina
[5] Odprtina za zaporo Ø 7,5 mm
[6] Zaklepni gumb z možnostjo zaklepanja
[7] Odstranljiva pritrditev vzvoda

	B1	B2	B3	B4	B5	B8	D1	D2	D3 Ø	D4 Ø	D5 Ø
VHER-P-H-B43...-G14	66	57,5	37,5	42	19,5	42	G1/4	M5	5,5	40,5	4,5

	H1	H2	H3	H4	H5	L1	L2	L3	L4	L8	L9	T1	W1
VHER-P-H-B43...-G14	135,7	55,5	20,5	10,3	50	165,3	77	69,2	4	42	7,2	12	45°

Dimenzije

Dimenzije – Izvedba z vzvodom iz polimera, pnevmatični priključek G1/4, spodnji

Prenos podatkov CAD www.festo.com

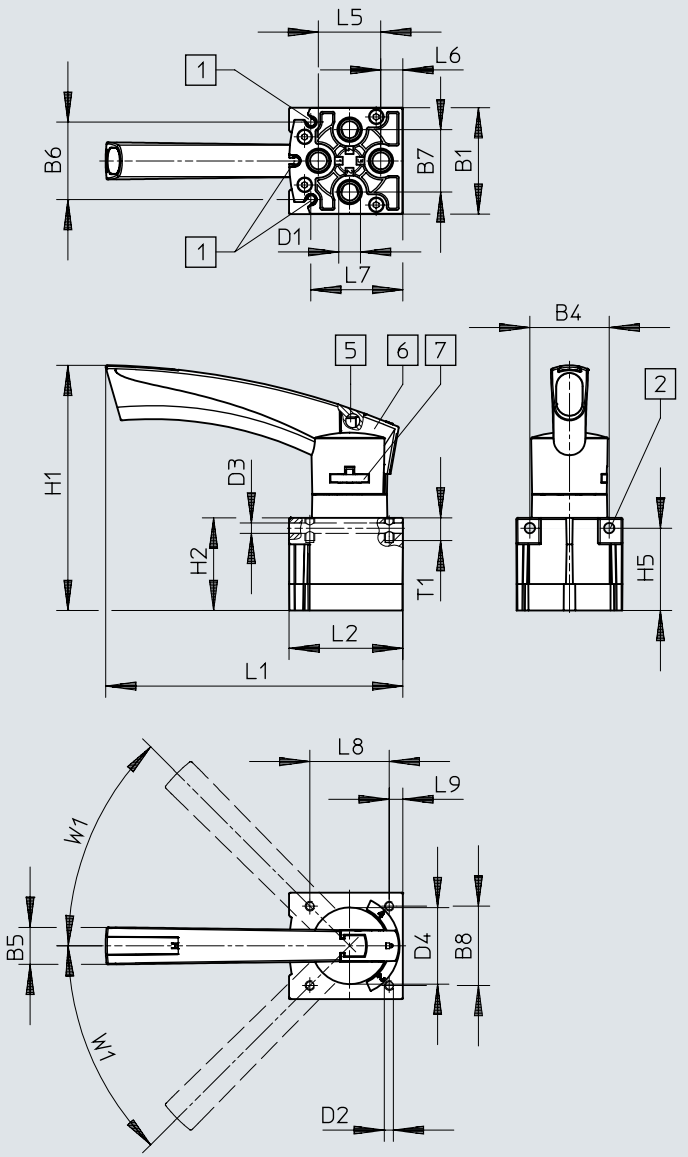

[1] Utor za mejno stikalo SM...-10...
[2] Pritrdilna izvrtina
[5] Odprtina za zaporo Ø 7,5 mm
[6] Zaklepni gumb z možnostjo zaklepanja
[7] Odstranljiva pritrditev vzvoda

	B1	B4	B5	B6	B7	B8	D1	D2	D3 Ø	D4 Ø
VHER-P-H-B43...-B-G14	56,3	42	19,5	41	33	42	G1/4	M5	5,5	40,5

	H1	H2	H5	L1	L2	L5	L6	L7	L8	L9	T1	W1
VHER-P-H-B43...-B-G14	129,2	49	43,5	157	60,2	33	11,5	48,7	42	7,2	12	45°

Dimenzije

Dimenzije – Izvedba z vzvodom iz polimera, pnevmatični priključek G1/2, stranski

Prenos podatkov CAD www.festo.com

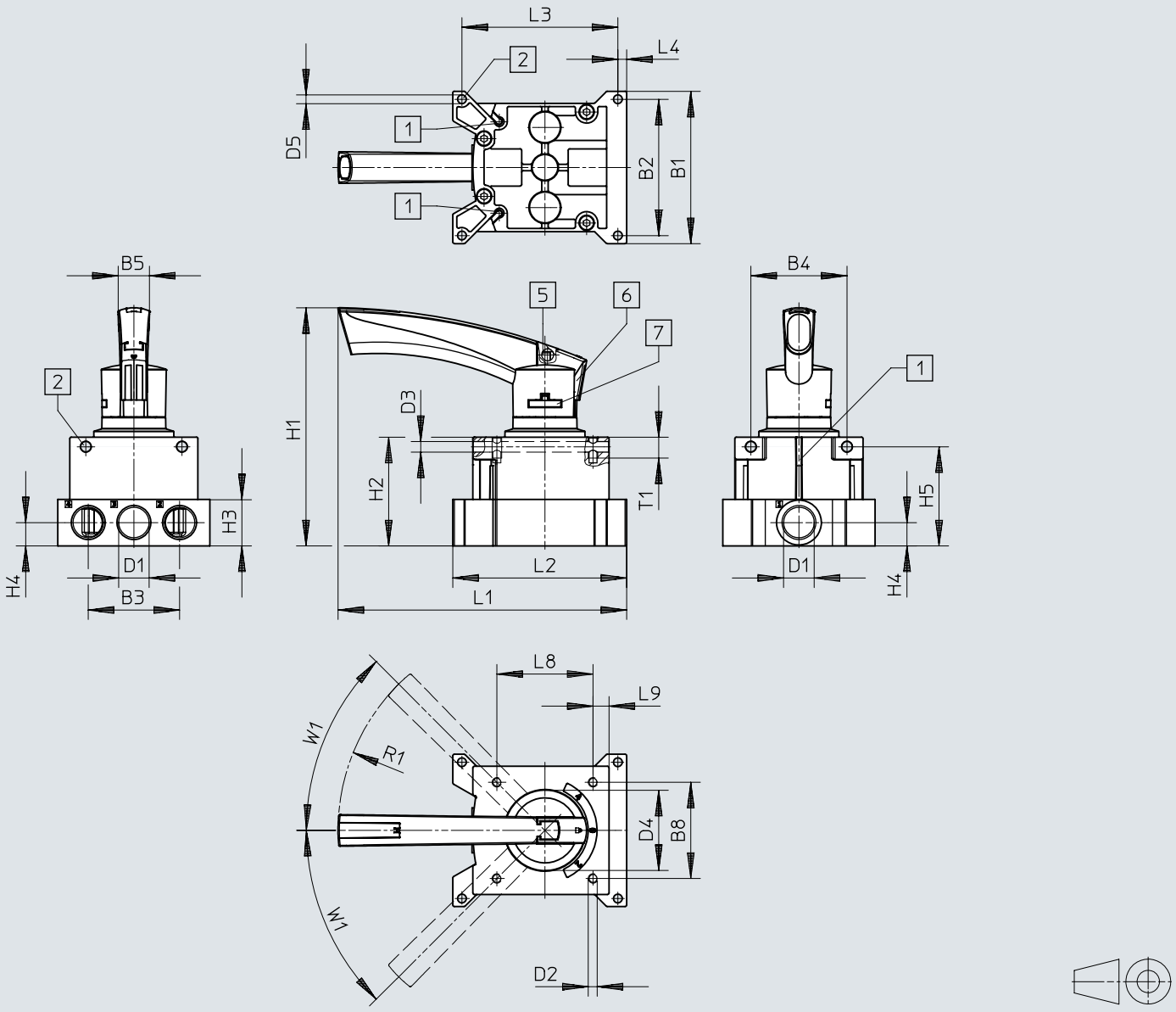

[1] Utor za mejno stikalo SM...-10...
[2] Pritrdilna izvrtina
[5] Odprtina za zaporo Ø 7,5 mm
[6] Zaklepni gumb z možnostjo zaklepanja
[7] Odstranljiva pritrditev vzvoda

	B1	B2	B3	B4	B5	B8	D1	D2	D3 Ø	D4 Ø	D5 Ø
VHER-P-H-B43-...-G12	95	85	57	60	19,5	60	G1/2	M5	6,6	51	5,5

	H1	H2	H3	H4	H5	L1	L2	L3	L4	L8	L9	R1	T1	W1
VHER-P-H-B43-...-G12	148	67,8	29	14,5	61,8	180,1	108,5	97,3	5,5	60	10	128	13	45°

Dimenzije

Dimenzije – Izvedba z vzvodom iz polimera, pnevmatični priključek G1/2, spodnji

Prenos podatkov CAD www.festo.com

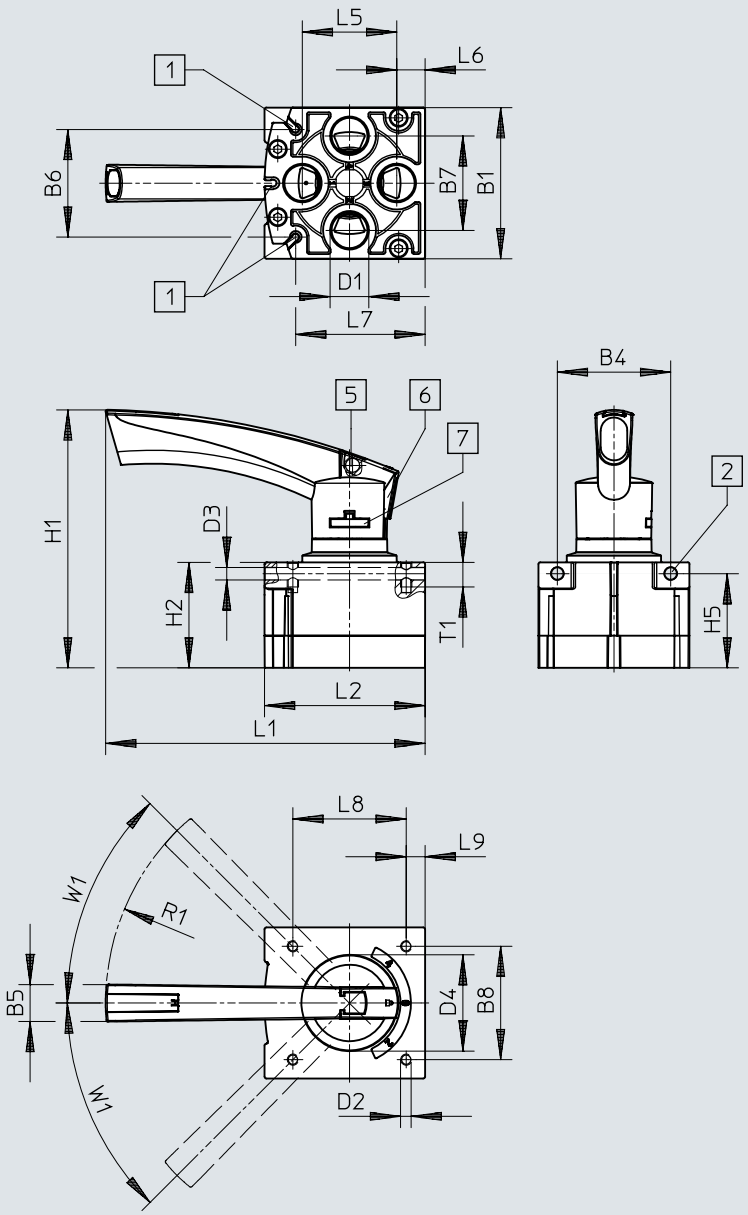

[1] Utor za mejno stikalo SM...-10...
[2] Pritrdilna izvrtina
[5] Odprtina za zaporo Ø 7,5 mm
[6] Zaklepni gumb z možnostjo zaklepanja
[7] Odstranljiva pritrditev vzvoda

	B1	B4	B5	B6	B7	B8	D1	D2	D3 ø	D4 ø
VHER-P-H-B43-...-B-G12	80	60	19,5	56,9	50	60	G1/2	M5	6,6	51

	H1	H2	H5	L1	L2	L5	L6	L7	L8	L9	R1	T1	W1
VHER-P-H-B43-...-B-G12	137	55,8	49,8	169	84,8	50	15	68,5	60	10	128	13	45°

Informacije za naročanje

Izvedba: kovinski vzvod



Konstrukcijska širina	Teža izdelka	Pnevmatični priključek 1	Št. dela	Tip
42 mm	220 g	G1/8	3488207	VHER-H-B43E-B-G18
			3488205	VHER-H-B43C-B-G18
			3488215	VHER-H-B43U-B-G18
51 mm	260 g		3488214	VHER-H-B43U-G18
			3488204	VHER-H-B43C-G18
			3488206	VHER-H-B43E-G18
56 mm	510 g	G1/4	3515202	VHER-H-B43C-B-G14
			3515286	VHER-H-B43U-B-G14
			3515258	VHER-H-B43E-B-G14
66 mm	560 g		3514710	VHER-H-B43C-G14
			3515108	VHER-H-B43U-G14
			3515082	VHER-H-B43E-G14
80 mm	860 g	G1/2	3192066	VHER-H-B43C-B-G12
			3192072	VHER-H-B43U-B-G12
			3192068	VHER-H-B43E-B-G12
95 mm	1.010 g		3192071	VHER-H-B43U-G12
			3192067	VHER-H-B43E-G12
			3192065	VHER-H-B43C-G12

Izvedba z vzvodom iz polimera



Konstrukcijska širina	Teža izdelka	Pnevmatični priključek 1	Št. dela	Tip
30 mm	80 g	M5	3410680	VHER-P-H-B43C-B-M5
			3410682	VHER-P-H-B43E-B-M5
			3410684	VHER-P-H-B43U-B-M5
37 mm	95 g		3410679	VHER-P-H-B43C-M5
			3410681	VHER-P-H-B43E-M5
			3410683	VHER-P-H-B43U-M5
42 mm	125 g	G1/8	3488217	VHER-P-H-B43U-B-G18
			3488211	VHER-P-H-B43E-B-G18
			3488209	VHER-P-H-B43C-B-G18
51 mm	165 g		3488216	VHER-P-H-B43U-G18
			3488210	VHER-P-H-B43E-G18
			3488208	VHER-P-H-B43C-G18
56 mm	375 g	G1/4	3515683	VHER-P-H-B43U-B-G14
			3515601	VHER-P-H-B43C-B-G14
			3515640	VHER-P-H-B43E-B-G14
66 mm	435 g		3515542	VHER-P-H-B43E-G14
			3515573	VHER-P-H-B43U-G14
			3515361	VHER-P-H-B43C-G14
80 mm	740 g	G1/2	3192084	VHER-P-H-B43U-B-G12
			3192077	VHER-P-H-B43E-B-G12
			3192075	VHER-P-H-B43C-B-G12
95 mm	900 g		3192074	VHER-P-H-B43C-G12
			3192076	VHER-P-H-B43E-G12
			3192082	VHER-P-H-B43U-G12

Pregled perifernih naprav

Pregled perifernih naprav, montaža na stikalno ploščo, kovinski vzvod levo

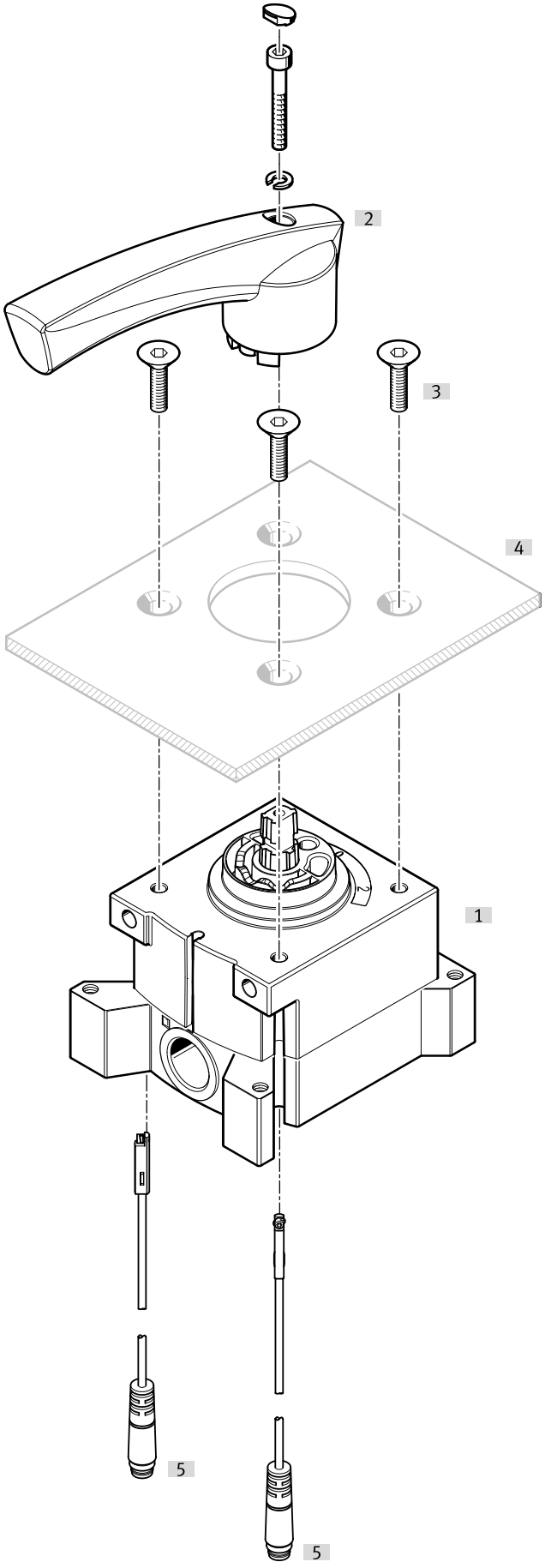

Pregled perifernih naprav

Oprema			→ Stran/Internet
	Tip/koda za naročilo	Opis	
[1]	Krmilni drsnik VHER	Velikost priključkov M5, G1/8, G1/4, G1/2 (stranski pnevmatski priključki)	
[2]	Upravljalni vzvod	Velika izvedba, kovina	
[3]	Pritrdilni vijaki	- Vsakega krmilnega drsnika VHER ni mogoče priviti na stikalno ploščo s pritrdilnimi vijaki na strani ročice zaradi konstrukcijskih razlogov. - Ni v obsegu dobave	
[4]	Stikalna plošča	Ni v obsegu dobave	
[5]	Mejno stikalo SME-10-KL	Ni v obsegu dobave (električni priključek, izhod na daljši strani)	38
[5]	Mejno stikalo SME-10-SL	Ni v obsegu dobave (električni priključek, izhod na daljši strani)	38

Pregled perifernih naprav

Pregled perifernih naprav, montaža na stikalno ploščo, kovinski vzvod desno

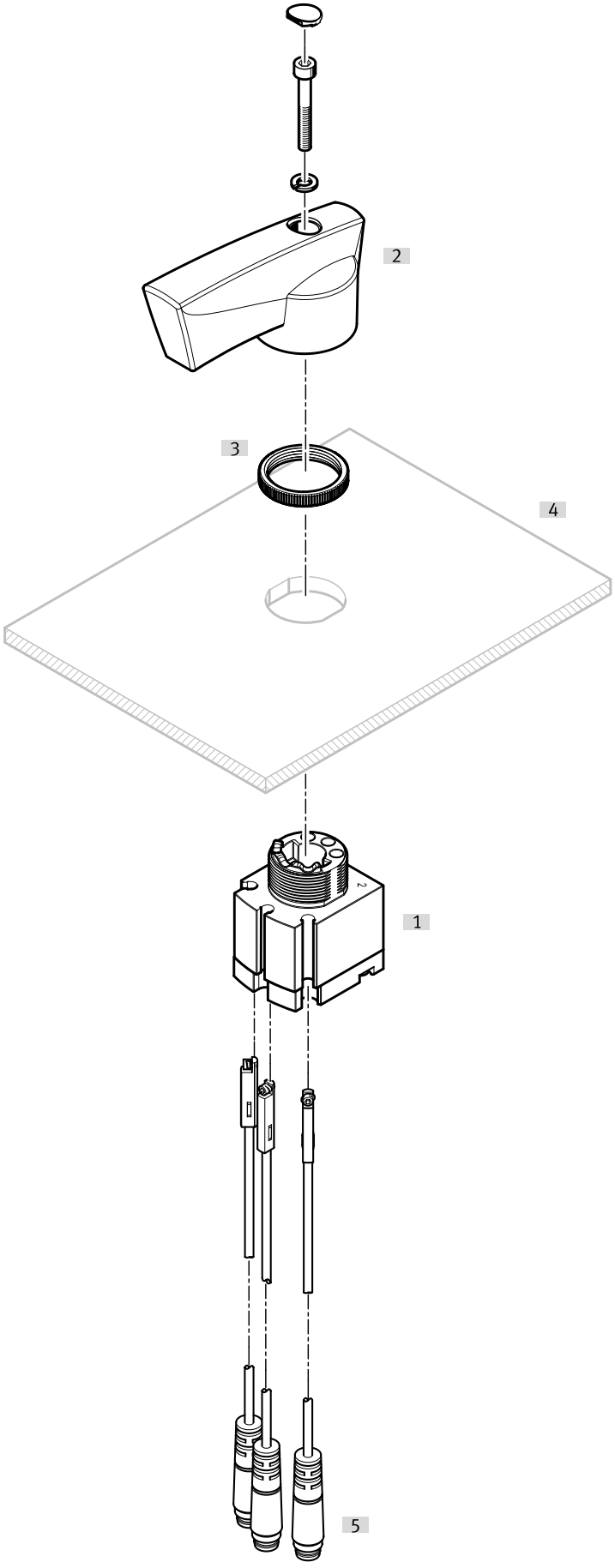

Pregled perifernih naprav

Oprema			→ Stran/Internet
	Tip/koda za naročilo	Opis	
[1]	Krmilni drsnik VHER	Velikost priključkov M5, G1/8, G1/4, G1/2 (pnevmatski priključki spodaj)	
[2]	Upravljalni vzvod	Velika izvedba, kovina	
[3]	Narebrena matica	Pritrditev na stikalno ploščo	
[4]	Stikalna plošča	Ni v obsegu dobave	
[5]	Mejno stikalo SME-10-KL	Ni v obsegu dobave (električni priključek, izhod na daljši strani)	38
[5]	Mejno stikalo SME-10-SL	Ni v obsegu dobave (električni priključek, izhod na daljši strani)	38

Pregled perifernih naprav

Pregled perifernih naprav, montaža na stikalno ploščo, vzvod iz polimera levo

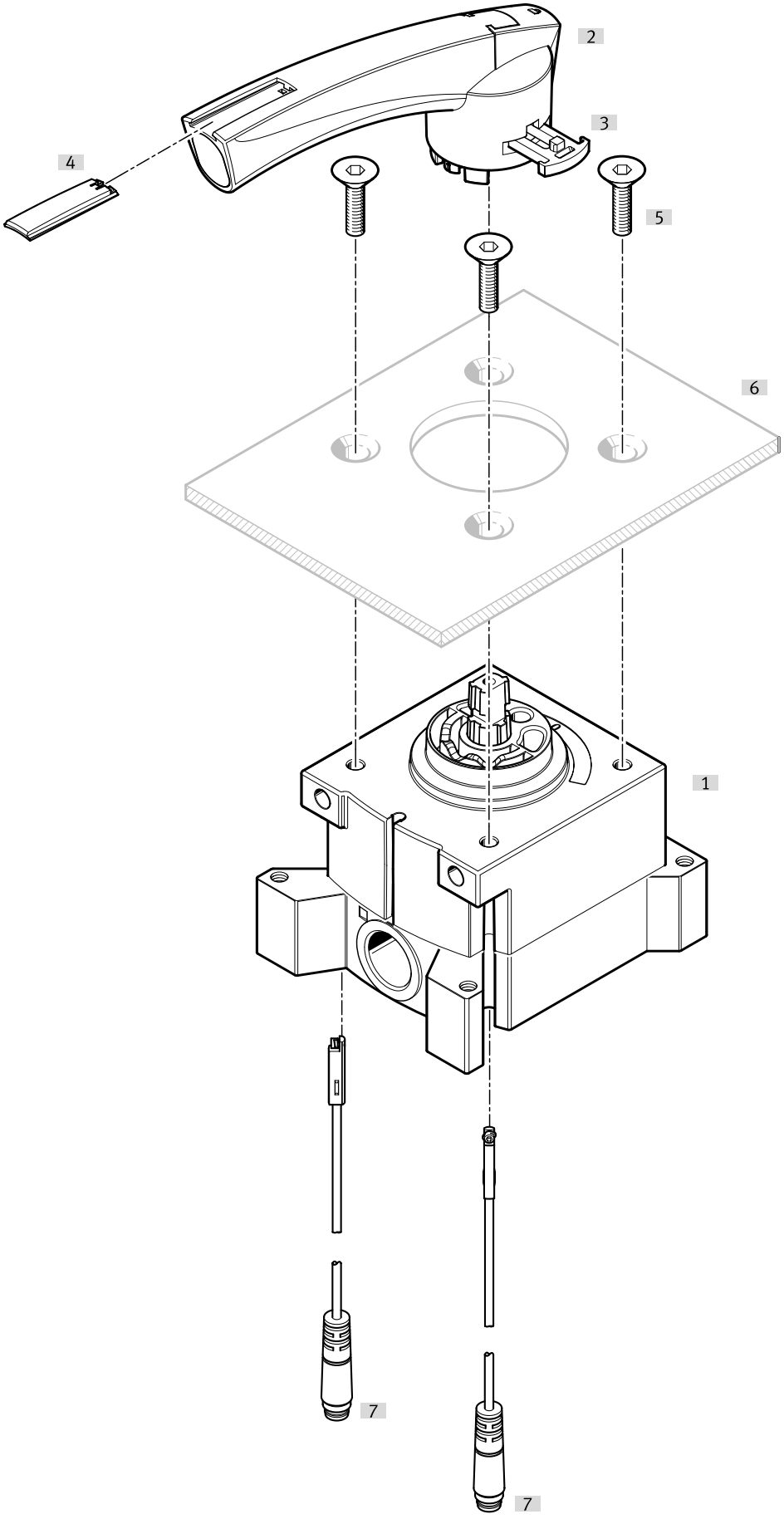

Pregled perifernih naprav

Oprema			→ Stran/Internet
	Tip/koda za naročilo	Opis	
[1]	Krmilni drsnik VHER	Velikost priključkov M5, G1/8, G1/4, G1/2 (stranski pnevmatski priključki)	
[2]	Upravljalni vzvod	Velika izvedba, polimer	
[3]	Pritrditev vzvoda	Velika izvedba	
[4]	Napisna plošča		
[5]	Pritrdilni vijaki	- Vsakega krmilnega drsnika VHER ni mogoče priviti na stikalno ploščo s pritrdilnimi vijaki na strani ročice zaradi konstrukcijskih razlogov. - Ni v obsegu dobave	
[6]	Stikalna plošča	Ni v obsegu dobave	
[7]	Mejno stikalo SME-10-KL	Ni v obsegu dobave (električni priključek, izhod na daljši strani)	38
[7]	Mejno stikalo SME-10-SL	Ni v obsegu dobave (električni priključek, izhod na daljši strani)	38

Pregled perifernih naprav

Pregled perifernih naprav, montaža na stikalno ploščo, vzvod iz polimera desno

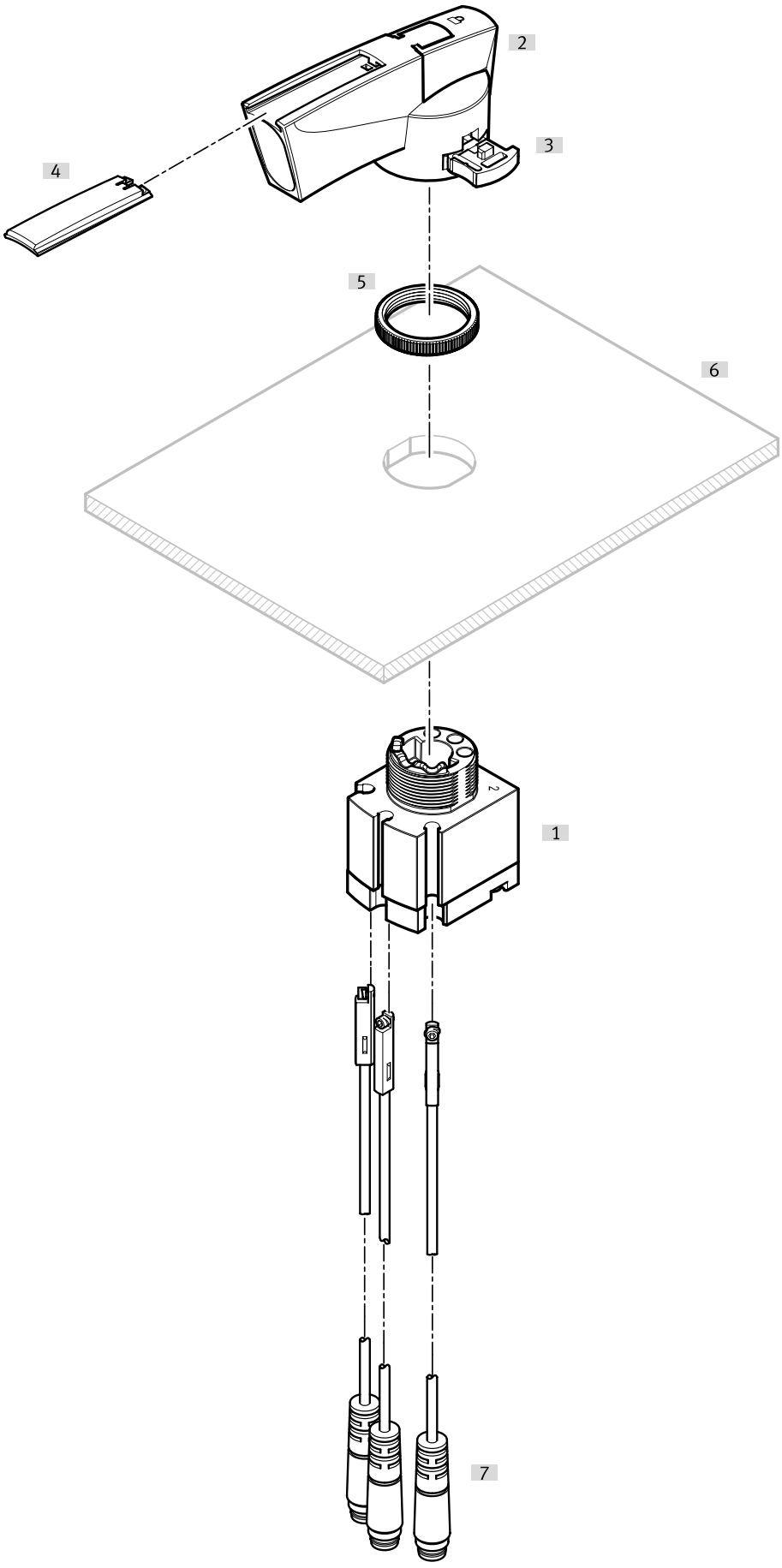

Pregled perifernih naprav

Oprema			→ Stran/Internet
	Tip/koda za naročilo	Opis	
[1]	Krmilni drsnik VHER	Velikost priključkov M5, G1/8, G1/4, G1/2 (stranski pnevmatski priključki)	
[2]	Upravljalni vzvod	Velika izvedba, polimer	
[3]	Pritrditev vzvoda	Velika izvedba	
[4]	Napisna plošča		
[5]	Narebrena matica		
[6]	Stikalna plošča	Ni v obsegu dobave	
[7]	Mejno stikalo SME-10-SL	Ni v obsegu dobave (električni priključek, izhod na daljši strani)	38
[7]	Mejno stikalo SME-10-KL	Ni v obsegu dobave (električni priključek, izhod na daljši strani)	38

Pregled perifernih naprav

Pregled perifernih naprav – montirani ventili z dodatno opremo levo

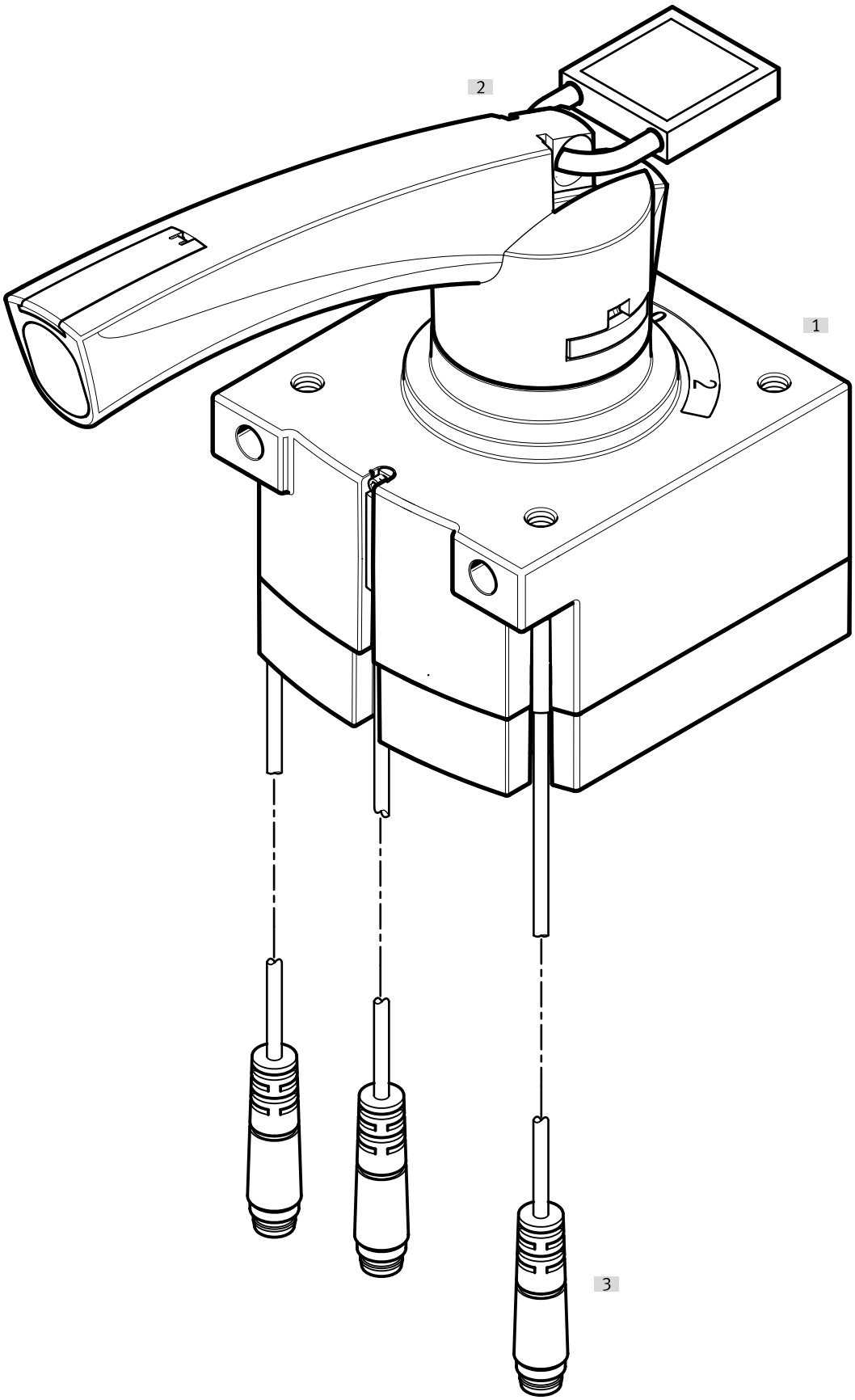

Pregled perifernih naprav

Oprema			→ Stran/Internet
	Tip/koda za naročilo	Opis	
[1]	Krmilni drsnik VHER-P-H-...	- Velikost priključkov M5, G1/8, G1/4, G1/2 z velikim vzvodom iz polimera, pnevmatski priključki spodaj - Vsakega krmilnega drsnika VHER ni mogoče priviti na stikalno ploščo s pritrdilnimi vijaki na strani ročice zaradi konstrukcijskih razlogov.	
[2]	Ključavnica	Ni v obsegu dobave	
[3]	Mejno stikalo SME-10-KL	Ni v obsegu dobave (električni priključek, izhod na daljši strani)	38
[3]	Mejno stikalo SME-10-SL	Ni v obsegu dobave (električni priključek, izhod na daljši strani)	38

Pregled perifernih naprav

Pregled perifernih naprav – montirani ventili z dodatno opremo desno

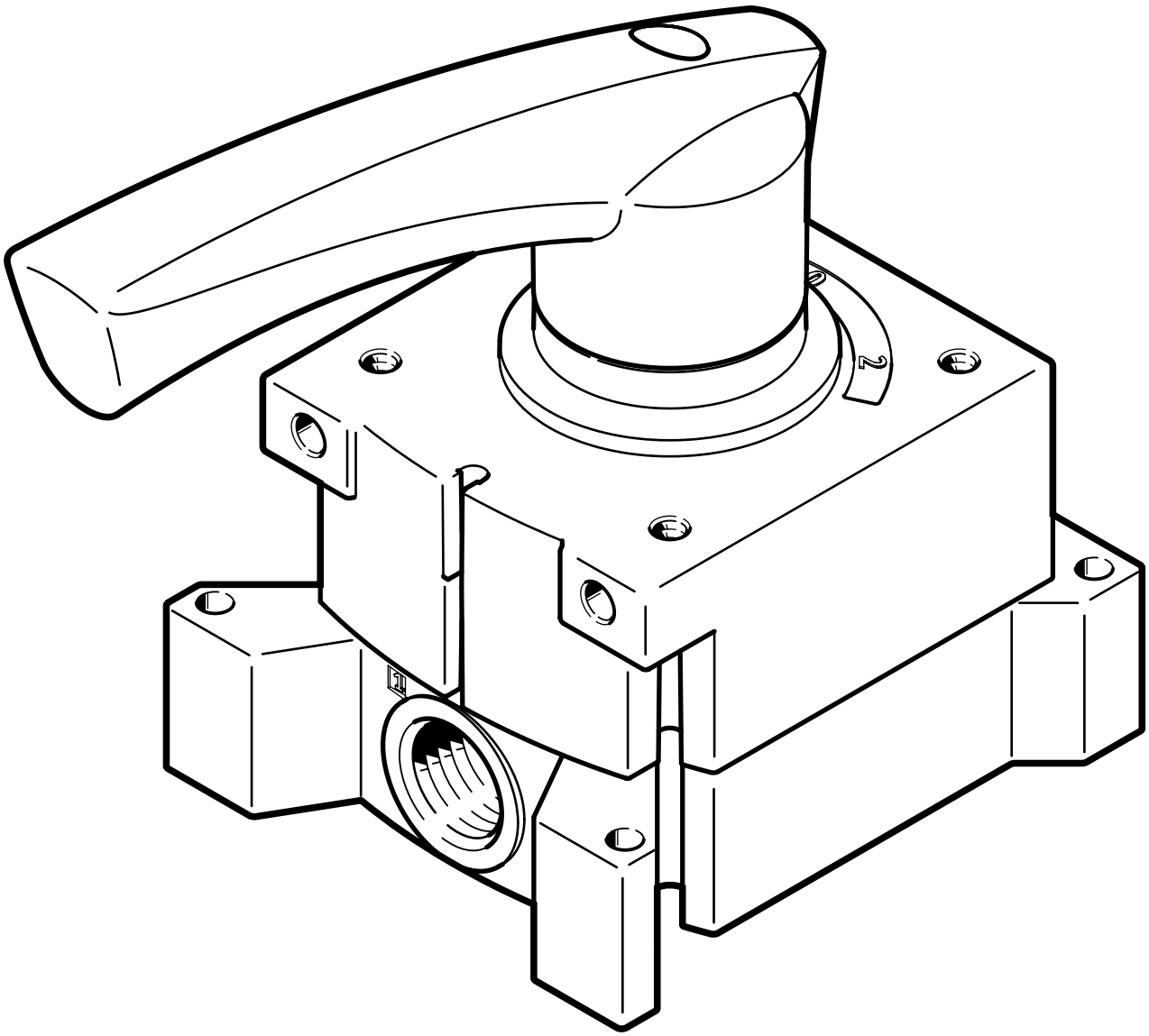

Oprema			→ Stran/Internet
	Tip/koda za naročilo	Opis	
[1]	Krmilni drsnik VHER-H-...	- Velikost priključkov M5, G1/8, G1/4, G1/2 s kovinskim vzvodom, velikim (stranski pnevmatski priključki) - Vsakega krmilnega drsnika VHER ni mogoče priviti na stikalno ploščo s pritrdilnimi vijaki na strani ročice zaradi konstrukcijskih razlogov.	

Oprema

Izvedba: kovinski vzvod, vtično-navojni priključki, pnevmatski priključek spodaj, zunanji šestkotnik (kratka izvedba)



Pnevmatični priključek 1	Pnevmatični priključek 2	Pakirna enota [kos]	Št. dela	Tip
Zunanji navoj G1/8	za zunanji Ø cevi 4 mm	10	**186264**	**QSM-G1/8-4**
	za zunanji Ø gibke cevi 6 mm		**186265**	**QSM-G1/8-6**

Izvedba: kovinski vzvod, vtično-navojni priključki, pnevmatski priključek spodaj, zunanji šestkotnik



Pnevmatični priključek 1	Pnevmatični priključek 2	Št. dela	Tip
Zunanji navoj G1/8	za zunanji Ø cevi 4 mm	**186095**	**QS-G1/8-4**
	za zunanji Ø gibke cevi 6 mm	**186096**	**QS-G1/8-6**
	za zunanji Ø cevi 8 mm	**186098**	**QS-G1/8-8**
Zunanji navoj G1/4	za zunanji Ø gibke cevi 6 mm	**186097**	**QS-G1/4-6**
	za gibko cev z zunanjim Ø 10 mm	**186101**	**QS-G1/4-10**
Zunanji navoj G1/2	za gibko cev z zunanjim Ø 12 mm	**186104**	**QS-G1/2-12**
	za zunanji Ø cevi 16 mm	**186105**	**QS-G1/2-16**

Izvedba: kovinski vzvod, vtično-navojni priključki, pnevmatski priključek spodaj, notranji šestkotnik (kratka izvedba)



Pnevmatični priključek 1	Pnevmatični priključek 2	Pakirna enota [kos]	Št. dela	Tip
Zunanji navoj G1/8	za zunanji Ø cevi 4 mm	10	**186266**	**QSM-G1/8-4-I**
	za zunanji Ø gibke cevi 6 mm		**186267**	**QSM-G1/8-6-I**

Izvedba: kovinski vzvod, vtično-navojni priključki, pnevmatski priključek spodaj, notranji šestkotnik



Pnevmatični priključek 1	Pnevmatični priključek 2	Pakirna enota [kos]	Št. dela	Tip
Zunanji navoj G1/8	za zunanji Ø cevi 4 mm	10	**186106**	**QS-G1/8-4-I**
	za zunanji Ø gibke cevi 6 mm		**186107**	**QS-G1/8-6-I**
	za zunanji Ø cevi 8 mm		**186109**	**QS-G1/8-8-I**
Zunanji navoj G1/4	za zunanji Ø gibke cevi 6 mm		**186108**	**QS-G1/4-6-I**
	za zunanji Ø cevi 8 mm		**186110**	**QS-G1/4-8-I**
	za gibko cev z zunanjim Ø 10 mm		**186112**	**QS-G1/4-10-I**
Zunanji navoj G1/2	za gibko cev z zunanjim Ø 12 mm	1	**186115**	**QS-G1/2-12-I**

Izvedba: kovinski vzvod, vtično-navojni priključki, stranski pnevmatski priključek, notranji šestkotnik (kratka izvedba)



Pnevmatični priključek 1	Pnevmatični priključek 2	Pakirna enota [kos]	Št. dela	Tip
Zunanji navoj G1/8	za zunanji Ø cevi 4 mm	10	**186266**	**QSM-G1/8-4-I**
	za zunanji Ø gibke cevi 6 mm		**186267**	**QSM-G1/8-6-I**

Oprema

Izvedba: kovinski vzvod, vtično-navojni priključki, stranski pnevmatski priključek, notranji šestkotnik



Pnevmatični priključek 2	Pakirna enota [kos]	Št. dela	Tip
za zunanji Ø cevi 4 mm	10	**186106**	**QS-G1/8-4-I**
za zunanji Ø gibke cevi 6 mm		**186108**	**QS-G1/4-6-I**
		186107	**QS-G1/8-6-I**
za zunanji Ø cevi 8 mm		**186109**	**QS-G1/8-8-I**
		186110	**QS-G1/4-8-I**
za gibko cev z zunanjim Ø 10 mm		**186112**	**QS-G1/4-10-I**
za gibko cev z zunanjim Ø 12 mm	1	**186115**	**QS-G1/2-12-I**

Izvedba: kovinski vzvod, glušnik, pnevmatski priključek spodaj, brez ohišja



Pnevmatični priključek	Material čepa za privitje	Material blažilnega vložka	Št. dela	Tip
G1/8	PE, PP	PE	**161419**	**UC-1/8**
G1/4			**165004**	**UC-1/4**

Izvedba: kovinski vzvod, glušnik, pnevmatski priključek spodaj



Pnevmatični priključek	Material čepa za privitje	Material blažilnega vložka	Material ohišja	Št. dela	Tip
G1/8		PE		**2307**	**U-1/8**
	Aluminij		Aluminij	**6841**	**U-1/8-B**
G1/4				**2316**	**U-1/4**
	Aluminij		Aluminij	**6842**	**U-1/4-B**
G1/2				**6844**	**U-1/2-B**

Izvedba: kovinski vzvod, glušnik, stranski pnevmatski priključek, brez ohišja



Pnevmatični priključek	Material čepa za privitje	Material blažilnega vložka	Št. dela	Tip
G1/8	PE, PP	PE	**161419**	**UC-1/8**
G1/4			**165004**	**UC-1/4**

Izvedba: kovinski vzvod, glušnik, stranski pnevmatski priključek



Pnevmatični priključek	Material čepa za privitje	Material blažilnega vložka	Material ohišja	Št. dela	Tip
G1/2	Aluminij	PE	Aluminij	**6844**	**U-1/2-B**

Oprema

Izvedba: kovinski vzvod, mejno stikalo, smer izhoda priključka vzdolžno

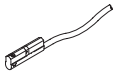

Električni priključek	Dolžina kabla	Št. dela	Tip
	0,3 m	173212	SME-10-SL-LED-24
	2,5 m	173210	SME-10-KL-LED-24

Izvedba: kovinski vzvod, slepi čep s tesnilnim obročem, notranji šestkotnik



Pnevmatični priključek 1	Pakirna enota [kos]	Št. dela	Tip
Zunanji navoj G1/8	10	3568	B-1/8
	100	534213	B-1/8-100
Zunanji navoj G1/4	10	3569	B-1/4
	50	534214	B-1/4-50
Zunanji navoj G1/2	10	3571	B-1/2
	20	534216	B-1/2-20

Izvedba: vzvod iz polimera, vtično-navojni priključki, pnevmatski priključek spodaj, notranji šestkotnik (kratka izvedba)



Pnevmatični priključek 1	Pnevmatični priključek 2	Pakirna enota [kos]	Št. dela	Tip
Zunanji navoj M5	za gibko cev z zunanjim Ø 3 mm	10	153313	QSM-M5-3-I
	za zunanji Ø cevi 4 mm		153315	QSM-M5-4-I
	za zunanji Ø gibke cevi 6 mm		153317	QSM-M5-6-I
Zunanji navoj G1/8	za zunanji Ø cevi 4 mm		186266	QSM-G1/8-4-I
	za zunanji Ø gibke cevi 6 mm		186267	QSM-G1/8-6-I

Izvedba: vzvod iz polimera, vtično-navojni priključki, stranski pnevmatski priključek, notranji šestkotnik (kratka izvedba)



Pnevmatični priključek 1	Pnevmatični priključek 2	Pakirna enota [kos]	Št. dela	Tip
Zunanji navoj M5	za gibko cev z zunanjim Ø 3 mm	10	153313	QSM-M5-3-I
	za zunanji Ø cevi 4 mm		153315	QSM-M5-4-I
Zunanji navoj G1/8			186266	QSM-G1/8-4-I
	za zunanji Ø gibke cevi 6 mm		186267	QSM-G1/8-6-I

Izvedba: vzvod iz polimera, vtično-navojni priključki, pnevmatski priključek spodaj, notranji šestkotnik



Pnevmatični priključek 1	Pnevmatični priključek 2	Pakirna enota [kos]	Št. dela	Tip
Zunanji navoj G1/8	za zunanji Ø cevi 4 mm	10	186106	QS-G1/8-4-I
	za zunanji Ø gibke cevi 6 mm		186107	QS-G1/8-6-I
	za zunanji Ø cevi 8 mm		186109	QS-G1/8-8-I
Zunanji navoj G1/4	za zunanji Ø gibke cevi 6 mm		186108	QS-G1/4-6-I
	za zunanji Ø cevi 8 mm		186110	QS-G1/4-8-I
	za gibko cev z zunanjim Ø 10 mm		186112	QS-G1/4-10-I
Zunanji navoj G1/2	za gibko cev z zunanjim Ø 12 mm	1	186115	QS-G1/2-12-I

Oprema

Izvedba: vzvod iz polimera, vtično-navojni priključki, stranski pnevmatski priključek, notranji šestkotnik



Pnevmatični priključek 1	Pnevmatični priključek 2	Pakirna enota [kos]	Št. dela	Tip
Zunanji navoj G1/8	za zunanji Ø cevi 4 mm	10	**186106**	**QS-G1/8-4-I**
	za zunanji Ø gibke cevi 6 mm		**186107**	**QS-G1/8-6-I**
	za zunanji Ø cevi 8 mm		**186109**	**QS-G1/8-8-I**
Zunanji navoj G1/4	za zunanji Ø gibke cevi 6 mm		**186108**	**QS-G1/4-6-I**
	za zunanji Ø cevi 8 mm		**186110**	**QS-G1/4-8-I**
	za gibko cev z zunanjim Ø 10 mm		**186112**	**QS-G1/4-10-I**
Zunanji navoj G1/2	za gibko cev z zunanjim Ø 12 mm	1	**186115**	**QS-G1/2-12-I**

Izvedba: vzvod iz polimera, vtično-navojni priključki, pnevmatski priključek spodaj, zunanji šestkotnik (kratka izvedba)



Pnevmatični priključek 1	Pnevmatični priključek 2	Pakirna enota [kos]	Št. dela	Tip
Zunanji navoj M5	za gibko cev z zunanjim Ø 3 mm	10	**153302**	**QSM-M5-3**
	za zunanji Ø cevi 4 mm		**153304**	**QSM-M5-4**
	za zunanji Ø gibke cevi 6 mm		**153306**	**QSM-M5-6**
Zunanji navoj G1/8	za zunanji Ø cevi 4 mm		**186264**	**QSM-G1/8-4**
	za zunanji Ø gibke cevi 6 mm		**186265**	**QSM-G1/8-6**

Izvedba: vzvod iz polimera, vtično-navojni priključki, pnevmatski priključek spodaj, zunanji šestkotnik



Pnevmatični priključek 1	Pnevmatični priključek 2	Pakirna enota [kos]	Št. dela	Tip
Zunanji navoj G1/8	za zunanji Ø cevi 4 mm	10	**186095**	**QS-G1/8-4**
	za zunanji Ø gibke cevi 6 mm		**186096**	**QS-G1/8-6**
	za zunanji Ø cevi 8 mm		**186098**	**QS-G1/8-8**
Zunanji navoj G1/4	za zunanji Ø gibke cevi 6 mm		**186097**	**QS-G1/4-6**
	za gibko cev z zunanjim Ø 10 mm		**186101**	**QS-G1/4-10**
Zunanji navoj G1/2	za gibko cev z zunanjim Ø 12 mm	1	**186104**	**QS-G1/2-12**
	za zunanji Ø cevi 16 mm		**186105**	**QS-G1/2-16**

Izvedba: vzvod iz polimera, glušnik, pnevmatski priključek spodaj, brez ohišja



Pnevmatični priključek	Material čepa za privitje	Material blažilnega vložka	Št. dela	Tip
M5	Ojačan PA, PE	PE	**165003**	**UC-M5**
G1/8	PE, PP		**161419**	**UC-1/8**
G1/4			**165004**	**UC-1/4**

Oprema

Izvedba: vzvod iz polimera, glušnik, pnevmatski priključek spodaj



Pnevmatični priključek	Material čepa za privitje	Material blažilnega vložka	Material ohišja	Št. dela	Tip
G1/8		PE		**2307**	**U-1/8**
	Aluminij		Aluminij	**6841**	**U-1/8-B**
G1/4				**2316**	**U-1/4**
	Aluminij		Aluminij	**6842**	**U-1/4-B**
G1/2				**6844**	**U-1/2-B**

Izvedba: vzvod iz polimera, glušnik, stranski pnevmatski priključek, brez ohišja



Pnevmatični priključek	Material čepa za privitje	Material blažilnega vložka	Št. dela	Tip
M5	Ojačan PA, PE	PE	**165003**	**UC-M5**
G1/8	PE, PP		**161419**	**UC-1/8**
G1/4			**165004**	**UC-1/4**

Izvedba: vzvod iz polimera, glušnik, stranski pnevmatski priključek



Pnevmatični priključek	Material čepa za privitje	Material blažilnega vložka	Št. dela	Tip
G1/2	Aluminij	PE	**6844**	**U-1/2-B**

Izvedba: vzvod iz polimera, slepi čep s tesnilnim obročem, notranji šestkotnik



Pnevmatični priključek 1	Pakirna enota [kos]	Št. dela	Tip
Zunanji navoj G1/8	10	**3568**	**B-1/8**
	100	**534213**	**B-1/8-100**
Zunanji navoj G1/4	10	**3569**	**B-1/4**
	50	**534214**	**B-1/4-50**
Zunanji navoj G1/2	10	**3571**	**B-1/2**
	20	**534216**	**B-1/2-20**

Izvedba: vzvod iz polimera, slepi čep s tesnilnim obročem, zunanji šestkotnik



Pnevmatični priključek 1	Pakirna enota [kos]	Št. dela	Tip
Zunanji navoj M5	10	**3843**	**B-M5**
	100	**534212**	**B-M5-100**

Oprema

Izvedba: vzvod iz polimera, mejno stikalo, smer izhoda priključka vzdolžno

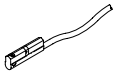

Električni priključek	Dolžina kabla	Št. dela	Tip
	0,3 m	**173212**	**SME-10-SL-LED-24**
	2,5 m	**173210**	**SME-10-KL-LED-24**