วาล์วคันโยก เมตริก VHER



คุณสมบัติ

ได้อย่างรวดเร็ว

ทรงพลัง:
- อัตราการไหล 170 ... 3800 ลิตร/นาที

ตัวแปร:
- ข้อต่อ M5, G1/8, G1/4, G1/2
- วาล์ว 3/3 ทาง วาล์วคันโยก VHER สามารถใช้เป็นวาล์ว 3/3 ทางได้โดยการปิดข้อต่อ 2

เน้นการปฏิบัติ:
- ด้วยวาล์วเหล่านี้ กระบอกสูบแบบทำงานเดียว (วาล์ว 3/3 ทาง) หรือกระบอกสูบแบบสองจังหวะสามารถหยุดได้ภายในช่วงระยะชัก
- ในตำแหน่งปิดตรงกลาง ลูกสูบของแอคทูเอเตอร์จะเคลื่อนที่จนกว่าแรงจะสมดุล
- ในตำแหน่งศูนย์กลางไอเสีย ลูกสูบสามารถเคลื่อนย้ายได้ด้วยตนเอง เฉพาะแรงเสียดทานเท่านั้นที่ต้องเอาชนะ
- ในตำแหน่งกลางที่อัดแรงดัน แรงดันเดียวกันจะมีอยู่ที่พอร์ต 2 และ 4 ลูกสูบไม่เคลื่อนที่ (หากพื้นผิวเหมือนกัน)

การทำงานด้วยแรงดันต่างๆ (การทำงานแบบสุญญากาศ):
- ด้วยวาล์ว VHER-B43 ทิศทางการไหลจะถูกกำหนดอย่างชัดเจนและไม่สามารถย้อนกลับได้ สามารถเชื่อมต่อสุญญากาศกับจุดการเชื่อมต่อ 3 เท่านั้น เพื่อรักษาทิศทางการไหล การทำงานของสุญญากาศที่จุดการเชื่อมต่อ 3: -0.95... 0 บาร์
- ในการทำงานแบบสุญญากาศ การทำงานของวาล์วจะเปลี่ยนจากแบบไล่อากาศ (VHER-...-B43E-...) เป็นแบบระบายอากาศ (VHER-....-B43U-...) และในทางกลับกัน
- หมายเหตุ: วาล์วจะต้องนำหน้าด้วยตัวกรองในการทำงานแบบสุญญากาศ เพื่อป้องกันไม่ให้สิ่งแปลกปลอมถูกดูดเข้าไปไม่ให้ทะลุวาล์ว (เช่น เมื่อใช้งานเครื่องดูดฝุ่น)
- หมายเหตุ: ไม่สามารถเชื่อมต่อสุญญากาศกับจุดการเชื่อมต่อ 1

การทำงานแบบแรงดันคู่:
- วาล์ว VHER-B43 เหมาะสำหรับการทำงานแบบแรงดันคู่ เนื่องจากการออกแบบโครงสร้าง จึงต้องแน่ใจว่าอากาศอัดสามารถใช้ได้กับจุดการเชื่อมต่อ 1 และ 3 เท่านั้น
- หมายเหตุ: ในการทำงานแบบแรงดันคู่ แรงดันที่สูงกว่าจะต้องอยู่ที่จุดการเชื่อมต่อ 1 เสมอ

ฟังก์ชั่นวาล์ว

[B43U] 4/3-way valve, detenting, mid position pressurized

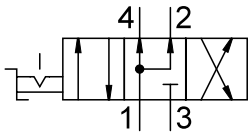

[B43C] วาล์ว 4/3 ทาง กักขัง ตำแหน่งตรงกลางปิด

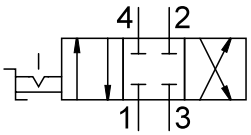

[B43E] วาล์ว 4/3 ทาง ถูกจำกัด ตำแหน่งกลางหมด

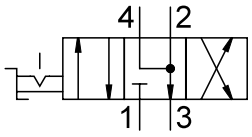

พิมพ์คีย์

001	รุ่น ซีรีส์	
VHER	สไลด์ควบคุมด้วย Detent	

002	ผลิตภัณฑ์ดำเนินการ	
	ค่าเริ่มต้น	
P	เนื้อหาโพลีเมอร์ส่วนใหญ่	

003	ประเภทการดำเนินการ	
H	คันโยกมือด้านบน	

004	ฟังก์ชั่นวาล์ว	
B43C	วาล์ว 4/3 ทาง กักขัง ตำแหน่งตรงกลางปิด	
B43E	วาล์ว 4/3 ทาง ถูกจำกัด ตำแหน่งกลางหมด	
B43U	4/3-way valve, detenting, mid position pressurized	

005	ทิศทางการไหล	
	ค่าเริ่มต้น	

006	ทิศทางการเชื่อมต่อ	
	หน้าและหลัง	
B	ด้านล่าง	

007	จุดเชื่อมต่อนิวเมติก	
G18	G1/8	
G14	G1/4	
G12	G1/2	
M5	M5	

แผ่นข้อมูล

ข้อมูลทางเทคนิคทั่วไป ก้านโลหะออกแบบ G1/2		
อัตราการไหลปกติที่กำหนด (ทำให้เป็นมาตรฐานตามมาตรฐาน DIN 1343)	3,200 l/min	3,800 l/min
ฟังก์ชั่นวาล์ว	ระบายอากาศ 4/3, 4/3 ปิดแล้ว	
โครงสร้างเชิงสร้างสรรค์	วาล์วแบบหมุน	
หลักการปิดผนึก	แข็ง	
ประเภทของรัด	ทางเลือก:, การติดตั้งแผงด้านหน้า, มีรูทะลุ	
ประเภทการกระตุ้น	โดยตรง	
ประเภทการดำเนินการ	ด้วยตนเอง	
การป้องกันการดำเนินการ	–	
ตัวบ่งชี้ตำแหน่งสวิตช์	พร้อมอุปกรณ์เสริม	
ตำแหน่งการติดตั้ง	–	
ทิศทางการไหล	กลับไม่ได้	
ไม่ทับซ้อนกัน	ใช่	
ฟังก์ชันการระบายอากาศ	คันเร่งได้	
ความกว้างปรกติ	12 mm	
การกระตุ้นแรงบิด	5 Nm	

ข้อมูลทางเทคนิคทั่วไป ก้านโลหะออกแบบ G1/4		
อัตราการไหลปกติที่กำหนด (ทำให้เป็นมาตรฐานตามมาตรฐาน DIN 1343)	1,150 l/min	1,500 l/min
ฟังก์ชั่นวาล์ว	ระบายอากาศ 4/3, 4/3 ปิดแล้ว	
โครงสร้างเชิงสร้างสรรค์	วาล์วแบบหมุน	
หลักการปิดผนึก	แข็ง	
ประเภทของรัด	ทางเลือก:, การติดตั้งแผงด้านหน้า, มีรูทะลุ	
ประเภทการกระตุ้น	โดยตรง	
ประเภทการดำเนินการ	ด้วยตนเอง	
การป้องกันการดำเนินการ	–	
ตัวบ่งชี้ตำแหน่งสวิตช์	พร้อมอุปกรณ์เสริม	
ตำแหน่งการติดตั้ง	–	
ทิศทางการไหล	กลับไม่ได้	
ไม่ทับซ้อนกัน	ใช่	
ฟังก์ชันการระบายอากาศ	คันเร่งได้	
ความกว้างปรกติ	8 mm	
การกระตุ้นแรงบิด	2 Nm	

ข้อมูลทางเทคนิคทั่วไป เวอร์ชัน ก้านโลหะ G1/8		
อัตราการไหลปกติที่กำหนด (ทำให้เป็นมาตรฐานตามมาตรฐาน DIN 1343)	600 l/min	800 l/min
ฟังก์ชั่นวาล์ว	ระบายอากาศ 4/3, 4/3 ปิดแล้ว	
โครงสร้างเชิงสร้างสรรค์	วาล์วแบบหมุน	
หลักการปิดผนึก	แข็ง	
ประเภทของรัด	ทางเลือก:, การติดตั้งแผงด้านหน้า, มีรูทะลุ	
ประเภทการกระตุ้น	โดยตรง	
ประเภทการดำเนินการ	ด้วยตนเอง	
การป้องกันการดำเนินการ	–	
ตัวบ่งชี้ตำแหน่งสวิตช์	พร้อมอุปกรณ์เสริม	
ตำแหน่งการติดตั้ง	–	
ทิศทางการไหล	กลับไม่ได้	
ไม่ทับซ้อนกัน	ใช่	
ฟังก์ชันการระบายอากาศ	คันเร่งได้	
ความกว้างปรกติ	6 mm	
การกระตุ้นแรงบิด	0.9 Nm	

แผ่นข้อมูล

ข้อมูลทางเทคนิคทั่วไป เวอร์ชัน ก้านโพลิเมอร์ M5		
อัตราการไหลปกติที่กำหนด (ทำให้เป็นมาตรฐานตามมาตรฐาน DIN 1343)	170 l/min	260 l/min
ฟังก์ชั่นวาล์ว	ระบายอากาศ 4/3, 4/3 ปิดแล้ว	
โครงสร้างเชิงสร้างสรรค์	วาล์วแบบหมุน	
หลักการปิดผนึก	แข็ง	
ประเภทของรัด	ทางเลือก:, การติดตั้งแผงด้านหน้า, มีรูทะลุ	
ประเภทการกระตุ้น	โดยตรง	
ประเภทการดำเนินการ	ด้วยตนเอง	
การป้องกันการดำเนินการ	สามารถล็อคด้วยอุปกรณ์เสริม	
ตัวบ่งชี้ตำแหน่งสวิตช์	พร้อมอุปกรณ์เสริม	
ตำแหน่งการติดตั้ง	–	
ทิศทางการไหล	กลับไม่ได้	
ไม่ทับซ้อนกัน	ใช่	
ฟังก์ชันการระบายอากาศ	คันเร่งได้	
ความกว้างปรกติ	4 mm	
การกระตุ้นแรงบิด	0.5 Nm	

ข้อมูลทางเทคนิคทั่วไป เวอร์ชัน ก้านโพลิเมอร์ G1/2		
อัตราการไหลปกติที่กำหนด (ทำให้เป็นมาตรฐานตามมาตรฐาน DIN 1343)	3,200 l/min	3,800 l/min
ฟังก์ชั่นวาล์ว	ระบายอากาศ 4/3, 4/3 ปิดแล้ว	
โครงสร้างเชิงสร้างสรรค์	วาล์วแบบหมุน	
หลักการปิดผนึก	แข็ง	
ประเภทของรัด	ทางเลือก:, การติดตั้งแผงด้านหน้า, มีรูทะลุ	
ประเภทการกระตุ้น	โดยตรง	
ประเภทการดำเนินการ	ด้วยตนเอง	
การป้องกันการดำเนินการ	สามารถล็อคด้วยอุปกรณ์เสริม	
ตัวบ่งชี้ตำแหน่งสวิตช์	พร้อมอุปกรณ์เสริม	
ตำแหน่งการติดตั้ง	–	
ทิศทางการไหล	กลับไม่ได้	
ไม่ทับซ้อนกัน	ใช่	
ฟังก์ชันการระบายอากาศ	คันเร่งได้	
ความกว้างปรกติ	12 mm	
การกระตุ้นแรงบิด	5 Nm	

ข้อมูลทางเทคนิคทั่วไป เวอร์ชัน ก้านโพลีเมอร์ G1/4		
อัตราการไหลปกติที่กำหนด (ทำให้เป็นมาตรฐานตามมาตรฐาน DIN 1343)	1,150 l/min	1,500 l/min
ฟังก์ชั่นวาล์ว	ระบายอากาศ 4/3, 4/3 ปิดแล้ว	
โครงสร้างเชิงสร้างสรรค์	วาล์วแบบหมุน	
หลักการปิดผนึก	แข็ง	
ประเภทของรัด	ทางเลือก:, การติดตั้งแผงด้านหน้า, มีรูทะลุ	
ประเภทการกระตุ้น	โดยตรง	
ประเภทการดำเนินการ	ด้วยตนเอง	
การป้องกันการดำเนินการ	สามารถล็อคด้วยอุปกรณ์เสริม	
ตัวบ่งชี้ตำแหน่งสวิตช์	พร้อมอุปกรณ์เสริม	
ตำแหน่งการติดตั้ง	–	
ทิศทางการไหล	กลับไม่ได้	
ไม่ทับซ้อนกัน	ใช่	
ฟังก์ชันการระบายอากาศ	คันเร่งได้	
ความกว้างปรกติ	8 mm	
การกระตุ้นแรงบิด	2 Nm	

แผ่นข้อมูล

ข้อมูลทางเทคนิคทั่วไป เวอร์ชัน ก้านโพลีเมอร์ G1/8		
อัตราการไหลปกติที่กำหนด (ทำให้เป็นมาตรฐานตามมาตรฐาน DIN 1343)	600 l/min	800 l/min
ฟังก์ชั่นวาล์ว	ระบายอากาศ 4/3, 4/3 ปิดแล้ว	
โครงสร้างเชิงสร้างสรรค์	วาล์วแบบหมุน	
หลักการปิดผนึก	แข็ง	
ประเภทของรัด	ทางเลือก:, การติดตั้งแผงด้านหน้า, มีรูทะลุ	
ประเภทการกระตุ้น	โดยตรง	
ประเภทการดำเนินการ	ด้วยตนเอง	
การป้องกันการดำเนินการ	สามารถล็อคด้วยอุปกรณ์เสริม	
ตัวบ่งชี้ตำแหน่งสวิตช์	พร้อมอุปกรณ์เสริม	
ตำแหน่งการติดตั้ง	–	
ทิศทางการไหล	กลับไม่ได้	
ไม่ทับซ้อนกัน	ใช่	
ฟังก์ชันการระบายอากาศ	คันเร่งได้	
ความกว้างปรกติ	6 mm	
การกระตุ้นแรงบิด	0.9 Nm	

สภาพการทำงานและสิ่งแวดล้อม รุ่น ก้านโลหะ	
สื่อปฏิบัติการ	ระบบอัดอากาศตามมาตรฐาน ISO 8573-1:2010 [7:4:4]
หมายเหตุเกี่ยวกับสื่อปฏิบัติการ/ควบคุม	สามารถทาน้ำมันได้ (จำเป็นสำหรับการทำงานต่อไป)
แรงดันใช้งาน	0 ... 10 bar
อุณหภูมิโดยรอบ	-20 ... 80°C
อุณหภูมิปานกลาง	-20 ... 80°C
ระดับความต้านทานการกัดกร่อน KBK[1)]	2 - การสัมผัสกับการกัดกร่อนในระดับปานกลาง

1) ความต้านทานการกัดกร่อนระดับ 2 ตามมาตรฐาน Festo 940 070 ส่วนประกอบที่มีความเค้นการกัดกร่อนปานกลาง ชิ้นส่วนภายนอกที่มองเห็นได้โดยมีความต้องการพื้นผิวการตกแต่งเป็นหลักซึ่งสัมผัสโดยตรงกับบรรยากาศอุตสาหกรรมโดยรอบหรือตัวกลาง เช่น สารหล่อเย็นและสารหล่อลื่น

เงื่อนไขการใช้งานและสภาพแวดล้อม การออกแบบคันโยกโพลีเมอร์	
สื่อปฏิบัติการ	ระบบอัดอากาศตามมาตรฐาน ISO 8573-1:2010 [7:4:4]
หมายเหตุเกี่ยวกับสื่อปฏิบัติการ/ควบคุม	สามารถทาน้ำมันได้ (จำเป็นสำหรับการทำงานต่อไป)
แรงดันใช้งาน	0 ... 10 bar
อุณหภูมิโดยรอบ	-20 ... 80°C
อุณหภูมิปานกลาง	-20 ... 80°C
ระดับความต้านทานการกัดกร่อน KBK[1)]	2 - การสัมผัสกับการกัดกร่อนในระดับปานกลาง

1) ความต้านทานการกัดกร่อนระดับ 2 ตามมาตรฐาน Festo 940 070 ส่วนประกอบที่มีความเค้นการกัดกร่อนปานกลาง ชิ้นส่วนภายนอกที่มองเห็นได้โดยมีความต้องการพื้นผิวการตกแต่งเป็นหลักซึ่งสัมผัสโดยตรงกับบรรยากาศอุตสาหกรรมโดยรอบหรือตัวกลาง เช่น สารหล่อเย็นและสารหล่อลื่น

วัสดุ รุ่น ก้านโลหะ	
วัสดุที่อยู่อาศัย	อลูมิเนียมหล่อ
วัสดุคันโยก	อลูมิเนียมหล่อ
ซีลวัสดุ	NBR
วัสดุหมายเหตุ	เป็นไปตามข้อกำหนด RoHS

รุ่นวัสดุ ก้านโพลิเมอร์	
วัสดุที่อยู่อาศัย	อลูมิเนียมหล่อ, PA
วัสดุคันโยก	PA
ซีลวัสดุ	NBR
วัสดุหมายเหตุ	เป็นไปตามข้อกำหนด RoHS

ขนาด

ขนาด – รุ่นคันโยกโลหะ, ข้อต่อลม G1/8, ด้านข้าง ดาวน์โหลดข้อมูล CAD www.festo.com

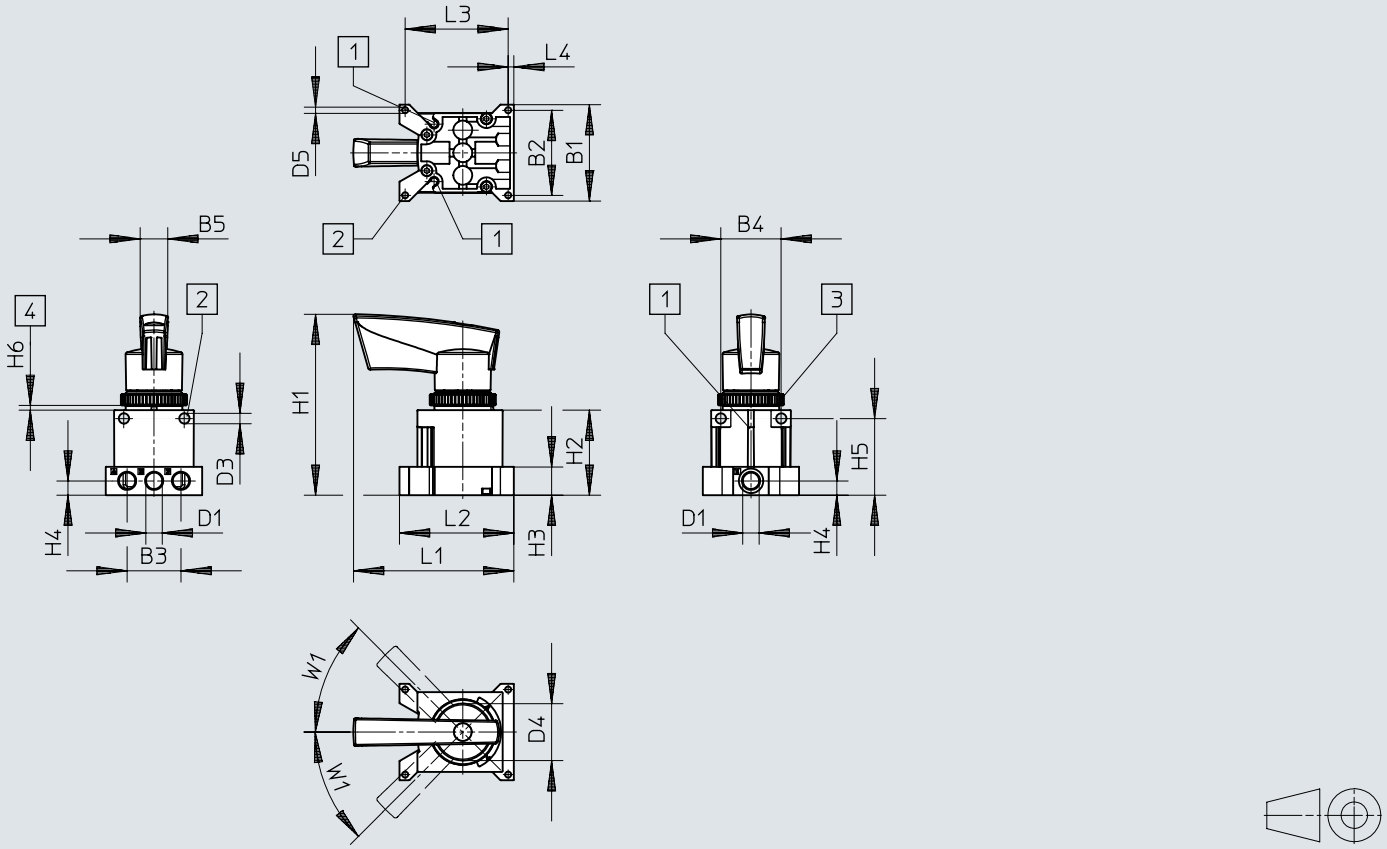

[1] น็อตสำหรับพร็อกซิมิตี้สวิตช์ SM...-10...
[2] สำหรับรูยึด
[3] น็อตเกลียว M30
[4] แผงหน้าปัด

	B1	B2	B3	B4	B5	D1	D3 ø	D4 ø	D5 ø
VHER-H-B43...-G18	51	45	28,5	32	14,6	G1/8	5,5	30,2	3,3

	H1	H2	H3	H4	H5	H6		L1	L2	L3	L4	W1
						min.	max.					
VHER-H-B43...-G18	95,6	45	15	7,5	40,5	2	4	84,9	60,5	54,5	3	45°

ขนาด

ขนาด – รุ่นก้านโยกโลหะ, ข้อต่อลม G1/8, ด้านล่าง ดาวน์โหลดข้อมูล CAD www.festo.com

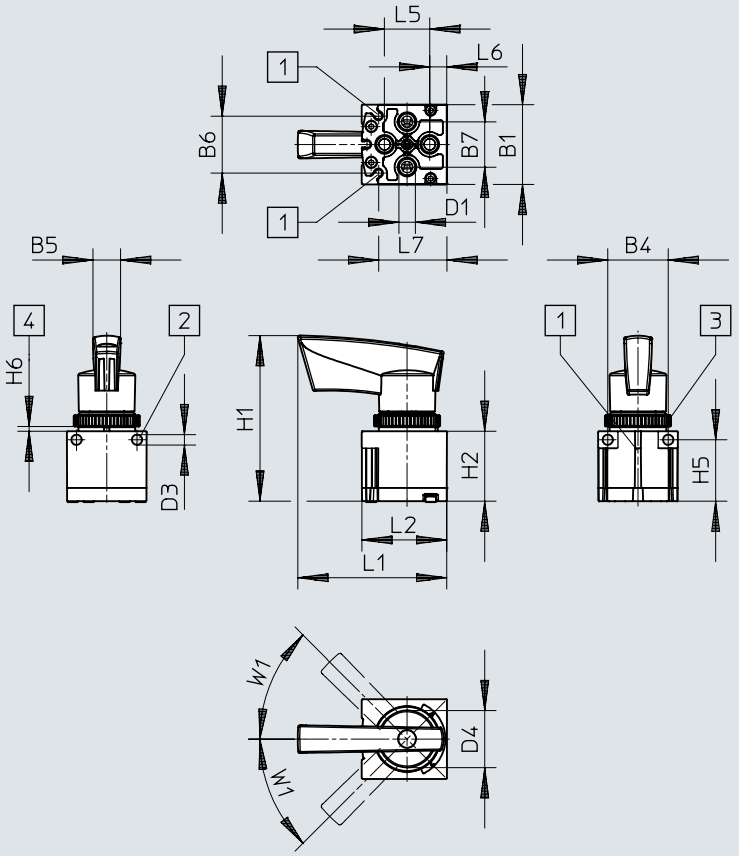

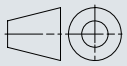

[1] น็อตสำหรับพร็อกซิมิตี้สวิตช์ SM...-10...
[2] สำหรับรูยึด
[3] น็อตเกลียว M30
[4] แผงหน้าปัด

	B1	B4	B5	B6	B7	D1	D3 ø	D4 ø
VHER-H-B43...-B-G18	42,2	32	14,6	30,4	24	G1/8	5,5	30,2

	H1	H2	H5	H6		L1	L2	L5	L6	L7	W1
				min.	max.						
VHER-H-B43...-B-G18	87,6	37	32,5	2	4	78,6	44,9	24	9	36,2	45°

ขนาด

ขนาด – รุ่นคันโยกโลหะ, ข้อต่อลม G1/4, ด้านข้าง ดาวน์โหลดข้อมูล CAD www.festo.com

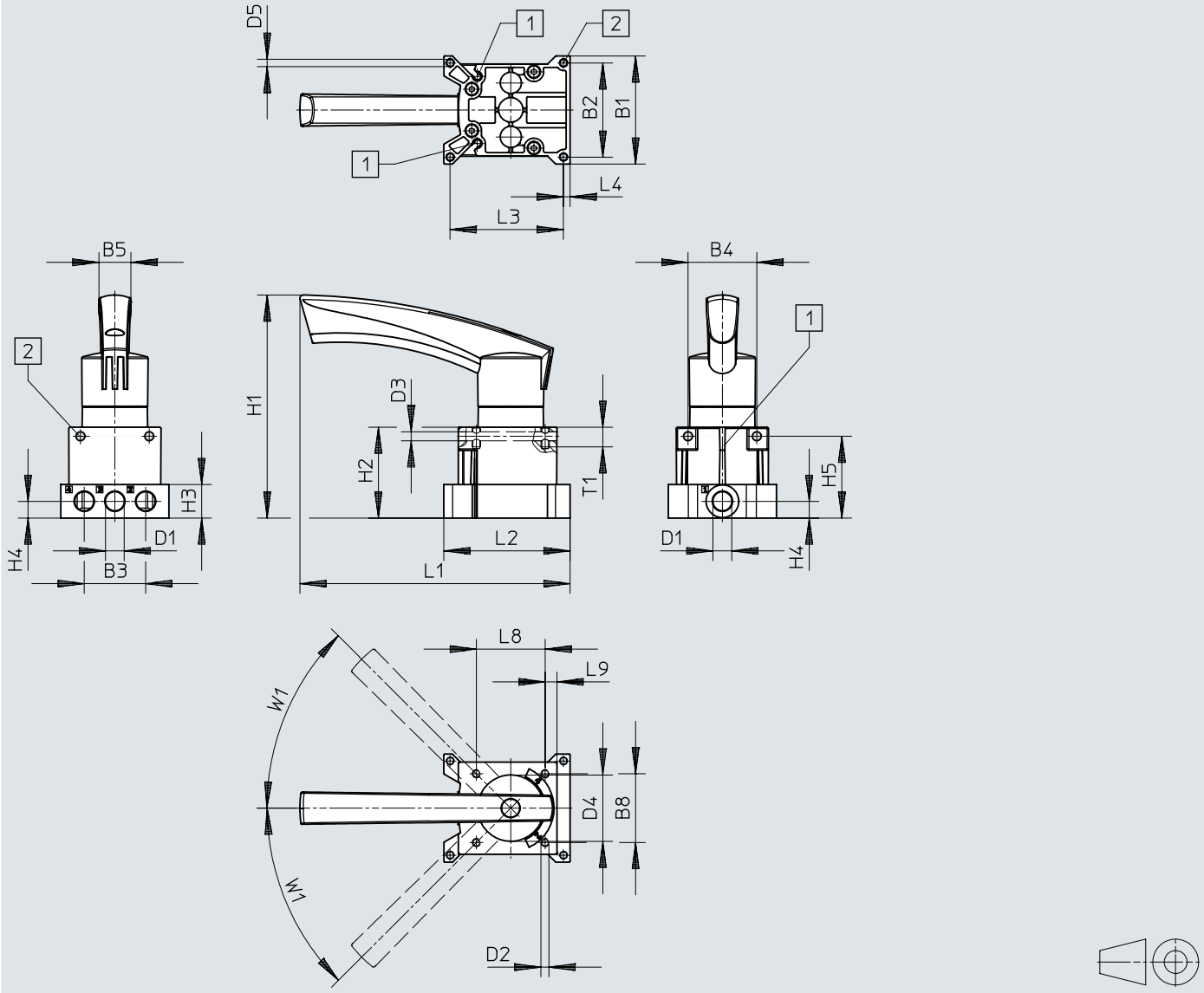

[1] น็อตสำหรับพร็อกซิมิตี้สวิตช์ SM...-10...
[2] สำหรับรูยึด

	B1	B2	B3	B4	B5	B8	D1	D2	D3 ø	D4 ø	D5 ø
VHER-H-B43...-G14	66	57,5	37,5	42	19,5	42	G1/4	M5	5,5	40,5	4,5

	H1	H2	H3	H4	H5	L1	L2	L3	L4	L8	L9	T1	W1
VHER-H-B43...-G14	136,3	55,5	20,5	10,3	50	164,8	77	69,2	4	42	7,2	12	45°

ขนาด

ขนาด – รุ่นก้านโยกโลหะ, ข้อต่อลม G1/4, ด้านล่าง ดาวน์โหลดข้อมูล CAD www.festo.com

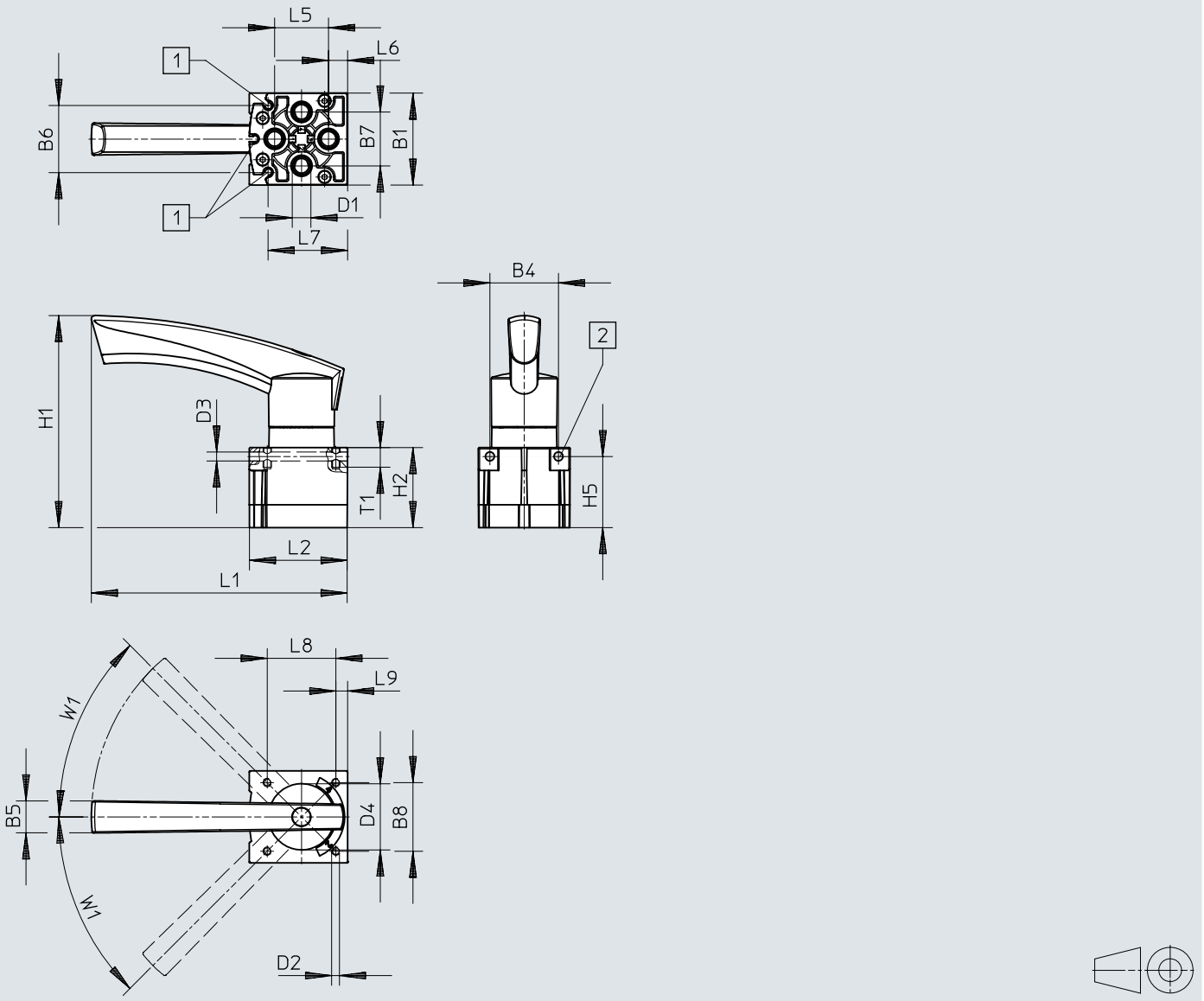

[1] น็อตสำหรับพร็อกซิมิตี้สวิตช์ SM...-10...
[2] สำหรับรูยึด

	B1	B4	B5	B6	B7	B8	D1	D2	D3 ø	D4 ø
VHER-H-B43...-B-G14	56,3	42	19,5	40,4	33	42	G1/4	M5	5,5	40,5

	H1	H2	H5	L1	L2	L5	L6	L7	L8	T1	W1
VHER-H-B43...-B-G14	129,8	49	43,5	156,6	59,8	33	11	48,2	42	12	45°

ขนาด

ขนาด – รุ่นคันโยกโลหะ, ข้อต่อลม G1/2, ด้านข้าง ดาวน์โหลดข้อมูล CAD www.festo.com

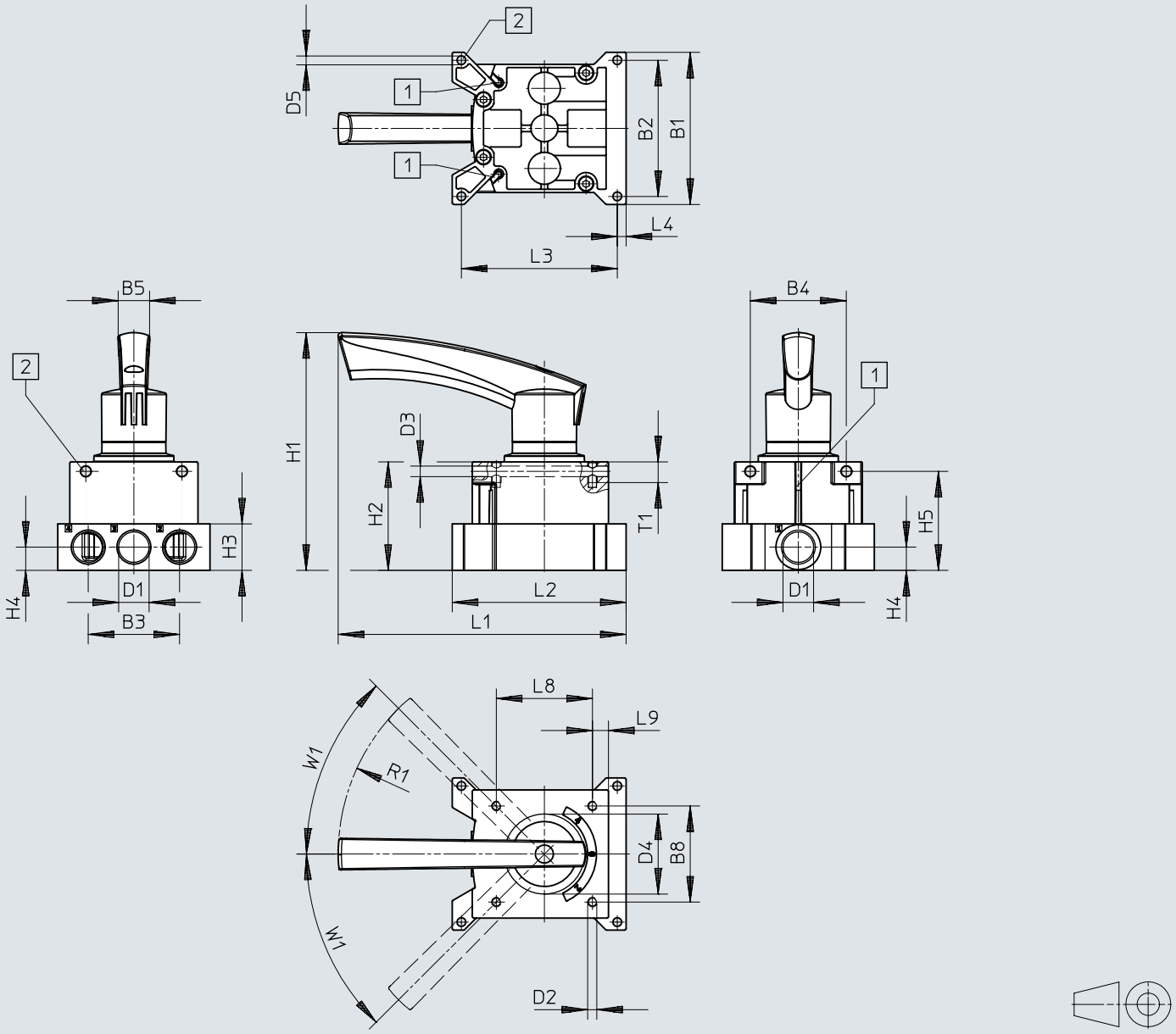

[1] น็อตสำหรับพร็อกซิมิตี้สวิตช์ SM...-10...
[2] สำหรับรูยึด

	B1	B2	B3	B4	B5	B8	D1	D2	D3 ø	D4 ø	D5 ø
VHER-H-B43-...-G12	95	85	57	60	19,5	60	G1/2	M5	6,6	51	5,5

	H1	H2	H3	H4	H5	L1	L2	L3	L4	L8	L9	R1	T1	W1
VHER-H-B43-...-G12	149	68	29	14,5	61,8	180	108,8	97,3	5,5	60	10	128	13	45°

ขนาด

ขนาด – รุ่นก้านโยกโลหะ, ข้อต่อลม G1/2, ด้านล่าง

ดาวน์โหลดข้อมูล CAD www.festo.com

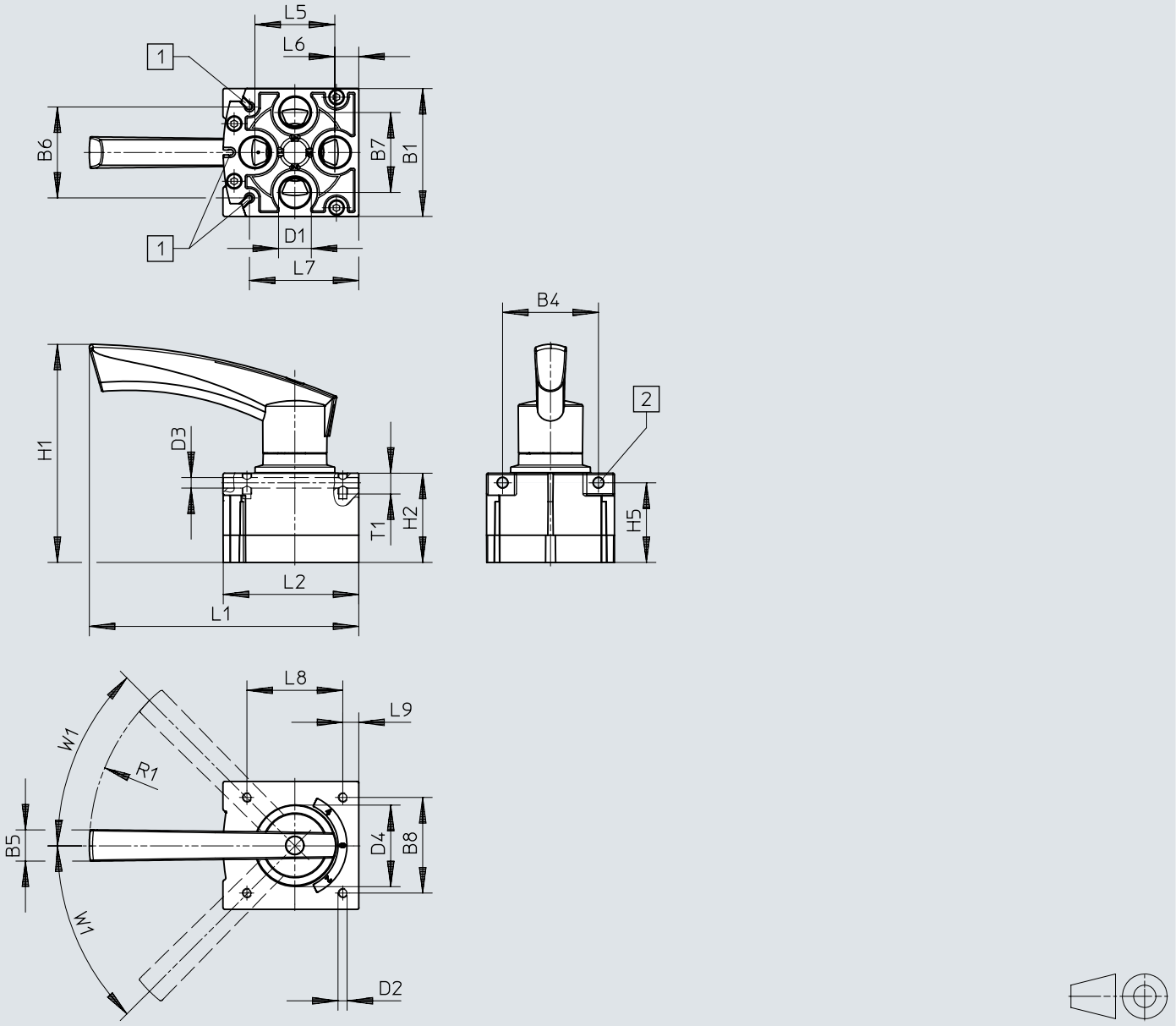

[1] น็อตสำหรับพร็อกซิมิตี้สวิตซ์ SM...-10...
[2] สำหรับรูยึด

	B1	B4	B5	B6	B7	B8	D1	D2	D3 ø	D4 ø
VHER-H-B43-...-B-G12	80	60	19,5	56,9	50	60	G1/2	M5	6,6	51

	H1	H2	H5	L1	L2	L5	L6	L7	L8	L9	R1	T1	W1
VHER-H-B43-...-B-G12	136,5	55,8	49,8	168,8	84,8	50	15	68,5	60	10	128	13	45°

ขนาด

ขนาด – รุ่นคันโยกโพลิเมอร์, ข้อต่อลม M5, ด้านข้าง ดาวน์โหลดข้อมูล CAD www.festo.com

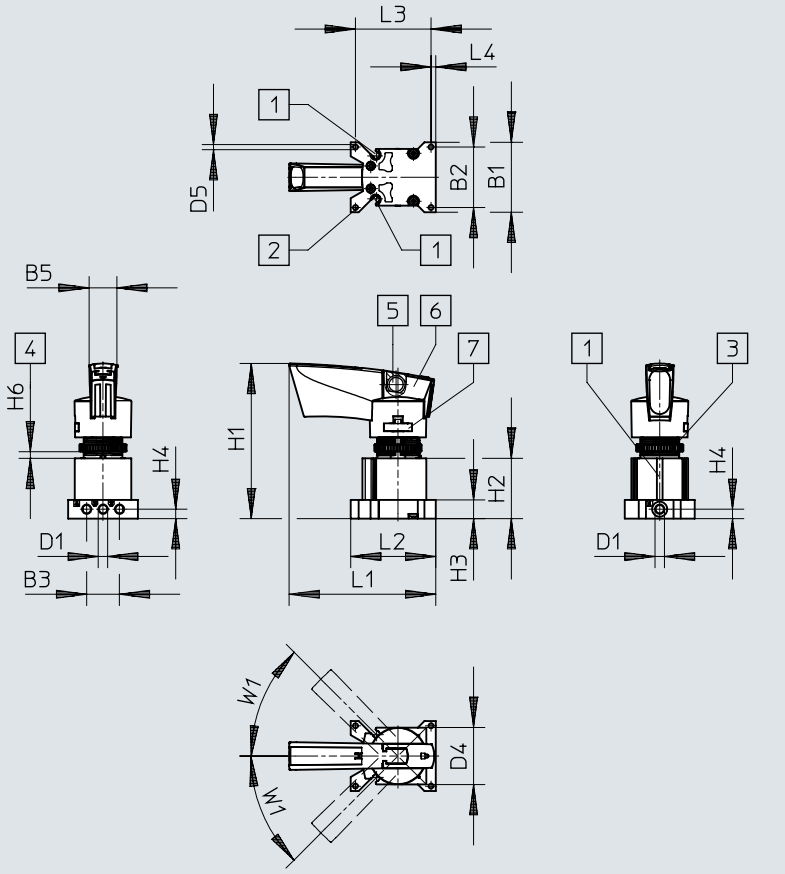

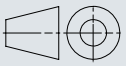

[1] น็อตสำหรับพร็อกซิมิตี้สวิตช์ SM...-10...
[2] สำหรับรูยึด
[3] น็อตเกลียว M22
[4] แผงหน้าปัด
[5] รูสำหรับล็อค Ø7.5 มม.
[6] ล็อคปุ่มล็อคได้
[7] ตัวยึดคันโยกถอดออกได้

	B1	B2	B3	B5	D1	D4 Ø	D5 Ø
VHER-P-H-B43...-M5	37	32	17,4	14,6	M5	30,2	2,7

	H1	H2	H3	H4	H6		L1	L2	L3	L4	W1
					min.	max.					
VHER-P-H-B43...-M5	82,1	32	10	5	1,5	5,5	77,6	45	40	2,5	45°

ขนาด

ขนาด – รุ่นคันโยกโพลีเมอร์, ข้อต่อลม M5, ด้านล่าง ดาวน์โหลดข้อมูล CAD www.festo.com

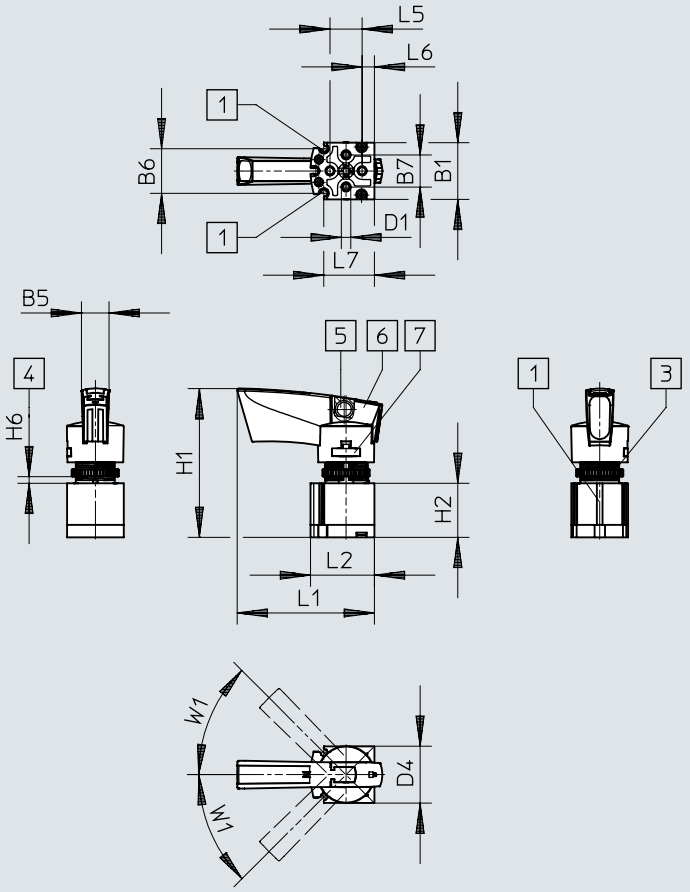

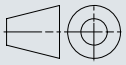

[1] น็อตสำหรับพร็อกซิมิตี้สวิตซ์ SM...-10...
[3] น็อตเกลียว M22
[4] แผงหน้าปัด
[5] รูสำหรับล็อค Ø7.5 มม.
[6] ล็อคปุ่มล็อคได้
[7] ตัวยึดคันโยกถอดออกได้

	B1	B5	B6	B7	D1	D4 ø
VHER-P-H-B43...-M5	30	14,6	23,7	17	M5	30,2

	H1	H2	H6		L1	L2	L5	L6	L7	W1
			min.	max.						
VHER-P-H-B43...-M5	78,7	28,6	1,5	5,5	72,6	33,8	17	6,5	26,8	45°

ขนาด

ขนาด – รุ่นคันโยกโพลิเมอร์, ข้อต่อลม G1/8, ด้านข้าง ดาวน์โหลดข้อมูล CAD www.festo.com

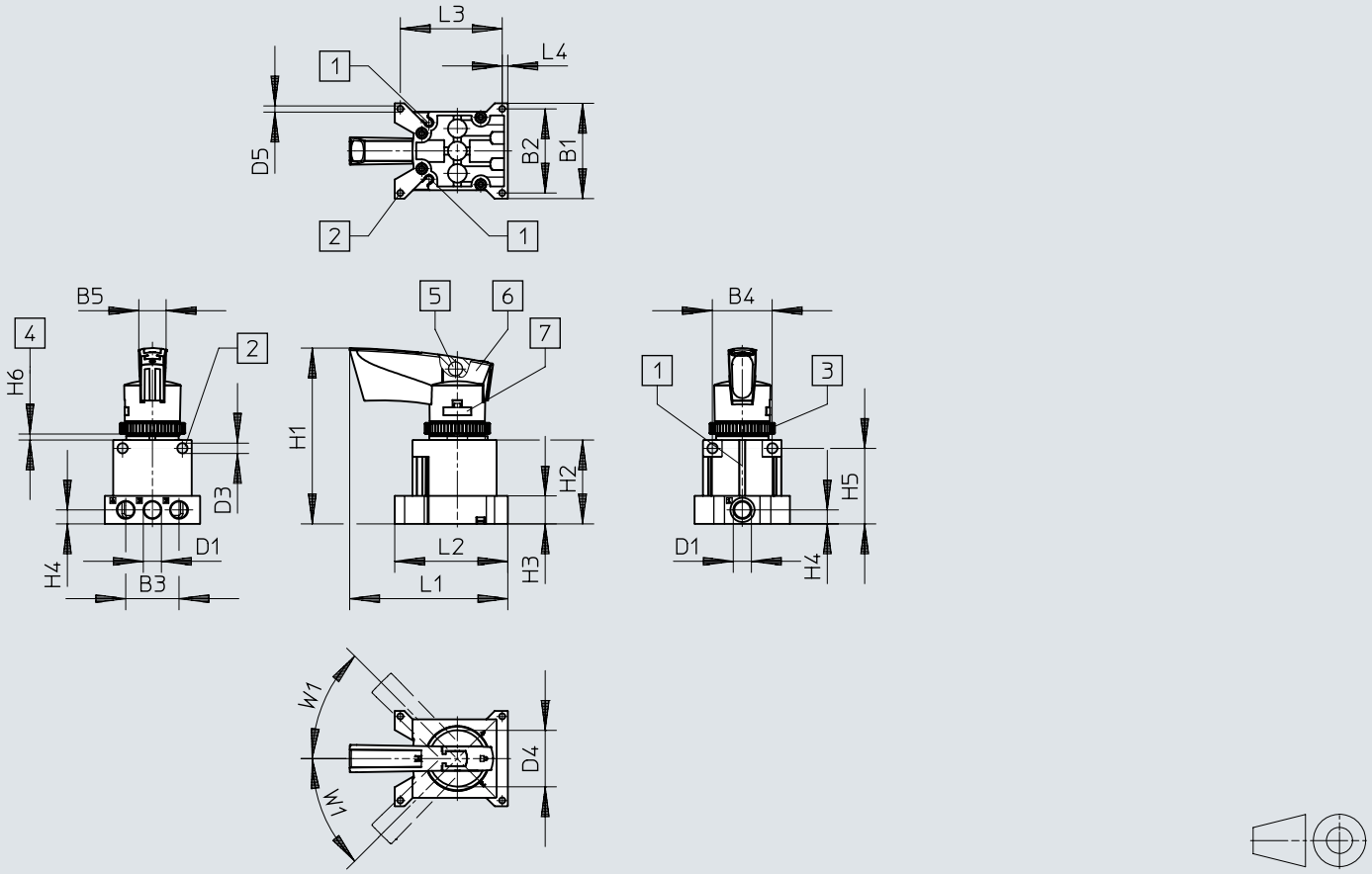

[1] น็อตสำหรับพร็อกซิมิตี้สวิตช์ SM...-10...
[2] สำหรับรูยึด
[3] น็อตเกลียว M30
[4] แผงหน้าปัด
[5] รูสำหรับล็อค Ø7.5 มม.
[6] ล็อคปุ่มล็อคได้
[7] ตัวยึดคันโยกถอดออกได้

	B1	B2	B3	B4	B5	D1	D3 ø	D4 ø	D5 ø
VHER-P-H-B43...-G18	51	45	28,5	32	14,6	G1/8	5,5	30,2	3,3

	H1	H2	H3	H4	H5	H6		L1	L2	L3	L4	W1
						min.	max.					
VHER-P-H-B43...-G18	94	45	15	7,5	40,5	2	4	84,6	60,5	54,5	3	45°

ขนาด

ขนาด – รุ่นคันโยกโพลีเมอร์, ข้อต่อลม G1/8, ด้านล่าง ดาวน์โหลดข้อมูล CAD www.festo.com

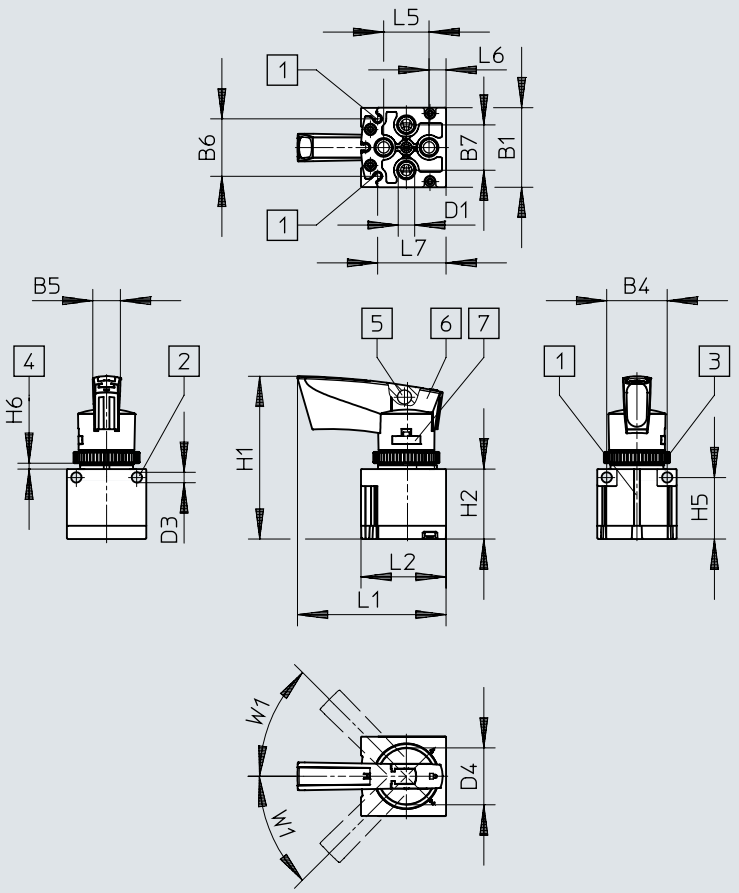

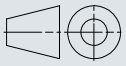

[1] น็อตสำหรับพร็อกซิมิตี้สวิตซ์ SM...-10...
[2] สำหรับรูยึด
[3] น็อตเกลียว M30
[4] แผงหน้าปัด
[5] รูสำหรับล็อค Ø7.5 มม.
[6] ล็อคปุ่มล็อคได้
[7] ตัวยึดคันโยกถอดออกได้

	B1	B4	B5	B6	B7	D1	D3 ø	D4 ø
VHER-P-H-B43...-B-G18	42	32	14,6	30,4	24	G1/8	5,5	30,2

	H1	H2	H5	H6		L1	L2	L5	L6	L7	W1
				min.	max.						
VHER-P-H-B43...-B-G18	86	37	32,5	2	4	78,6	45	24	9	36,2	45°

ขนาด

ขนาด – รุ่นคันโยกโพลิเมอร์, ข้อต่อลม G1/4, ด้านข้าง ดาวน์โหลดข้อมูล CAD www.festo.com

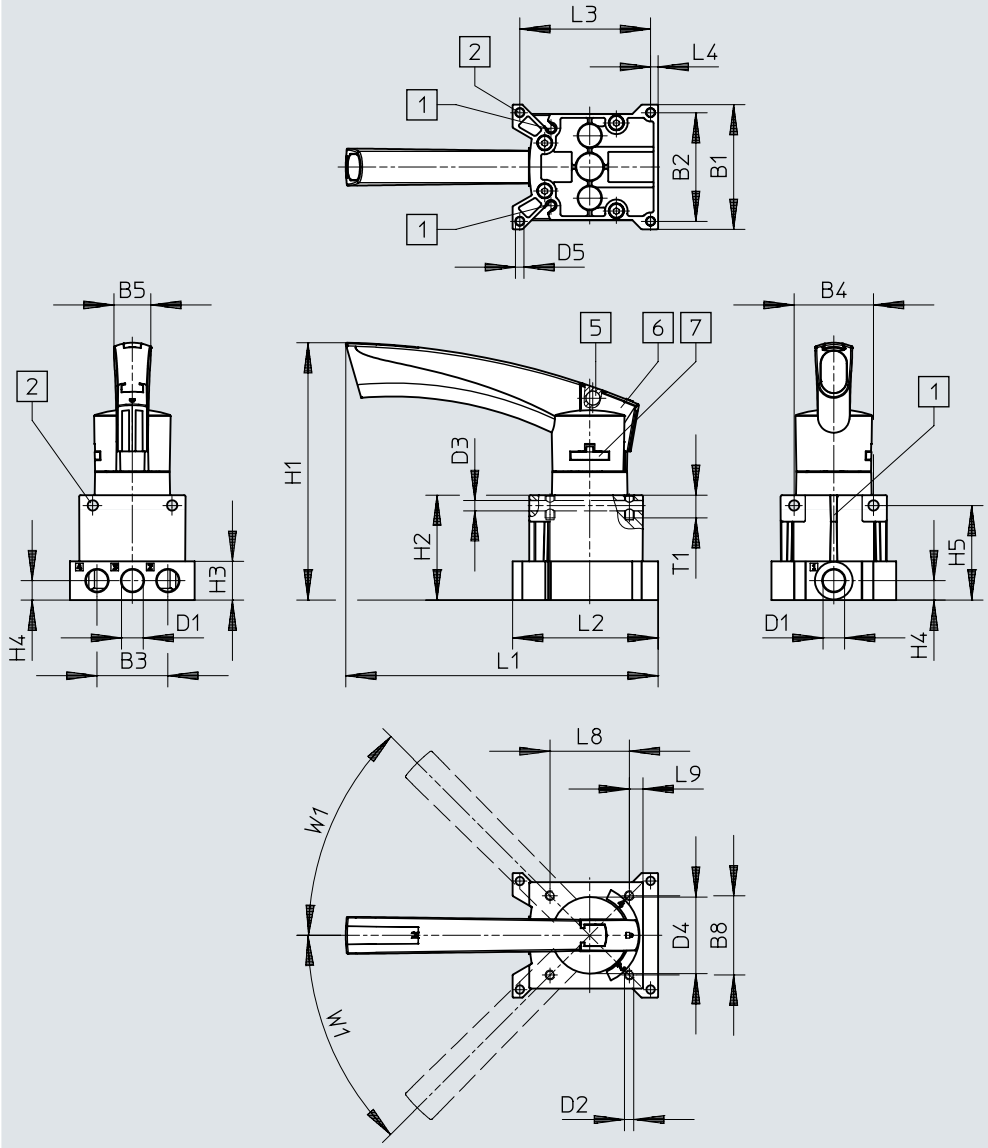

[1] น็อตสำหรับพร็อกซิมิตี้สวิตช์ SM...-10...
[2] สำหรับรูยึด
[5] รูสำหรับล็อค Ø7.5 มม.
[6] ล็อคปุ่มล็อคได้
[7] ตัวยึดคันโยกถอดออกได้

	B1	B2	B3	B4	B5	B8	D1	D2	D3 ø	D4 ø	D5 ø
VHER-P-H-B43...-G14	66	57,5	37,5	42	19,5	42	G1/4	M5	5,5	40,5	4,5

	H1	H2	H3	H4	H5	L1	L2	L3	L4	L8	L9	T1	W1
VHER-P-H-B43...-G14	135,7	55,5	20,5	10,3	50	165,3	77	69,2	4	42	7,2	12	45°

ขนาด

ขนาด – รุ่นคันโยกโพลีเมอร์, ข้อต่อลม G1/4, ด้านล่าง ดาวน์โหลดข้อมูล CAD www.festo.com

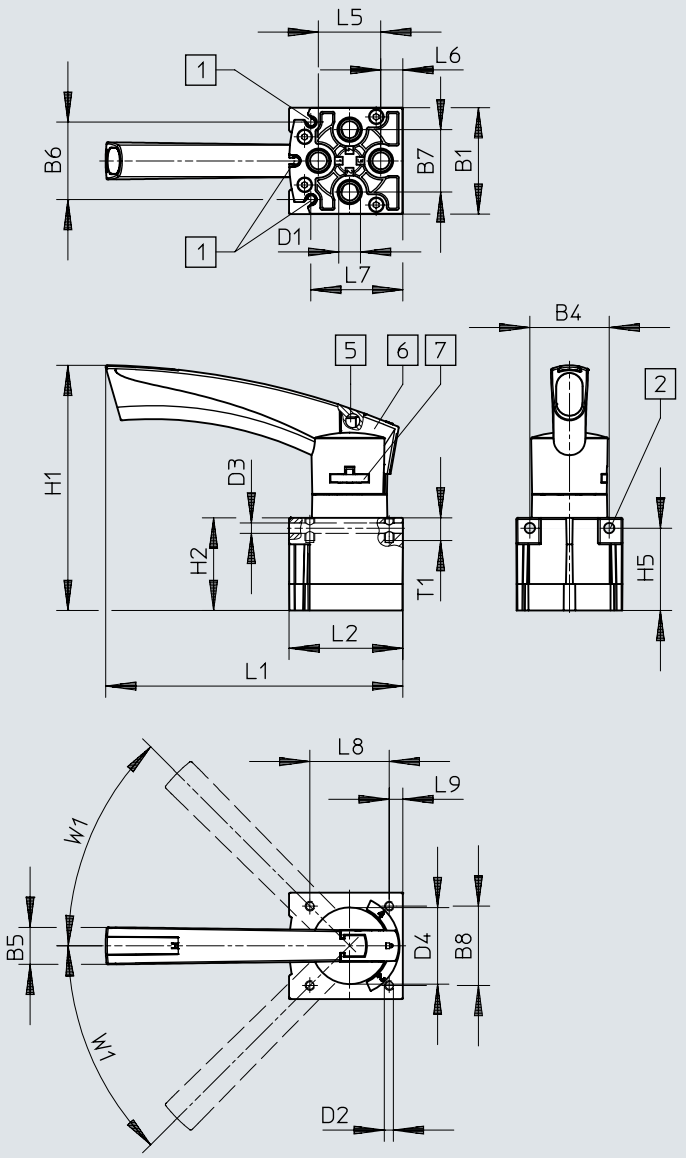

[1] น็อตสำหรับพร็อกซิมิตี้สวิตช์ SM...-10...
[2] สำหรับรูยึด
[5] รูสำหรับล็อค Ø7.5 มม.
[6] ล็อคปุ่มล็อคได้
[7] ตัวยึดคันโยกถอดออกได้

	B1	B4	B5	B6	B7	B8	D1	D2	D3 ø	D4 ø
VHER-P-H-B43...-B-G14	56,3	42	19,5	41	33	42	G1/4	M5	5,5	40,5

	H1	H2	H5	L1	L2	L5	L6	L7	L8	L9	T1	W1
VHER-P-H-B43...-B-G14	129,2	49	43,5	157	60,2	33	11,5	48,7	42	7,2	12	45°

ขนาด

ขนาด – รุ่นคันโยกโพลิเมอร์, ข้อต่อลม G1/2, ด้านข้าง ดาวน์โหลดข้อมูล CAD www.festo.com

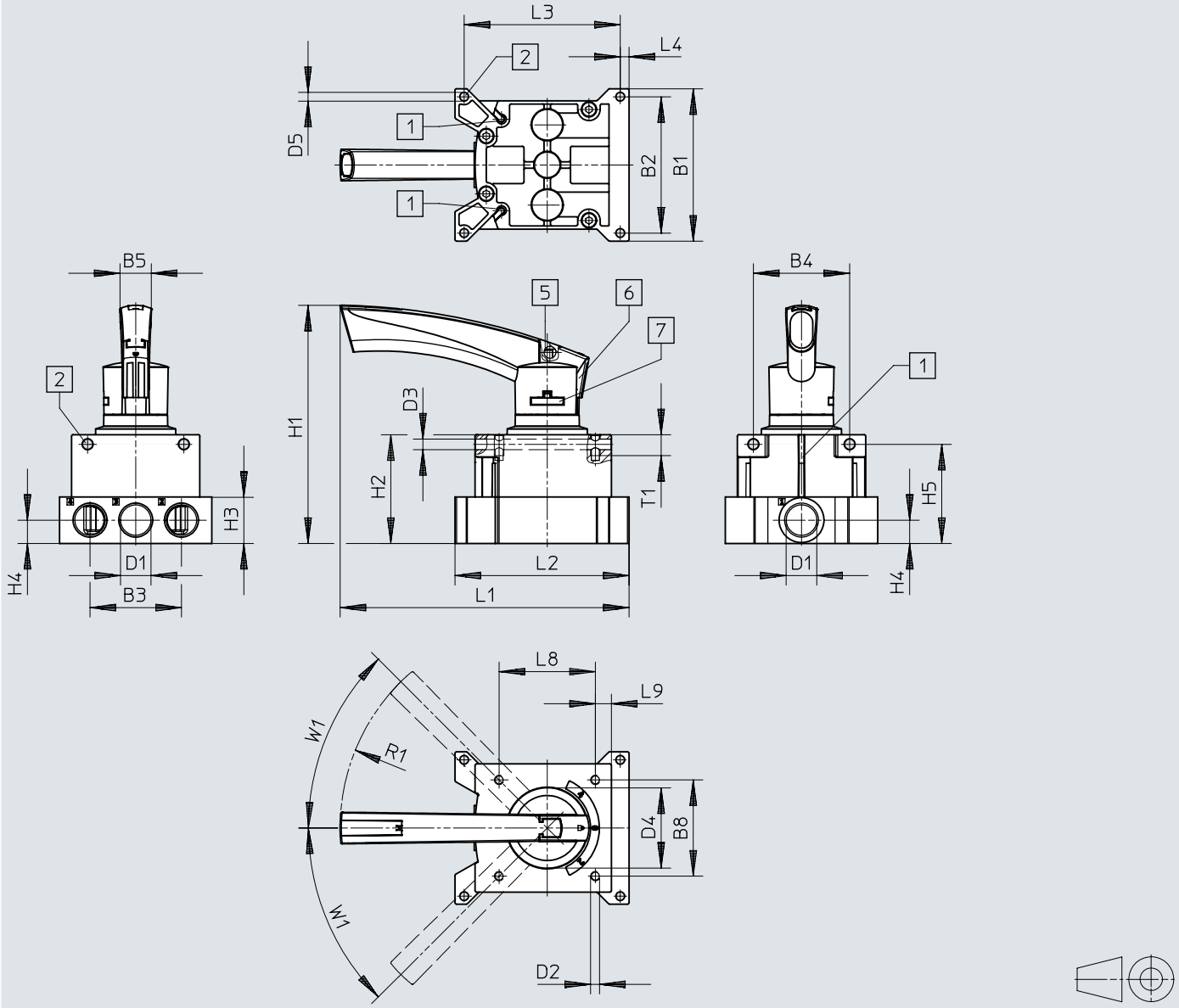

[1] น็อตสำหรับพร็อกซิมิตี้สวิตช์ SM...-10...
[2] สำหรับรูยึด
[5] รูสำหรับล็อค Ø7.5 มม.
[6] ล็อคปุ่มล็อคได้
[7] ตัวยึดคันโยกถอดออกได้

	B1	B2	B3	B4	B5	B8	D1	D2	D3 ø	D4 ø	D5 ø
VHER-P-H-B43-...-G12	95	85	57	60	19,5	60	G1/2	M5	6,6	51	5,5

	H1	H2	H3	H4	H5	L1	L2	L3	L4	L8	L9	R1	T1	W1
VHER-P-H-B43-...-G12	148	67,8	29	14,5	61,8	180,1	108,5	97,3	5,5	60	10	128	13	45°

ขนาด

ขนาด – รุ่นคันโยกโพลีเมอร์, ข้อต่อลม G1/2, ด้านล่าง

ดาวน์โหลดข้อมูล CAD www.festo.com

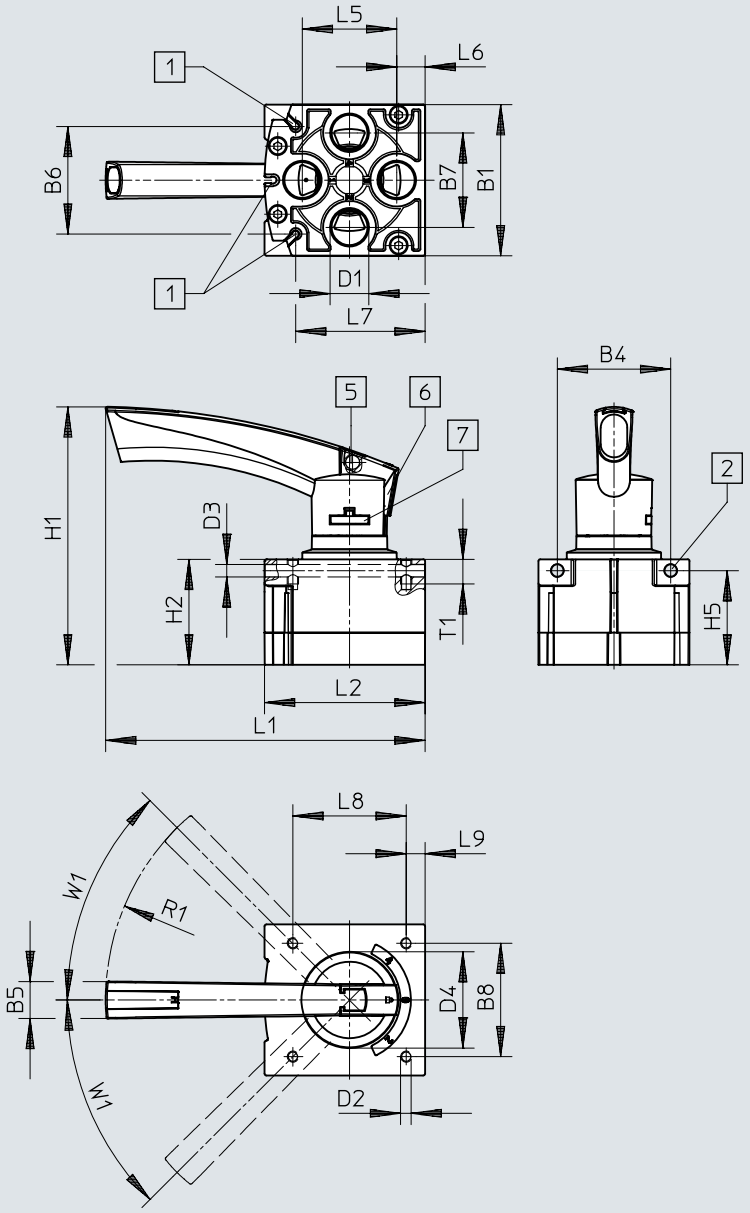

[1] น็อตสำหรับพร็อกซิมิตี้สวิตซ์ SM...-10...
[2] สำหรับรูยึด
[5] รูสำหรับล็อค Ø7.5 มม.
[6] ล็อคปุ่มล็อคได้
[7] ตัวยึดคันโยกถอดออกได้

	B1	B4	B5	B6	B7	B8	D1	D2	D3 ø	D4 ø
VHER-P-H-B43-...-B-G12	80	60	19,5	56,9	50	60	G1/2	M5	6,6	51

	H1	H2	H5	L1	L2	L5	L6	L7	L8	L9	R1	T1	W1
VHER-P-H-B43-...-B-G12	137	55,8	49,8	169	84,8	50	15	68,5	60	10	128	13	45°

รายละเอียดการสั่งซื้อ

การออกแบบคันโยกโลหะ



ความกว้าง	น้ำหนักผลิตภัณฑ์	ข้อต่อลม 1	หมายเลขชิ้นส่วน	พิมพ์
42 mm	220 g	G1/8	3488207	VHER-H-B43E-B-G18
			3488205	VHER-H-B43C-B-G18
			3488215	VHER-H-B43U-B-G18
51 mm	260 g		3488214	VHER-H-B43U-G18
			3488204	VHER-H-B43C-G18
			3488206	VHER-H-B43E-G18
56 mm	510 g	G1/4	3515202	VHER-H-B43C-B-G14
			3515286	VHER-H-B43U-B-G14
			3515258	VHER-H-B43E-B-G14
66 mm	560 g		3514710	VHER-H-B43C-G14
			3515108	VHER-H-B43U-G14
			3515082	VHER-H-B43E-G14
80 mm	860 g	G1/2	3192066	VHER-H-B43C-B-G12
			3192072	VHER-H-B43U-B-G12
			3192068	VHER-H-B43E-B-G12
95 mm	1,010 g		3192071	VHER-H-B43U-G12
			3192067	VHER-H-B43E-G12
			3192065	VHER-H-B43C-G12

คันโยกโพลิเมอร์รุ่น



ความกว้าง	น้ำหนักผลิตภัณฑ์	ข้อต่อลม 1	หมายเลขชิ้นส่วน	พิมพ์
30 mm	80 g	M5	3410680	VHER-P-H-B43C-B-M5
			3410682	VHER-P-H-B43E-B-M5
			3410684	VHER-P-H-B43U-B-M5
37 mm	95 g		3410679	VHER-P-H-B43C-M5
			3410681	VHER-P-H-B43E-M5
			3410683	VHER-P-H-B43U-M5
42 mm	125 g	G1/8	3488217	VHER-P-H-B43U-B-G18
			3488211	VHER-P-H-B43E-B-G18
			3488209	VHER-P-H-B43C-B-G18
51 mm	165 g		3488216	VHER-P-H-B43U-G18
			3488210	VHER-P-H-B43E-G18
			3488208	VHER-P-H-B43C-G18
56 mm	375 g	G1/4	3515683	VHER-P-H-B43U-B-G14
			3515601	VHER-P-H-B43C-B-G14
			3515640	VHER-P-H-B43E-B-G14
66 mm	435 g		3515542	VHER-P-H-B43E-G14
			3515573	VHER-P-H-B43U-G14
			3515361	VHER-P-H-B43C-G14
80 mm	740 g	G1/2	3192084	VHER-P-H-B43U-B-G12
			3192077	VHER-P-H-B43E-B-G12
			3192075	VHER-P-H-B43C-B-G12
95 mm	900 g		3192074	VHER-P-H-B43C-G12
			3192076	VHER-P-H-B43E-G12
			3192082	VHER-P-H-B43U-G12

ภาพรวมของอุปกรณ์ต่อพ่วง

ภาพรวมของอุปกรณ์ต่อพ่วง การติดตั้งแผง, ก้านโลหะทางด้านซ้าย

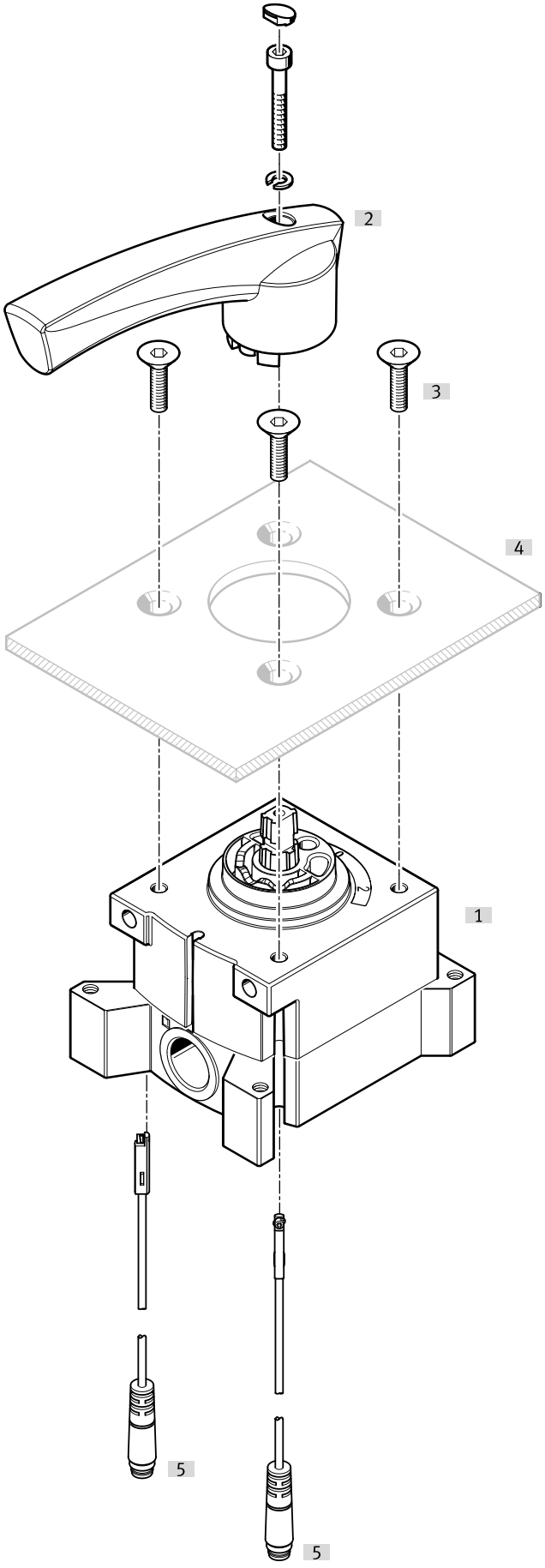

ภาพรวมของอุปกรณ์ต่อพ่วง

อุปกรณ์เสริม			→ เว็บไซต์/เว็บ
	พิมพ์/รหัสการสั่งซื้อ	คำอธิบาย	
[1]	วาล์วคันโยก VHER	ขนาดช่องต่อ M5, G1/8, G1/4, G1/2 (ช่องลมด้านข้าง)	
[2]	คันโยกปฏิบัติการ	โลหะขนาดใหญ่	
[3]	สกรูยึด	- ด้วยเหตุผลด้านการออกแบบ จึงไม่สามารถใช้สปูลควบคุม VHER ทั้งหมดกับแผงควบคุมที่ด้านคันโยกด้วยสกรูยึดได้ - ไม่รวมอยู่ในการจัดส่ง	
[4]	สวิตช์บอร์ด	ไม่รวมอยู่ในการจัดส่ง	
[5]	พร็อกซิมิตีสวิตช์ SME-10-KL	ไม่รวมอยู่ในขอบเขตการจัดส่ง (ต่อไฟฟ้า เต้ารับด้านยาว)	38
[5]	พร็อกซิมิตีสวิตช์ SME-10-SL	ไม่รวมอยู่ในขอบเขตการจัดส่ง (ต่อไฟฟ้า เต้ารับด้านยาว)	38

ภาพรวมของอุปกรณ์ต่อพ่วง

ภาพรวมของอุปกรณ์ต่อพ่วง การติดตั้งแผง, ก้านโลหะด้านขวา

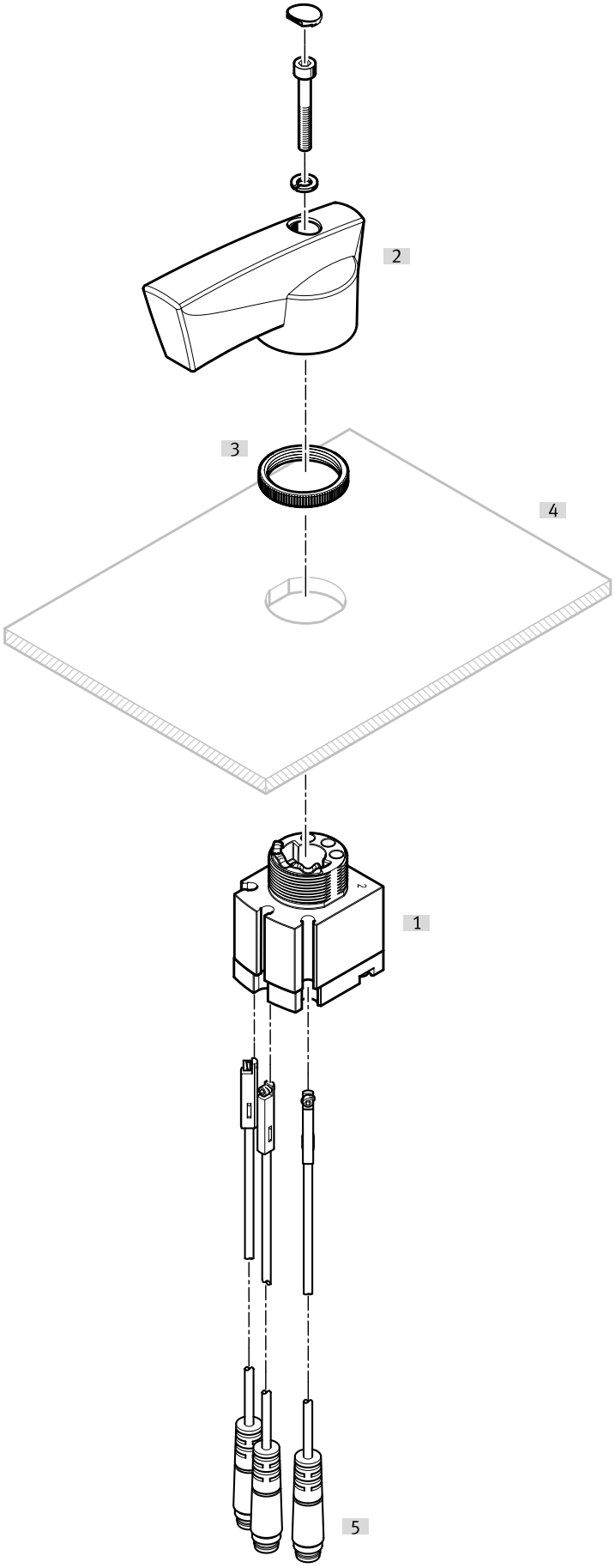

ภาพรวมของอุปกรณ์ต่อพ่วง

อุปกรณ์เสริม			→ เว็บไซต์/เว็บ
	พิมพ์/รหัสการสั่งซื้อ	คำอธิบาย	
[1]	วาล์วคันโยก VHER	ขนาดการเชื่อมต่อ M5, G1/8, G1/4, G1/2 (ข้อต่อแบบนิวเมติกด้านล่าง)	
[2]	คันโยกปฏิบัติการ	โลหะขนาดใหญ่	
[3]	น็อตเกลียว	แผงยึด	
[4]	สวิตช์บอร์ด	ไม่รวมอยู่ในการจัดส่ง	
[5]	พร็อกซิมิตีสวิตช์ SME-10-KL	ไม่รวมอยู่ในขอบเขตการจัดส่ง (ต่อไฟฟ้า เต้ารับด้านยาว)	38
[5]	พร็อกซิมิตีสวิตช์ SME-10-SL	ไม่รวมอยู่ในขอบเขตการจัดส่ง (ต่อไฟฟ้า เต้ารับด้านยาว)	38

ภาพรวมของอุปกรณ์ต่อพ่วง

ภาพรวมอุปกรณ์ต่อพ่วง ตัวยึดแผง, ก้านโพลีเมอร์ทางด้านซ้าย

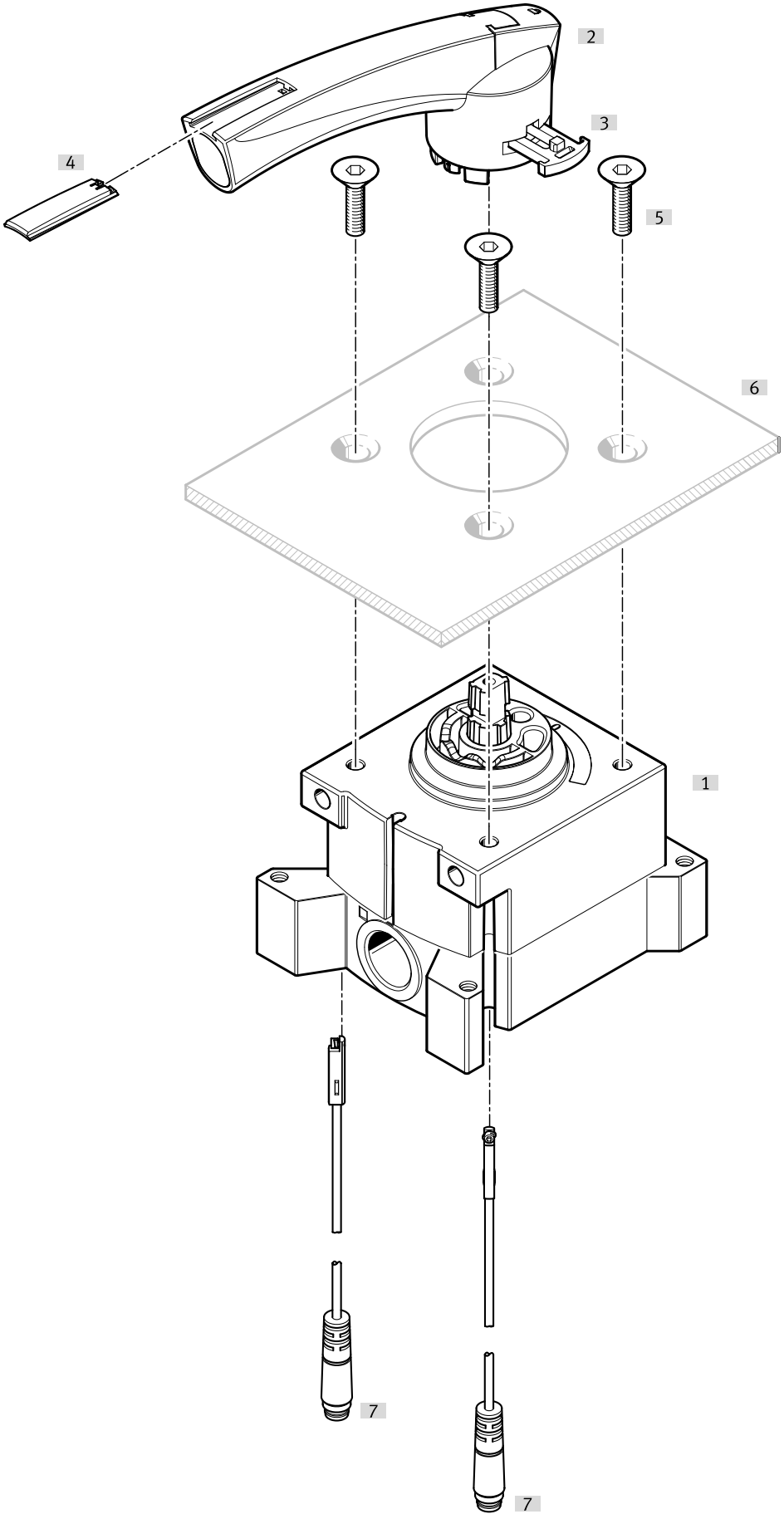

ภาพรวมของอุปกรณ์ต่อพ่วง

อุปกรณ์เสริม			→ เว็บไซต์/เว็บ
	พิมพ์/รหัสการสั่งซื้อ	คำอธิบาย	
[1]	วาล์วคันโยก VHER	ขนาดช่องต่อ M5, G1/8, G1/4, G1/2 (ช่องลมด้านข้าง)	
[2]	คันโยกปฏิบัติการ	ใหญ่พอลิเมอร์	
[3]	สิ่งที่แนบมาคันโยก	ใหญ่	
[4]	ฉลาก		
[5]	สกรูยึด	- ด้วยเหตุผลด้านการออกแบบ จึงไม่สามารถใช้สปูลควบคุม VHER ทั้งหมดกับแผงควบคุมที่ด้านคันโยกด้วยสกรูยึดได้ - ไม่รวมอยู่ในการจัดส่ง	
[6]	สวิตช์บอร์ด	ไม่รวมอยู่ในการจัดส่ง	
[7]	พร็อกซิมิตีสวิตช์ SME-10-KL	ไม่รวมอยู่ในขอบเขตการจัดส่ง (ต่อไฟฟ้า เต้ารับด้านยาว)	38
[7]	พร็อกซิมิตีสวิตช์ SME-10-SL	ไม่รวมอยู่ในขอบเขตการจัดส่ง (ต่อไฟฟ้า เต้ารับด้านยาว)	38

ภาพรวมของอุปกรณ์ต่อพ่วง

ภาพรวมอุปกรณ์ต่อพ่วง ตัวยึดแผง, ก้านโพลีเมอร์ทางด้านขวา

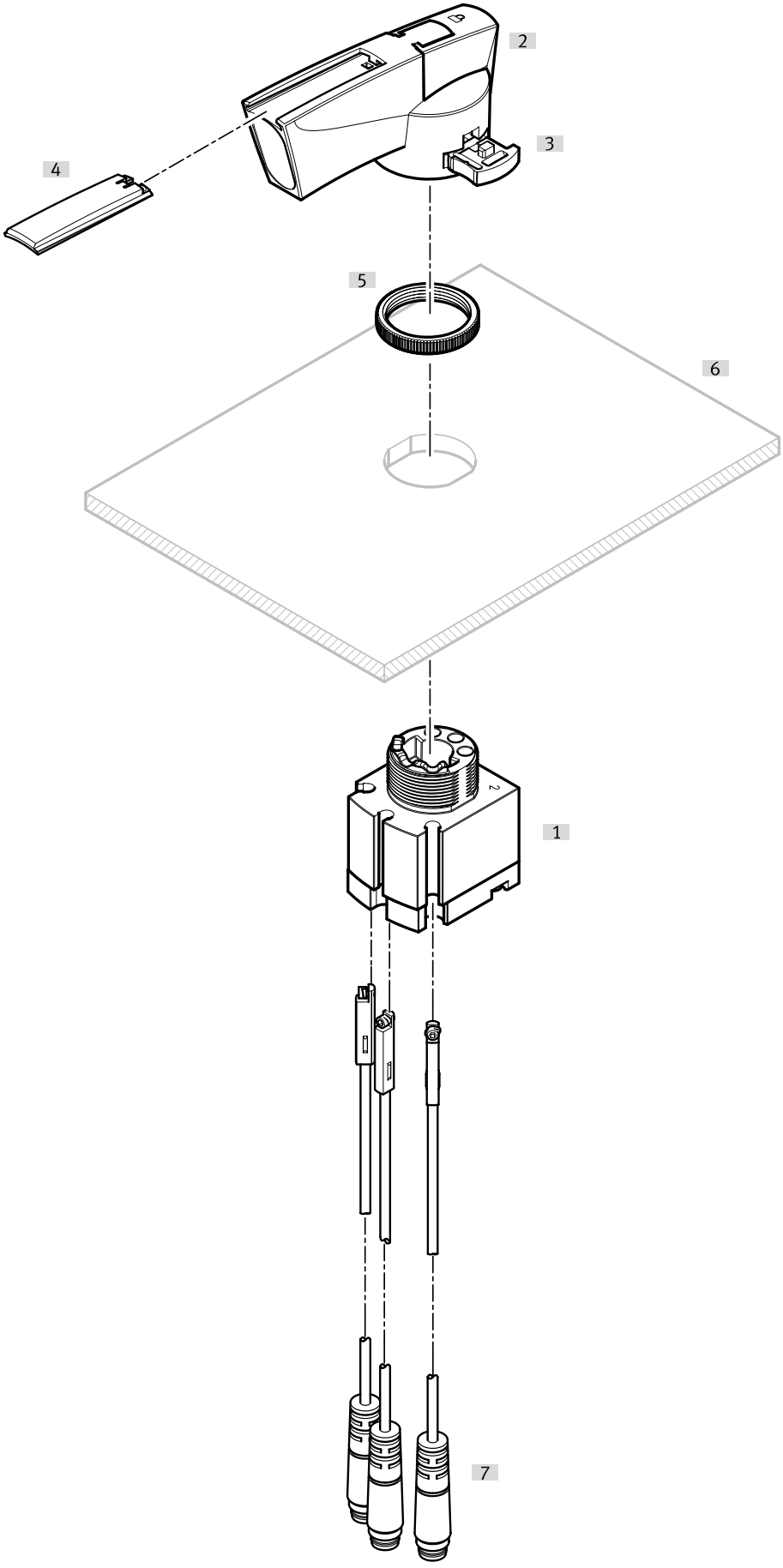

ภาพรวมของอุปกรณ์ต่อพ่วง

อุปกรณ์เสริม			→ เว็บไซต์/เว็บ
	พิมพ์/รหัสการสั่งซื้อ	คำอธิบาย	
[1]	วาล์วคันโยก VHER	ขนาดช่องต่อ M5, G1/8, G1/4, G1/2 (ช่องลมด้านข้าง)	
[2]	คันโยกปฏิบัติการ	ใหญ่พอลิเมอร์	
[3]	สิ่งที่แนบมาคันโยก	ใหญ่	
[4]	ฉลาก		
[5]	น็อตเกลียว		
[6]	สวิตช์บอร์ด	ไม่รวมอยู่ในการจัดส่ง	
[7]	พร็อกซิมิตีสวิตช์ SME-10-SL	ไม่รวมอยู่ในขอบเขตการจัดส่ง (ต่อไฟฟ้า เต้ารับด้านยาว)	38
[7]	พร็อกซิมิตีสวิตช์ SME-10-KL	ไม่รวมอยู่ในขอบเขตการจัดส่ง (ต่อไฟฟ้า เต้ารับด้านยาว)	38

ภาพรวมของอุปกรณ์ต่อพ่วง

ภาพรวมของอุปกรณ์ต่อพ่วง วาล์วประกอบพร้อมอุปกรณ์เสริมทางด้านซ้าย

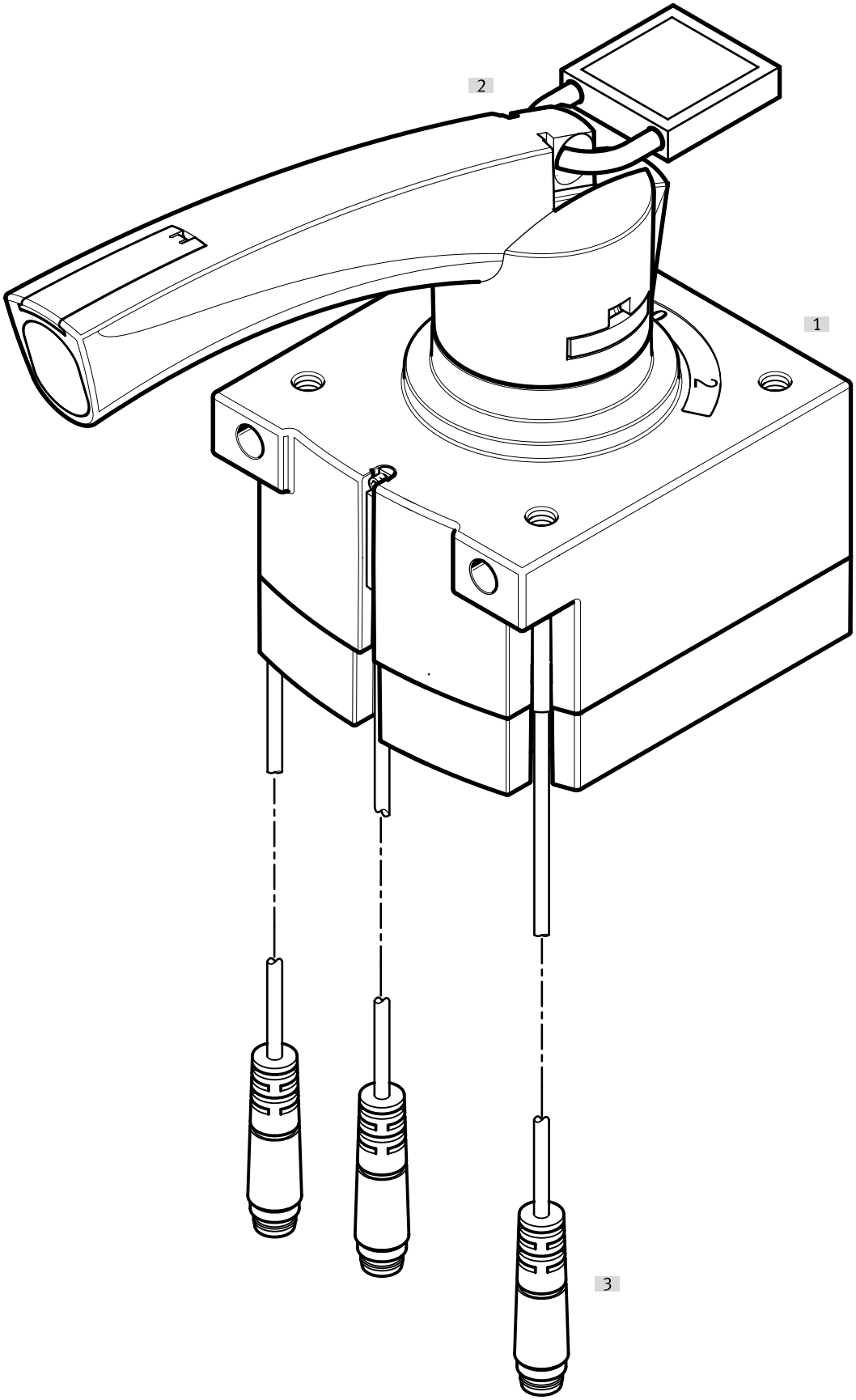

ภาพรวมของอุปกรณ์ต่อพ่วง

อุปกรณ์เสริม			→ เว็บไซต์/เว็บ
	พิมพ์/รหัสการสั่งซื้อ	คำอธิบาย	
[1]	วาล์วคันโยก VHER-P-H-...	- ขนาดข้อต่อ M5, G1/8, G1/4, G1/2 พร้อมคันโยกโพลีเมอร์ ข้อต่อลมขนาดใหญ่ด้านล่าง) - ด้วยเหตุผลด้านการออกแบบ จึงไม่สามารถใช้สปูลควบคุม VHER ทั้งหมดกับแผงควบคุมที่ด้านคันโยกด้วยสกรูยึดได้	
[2]	LOCK	ไม่รวมอยู่ในการจัดส่ง	
[3]	พร็อกซิมิตีสวิตช์ SME-10-KL	ไม่รวมอยู่ในขอบเขตการจัดส่ง (ต่อไฟฟ้า เต้ารับด้านยาว)	38
[3]	พร็อกซิมิตีสวิตช์ SME-10-SL	ไม่รวมอยู่ในขอบเขตการจัดส่ง (ต่อไฟฟ้า เต้ารับด้านยาว)	38

ภาพรวมของอุปกรณ์ต่อพ่วง

ภาพรวมรอบนอก วาล์วประกอบพร้อมอุปกรณ์เสริมทางด้านขวา

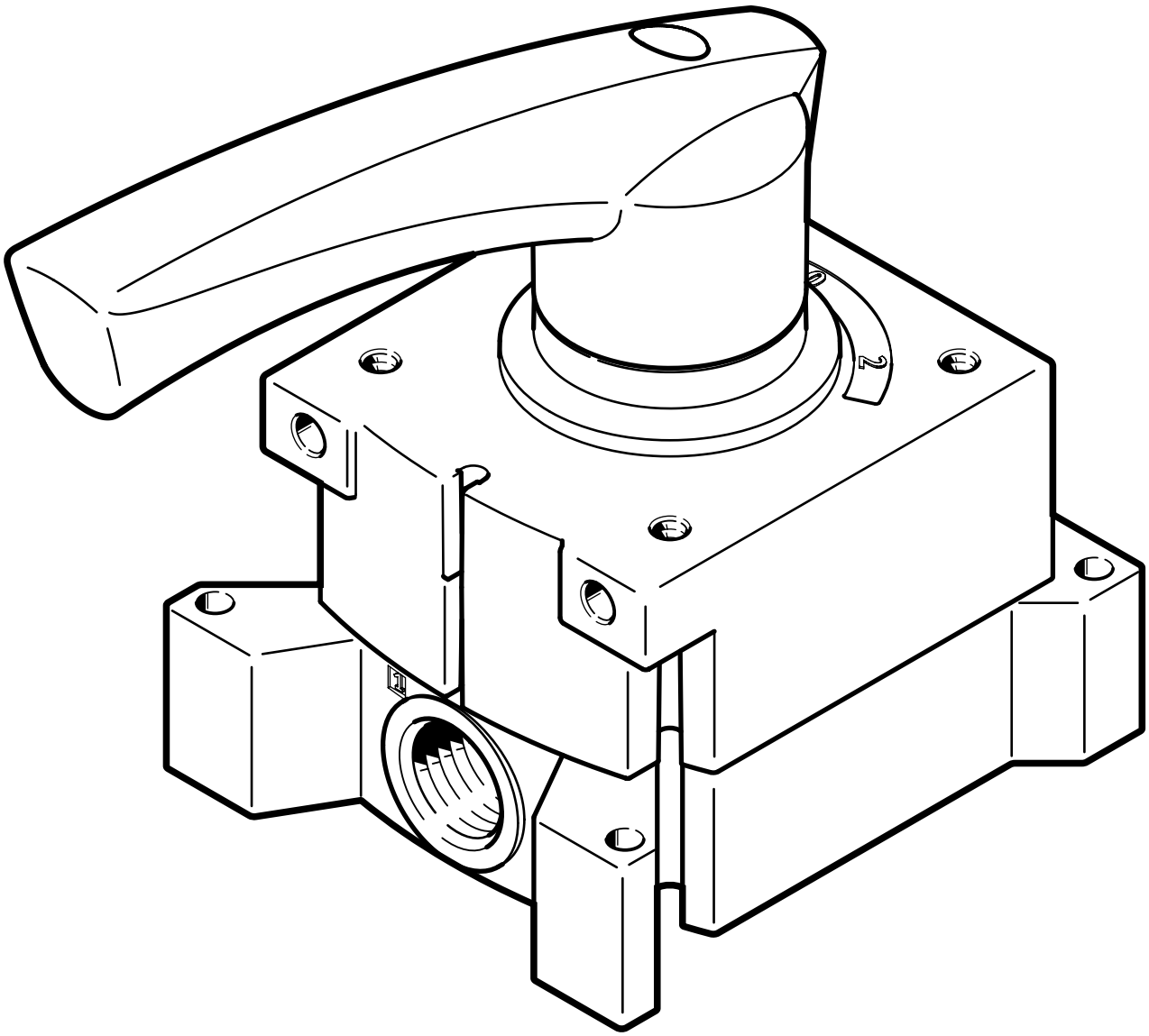

อุปกรณ์เสริม			→ เว็บไซต์/เว็บ
	พิมพ์/รหัสการสั่งซื้อ	คำอธิบาย	
[1]	วาล์วคันโยก VHER-H-...	- ขนาดข้อต่อ M5, G1/8, G1/4, G1/2 พร้อมคันโยกโลหะ ขนาดใหญ่ (ข้อต่อลมด้านข้าง) - ด้วยเหตุผลด้านการออกแบบ จึงไม่สามารถใช้สปูลควบคุม VHER ทั้งหมดกับแผงควบคุมที่ด้านคันโยกด้วยสกรูยึดได้	

อุปกรณ์เสริม

รุ่น ก้านโยกโลหะ ข้อต่อแบบกดเข้า ข้อต่อแบบใช้ลมด้านล่าง เต้ารับหกเหลี่ยม (แบบสั้น)



ข้อต่อลม 1	ข้อต่อลม 2	หน่วยบรรจุ [ชิ้น]	หมายเลขชิ้นส่วน	พิมพ์
เกลียวนอก G1/8	สำหรับท่อลมเส้นผ่านศูนย์ด้านนอก Ø 4 มม.	10	**186264**	**QSM-G1/8-4**
	สำหรับท่อลมด้านนอก Ø 6 มม.		**186265**	**QSM-G1/8-6**

รุ่น คันโยกโลหะ ฟิตติ้งดัน ข้อต่อลมด้านล่าง เต้ารับหกเหลี่ยม



ข้อต่อลม 1	ข้อต่อลม 2	หมายเลขชิ้นส่วน	พิมพ์
เกลียวนอก G1/8	สำหรับท่อลมเส้นผ่านศูนย์ด้านนอก Ø 4 มม.	**186095**	**QS-G1/8-4**
	สำหรับท่อลมด้านนอก Ø 6 มม.	**186096**	**QS-G1/8-6**
	สำหรับท่อลมเส้นผ่านศูนย์ด้านนอก Ø 8 มม.	**186098**	**QS-G1/8-8**
เกลียวนอก G1/4	สำหรับท่อลมด้านนอก Ø 6 มม.	**186097**	**QS-G1/4-6**
	สำหรับท่อเส้นผ่านศูนย์กลางด้านนอก Ø 10 มม.	**186101**	**QS-G1/4-10**
เกลียวนอก G1/2	สำหรับท่อลมด้านนอก Ø 12 มม.	**186104**	**QS-G1/2-12**
	สำหรับท่อลมเส้นผ่านศูนย์ด้านนอก Ø 16 มม.	**186105**	**QS-G1/2-16**

รุ่น ก้านโยกโลหะ ข้อต่อแบบกดเข้า ข้อต่อแบบใช้ลมด้านล่าง, กุญแจอัลแลน (แบบสั้น)



ข้อต่อลม 1	ข้อต่อลม 2	หน่วยบรรจุ [ชิ้น]	หมายเลขชิ้นส่วน	พิมพ์
เกลียวนอก G1/8	สำหรับท่อลมเส้นผ่านศูนย์ด้านนอก Ø 4 มม.	10	**186266**	**QSM-G1/8-4-I**
	สำหรับท่อลมด้านนอก Ø 6 มม.		**186267**	**QSM-G1/8-6-I**

รุ่น คันโยกโลหะ ฟิตติ้งดัน ข้อต่อลมด้านล่าง กุญแจอัลแลน



ข้อต่อลม 1	ข้อต่อลม 2	หน่วยบรรจุ [ชิ้น]	หมายเลขชิ้นส่วน	พิมพ์
เกลียวนอก G1/8	สำหรับท่อลมเส้นผ่านศูนย์ด้านนอก Ø 4 มม.	10	**186106**	**QS-G1/8-4-I**
	สำหรับท่อลมด้านนอก Ø 6 มม.		**186107**	**QS-G1/8-6-I**
	สำหรับท่อลมเส้นผ่านศูนย์ด้านนอก Ø 8 มม.		**186109**	**QS-G1/8-8-I**
เกลียวนอก G1/4	สำหรับท่อลมด้านนอก Ø 6 มม.		**186108**	**QS-G1/4-6-I**
	สำหรับท่อลมเส้นผ่านศูนย์ด้านนอก Ø 8 มม.		**186110**	**QS-G1/4-8-I**
	สำหรับท่อเส้นผ่านศูนย์กลางด้านนอก Ø 10 มม.		**186112**	**QS-G1/4-10-I**
เกลียวนอก G1/2	สำหรับท่อลมด้านนอก Ø 12 มม.	1	**186115**	**QS-G1/2-12-I**

อุปกรณ์เสริม

รุ่น ก้านโยกโลหะ ข้อต่อแบบดันเข้า ข้อต่อแบบใช้ลมด้านข้าง, กุญแจอัลแลน (แบบสั้น)



ข้อต่อลม 1	ข้อต่อลม 2	หน่วยบรรจุ [ชิ้น]	หมายเลขชิ้นส่วน	พิมพ์
เกลียวนอก G1/8	สำหรับท่อลมเส้นผ่านศูนย์ด้านนอก Ø 4 มม.	10	**186266**	**QSM-G1/8-4-I**
	สำหรับท่อลมด้านนอก Ø 6 มม.		**186267**	**QSM-G1/8-6-I**

รุ่น คันโยกโลหะ ฟิตติ้งดัน ข้อต่อลมด้านข้าง, กุญแจอัลแลน



ข้อต่อลม 2	หน่วยบรรจุ [ชิ้น]	หมายเลขชิ้นส่วน	พิมพ์
สำหรับท่อลมเส้นผ่านศูนย์ด้านนอก Ø 4 มม.	10	**186106**	**QS-G1/8-4-I**
สำหรับท่อลมด้านนอก Ø 6 มม.		**186108**	**QS-G1/4-6-I**
		186107	**QS-G1/8-6-I**
สำหรับท่อลมเส้นผ่านศูนย์ด้านนอก Ø 8 มม.		**186109**	**QS-G1/8-8-I**
		186110	**QS-G1/4-8-I**
สำหรับท่อเส้นผ่านศูนย์กลางด้านนอก Ø 10 มม.		**186112**	**QS-G1/4-10-I**
สำหรับท่อลมด้านนอก Ø 12 มม.	1	**186115**	**QS-G1/2-12-I**

รุ่น คันโยกโลหะ ตัวเก็บเสียง ข้อต่อลมด้านล่าง ไม่มีตัวเรือน



พอร์ทลม	จุกเกลียววัสดุ	วัสดุตัวกันกระแทก	หมายเลขชิ้นส่วน	พิมพ์
G1/8	PE, PP	PE	**161419**	**UC-1/8**
G1/4			**165004**	**UC-1/4**

ดีไซน์ คันโยกโลหะ ตัวเก็บเสียง ข้อต่อลมที่ด้านล่าง



พอร์ทลม	จุกเกลียววัสดุ	วัสดุตัวกันกระแทก	วัสดุที่อยู่อาศัย	หมายเลขชิ้นส่วน	พิมพ์
G1/8		PE		**2307**	**U-1/8**
	อะลูมิเนียม		อะลูมิเนียม	**6841**	**U-1/8-B**
G1/4				**2316**	**U-1/4**
	อะลูมิเนียม		อะลูมิเนียม	**6842**	**U-1/4-B**
G1/2				**6844**	**U-1/2-B**

รุ่น คันโยกโลหะ ตัวเก็บเสียง ข้อต่อลม ด้านข้างไม่มีตัวเรือน



พอร์ทลม	จุกเกลียววัสดุ	วัสดุตัวกันกระแทก	หมายเลขชิ้นส่วน	พิมพ์
G1/8	PE, PP	PE	**161419**	**UC-1/8**
G1/4			**165004**	**UC-1/4**

อุปกรณ์เสริม

รุ่น คันโยกโลหะ ตัวเก็บเสียง ข้อต่อลม ด้านข้าง



พอร์ทลม	จุกเกลียววัสดุ	วัสดุตัวกันกระแทก	วัสดุที่อยู่อาศัย	หมายเลขชิ้นส่วน	พิมพ์
G1/2	อะลูมิเนียม	PE	อะลูมิเนียม	**6844**	**U-1/2-B**

การออกแบบ: คันโยกโลหะ, สวิตช์ความใกล้ชิด, ทิศทางของทางออก, การเชื่อมต่อตามยาว

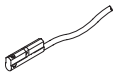

การเชื่อมต่อไฟฟ้า	ความยาวสายเคเบิล	หมายเลขชิ้นส่วน	พิมพ์
	0.3 m	**173212**	**SME-10-SL-LED-24**
	2.5 m	**173210**	**SME-10-KL-LED-24**

รุ่น คันโยกโลหะ ปลั๊กอุดพร้อมแหวนปิดผนึก เต้ารับหกเหลี่ยม



ข้อต่อลม 1	หน่วยบรรจุ [ชิ้น]	หมายเลขชิ้นส่วน	พิมพ์
เกลียวนอก G1/8	10	**3568**	**B-1/8**
		534213	**B-1/8-100**
เกลียวนอก G1/4		**3569**	**B-1/4**
	50	**534214**	**B-1/4-50**
เกลียวนอก G1/2	10	**3571**	**B-1/2**
	20	**534216**	**B-1/2-20**

รุ่น คันโยกโพลีเมอร์, ฟิตติ้งแบบดัน, ข้อต่อลมด้านล่าง, กุญแจอัลแลน (แบบสั้น)



ข้อต่อลม 1	ข้อต่อลม 2	หน่วยบรรจุ [ชิ้น]	หมายเลขชิ้นส่วน	พิมพ์
เกลียวนอก M5	สำหรับท่อลมด้านนอก Ø 3 มม.	10	**153313**	**QSM-M5-3-I**
	สำหรับท่อลมเส้นผ่านศูนย์ด้านนอก Ø 4 มม.		**153315**	**QSM-M5-4-I**
	สำหรับท่อลมด้านนอก Ø 6 มม.		**153317**	**QSM-M5-6-I**
เกลียวนอก G1/8	สำหรับท่อลมเส้นผ่านศูนย์ด้านนอก Ø 4 มม.		**186266**	**QSM-G1/8-4-I**
	สำหรับท่อลมด้านนอก Ø 6 มม.		**186267**	**QSM-G1/8-6-I**

รุ่น คันโยกโพลีเมอร์, ฟิตติ้งแบบดัน, ข้อต่อลมที่ด้านข้าง, กุญแจอัลแลน (รุ่นสั้น)



ข้อต่อลม 1	ข้อต่อลม 2	หน่วยบรรจุ [ชิ้น]	หมายเลขชิ้นส่วน	พิมพ์
เกลียวนอก M5	สำหรับท่อลมด้านนอก Ø 3 มม.	10	**153313**	**QSM-M5-3-I**
	สำหรับท่อลมเส้นผ่านศูนย์ด้านนอก Ø 4 มม.		**153315**	**QSM-M5-4-I**
เกลียวนอก G1/8			**186266**	**QSM-G1/8-4-I**
	สำหรับท่อลมด้านนอก Ø 6 มม.		**186267**	**QSM-G1/8-6-I**

อุปกรณ์เสริม

รุ่น คันโยกโพลีเมอร์, ฟิตติ้งแบบดัน, ข้อต่อลมด้านล่าง, กุญแจอัลแลน



ข้อต่อลม 1	ข้อต่อลม 2	หน่วยบรรจุ [ชิ้น]	หมายเลขชิ้นส่วน	พิมพ์
เกลียวนอก G1/8	สำหรับท่อลมเส้นผ่านศูนย์ด้านนอก Ø 4 มม.	10	**186106**	**QS-G1/8-4-I**
	สำหรับท่อลมด้านนอก Ø 6 มม.		**186107**	**QS-G1/8-6-I**
	สำหรับท่อลมเส้นผ่านศูนย์ด้านนอก Ø 8 มม.		**186109**	**QS-G1/8-8-I**
เกลียวนอก G1/4	สำหรับท่อลมด้านนอก Ø 6 มม.		**186108**	**QS-G1/4-6-I**
	สำหรับท่อลมเส้นผ่านศูนย์ด้านนอก Ø 8 มม.		**186110**	**QS-G1/4-8-I**
	สำหรับท่อเส้นผ่านศูนย์กลางด้านนอก Ø 10 มม.		**186112**	**QS-G1/4-10-I**
เกลียวนอก G1/2	สำหรับท่อลมด้านนอก Ø 12 มม.	1	**186115**	**QS-G1/2-12-I**

รุ่น คันโยกโพลีเมอร์, ฟิตติ้งดัน, ข้อต่อลมด้านข้าง, กุญแจอัลแลน



ข้อต่อลม 1	ข้อต่อลม 2	หน่วยบรรจุ [ชิ้น]	หมายเลขชิ้นส่วน	พิมพ์
เกลียวนอก G1/8	สำหรับท่อลมเส้นผ่านศูนย์ด้านนอก Ø 4 มม.	10	**186106**	**QS-G1/8-4-I**
	สำหรับท่อลมด้านนอก Ø 6 มม.		**186107**	**QS-G1/8-6-I**
	สำหรับท่อลมเส้นผ่านศูนย์ด้านนอก Ø 8 มม.		**186109**	**QS-G1/8-8-I**
เกลียวนอก G1/4	สำหรับท่อลมด้านนอก Ø 6 มม.		**186108**	**QS-G1/4-6-I**
	สำหรับท่อลมเส้นผ่านศูนย์ด้านนอก Ø 8 มม.		**186110**	**QS-G1/4-8-I**
	สำหรับท่อเส้นผ่านศูนย์กลางด้านนอก Ø 10 มม.		**186112**	**QS-G1/4-10-I**
เกลียวนอก G1/2	สำหรับท่อลมด้านนอก Ø 12 มม.	1	**186115**	**QS-G1/2-12-I**

รุ่น คันโยกโพลีเมอร์, ฟิตติ้งแบบดัน, ข้อต่อลมด้านล่าง, เต้ารับหกเหลี่ยม (แบบสั้น)



ข้อต่อลม 1	ข้อต่อลม 2	หน่วยบรรจุ [ชิ้น]	หมายเลขชิ้นส่วน	พิมพ์
เกลียวนอก M5	สำหรับท่อลมด้านนอก Ø 3 มม.	10	**153302**	**QSM-M5-3**
	สำหรับท่อลมเส้นผ่านศูนย์ด้านนอก Ø 4 มม.		**153304**	**QSM-M5-4**
	สำหรับท่อลมด้านนอก Ø 6 มม.		**153306**	**QSM-M5-6**
เกลียวนอก G1/8	สำหรับท่อลมเส้นผ่านศูนย์ด้านนอก Ø 4 มม.		**186264**	**QSM-G1/8-4**
	สำหรับท่อลมด้านนอก Ø 6 มม.		**186265**	**QSM-G1/8-6**

อุปกรณ์เสริม

รุ่น คันโยกโพลีเมอร์, ฟิตติ้งแบบดัน, ข้อต่อลมด้านล่าง, เต้ารับหกเหลี่ยม



ข้อต่อลม 1	ข้อต่อลม 2	หน่วยบรรจุ [ชิ้น]	หมายเลขชิ้นส่วน	พิมพ์
เกลียวนอก G1/8	สำหรับท่อลมเส้นผ่านศูนย์ด้านนอก Ø 4 มม.	10	**186095**	**QS-G1/8-4**
	สำหรับท่อลมด้านนอก Ø 6 มม.		**186096**	**QS-G1/8-6**
	สำหรับท่อลมเส้นผ่านศูนย์ด้านนอก Ø 8 มม.		**186098**	**QS-G1/8-8**
เกลียวนอก G1/4	สำหรับท่อลมด้านนอก Ø 6 มม.		**186097**	**QS-G1/4-6**
	สำหรับท่อเส้นผ่านศูนย์กลางด้านนอก Ø 10 มม.		**186101**	**QS-G1/4-10**
เกลียวนอก G1/2	สำหรับท่อลมด้านนอก Ø 12 มม.	1	**186104**	**QS-G1/2-12**
	สำหรับท่อลมเส้นผ่านศูนย์ด้านนอก Ø 16 มม.		**186105**	**QS-G1/2-16**

รุ่น คันโยกโพลีเมอร์ ตัวเก็บเสียง ข้อต่อลมด้านล่าง ไม่มีตัวเรือน



พอร์ทลม	จุกเกลียววัสดุ	วัสดุตัวกันกระแทก	หมายเลขชิ้นส่วน	พิมพ์
M5	เสริมความแข็งแรงด้วย PA, PE	PE	**165003**	**UC-M5**
G1/8	PE, PP		**161419**	**UC-1/8**
G1/4			**165004**	**UC-1/4**

รุ่น คันโยกโพลีเมอร์ ตัวเก็บเสียง ข้อต่อลมด้านล่าง



พอร์ทลม	จุกเกลียววัสดุ	วัสดุตัวกันกระแทก	วัสดุที่อยู่อาศัย	หมายเลขชิ้นส่วน	พิมพ์
G1/8		PE		**2307**	**U-1/8**
	อะลูมิเนียม		อะลูมิเนียม	**6841**	**U-1/8-B**
G1/4				**2316**	**U-1/4**
	อะลูมิเนียม		อะลูมิเนียม	**6842**	**U-1/4-B**
G1/2				**6844**	**U-1/2-B**

รุ่น คันโยกโพลีเมอร์ ตัวเก็บเสียง ข้อต่อลม ด้านข้างไม่มีตัวเรือน



พอร์ทลม	จุกเกลียววัสดุ	วัสดุตัวกันกระแทก	หมายเลขชิ้นส่วน	พิมพ์
M5	เสริมความแข็งแรงด้วย PA, PE	PE	**165003**	**UC-M5**
G1/8	PE, PP		**161419**	**UC-1/8**
G1/4			**165004**	**UC-1/4**

อุปกรณ์เสริม

รุ่น คันโยกโพลีเมอร์ ตัวเก็บเสียง ข้อต่อลมด้านข้าง



พอร์ทลม	จุกเกลียววัสดุ	วัสดุตัวกันกระแทก	หมายเลขชิ้นส่วน	พิมพ์
G1/2	อะลูมิเนียม	PE	**6844**	**U-1/2-B**

รุ่น คันโยกโพลีเมอร์, ปลั๊กอุดพร้อมวงแหวน, กุญแจอัลแลน



ข้อต่อลม 1	หน่วยบรรจุ [ชิ้น]	หมายเลขชิ้นส่วน	พิมพ์
เกลียวนอก G1/8	10	**3568**	**B-1/8**
		534213	**B-1/8-100**
เกลียวนอก G1/4		**3569**	**B-1/4**
	50	**534214**	**B-1/4-50**
เกลียวนอก G1/2	10	**3571**	**B-1/2**
	20	**534216**	**B-1/2-20**

รุ่น คันโยกโพลีเมอร์, ปลั๊กอุดพร้อมวงแหวน, เต้ารับหกเหลี่ยม



ข้อต่อลม 1	หน่วยบรรจุ [ชิ้น]	หมายเลขชิ้นส่วน	พิมพ์
เกลียวนอก M5	10	**3843**	**B-M5**
		534212	**B-M5-100**

เวอร์ชัน ก้านโพลีเมอร์, สวิตช์ความใกล้ชิด, การเชื่อมต่อทิศทางทางออกตามยาว

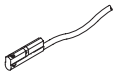

การเชื่อมต่อไฟฟ้า	ความยาวสายเคเบิล	หมายเลขชิ้นส่วน	พิมพ์
	0.3 m	**173212**	**SME-10-SL-LED-24**
	2.5 m	**173210**	**SME-10-KL-LED-24**