# 旋轉式手柄閥 VHER

FESTO



# 特性

## 特性一覽

功能強大：
- 流量：170 ... 3800 l/min

靈活性：
- 接口 M5, G1/8, G1/4, G1/2
- 三口三位閥；如果封閉氣口 2，旋轉式手柄閥 VHER 可以做為一個三口三位閥使用

實用：
- 這些閥可用於在行程範圍內停止單動氣缸（三口三位閥）或雙動氣缸。
- 在中封式的情況下，驅動裝置的活塞移動，直到作用力達到平衡。
- 在中洩式的情況下時，可以手動移動活塞，只需克服摩擦力。
- 在中洩式的情況下，相同的壓力接到氣口 2 和 4。活塞不移動（具有相同的表面積）。

以不同壓力工作（真空工作）：
- 閥 VHER-B43 的氣流方向有明確規定，不可逆轉。真空只能連接到氣口 3，以保持流向。氣口 3 的真空操作：-0.95...0 bar
- 在真空操作期間，閥功能從排氣 (VHER-...-B43E-...) 切換到進氣 (VHER-....-B43U-...)，反之亦然。
- 注意：過濾器必須安裝在真空模式下工作的閥上游，用於阻止進氣中的任何異物進入閥內（例如，在操作真空吸盤時）。
- 註：真空不得連接到氣口 1。

雙壓力操作：
- VHER-B43 閥適用於雙壓力操作。請注意，基於設計原因，壓縮空氣僅能施加到氣口 1 和 3。
- 註：雙壓力操作時，較高的壓力必須總是施加到氣口 1。

## 閥功能

[B43U] 三位四通閥，鎖定式，中壓式

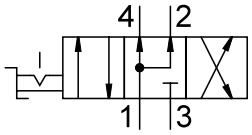


[B43C] 四口三位閥，止動卡，中封式

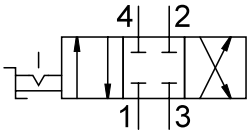


[B43E] 四口三位閥，鎖定式手動操作裝置，中洩式

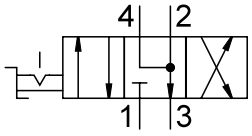

# 型號代碼

| 001 | 系列 | |
|---|---|---|
| **VHER** | 手柄閥，具有鎖 | |

| 002 | 產品版本 | |
|---|---|---|
| | 標準 | |
| **P** | 主要為塑膠 | |

| 003 | 驅動方式 | |
|---|---|---|
| **H** | 手柄，頂部 | |

| 004 | 閥功能 | |
|---|---|---|
| **B43C** | 四口三位閥，止動卡，中封式 | |
| **B43E** | 四口三位閥，鎖定式手動操作裝置，中洩式 | |
| **B43U** | 三位四通閥，鎖定式，中壓式 | |

| 005 | 流向 | |
|---|---|---|
| | 標準 | |

| 006 | 連接方向 | |
|---|---|---|
| | 正面和背面 | |
| **B** | 底部 | |

| 007 | 氣動連接 | |
|---|---|---|
| **G18** | G1/8 | |
| **G14** | G1/4 | |
| **G12** | G1/2 | |
| **M5** | M5 | |

# 資料表

| 主要技術參數 金屬桿 G1/2 | | |
|---|---|---|
| 標準額定流量（根據 DIN 1343 標準化） | 3,200 l/min | 3,800 l/min |
| 閥功能 | 四口三位，通風, 4/3 已排氣, 四口三位，關閉 | |
| 結構特點 | 旋轉滑閥 | |
| 密封原理 | 硬的 | |
| 安裝方式 | 可選：, 前面板安裝, 通過通孔 | |
| 嚮導類型 | 直接 | |
| 驅動方式 | 手冊 | |
| 控制鎖 | – | |
| 開關位置指示器 | 透過附件安裝 | |
| 安裝位置 | – | |
| 流向 | 不可逆轉 | |
| 重疊自由度 | 有 | |
| 排氣功能 | 具有節流選項 | |
| 公稱通徑 | 12 mm | |
| 驅動扭矩 | 5 Nm | |

| 主要技術參數 金屬桿 G1/4 | | |
|---|---|---|
| 標準額定流量（根據 DIN 1343 標準化） | 1,150 l/min | 1,500 l/min |
| 閥功能 | 四口三位，通風, 4/3 已排氣, 四口三位，關閉 | |
| 結構特點 | 旋轉滑閥 | |
| 密封原理 | 硬的 | |
| 安裝方式 | 可選：, 前面板安裝, 通過通孔 | |
| 嚮導類型 | 直接 | |
| 驅動方式 | 手冊 | |
| 控制鎖 | – | |
| 開關位置指示器 | 透過附件安裝 | |
| 安裝位置 | – | |
| 流向 | 不可逆轉 | |
| 重疊自由度 | 有 | |
| 排氣功能 | 具有節流選項 | |
| 公稱通徑 | 8 mm | |
| 驅動扭矩 | 2 Nm | |

| 主要技術參數 金屬桿 G1/8 | | |
|---|---|---|
| 標準額定流量（根據 DIN 1343 標準化） | 600 l/min | 800 l/min |
| 閥功能 | 四口三位，通風, 4/3 已排氣, 四口三位，關閉 | |
| 結構特點 | 旋轉滑閥 | |
| 密封原理 | 硬的 | |
| 安裝方式 | 可選：, 前面板安裝, 通過通孔 | |
| 嚮導類型 | 直接 | |
| 驅動方式 | 手冊 | |
| 控制鎖 | – | |
| 開關位置指示器 | 透過附件安裝 | |
| 安裝位置 | – | |
| 流向 | 不可逆轉 | |
| 重疊自由度 | 有 | |
| 排氣功能 | 具有節流選項 | |
| 公稱通徑 | 6 mm | |
| 驅動扭矩 | 0.9 Nm | |

# 資料表

| 主要技術參數 聚合物桿 M5 | | |
|---|---|---|
| 標準額定流量（根據 DIN 1343 標準化） | 170 l/min | 260 l/min |
| 閥功能 | 四口三位，通風, 4/3 已排氣, 四口三位，關閉 | |
| 結構特點 | 旋轉滑閥 | |
| 密封原理 | 硬的 | |
| 安裝方式 | 可選：, 前面板安裝, 通過通孔 | |
| 嚮導類型 | 直接 | |
| 驅動方式 | 手冊 | |
| 控制鎖 | 可以用附件關閉 | |
| 開關位置指示器 | 透過附件安裝 | |
| 安裝位置 | – | |
| 流向 | 不可逆轉 | |
| 重疊自由度 | 有 | |
| 排氣功能 | 具有節流選項 | |
| 公稱通徑 | 4 mm | |
| 驅動扭矩 | 0.5 Nm | |

| 主要技術參數 聚合物桿 G1/2 | | |
|---|---|---|
| 標準額定流量（根據 DIN 1343 標準化） | 3,200 l/min | 3,800 l/min |
| 閥功能 | 四口三位，通風, 4/3 已排氣, 四口三位，關閉 | |
| 結構特點 | 旋轉滑閥 | |
| 密封原理 | 硬的 | |
| 安裝方式 | 可選：, 前面板安裝, 通過通孔 | |
| 嚮導類型 | 直接 | |
| 驅動方式 | 手冊 | |
| 控制鎖 | 可以用附件關閉 | |
| 開關位置指示器 | 透過附件安裝 | |
| 安裝位置 | – | |
| 流向 | 不可逆轉 | |
| 重疊自由度 | 有 | |
| 排氣功能 | 具有節流選項 | |
| 公稱通徑 | 12 mm | |
| 驅動扭矩 | 5 Nm | |

| 主要技術參數 聚合物桿 G1/4 | | |
|---|---|---|
| 標準額定流量（根據 DIN 1343 標準化） | 1,150 l/min | 1,500 l/min |
| 閥功能 | 四口三位，通風, 4/3 已排氣, 四口三位，關閉 | |
| 結構特點 | 旋轉滑閥 | |
| 密封原理 | 硬的 | |
| 安裝方式 | 可選：, 前面板安裝, 通過通孔 | |
| 嚮導類型 | 直接 | |
| 驅動方式 | 手冊 | |
| 控制鎖 | 可以用附件關閉 | |
| 開關位置指示器 | 透過附件安裝 | |
| 安裝位置 | – | |
| 流向 | 不可逆轉 | |
| 重疊自由度 | 有 | |
| 排氣功能 | 具有節流選項 | |
| 公稱通徑 | 8 mm | |
| 驅動扭矩 | 2 Nm | |

# 資料表

| 主要技術參數 聚合物桿 G1/8 | | |
|---|---|---|
| 標準額定流量（根據 DIN 1343 標準化） | 600 l/min | 800 l/min |
| 閥功能 | 四口三位，通風, 4/3 已排氣, 四口三位，關閉 | |
| 結構特點 | 旋轉滑閥 | |
| 密封原理 | 硬的 | |
| 安裝方式 | 可選：, 前面板安裝, 通過通孔 | |
| 嚮導類型 | 直接 | |
| 驅動方式 | 手冊 | |
| 控制鎖 | 可以用附件關閉 | |
| 開關位置指示器 | 透過附件安裝 | |
| 安裝位置 | – | |
| 流向 | 不可逆轉 | |
| 重疊自由度 | 有 | |
| 排氣功能 | 具有節流選項 | |
| 公稱通徑 | 6 mm | |
| 驅動扭矩 | 0.9 Nm | |

| 工作和環境條件 - 金屬桿 | |
|---|---|
| 工作介質 | 壓縮空氣，符合 ISO 8573-1:2010 [7:4:4] |
| 工作和嚮導介質說明 | 可用潤滑介質工作（之後須一直潤滑介質工作） |
| 工作壓力 | 0 ... 10 bar |
| 環境溫度 | -20 ... 80°C |
| 介質溫度 | -20 ... 80°C |
| 耐腐蝕等級 CRC[1)] | 2 - 中等耐腐蝕能力 |

1) 耐腐蝕等級 2，符合 Festo 940 070 標準。中度耐腐蝕能力。有可能會產生冷凝水的應用場合。用於表面裝飾要求的外部可視件，與典型的工業應用場合環境氣候直接接觸。

| 工作和環境條件 聚合物桿 | |
|---|---|
| 工作介質 | 壓縮空氣，符合 ISO 8573-1:2010 [7:4:4] |
| 工作和嚮導介質說明 | 可用潤滑介質工作（之後須一直潤滑介質工作） |
| 工作壓力 | 0 ... 10 bar |
| 環境溫度 | -20 ... 80°C |
| 介質溫度 | -20 ... 80°C |
| 耐腐蝕等級 CRC[1)] | 2 - 中等耐腐蝕能力 |

1) 耐腐蝕等級 2，符合 Festo 940 070 標準。元件具有中等耐腐蝕能力。與周圍工業大氣或介質（如冷卻劑和潤滑劑）直接接觸且具有一定的裝飾表面要求的外部可視零件。

| 材料 金屬桿 | |
|---|---|
| 外殼材質 | 壓鑄鋁 |
| 桿材料 | 壓鑄鋁 |
| 密封件材質 | NBR |
| 材料說明 | RoHS 合規 |

| 材料 聚合物桿 | |
|---|---|
| 外殼材質 | 壓鑄鋁, PA |
| 桿材料 | PA |
| 密封件材質 | NBR |
| 材料說明 | RoHS 合規 |

# 尺寸

**尺寸 – 金屬槓桿型，氣動接口 G1/8，橫向**

CAD 相關資料下載 www.festo.com

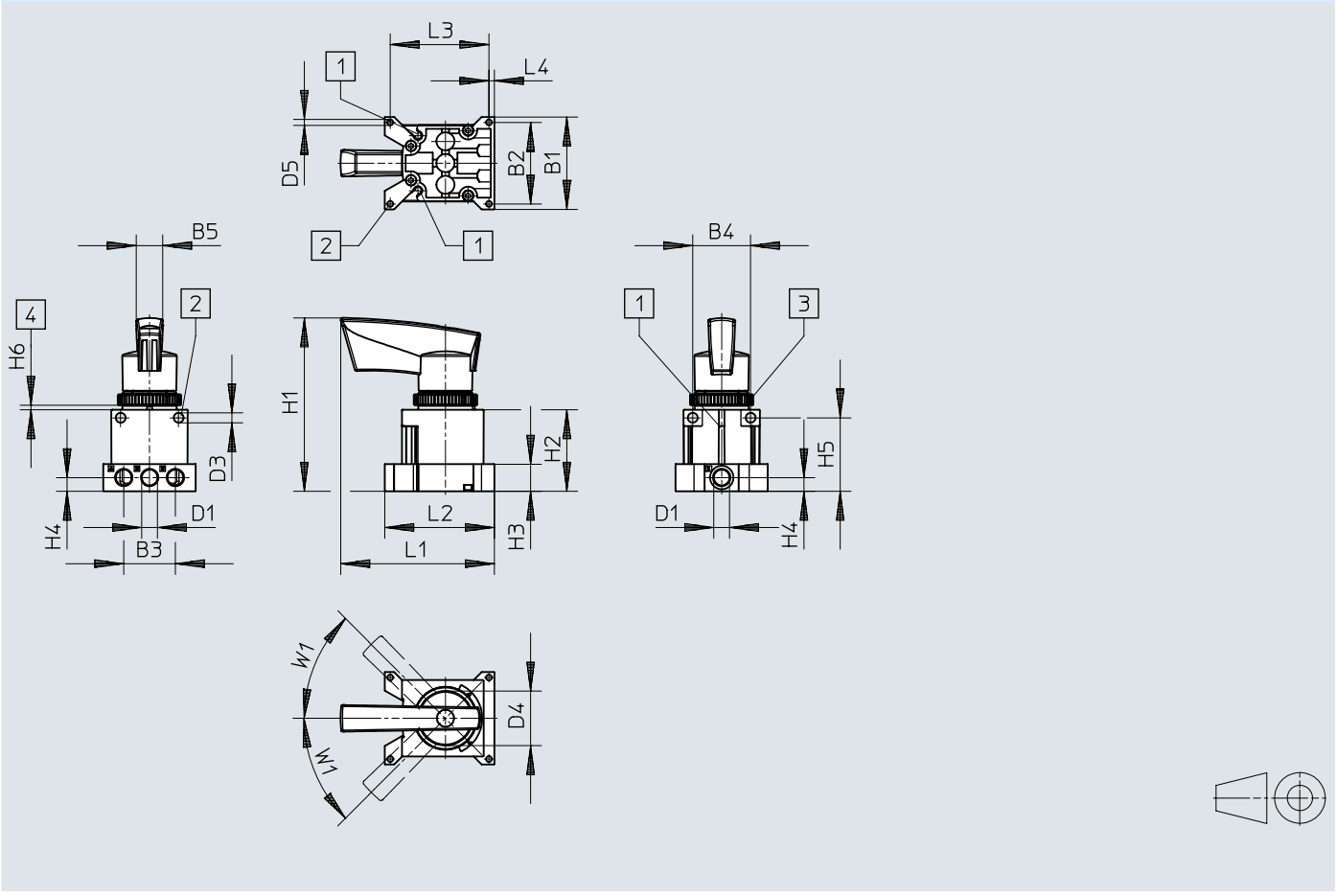


| | B1 | B2 | B3 | B4 | B5 | D1 | D3<br>ø | D4<br>ø | D5<br>ø |
|---|---|---|---|---|---|---|---|---|---|
| VHER-H-B43...-G18 | 51 | 45 | 28,5 | 32 | 14,6 | G1/8 | 5,5 | 30,2 | 3,3 |

| | H1 | H2 | H3 | H4 | H5 | H6 | | L1 | L2 | L3 | L4 | W1 |
|---|---|---|---|---|---|---|---|---|---|---|---|---|
| | | | | | | min. | max. | | | | | |
| VHER-H-B43...-G18 | 95,6 | 45 | 15 | 7,5 | 40,5 | 2 | 4 | 84,9 | 60,5 | 54,5 | 3 | 45° |

# 尺寸

**尺寸 – 金屬槓桿型，氣動接口 G1/8，下方**

CAD 相關資料下載 www.festo.com

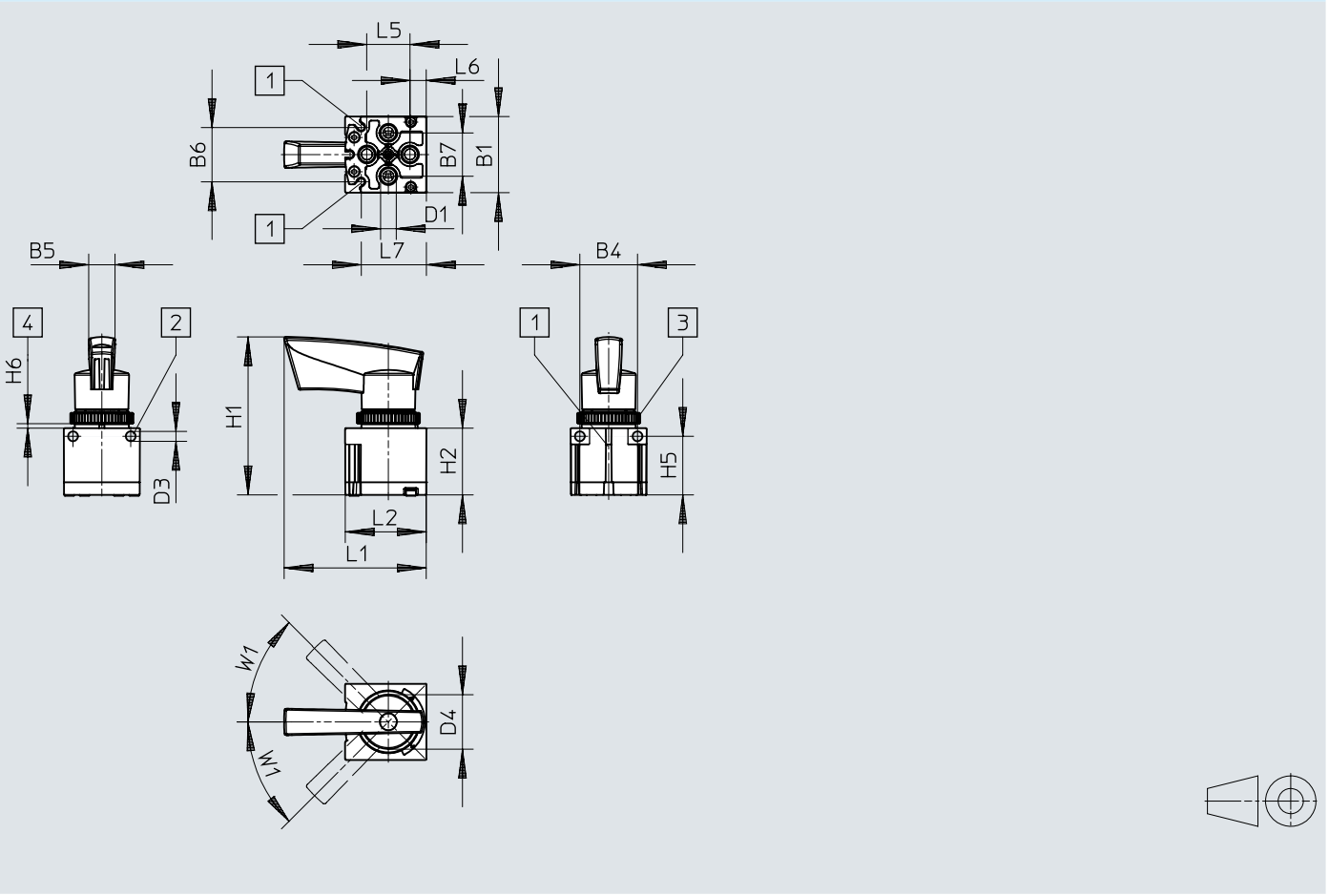


| | B1 | B4 | B5 | B6 | B7 | D1 | D3<br>ø | D4<br>ø |
|---|---|---|---|---|---|---|---|---|
| VHER-H-B43...-B-G18 | 42,2 | 32 | 14,6 | 30,4 | 24 | G1/8 | 5,5 | 30,2 |

| | H1 | H2 | H5 | H6 | | L1 | L2 | L5 | L6 | L7 | W1 |
|---|---|---|---|---|---|---|---|---|---|---|---|
| | | | | min. | max. | | | | | | |
| VHER-H-B43...-B-G18 | 87,6 | 37 | 32,5 | 2 | 4 | 78,6 | 44,9 | 24 | 9 | 36,2 | 45° |

# 尺寸

**尺寸 – 金屬槓桿型，氣動接口 G1/4，橫向**

CAD 相關資料下載 www.festo.com

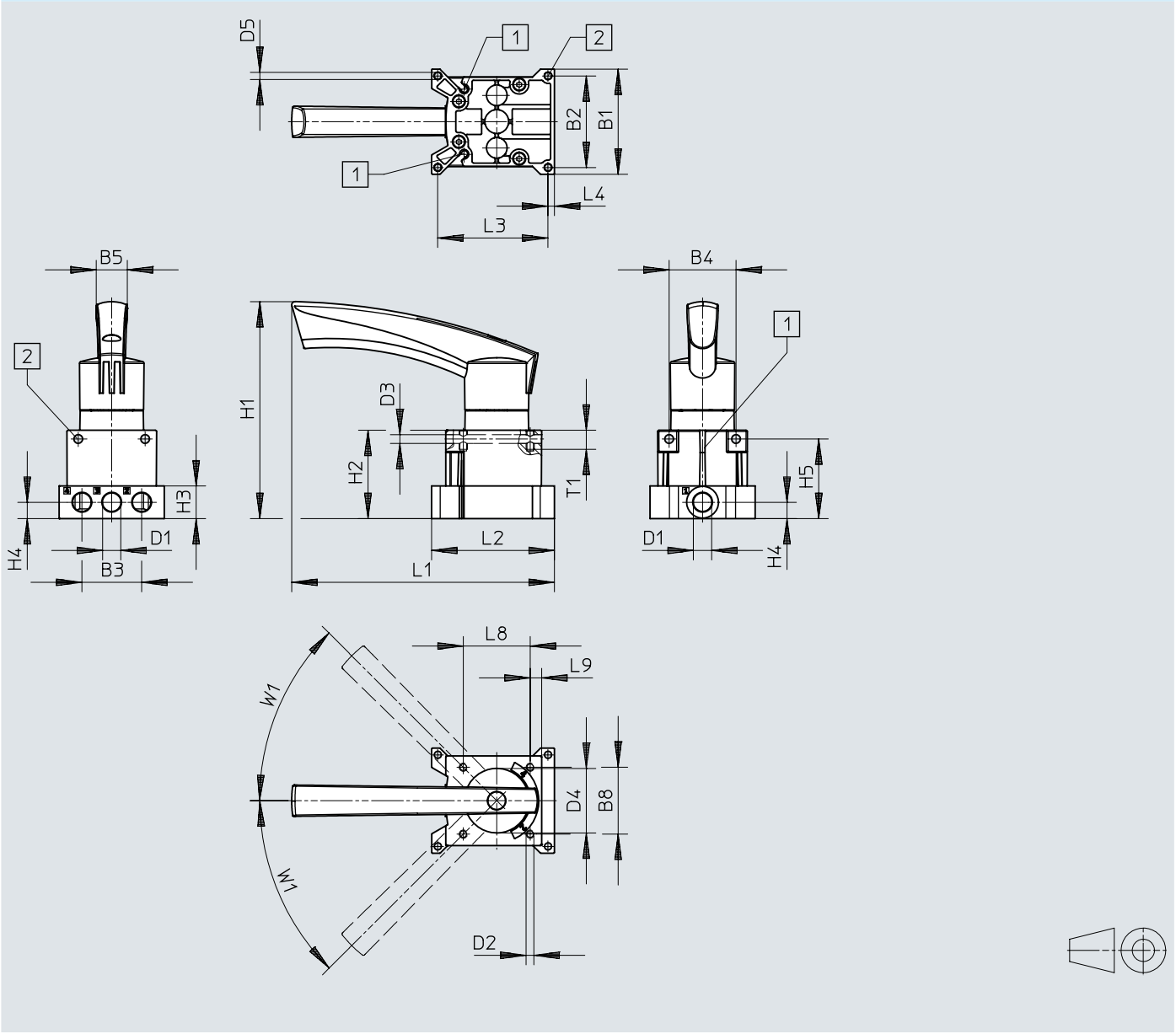


| | B1 | B2 | B3 | B4 | B5 | B8 | D1 | D2 | D3 ø | D4 ø | D5 ø |
|---|---|---|---|---|---|---|---|---|---|---|---|
| VHER-H-B43...-G14 | 66 | 57,5 | 37,5 | 42 | 19,5 | 42 | G1/4 | M5 | 5,5 | 40,5 | 4,5 |

| | H1 | H2 | H3 | H4 | H5 | L1 | L2 | L3 | L4 | L8 | L9 | T1 | W1 |
|---|---|---|---|---|---|---|---|---|---|---|---|---|---|
| VHER-H-B43...-G14 | 136,3 | 55,5 | 20,5 | 10,3 | 50 | 164,8 | 77 | 69,2 | 4 | 42 | 7,2 | 12 | 45° |

# 尺寸

**尺寸 – 金屬槓桿型，氣動接口 G1/4，下方**

CAD 相關資料下載 www.festo.com

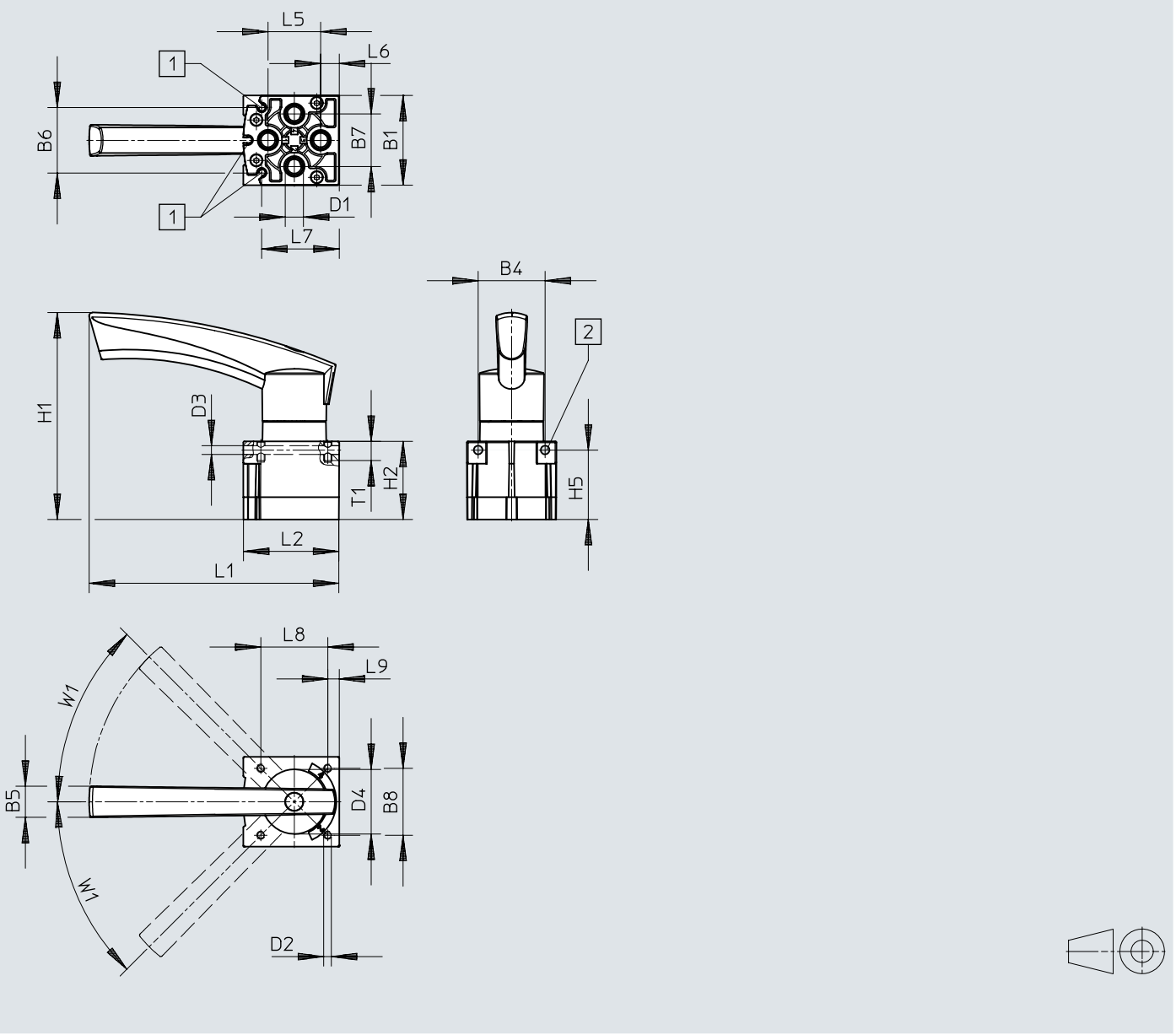


| | B1 | B4 | B5 | B6 | B7 | B8 | D1 | D2 | D3<br>ø | D4<br>ø |
|---|---|---|---|---|---|---|---|---|---|---|
| VHER-H-B43...-B-G14 | 56,3 | 42 | 19,5 | 40,4 | 33 | 42 | G1/4 | M5 | 5,5 | 40,5 |

| | H1 | H2 | H5 | L1 | L2 | L5 | L6 | L7 | L8 | T1 | W1 |
|---|---|---|---|---|---|---|---|---|---|---|---|
| VHER-H-B43...-B-G14 | 129,8 | 49 | 43,5 | 156,6 | 59,8 | 33 | 11 | 48,2 | 42 | 12 | 45° |

# 尺寸

**尺寸 – 金屬槓桿型，氣動接口 G1/2，橫向**

CAD 相關資料下載 www.festo.com

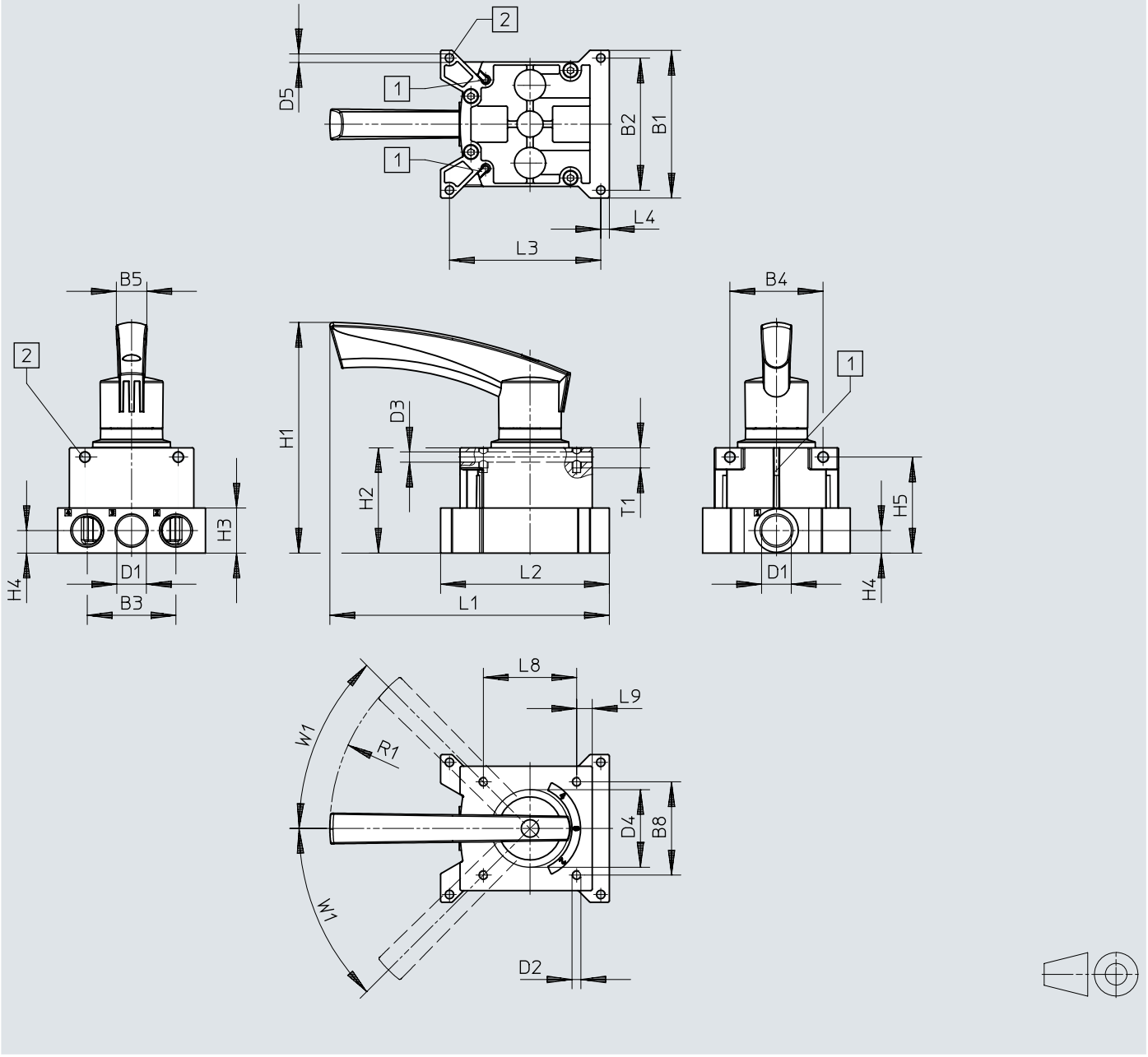


| | B1 | B2 | B3 | B4 | B5 | B8 | D1 | D2 | D3<br>ø | D4<br>ø | D5<br>ø |
|---|---|---|---|---|---|---|---|---|---|---|---|
| VHER-H-B43-...-G12 | 95 | 85 | 57 | 60 | 19,5 | 60 | G1/2 | M5 | 6,6 | 51 | 5,5 |

| | H1 | H2 | H3 | H4 | H5 | L1 | L2 | L3 | L4 | L8 | L9 | R1 | T1 | W1 |
|---|---|---|---|---|---|---|---|---|---|---|---|---|---|---|
| VHER-H-B43-...-G12 | 149 | 68 | 29 | 14,5 | 61,8 | 180 | 108,8 | 97,3 | 5,5 | 60 | 10 | 128 | 13 | 45° |

# 尺寸

**尺寸 – 金屬槓桿型，氣動接口 G1/2，下方**

CAD 相關資料下載 www.festo.com

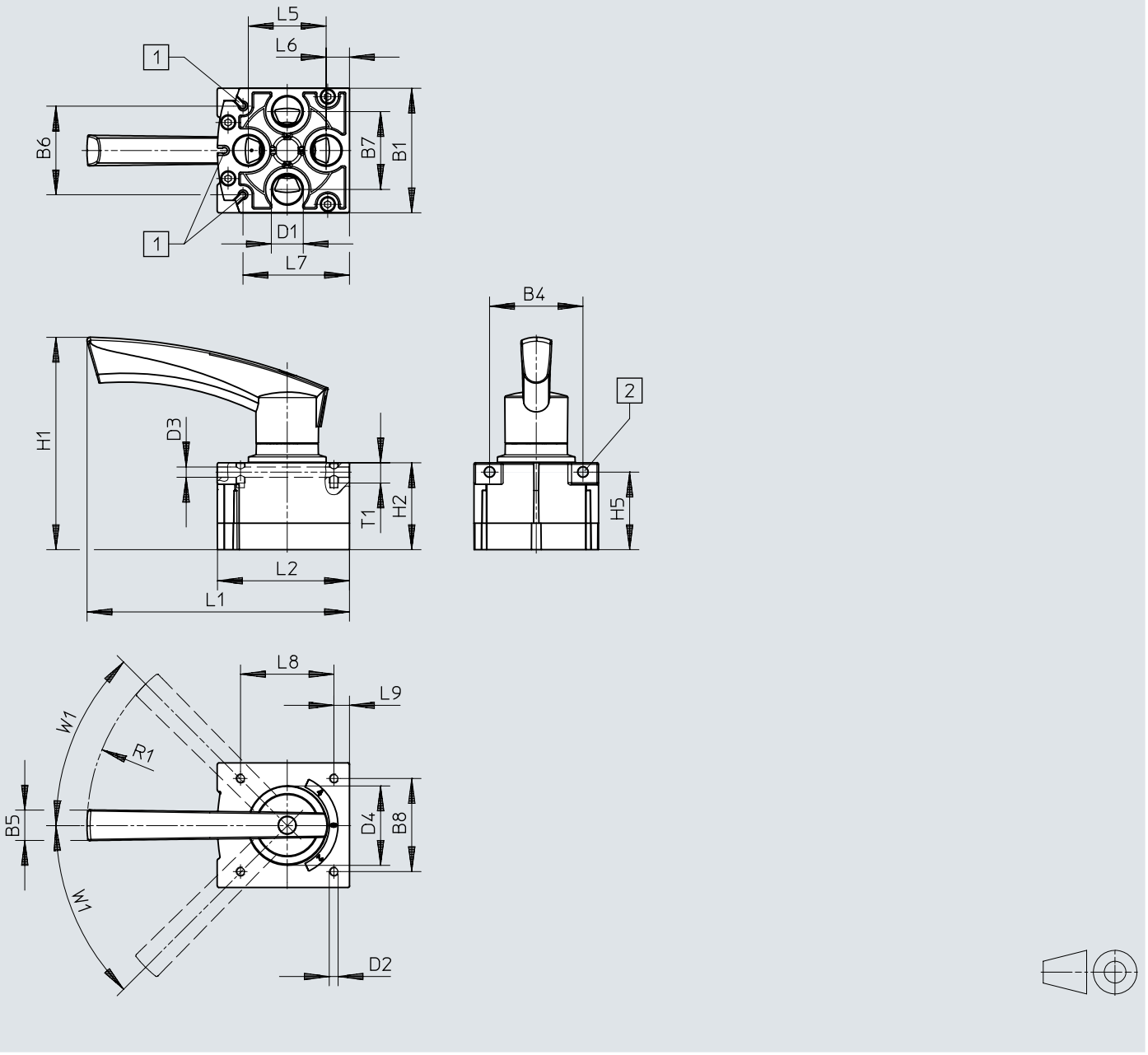


| | B1 | B4 | B5 | B6 | B7 | B8 | D1 | D2 | D3<br>ø | D4<br>ø |
|---|---|---|---|---|---|---|---|---|---|---|
| VHER-H-B43-...-B-G12 | 80 | 60 | 19,5 | 56,9 | 50 | 60 | G1/2 | M5 | 6,6 | 51 |

| | H1 | H2 | H5 | L1 | L2 | L5 | L6 | L7 | L8 | L9 | R1 | T1 | W1 |
|---|---|---|---|---|---|---|---|---|---|---|---|---|---|
| VHER-H-B43-...-B-G12 | 136,5 | 55,8 | 49,8 | 168,8 | 84,8 | 50 | 15 | 68,5 | 60 | 10 | 128 | 13 | 45° |

# 尺寸

**尺寸 – 聚合物槓桿型，氣動接口 M5，橫向**

CAD 相關資料下載 www.festo.com

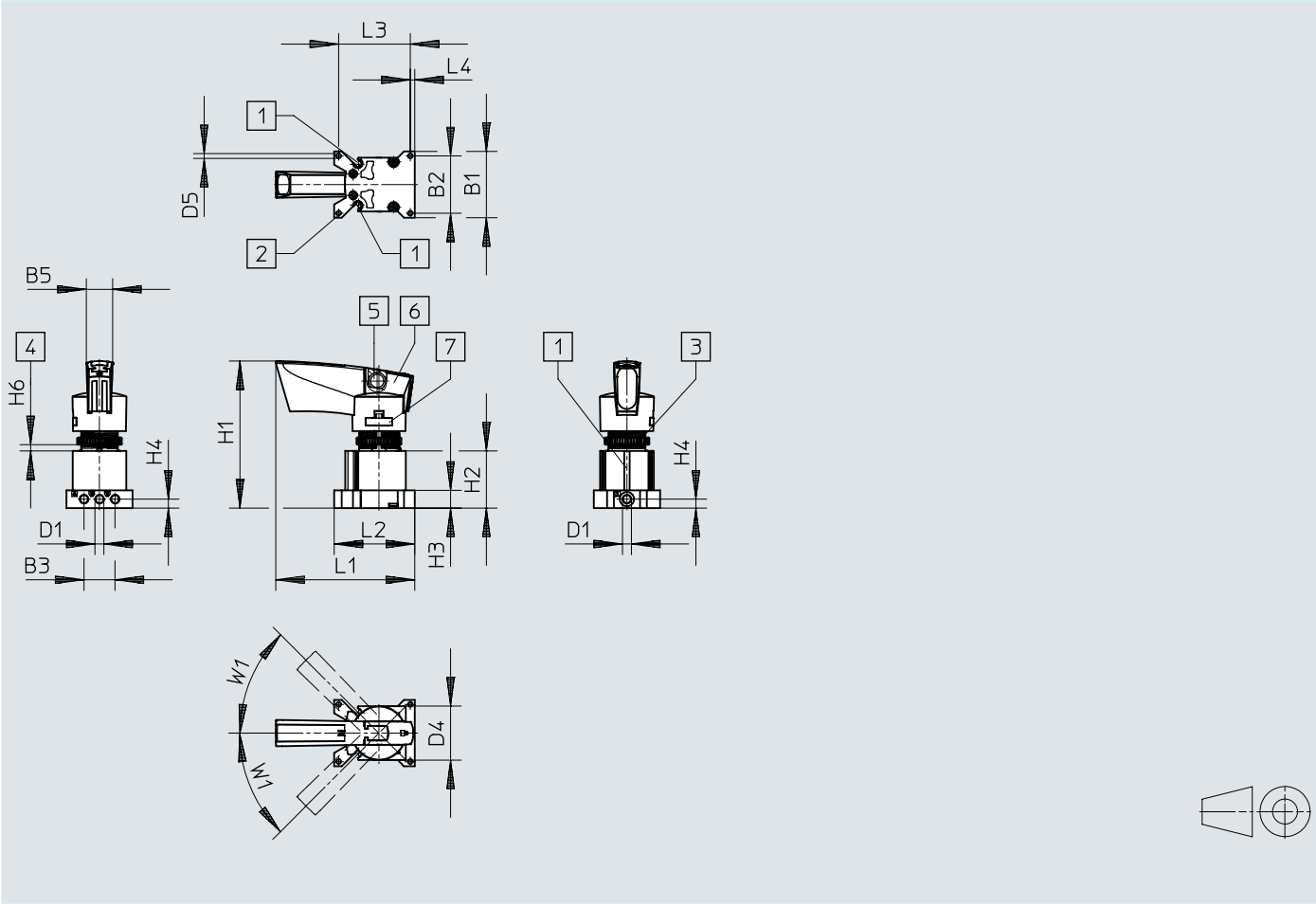


| | B1 | B2 | B3 | B5 | D1 | D4<br>ø | D5<br>ø |
|---|---|---|---|---|---|---|---|
| VHER-P-H-B43...-M5 | 37 | 32 | 17,4 | 14,6 | M5 | 30,2 | 2,7 |

| | H1 | H2 | H3 | H4 | H6 | | L1 | L2 | L3 | L4 | W1 |
|---|---|---|---|---|---|---|---|---|---|---|---|
| | | | | | min. | max. | | | | | |
| VHER-P-H-B43...-M5 | 82,1 | 32 | 10 | 5 | 1,5 | 5,5 | 77,6 | 45 | 40 | 2,5 | 45° |

# 尺寸

**尺寸 – 聚合物槓桿型，氣動接口 M5，下方**

CAD 相關資料下載 www.festo.com

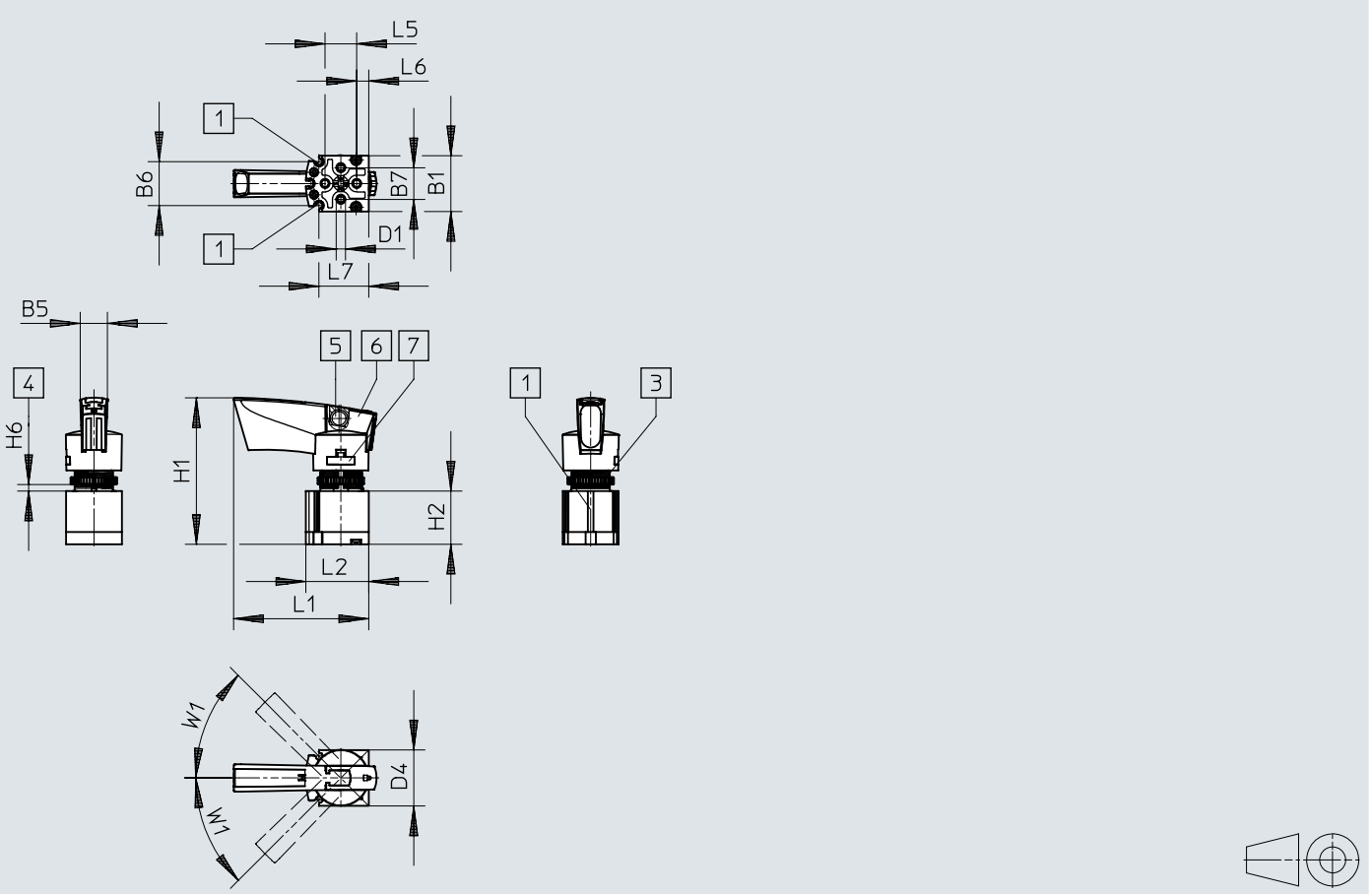


| | B1 | B5 | B6 | B7 | D1 | D4<br>ø |
|---|---|---|---|---|---|---|
| VHER-P-H-B43...-M5 | 30 | 14,6 | 23,7 | 17 | M5 | 30,2 |

| | H1 | H2 | H6 | | L1 | L2 | L5 | L6 | L7 | W1 |
|---|---|---|---|---|---|---|---|---|---|---|
| | | | min. | max. | | | | | | |
| VHER-P-H-B43...-M5 | 78,7 | 28,6 | 1,5 | 5,5 | 72,6 | 33,8 | 17 | 6,5 | 26,8 | 45° |

# 尺寸

**尺寸 – 聚合物槓桿型，氣動接口 G1/8，橫向**

CAD 相關資料下載 www.festo.com

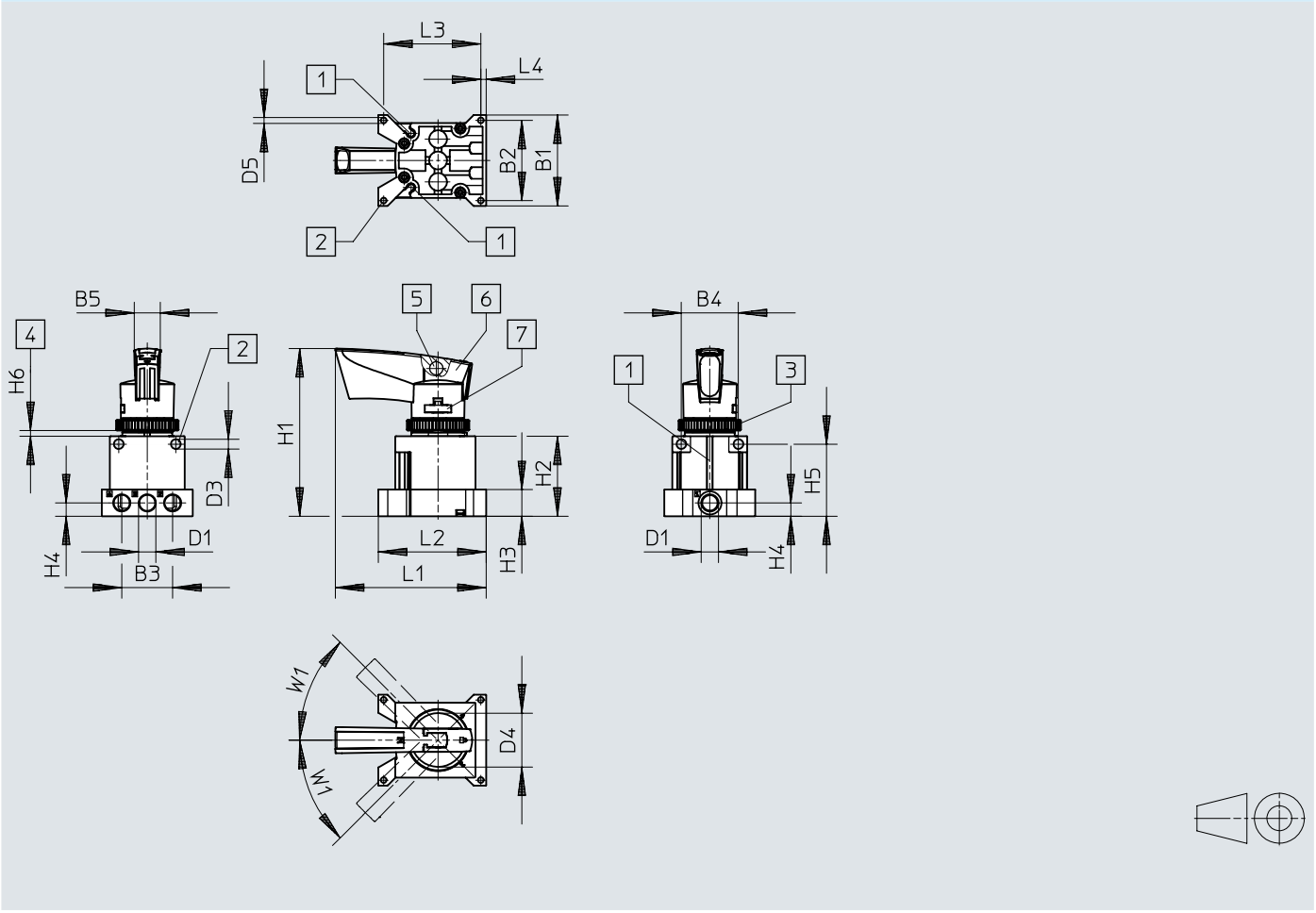


| | B1 | B2 | B3 | B4 | B5 | D1 | D3<br>ø | D4<br>ø | D5<br>ø |
|---|---|---|---|---|---|---|---|---|---|
| VHER-P-H-B43...-G18 | 51 | 45 | 28,5 | 32 | 14,6 | G1/8 | 5,5 | 30,2 | 3,3 |

| | H1 | H2 | H3 | H4 | H5 | H6 | | L1 | L2 | L3 | L4 | W1 |
|---|---|---|---|---|---|---|---|---|---|---|---|---|
| | | | | | | min. | max. | | | | | |
| VHER-P-H-B43...-G18 | 94 | 45 | 15 | 7,5 | 40,5 | 2 | 4 | 84,6 | 60,5 | 54,5 | 3 | 45° |

# 尺寸

**尺寸 – 聚合物槓桿型，氣動接口 G1/8，下方**

CAD 相關資料下載 www.festo.com

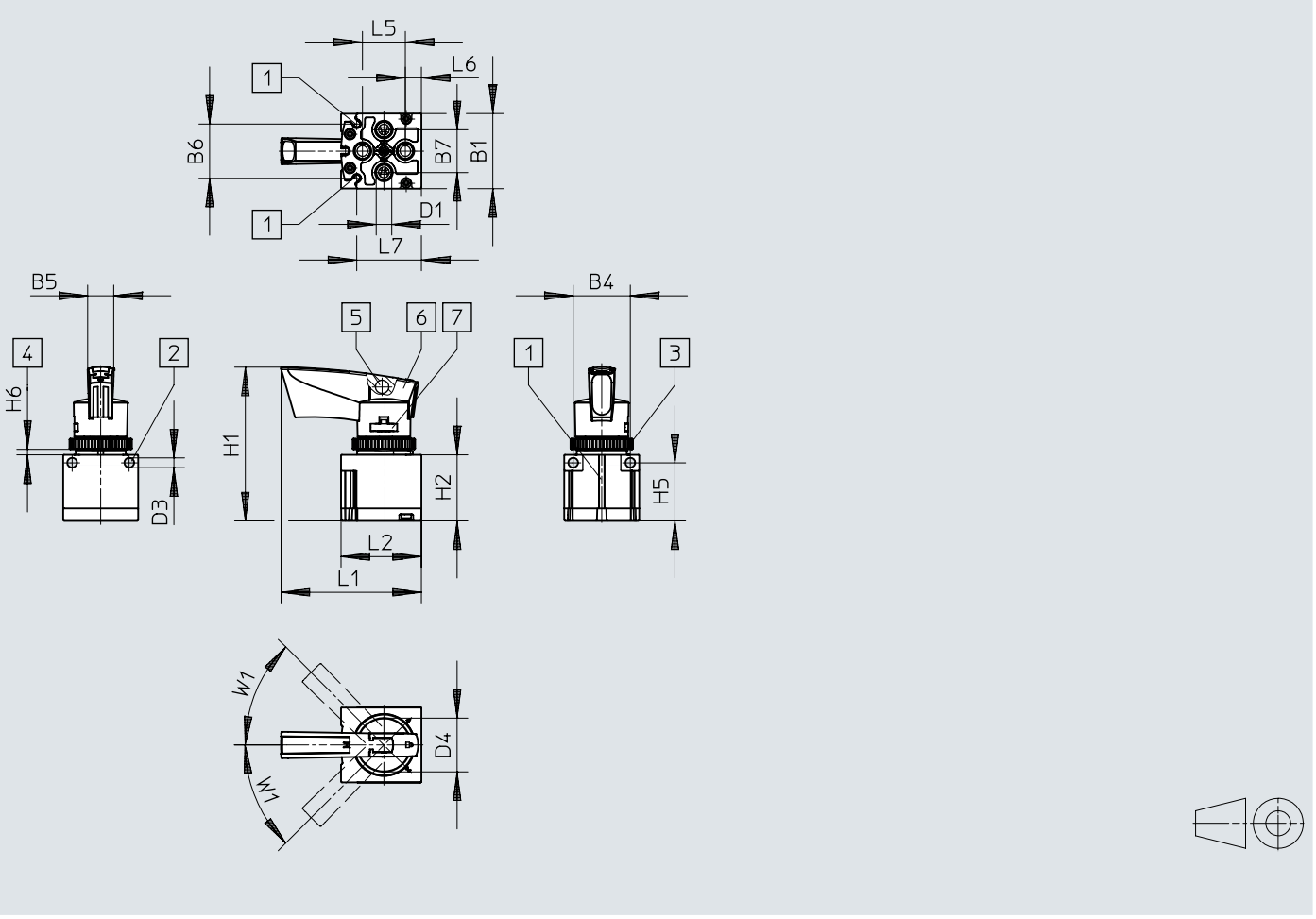


| | B1 | B4 | B5 | B6 | B7 | D1 | D3<br>ø | D4<br>ø |
|---|---|---|---|---|---|---|---|---|
| VHER-P-H-B43...-B-G18 | 42 | 32 | 14,6 | 30,4 | 24 | G1/8 | 5,5 | 30,2 |

| | H1 | H2 | H5 | H6 | | L1 | L2 | L5 | L6 | L7 | W1 |
|---|---|---|---|---|---|---|---|---|---|---|---|
| | | | | min. | max. | | | | | | |
| VHER-P-H-B43...-B-G18 | 86 | 37 | 32,5 | 2 | 4 | 78,6 | 45 | 24 | 9 | 36,2 | 45° |

# 尺寸

**尺寸 – 聚合物槓桿型，氣動接口 G1/4，橫向**

CAD 相關資料下載 www.festo.com

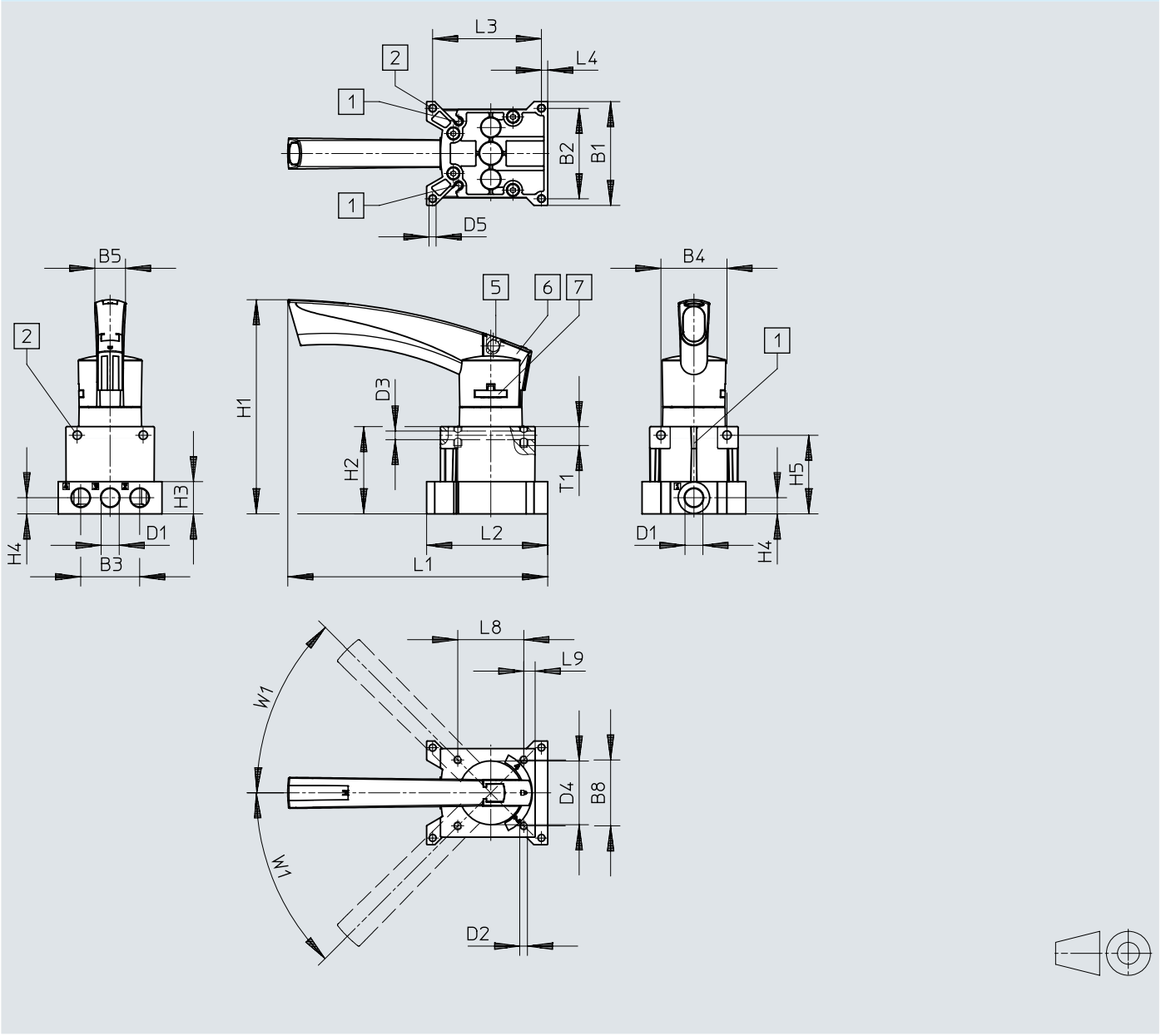


| | B1 | B2 | B3 | B4 | B5 | B8 | D1 | D2 | D3 ø | D4 ø | D5 ø |
|---|---|---|---|---|---|---|---|---|---|---|---|
| VHER-P-H-B43...-G14 | 66 | 57,5 | 37,5 | 42 | 19,5 | 42 | G1/4 | M5 | 5,5 | 40,5 | 4,5 |

| | H1 | H2 | H3 | H4 | H5 | L1 | L2 | L3 | L4 | L8 | L9 | T1 | W1 |
|---|---|---|---|---|---|---|---|---|---|---|---|---|---|
| VHER-P-H-B43...-G14 | 135,7 | 55,5 | 20,5 | 10,3 | 50 | 165,3 | 77 | 69,2 | 4 | 42 | 7,2 | 12 | 45° |

# 尺寸

**尺寸 – 聚合物槓桿型，氣動接口 G1/4，下方**

CAD 相關資料下載 www.festo.com

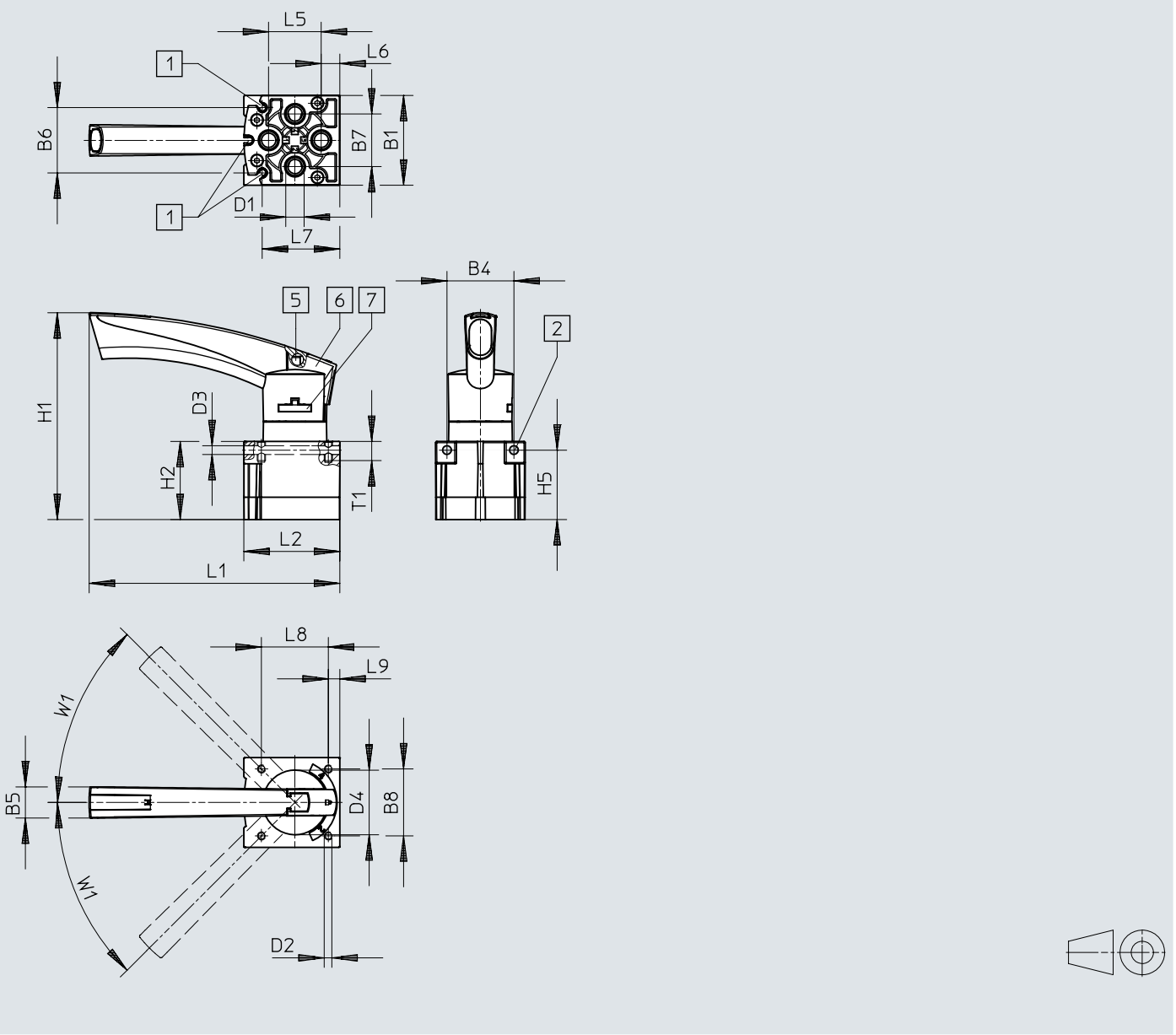


| | B1 | B4 | B5 | B6 | B7 | B8 | D1 | D2 | D3<br>ø | D4<br>ø |
|---|---|---|---|---|---|---|---|---|---|---|
| VHER-P-H-B43...-B-G14 | 56,3 | 42 | 19,5 | 41 | 33 | 42 | G1/4 | M5 | 5,5 | 40,5 |

| | H1 | H2 | H5 | L1 | L2 | L5 | L6 | L7 | L8 | L9 | T1 | W1 |
|---|---|---|---|---|---|---|---|---|---|---|---|---|
| VHER-P-H-B43...-B-G14 | 129,2 | 49 | 43,5 | 157 | 60,2 | 33 | 11,5 | 48,7 | 42 | 7,2 | 12 | 45° |

# 尺寸

**尺寸 – 聚合物槓桿型，氣動接口 G1/2，橫向**

CAD 相關資料下載 www.festo.com

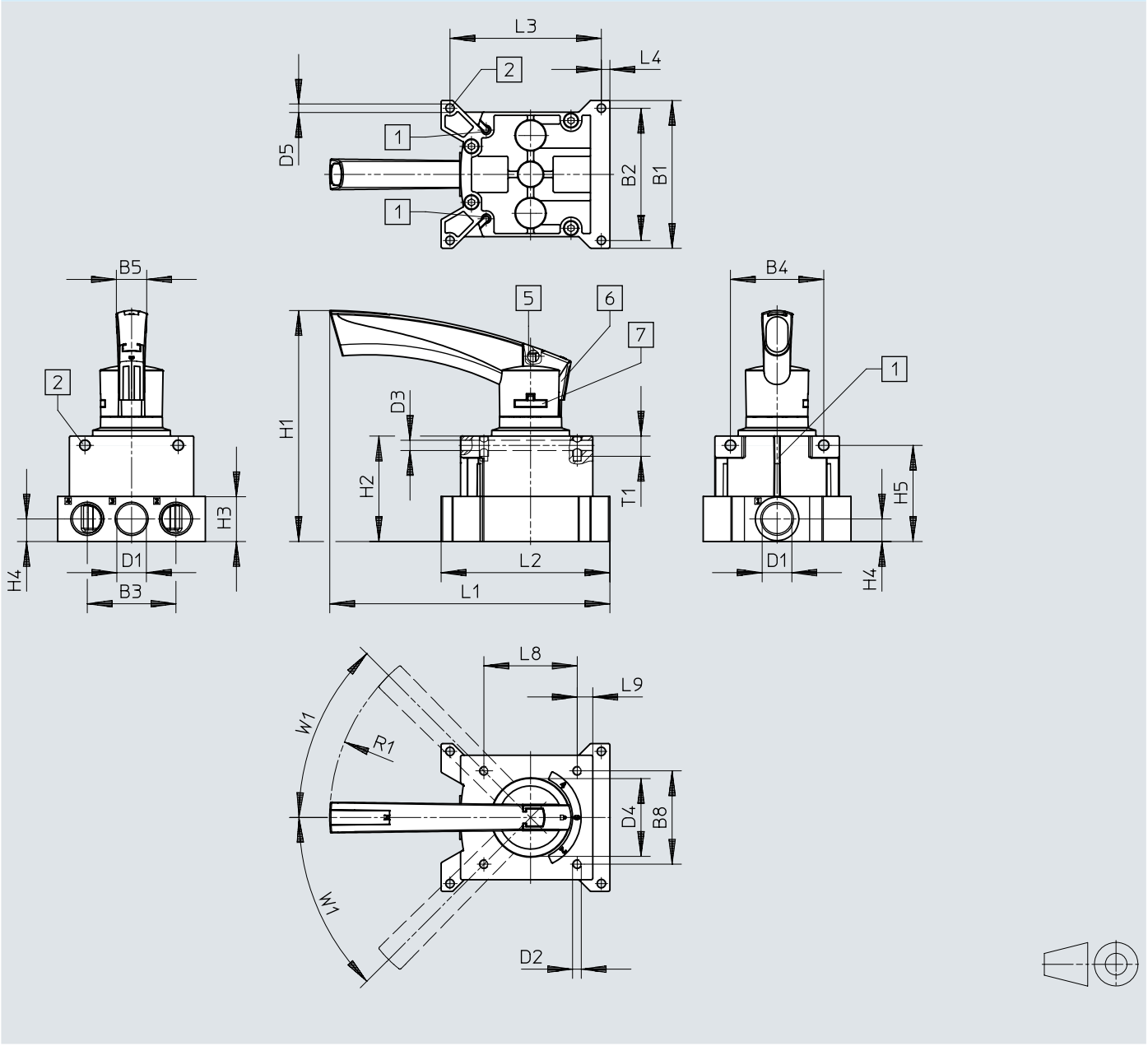


| | B1 | B2 | B3 | B4 | B5 | B8 | D1 | D2 | D3<br>ø | D4<br>ø | D5<br>ø |
|---|---|---|---|---|---|---|---|---|---|---|---|
| VHER-P-H-B43-...-G12 | 95 | 85 | 57 | 60 | 19,5 | 60 | G1/2 | M5 | 6,6 | 51 | 5,5 |

| | H1 | H2 | H3 | H4 | H5 | L1 | L2 | L3 | L4 | L8 | L9 | R1 | T1 | W1 |
|---|---|---|---|---|---|---|---|---|---|---|---|---|---|---|
| VHER-P-H-B43-...-G12 | 148 | 67,8 | 29 | 14,5 | 61,8 | 180,1 | 108,5 | 97,3 | 5,5 | 60 | 10 | 128 | 13 | 45° |

# 尺寸

**尺寸 – 聚合物槓桿型，氣動接口 G1/2，下方**

CAD 相關資料下載 www.festo.com

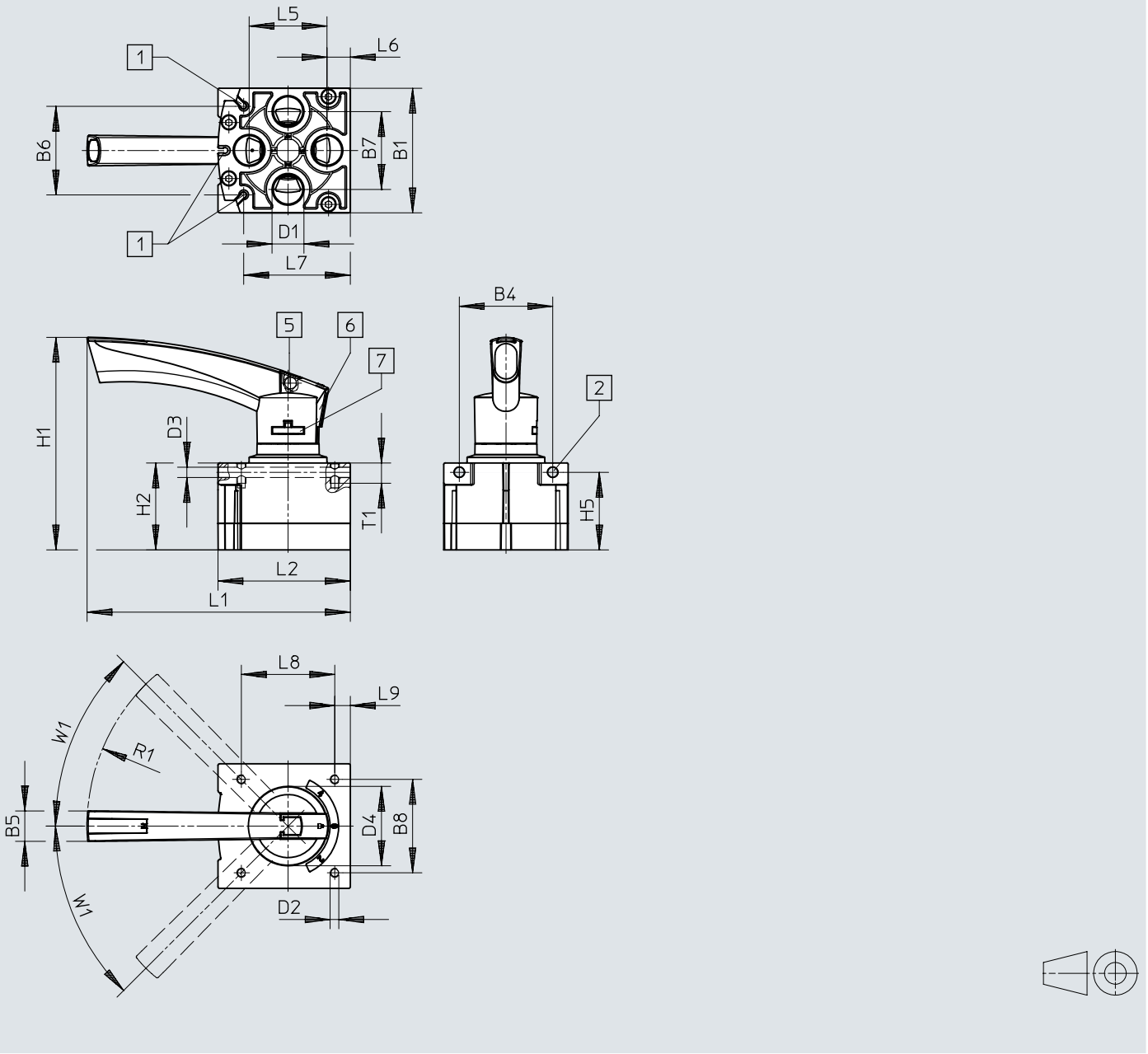


| | B1 | B4 | B5 | B6 | B7 | B8 | D1 | D2 | D3<br>ø | D4<br>ø |
|---|---|---|---|---|---|---|---|---|---|---|
| VHER-P-H-B43-...-B-G12 | 80 | 60 | 19,5 | 56,9 | 50 | 60 | G1/2 | M5 | 6,6 | 51 |

| | H1 | H2 | H5 | L1 | L2 | L5 | L6 | L7 | L8 | L9 | R1 | T1 | W1 |
|---|---|---|---|---|---|---|---|---|---|---|---|---|---|
| VHER-P-H-B43-...-B-G12 | 137 | 55,8 | 49,8 | 169 | 84,8 | 50 | 15 | 68,5 | 60 | 10 | 128 | 13 | 45° |

# 訂貨資料

## 金屬桿



| 寬度 | 產品重量 | 氣動介面，氣口 1 | 訂貨編號 | 型號 |
|---|---|---|---|---|
| 42 mm | 220 g | G1/8 | 3488207 | VHER-H-B43E-B-G18 |
| | | | 3488205 | VHER-H-B43C-B-G18 |
| | | | 3488215 | VHER-H-B43U-B-G18 |
| 51 mm | 260 g | | 3488214 | VHER-H-B43U-G18 |
| | | | 3488204 | VHER-H-B43C-G18 |
| | | | 3488206 | VHER-H-B43E-G18 |
| 56 mm | 510 g | G1/4 | 3515202 | VHER-H-B43C-B-G14 |
| | | | 3515286 | VHER-H-B43U-B-G14 |
| | | | 3515258 | VHER-H-B43E-B-G14 |
| 66 mm | 560 g | | 3514710 | VHER-H-B43C-G14 |
| | | | 3515108 | VHER-H-B43U-G14 |
| | | | 3515082 | VHER-H-B43E-G14 |
| 80 mm | 860 g | G1/2 | 3192066 | VHER-H-B43C-B-G12 |
| | | | 3192072 | VHER-H-B43U-B-G12 |
| | | | 3192068 | VHER-H-B43E-B-G12 |
| 95 mm | 1,010 g | | 3192071 | VHER-H-B43U-G12 |
| | | | 3192067 | VHER-H-B43E-G12 |
| | | | 3192065 | VHER-H-B43C-G12 |

## 聚合物桿



| 寬度 | 產品重量 | 氣動介面，氣口 1 | 訂貨編號 | 型號 |
|---|---|---|---|---|
| 30 mm | 80 g | M5 | 3410680 | VHER-P-H-B43C-B-M5 |
| | | | 3410682 | VHER-P-H-B43E-B-M5 |
| | | | 3410684 | VHER-P-H-B43U-B-M5 |
| 37 mm | 95 g | | 3410679 | VHER-P-H-B43C-M5 |
| | | | 3410681 | VHER-P-H-B43E-M5 |
| | | | 3410683 | VHER-P-H-B43U-M5 |
| 42 mm | 125 g | G1/8 | 3488217 | VHER-P-H-B43U-B-G18 |
| | | | 3488211 | VHER-P-H-B43E-B-G18 |
| | | | 3488209 | VHER-P-H-B43C-B-G18 |
| 51 mm | 165 g | | 3488216 | VHER-P-H-B43U-G18 |
| | | | 3488210 | VHER-P-H-B43E-G18 |
| | | | 3488208 | VHER-P-H-B43C-G18 |
| 56 mm | 375 g | G1/4 | 3515683 | VHER-P-H-B43U-B-G14 |
| | | | 3515601 | VHER-P-H-B43C-B-G14 |
| | | | 3515640 | VHER-P-H-B43E-B-G14 |
| 66 mm | 435 g | | 3515542 | VHER-P-H-B43E-G14 |
| | | | 3515573 | VHER-P-H-B43U-G14 |
| | | | 3515361 | VHER-P-H-B43C-G14 |
| 80 mm | 740 g | G1/2 | 3192084 | VHER-P-H-B43U-B-G12 |
| | | | 3192077 | VHER-P-H-B43E-B-G12 |
| | | | 3192075 | VHER-P-H-B43C-B-G12 |
| 95 mm | 900 g | | 3192074 | VHER-P-H-B43C-G12 |
| | | | 3192076 | VHER-P-H-B43E-G12 |
| | | | 3192082 | VHER-P-H-B43U-G12 |

# 外圍元件

**外圍元件一覽 面板安裝件，左金屬桿**

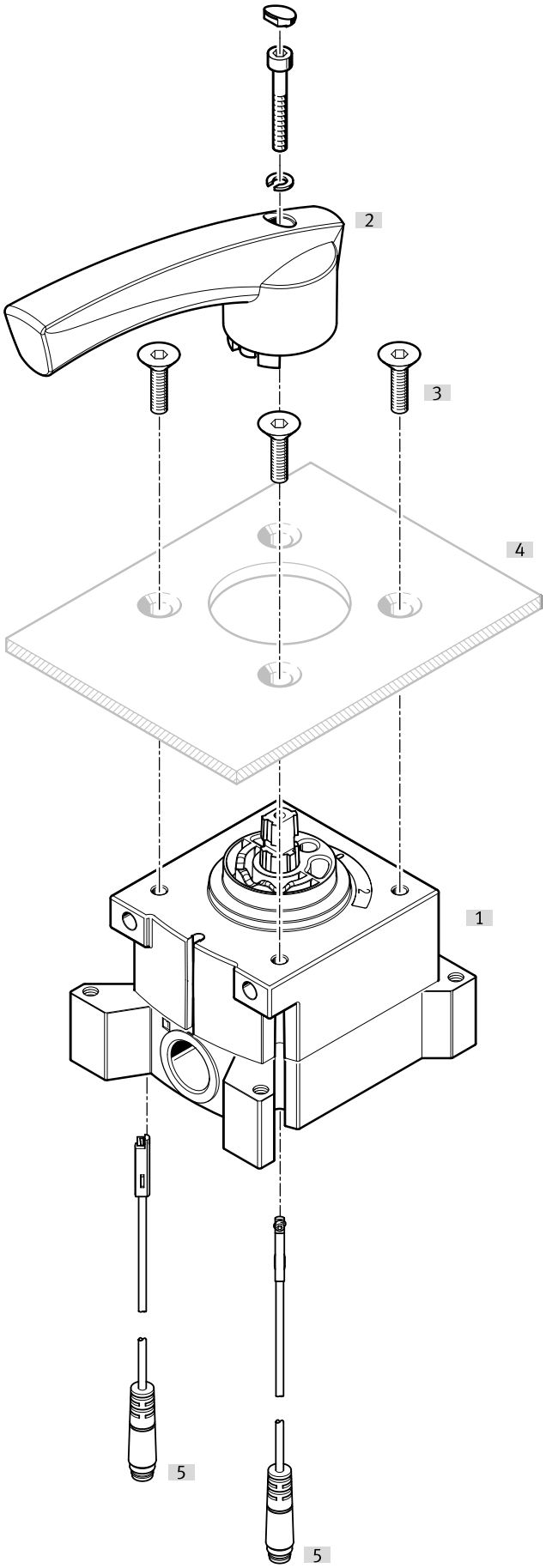

# 外圍元件

| 附件 | | | → 頁面/Internet |
|---|---|---|---|
| | 型號/訂貨代碼 | 簡介 | |
| [1] | 旋轉式手柄閥 VHER | 介面規格 M5, G1/8, G1/4, G1/2（氣動接口位於側面） | |
| [2] | 操作桿 | 大號，金屬 | |
| [3] | 固定螺絲 | - 由於設計的原因，並不是每個旋轉式手柄閥 VHER 都可以用固定螺絲固定在桿側的控制面板上。<br>- 不包括在供貨範圍內 | |
| [4] | 控制面板 | （不包括在供貨範圍內） | |
| [5] | 近接開關 SME-10-KL | 不包括在供貨範圍內（電氣接口，出口位於長邊） | 37 |
| [5] | 近接開關 SME-10-SL | 不包括在供貨範圍內（電氣接口，出口位於長邊） | 37 |

# 外圍元件

**外圍元件一覽 面板安裝件，右金屬桿**

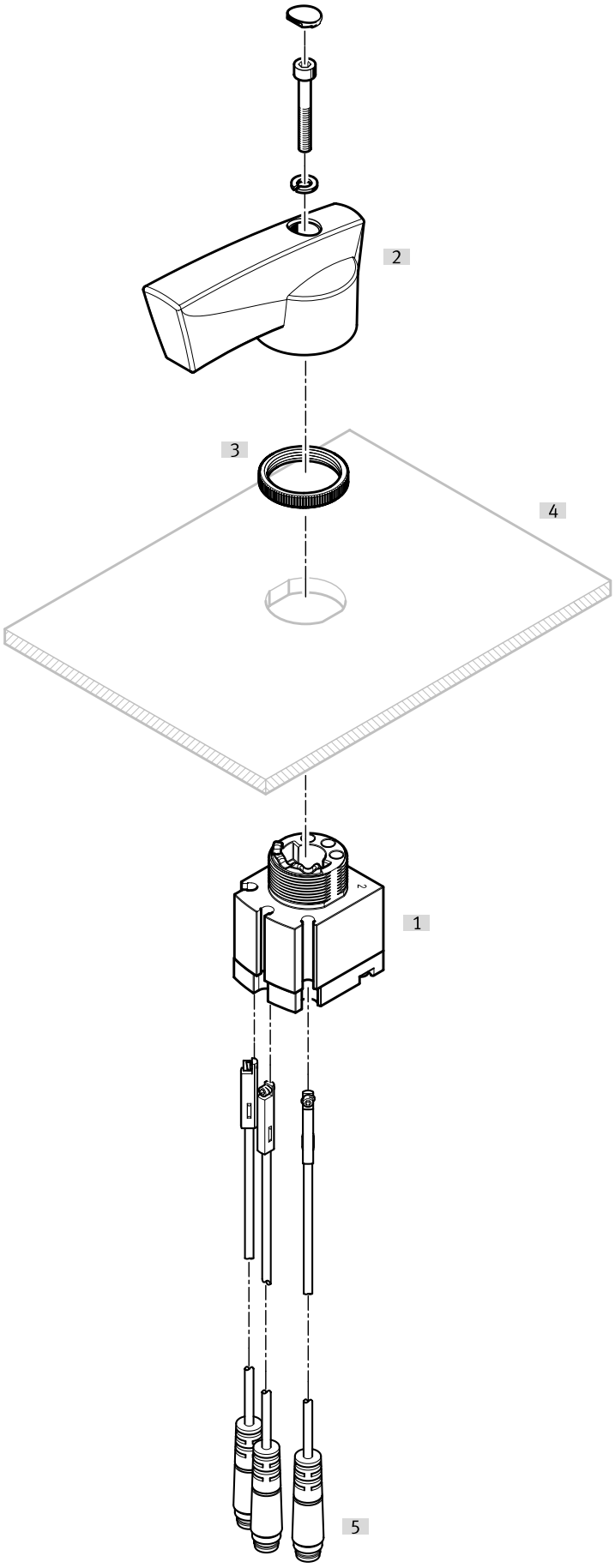

# 外圍元件

| 附件 | | | → 頁面/Internet |
|---|---|---|---|
| | 型號/訂貨代碼 | 簡介 | |
| [1] | 旋轉式手柄閥 VHER | 介面規格 M5, G1/8, G1/4, G1/2（氣動接口位於下方） | |
| [2] | 操作桿 | 大號，金屬 | |
| [3] | 滾花螺帽 | 面板安裝件 | |
| [4] | 控制面板 | （不包括在供貨範圍內） | |
| [5] | 近接開關 SME-10-KL | 不包括在供貨範圍內（電氣接口，出口位於長邊） | 37 |
| [5] | 近接開關 SME-10-SL | 不包括在供貨範圍內（電氣接口，出口位於長邊） | 37 |

# 外圍元件

**外圍元件一覽 面板安裝件，左聚合物桿**

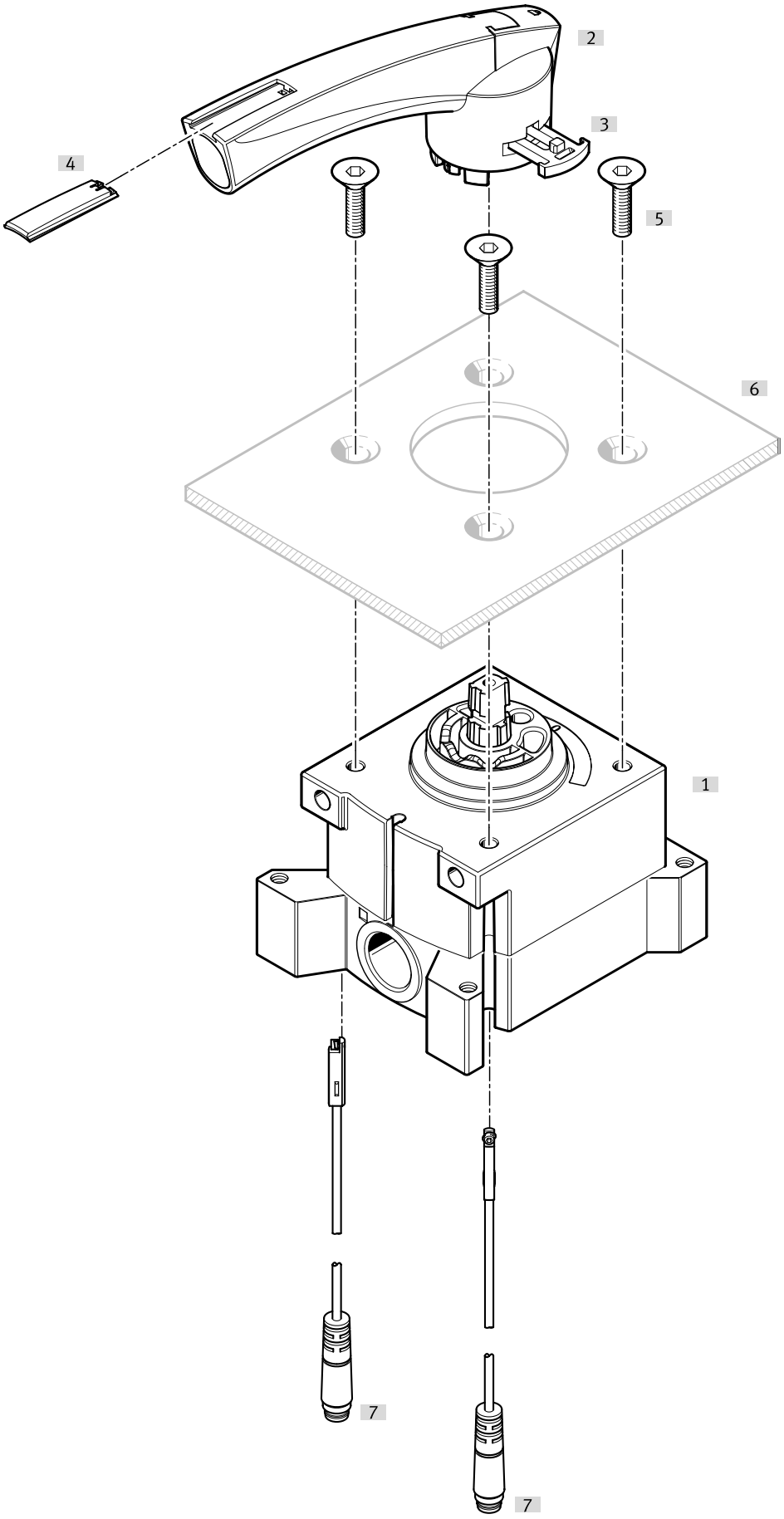

# 外圍元件

| 附件 | | | → 頁面/Internet |
|---|---|---|---|
| | 型號/訂貨代碼 | 簡介 | |
| [1] | 旋轉式手柄閥 VHER | 介面規格 M5, G1/8, G1/4, G1/2（氣動接口位於側面） | |
| [2] | 操作桿 | 大號，聚合物 | |
| [3] | 槓桿附件 | 大型 | |
| [4] | 標籤夾 | | |
| [5] | 固定螺絲 | - 由於設計的原因，並不是每個旋轉式手柄閥 VHER 都可以用固定螺絲固定在桿側的控制面板上。<br>- 不包括在供貨範圍內 | |
| [6] | 控制面板 | （不包括在供貨範圍內） | |
| [7] | 近接開關 SME-10-KL | 不包括在供貨範圍內（電氣接口，出口位於長邊） | 37 |
| [7] | 近接開關 SME-10-SL | 不包括在供貨範圍內（電氣接口，出口位於長邊） | 37 |

# 外圍元件

**外圍元件一覽 面板安裝件，右聚合物桿**

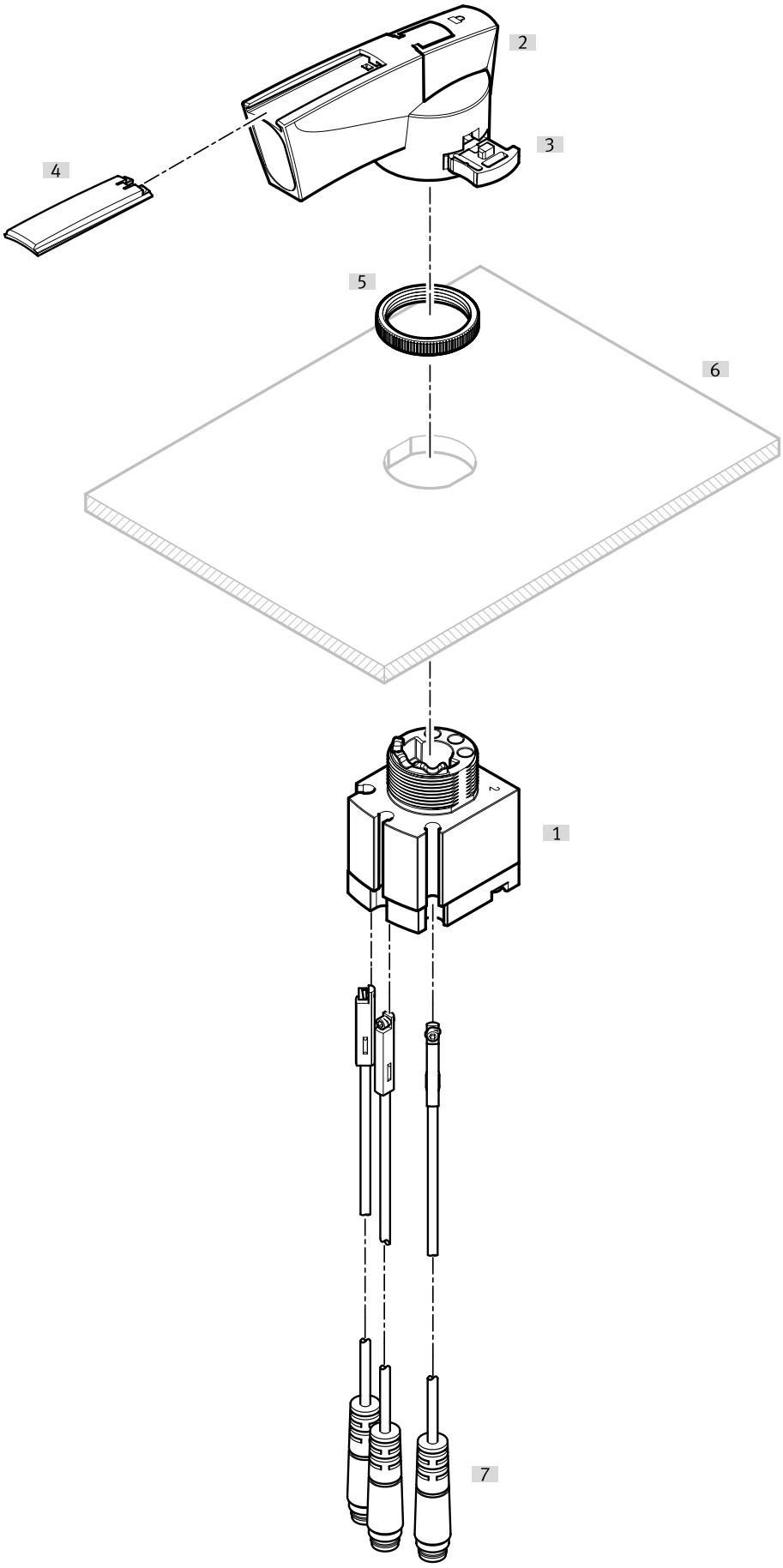

# 外圍元件

| 附件 | | | → 頁面/Internet |
|---|---|---|---|
| | 型號/訂貨代碼 | 簡介 | |
| [1] | 旋轉式手柄閥 VHER | 介面規格 M5, G1/8, G1/4, G1/2（氣動接口位於側面） | |
| [2] | 操作桿 | 大號，聚合物 | |
| [3] | 槓桿附件 | 大型 | |
| [4] | 標籤夾 | | |
| [5] | 滾花螺帽 | | |
| [6] | 控制面板 | （不包括在供貨範圍內） | |
| [7] | 近接開關 SME-10-SL | 不包括在供貨範圍內（電氣接口，出口位於長邊） | 37 |
| [7] | 近接開關 SME-10-KL | 不包括在供貨範圍內（電氣接口，出口位於長邊） | 37 |

# 外圍元件

**外圍元件一覽 左側安裝有附件的閥**

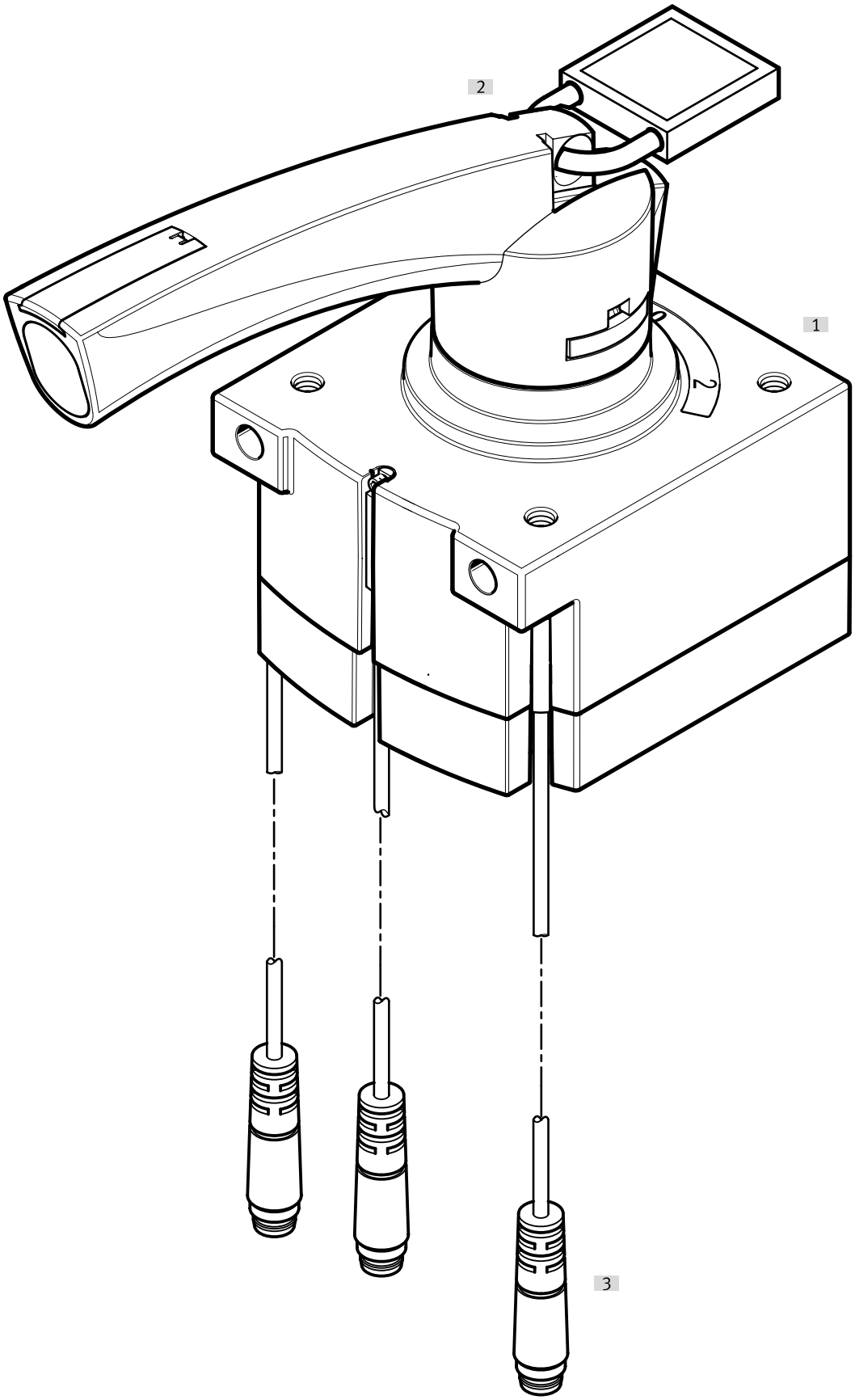

# 外圍元件

| 附件 | | | → 頁面/Internet |
|---|---|---|---|
| | 型號/訂貨代碼 | 簡介 | |
| [1] | 旋轉式手柄閥 VHER-P-H-... | - 介面規格 M5、G1/8、G1/4、G1/2，具有聚合物桿（大型氣動接口位於底部）<br>- 由於設計的原因，並不是每個旋轉式手柄閥 VHER 都可以用固定螺絲固定在桿側的控制面板上。 | |
| [2] | 鎖 | （不包括在供貨範圍內） | |
| [3] | 近接開關 SME-10-KL | 不包括在供貨範圍內（電氣接口，出口位於長邊） | 37 |
| [3] | 近接開關 SME-10-SL | 不包括在供貨範圍內（電氣接口，出口位於長邊） | 37 |

# 外圍元件

**外圍元件一覽 右側安裝有附件的閥**

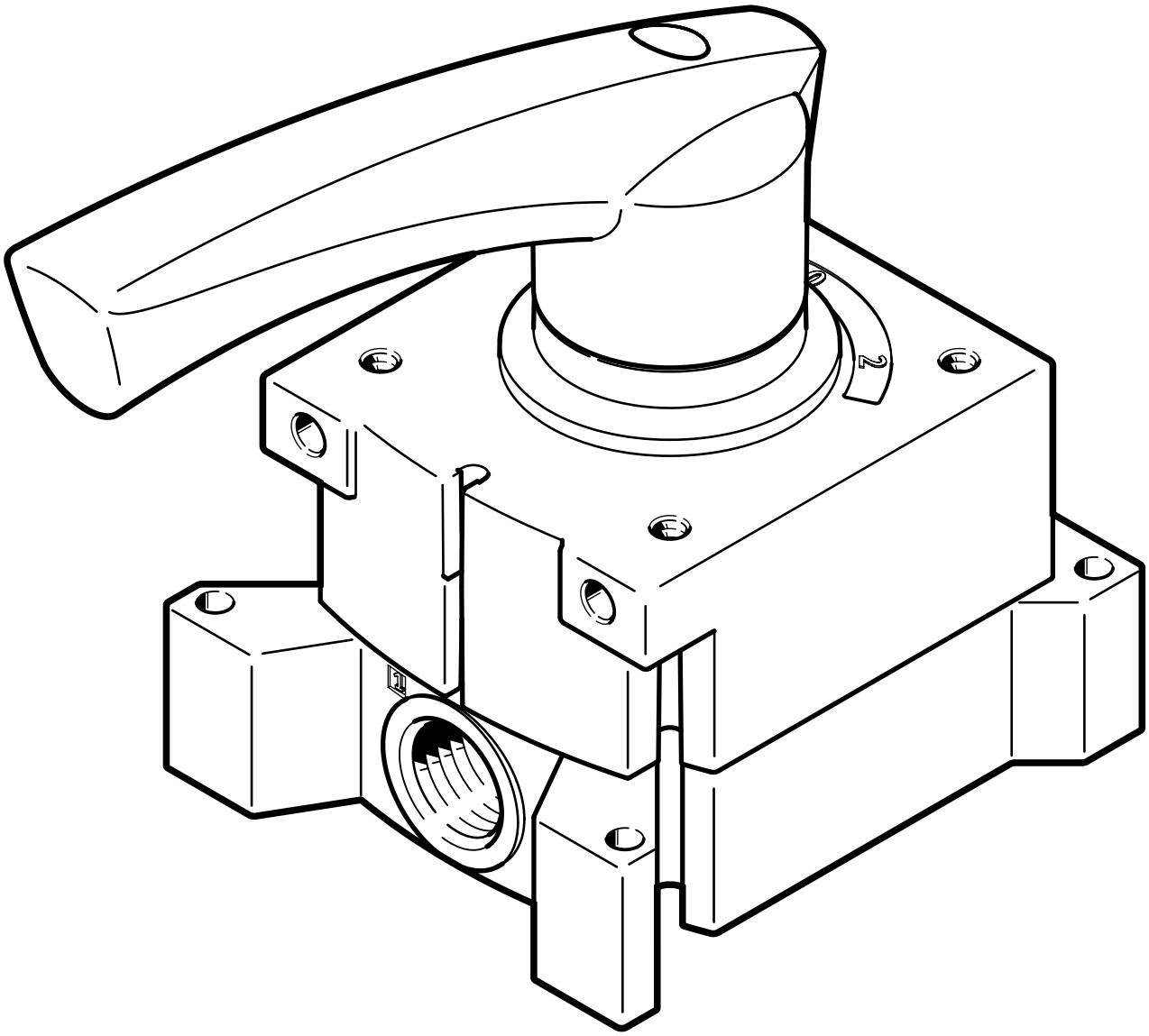

| 附件 | | | → 頁面/Internet |
|---|---|---|---|
| | 型號/訂貨代碼 | 簡介 | |
| [1] | 旋轉式手柄閥 VHER-H-... | - 介面規格 M5、G1/8、G1/4、G1/2，具有大型金屬桿（氣動接口位於側面）<br>- 由於設計的原因，並不是每個旋轉式手柄閥 VHER 都可以用固定螺絲固定在桿側的控制面板上。 | |

# 附件

**金屬桿，快插接頭，氣動接口位於底部，外六角（短型）**



| 氣動介面，氣口 1 | 氣動介面，氣口 2 | 包裝單元 [單位] | 訂貨編號 | 型號 |
|---|---|---|---|---|
| 外螺紋 G1/8 | 適用於氣管外徑 4 mm | 10 | **186264** | **QSM-G1/8-4** |
| | 適用於氣管外徑 6 mm | | **186265** | **QSM-G1/8-6** |

**金屬桿，快插接頭，氣動接口位於底部，內六角**



| 氣動介面，氣口 1 | 氣動介面，氣口 2 | 訂貨編號 | 型號 |
|---|---|---|---|
| 外螺紋 G1/8 | 適用於氣管外徑 4 mm | **186095** | **QS-G1/8-4** |
| | 適用於氣管外徑 6 mm | **186096** | **QS-G1/8-6** |
| | 適用於氣管外徑 8 mm | **186098** | **QS-G1/8-8** |
| 外螺紋 G1/4 | 適用於氣管外徑 6 mm | **186097** | **QS-G1/4-6** |
| | 適用於氣管外徑 10 mm | **186101** | **QS-G1/4-10** |
| 外螺紋 G1/2 | 用於 12 mm 外徑的氣管 | **186104** | **QS-G1/2-12** |
| | 適用於氣管外徑 16 mm | **186105** | **QS-G1/2-16** |

**金屬桿，快插接頭，氣動接口位於底部，內六角（短型）**



| 氣動介面，氣口 1 | 氣動介面，氣口 2 | 包裝單元 [單位] | 訂貨編號 | 型號 |
|---|---|---|---|---|
| 外螺紋 G1/8 | 適用於氣管外徑 4 mm | 10 | **186266** | **QSM-G1/8-4-I** |
| | 適用於氣管外徑 6 mm | | **186267** | **QSM-G1/8-6-I** |

**金屬桿，快插接頭，氣動接口位於底部，內六角**



| 氣動介面，氣口 1 | 氣動介面，氣口 2 | 包裝單元 [單位] | 訂貨編號 | 型號 |
|---|---|---|---|---|
| 外螺紋 G1/8 | 適用於氣管外徑 4 mm | 10 | **186106** | **QS-G1/8-4-I** |
| | 適用於氣管外徑 6 mm | | **186107** | **QS-G1/8-6-I** |
| | 適用於氣管外徑 8 mm | | **186109** | **QS-G1/8-8-I** |
| 外螺紋 G1/4 | 適用於氣管外徑 6 mm | | **186108** | **QS-G1/4-6-I** |
| | 適用於氣管外徑 8 mm | | **186110** | **QS-G1/4-8-I** |
| | 適用於氣管外徑 10 mm | | **186112** | **QS-G1/4-10-I** |
| 外螺紋 G1/2 | 用於 12 mm 外徑的氣管 | | **186115** | **QS-G1/2-12-I** |

**金屬桿，快插接頭，氣動接口位於側面，內六角（短型）**



| 氣動介面，氣口 1 | 氣動介面，氣口 2 | 包裝單元 [單位] | 訂貨編號 | 型號 |
|---|---|---|---|---|
| 外螺紋 G1/8 | 適用於氣管外徑 4 mm | 10 | **186266** | **QSM-G1/8-4-I** |
| | 適用於氣管外徑 6 mm | | **186267** | **QSM-G1/8-6-I** |

# 附件

**金屬桿，快插接頭，氣動接口位於側面，內六角**



| 氣動介面，氣口 2 | 包裝單元 [單位] | 訂貨編號 | 型號 |
|---|---|---|---|
| 適用於氣管外徑 4 mm | 10 | **186106** | **QS-G1/8-4-I** |
| 適用於氣管外徑 6 mm | | **186108** | **QS-G1/4-6-I** |
| | | **186107** | **QS-G1/8-6-I** |
| 適用於氣管外徑 8 mm | | **186109** | **QS-G1/8-8-I** |
| | | **186110** | **QS-G1/4-8-I** |
| 適用於氣管外徑 10 mm | | **186112** | **QS-G1/4-10-I** |
| 用於 12 mm 外徑的氣管 | | **186115** | **QS-G1/2-12-I** |

**金屬桿，消音器，氣動接口位於底部，不具有殼體**



| 氣動介面 | 旋入螺釘的材料 | 液壓緩衝器插件的材料 | 訂貨編號 | 型號 |
|---|---|---|---|---|
| G1/8 | PE, PP | PE | **161419** | **UC-1/8** |
| G1/4 | | | **165004** | **UC-1/4** |

**金屬桿，消音器，氣動接口位於底部**



| 氣動介面 | 旋入螺釘的材料 | 液壓緩衝器插件的材料 | 外殼材質 | 訂貨編號 | 型號 |
|---|---|---|---|---|---|
| G1/8 | | PE | | **2307** | **U-1/8** |
| | 鋁 | | 鋁 | **6841** | **U-1/8-B** |
| G1/4 | | | | **2316** | **U-1/4** |
| | 鋁 | | 鋁 | **6842** | **U-1/4-B** |
| G1/2 | | | | **6844** | **U-1/2-B** |

**金屬桿，消音器，氣動接口位於側面，不具有殼體**



| 氣動介面 | 旋入螺釘的材料 | 液壓緩衝器插件的材料 | 訂貨編號 | 型號 |
|---|---|---|---|---|
| G1/8 | PE, PP | PE | **161419** | **UC-1/8** |
| G1/4 | | | **165004** | **UC-1/4** |

**金屬桿，消音器，氣動接口位於側面**



| 氣動介面 | 旋入螺釘的材料 | 液壓緩衝器插件的材料 | 外殼材質 | 訂貨編號 | 型號 |
|---|---|---|---|---|---|
| G1/2 | 鋁 | PE | 鋁 | **6844** | **U-1/2-B** |

# 附件

**金屬桿，近接開關，縱向連接出口方向**

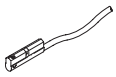

| 電氣介面 | 電纜長度 | 訂貨編號 | 型號 |
|---|---|---|---|
| | 0.3 m | 173212 | SME-10-SL-LED-24 |
| | 2.5 m | 173210 | SME-10-KL-LED-24 |

**金屬桿，具有密封圈的堵頭，內六角**



| 氣動介面，氣口 1 | 包裝單元 [單位] | 訂貨編號 | 型號 |
|---|---|---|---|
| 外螺紋 G1/8 | 10 | 3568 | B-1/8 |
| | 100 | 534213 | B-1/8-100 |
| 外螺紋 G1/4 | 10 | 3569 | B-1/4 |
| | 50 | 534214 | B-1/4-50 |
| 外螺紋 G1/2 | 10 | 3571 | B-1/2 |
| | 20 | 534216 | B-1/2-20 |

**聚合物桿，快插接頭，氣動接口位於底部，內六角 (短型)**



| 氣動介面，氣口 1 | 氣動介面，氣口 2 | 包裝單元 [單位] | 訂貨編號 | 型號 |
|---|---|---|---|---|
| 外螺紋 M5 | 用於 3 mm 外徑的氣管 | 10 | 153313 | QSM-M5-3-I |
| | 適用於氣管外徑 4 mm | | 153315 | QSM-M5-4-I |
| | 適用於氣管外徑 6 mm | | 153317 | QSM-M5-6-I |
| 外螺紋 G1/8 | 適用於氣管外徑 4 mm | | 186266 | QSM-G1/8-4-I |
| | 適用於氣管外徑 6 mm | | 186267 | QSM-G1/8-6-I |

**聚合物桿，快插接頭，氣動接口位於側面，內六角 (短型)**



| 氣動介面，氣口 1 | 氣動介面，氣口 2 | 包裝單元 [單位] | 訂貨編號 | 型號 |
|---|---|---|---|---|
| 外螺紋 M5 | 用於 3 mm 外徑的氣管 | 10 | 153313 | QSM-M5-3-I |
| | 適用於氣管外徑 4 mm | | 153315 | QSM-M5-4-I |
| 外螺紋 G1/8 | | | 186266 | QSM-G1/8-4-I |
| | 適用於氣管外徑 6 mm | | 186267 | QSM-G1/8-6-I |

**聚合物桿，快插接頭，氣動接口位於底部，內六角**



| 氣動介面，氣口 1 | 氣動介面，氣口 2 | 包裝單元 [單位] | 訂貨編號 | 型號 |
|---|---|---|---|---|
| 外螺紋 G1/8 | 適用於氣管外徑 4 mm | 10 | 186106 | QS-G1/8-4-I |
| | 適用於氣管外徑 6 mm | | 186107 | QS-G1/8-6-I |
| | 適用於氣管外徑 8 mm | | 186109 | QS-G1/8-8-I |
| 外螺紋 G1/4 | 適用於氣管外徑 6 mm | | 186108 | QS-G1/4-6-I |
| | 適用於氣管外徑 8 mm | | 186110 | QS-G1/4-8-I |
| | 適用於氣管外徑 10 mm | | 186112 | QS-G1/4-10-I |
| 外螺紋 G1/2 | 用於 12 mm 外徑的氣管 | | 186115 | QS-G1/2-12-I |

# 附件

**聚合物桿，快插接頭，氣動接口位於側面，內六角**



| 氣動介面，氣口 1 | 氣動介面，氣口 2 | 包裝單元 [單位] | 訂貨編號 | 型號 |
|---|---|---|---|---|
| 外螺紋 G1/8 | 適用於氣管外徑 4 mm | 10 | 186106 | QS-G1/8-4-I |
| | 適用於氣管外徑 6 mm | | 186107 | QS-G1/8-6-I |
| | 適用於氣管外徑 8 mm | | 186109 | QS-G1/8-8-I |
| 外螺紋 G1/4 | 適用於氣管外徑 6 mm | | 186108 | QS-G1/4-6-I |
| | 適用於氣管外徑 8 mm | | 186110 | QS-G1/4-8-I |
| | 適用於氣管外徑 10 mm | | 186112 | QS-G1/4-10-I |
| 外螺紋 G1/2 | 用於 12 mm 外徑的氣管 | | 186115 | QS-G1/2-12-I |

**聚合物桿，快插接頭，氣動接口位於底部，外六角 (短型)**



| 氣動介面，氣口 1 | 氣動介面，氣口 2 | 包裝單元 [單位] | 訂貨編號 | 型號 |
|---|---|---|---|---|
| 外螺紋 M5 | 用於 3 mm 外徑的氣管 | 10 | 153302 | QSM-M5-3 |
| | 適用於氣管外徑 4 mm | | 153304 | QSM-M5-4 |
| | 適用於氣管外徑 6 mm | | 153306 | QSM-M5-6 |
| 外螺紋 G1/8 | 適用於氣管外徑 4 mm | | 186264 | QSM-G1/8-4 |
| | 適用於氣管外徑 6 mm | | 186265 | QSM-G1/8-6 |

**聚合物桿，快插接頭，氣動接口位於底部，外六角**



| 氣動介面，氣口 1 | 氣動介面，氣口 2 | 包裝單元 [單位] | 訂貨編號 | 型號 |
|---|---|---|---|---|
| 外螺紋 G1/8 | 適用於氣管外徑 4 mm | 10 | 186095 | QS-G1/8-4 |
| | 適用於氣管外徑 6 mm | | 186096 | QS-G1/8-6 |
| | 適用於氣管外徑 8 mm | | 186098 | QS-G1/8-8 |
| 外螺紋 G1/4 | 適用於氣管外徑 6 mm | | 186097 | QS-G1/4-6 |
| | 適用於氣管外徑 10 mm | | 186101 | QS-G1/4-10 |
| 外螺紋 G1/2 | 用於 12 mm 外徑的氣管 | | 186104 | QS-G1/2-12 |
| | 適用於氣管外徑 16 mm | | 186105 | QS-G1/2-16 |

**聚合物桿，消音器，氣動接口位於底部，不具有殼體**



| 氣動介面 | 旋入螺釘的材料 | 液壓緩衝器插件的材料 | 訂貨編號 | 型號 |
|---|---|---|---|---|
| M5 | 增強型 PA, PE | PE | 165003 | UC-M5 |
| G1/8 | PE, PP | | 161419 | UC-1/8 |
| G1/4 | | | 165004 | UC-1/4 |

**聚合物桿，消音器，氣動接口位於底部**



| 氣動介面 | 旋入螺釘的材料 | 液壓緩衝器插件的材料 | 外殼材質 | 訂貨編號 | 型號 |
|---|---|---|---|---|---|
| G1/8 | | PE | | 2307 | U-1/8 |
| | 鋁 | | 鋁 | 6841 | U-1/8-B |
| G1/4 | | | | 2316 | U-1/4 |
| | 鋁 | | 鋁 | 6842 | U-1/4-B |
| G1/2 | | | | 6844 | U-1/2-B |

# 附件

**聚合物桿，消音器，氣動接口位於側面，不具有殼體**



| 氣動介面 | 旋入螺釘的材料 | 液壓緩衝器插件的材料 | 訂貨編號 | 型號 |
|---|---|---|---|---|
| M5 | 增強型 PA, PE | PE | **165003** | **UC-M5** |
| G1/8 | PE, PP | | **161419** | **UC-1/8** |
| G1/4 | | | **165004** | **UC-1/4** |

**聚合物桿，消音器，氣動接口位於側面**



| 氣動介面 | 旋入螺釘的材料 | 液壓緩衝器插件的材料 | 訂貨編號 | 型號 |
|---|---|---|---|---|
| G1/2 | 鋁 | PE | **6844** | **U-1/2-B** |

**聚合物桿，具有密封圈的堵頭，內六角**



| 氣動介面，氣口 1 | 包裝單元 [單位] | 訂貨編號 | 型號 |
|---|---|---|---|
| 外螺紋 G1/8 | 10 | **3568** | **B-1/8** |
| | 100 | **534213** | **B-1/8-100** |
| 外螺紋 G1/4 | 10 | **3569** | **B-1/4** |
| | 50 | **534214** | **B-1/4-50** |
| 外螺紋 G1/2 | 10 | **3571** | **B-1/2** |
| | 20 | **534216** | **B-1/2-20** |

**聚合物桿，具有密封圈的堵頭，外六角**



| 氣動介面，氣口 1 | 包裝單元 [單位] | 訂貨編號 | 型號 |
|---|---|---|---|
| 外螺紋 M5 | 10 | **3843** | **B-M5** |
| | 100 | **534212** | **B-M5-100** |

**聚合物桿，近接開關，縱向連接出口方向**

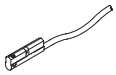

| 電氣介面 | 電纜長度 | 訂貨編號 | 型號 |
|---|---|---|---|
| | 0.3 m | **173212** | **SME-10-SL-LED-24** |
| | 2.5 m | **173210** | **SME-10-KL-LED-24** |