Van khí nén tay gạt theo hệ mét VHER



Đặc trưng

Tổng quan

Mạnh mẽ:
- Lưu lượng 170 ... 3800 l/min

Biến đổi:
- Cổng nối M5, G1/8, G1/4, G1/2
- Van nhánh 3/3; Van khí nén tay gạt VHER có thể được sử dụng như một van nhánh 3/3 bằng cách đóng cổng nối 2

Định hướng thực hành:
- Với các van này, xy lanh tác động đơn (van nhánh 3/3) hoặc xy lanh tác động kép có thể dừng trong phạm vi hành trình.
- Ở vị trí giữa đóng, pít tông của hệ truyền động chuyển động cho đến khi các lực cân bằng.
- Ở vị trí giữa thoát khí, pít tông có thể được di chuyển bằng tay, chỉ phải vượt qua lực ma sát.
- Ở vị trí giữa thông khí, trên đầu nối 2 và 4 có áp suất giống nhau. Pít tông không được di chuyển (nếu các bề mặt giống nhau).

Vận hành với các áp suất khác nhau (vận hành chân không):
- Với các van VHER-B43, hướng dòng chảy được xác định rõ ràng và không thể đảo ngược. Chân không chỉ có thể được kết nối với cổng nối 3 để hướng của dòng chảy được duy trì. Vận hành chân không tại cổng 3: -0,95...0 bar
- Khi vận hành chân không, chức năng của van thay đổi từ thông hơi (VHER-...-B43E-...) sang điều áp (VHER-....-B43U-...) và ngược lại.
- Lưu ý: Các van phải được đặt trước một bộ lọc trong vận hành chân không. Điều này ngăn cản các vật thể lạ bị hút vào van (ví dụ: khi vận hành giác hút).
- Lưu ý: Không thể kết nối chân không với cổng nối 1.

Vận hành áp suất kép:
- Các van VHER-B43 thích hợp cho vận hành áp suất kép. Do thiết kế phải đảm bảo khí nén chỉ được cấp vào cổng nối 1 và 3.
- Lưu ý: Trong vận hành áp suất kép, áp suất cao hơn phải luôn ở cổng nối 1.

Chức năng van

[B43U] Van nhánh 4/3, khớp, vị trí trung tâm được thông khí

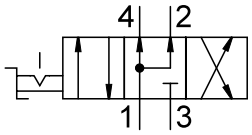

[B43C] Van 4 cổng 3 vị trí, detenting, vị trí giữa đóng

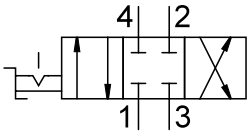

[B43E] Van nhánh 4/3, khớp, vị trí trung tâm được thông khí

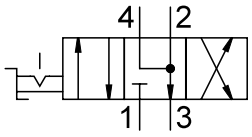

Mã mẫu

001	Dòng	
VHER	Van khí nén tay gạt với chốt chặn	

002	Thiết kế sản phẩm	
	Tiêu chuẩn	
P	Chủ yếu là hàm lượng polyme	

003	Kiểu hoạt động	
H	Cánh tay đòn, trên	

004	Chức năng van	
B43C	Van 4 cổng 3 vị trí, detenting, vị trí giữa đóng	
B43E	Van nhánh 4/3, khớp, vị trí trung tâm được thông khí	
B43U	Van nhánh 4/3, khớp, vị trí trung tâm được thông khí	

005	Hướng dòng chảy	
	Tiêu chuẩn	

006	Hướng kết nối	
	Trước và sau	
B	Phía dưới	

007	Cổng nối khí nén	
G18	G1/8	
G14	G1/4	
G12	G1/2	
M5	M5	

Bảng dữ liệu

Dữ liệu kỹ thuật chung Phiên bản cần gạt kim loại G1/2		
Lưu lượng danh nghĩa bình thường (chuẩn hóa theo DIN 1343)	3.200 l/ph	3.800 l/ph
Chức năng van	4/3 thông gió, 4/3 được thông khí, 4/3 đóng	
Cấu trúc xây dựng	thanh trượt xoay	
Nguyên lý bít	cứng	
Kiểu gắn	tùy ý:, Lắp bảng điều khiển phía trước, với lỗ xuyên	
Kiểu điều khiển	trực tiếp	
Kiểu vận hành	thủ công	
bảo vệ hành động	–	
Hiển thị vị trí chuyển mạch	vơi phụ kiện	
Vị trí lắp đặt	–	
Hướng dòng chảy	không thể đảo ngược	
Không chồng chéo	có	
Chức năng khí xả	có thể điều tiết	
Chiều rộng định mức	12 mm	
Mô men xoắn kích hoạt	5 N m	

Dữ liệu kỹ thuật chung Phiên bản cần gạt kim loại G1/4		
Lưu lượng danh nghĩa bình thường (chuẩn hóa theo DIN 1343)	1.150 l/ph	1.500 l/ph
Chức năng van	4/3 thông gió, 4/3 được thông khí, 4/3 đóng	
Cấu trúc xây dựng	thanh trượt xoay	
Nguyên lý bít	cứng	
Kiểu gắn	tùy ý:, Lắp bảng điều khiển phía trước, với lỗ xuyên	
Kiểu điều khiển	trực tiếp	
Kiểu vận hành	thủ công	
bảo vệ hành động	–	
Hiển thị vị trí chuyển mạch	vơi phụ kiện	
Vị trí lắp đặt	–	
Hướng dòng chảy	không thể đảo ngược	
Không chồng chéo	có	
Chức năng khí xả	có thể điều tiết	
Chiều rộng định mức	8 mm	
Mô men xoắn kích hoạt	2 N m	

Dữ liệu kỹ thuật chung Phiên bản cần gạt kim loại G1/8		
Lưu lượng danh nghĩa bình thường (chuẩn hóa theo DIN 1343)	600 l/ph	800 l/ph
Chức năng van	4/3 thông gió, 4/3 được thông khí, 4/3 đóng	
Cấu trúc xây dựng	thanh trượt xoay	
Nguyên lý bít	cứng	
Kiểu gắn	tùy ý:, Lắp bảng điều khiển phía trước, với lỗ xuyên	
Kiểu điều khiển	trực tiếp	
Kiểu vận hành	thủ công	
bảo vệ hành động	–	
Hiển thị vị trí chuyển mạch	vơi phụ kiện	
Vị trí lắp đặt	–	
Hướng dòng chảy	không thể đảo ngược	
Không chồng chéo	có	
Chức năng khí xả	có thể điều tiết	
Chiều rộng định mức	6 mm	
Mô men xoắn kích hoạt	0,9 N m	

Bảng dữ liệu

Dữ liệu kỹ thuật chung Phiên bản cần gạt polyme M5		
Lưu lượng danh nghĩa bình thường (chuẩn hóa theo DIN 1343)	170 l/ph	260 l/ph
Chức năng van	4/3 thông gió, 4/3 được thông khí, 4/3 đóng	
Cấu trúc xây dựng	thanh trượt xoay	
Nguyên lý bít	cứng	
Kiểu gắn	tùy ý:, Lắp bảng điều khiển phía trước, với lỗ xuyên	
Kiểu điều khiển	trực tiếp	
Kiểu vận hành	thủ công	
bảo vệ hành động	có thể khóa với các phụ kiện	
Hiển thị vị trí chuyển mạch	vơi phụ kiện	
Vị trí lắp đặt	–	
Hướng dòng chảy	không thể đảo ngược	
Không chồng chéo	có	
Chức năng khí xả	có thể điều tiết	
Chiều rộng định mức	4 mm	
Mô men xoắn kích hoạt	0,5 N m	

Dữ liệu kỹ thuật chung Phiên bản cần gạt polyme G1/2		
Lưu lượng danh nghĩa bình thường (chuẩn hóa theo DIN 1343)	3.200 l/ph	3.800 l/ph
Chức năng van	4/3 thông gió, 4/3 được thông khí, 4/3 đóng	
Cấu trúc xây dựng	thanh trượt xoay	
Nguyên lý bít	cứng	
Kiểu gắn	tùy ý:, Lắp bảng điều khiển phía trước, với lỗ xuyên	
Kiểu điều khiển	trực tiếp	
Kiểu vận hành	thủ công	
bảo vệ hành động	có thể khóa với các phụ kiện	
Hiển thị vị trí chuyển mạch	vơi phụ kiện	
Vị trí lắp đặt	–	
Hướng dòng chảy	không thể đảo ngược	
Không chồng chéo	có	
Chức năng khí xả	có thể điều tiết	
Chiều rộng định mức	12 mm	
Mô men xoắn kích hoạt	5 N m	

Dữ liệu kỹ thuật chung Phiên bản cần gạt polyme G1/4		
Lưu lượng danh nghĩa bình thường (chuẩn hóa theo DIN 1343)	1.150 l/ph	1.500 l/ph
Chức năng van	4/3 thông gió, 4/3 được thông khí, 4/3 đóng	
Cấu trúc xây dựng	thanh trượt xoay	
Nguyên lý bít	cứng	
Kiểu gắn	tùy ý:, Lắp bảng điều khiển phía trước, với lỗ xuyên	
Kiểu điều khiển	trực tiếp	
Kiểu vận hành	thủ công	
bảo vệ hành động	có thể khóa với các phụ kiện	
Hiển thị vị trí chuyển mạch	vơi phụ kiện	
Vị trí lắp đặt	–	
Hướng dòng chảy	không thể đảo ngược	
Không chồng chéo	có	
Chức năng khí xả	có thể điều tiết	
Chiều rộng định mức	8 mm	
Mô men xoắn kích hoạt	2 N m	

Bảng dữ liệu

Dữ liệu kỹ thuật chung Phiên bản cần gạt polyme G1/8		
Lưu lượng danh nghĩa bình thường (chuẩn hóa theo DIN 1343)	600 l/ph	800 l/ph
Chức năng van	4/3 thông gió, 4/3 được thông khí, 4/3 đóng	
Cấu trúc xây dựng	thanh trượt xoay	
Nguyên lý bít	cứng	
Kiểu gắn	tùy ý:, Lắp bảng điều khiển phía trước, với lỗ xuyên	
Kiểu điều khiển	trực tiếp	
Kiểu vận hành	thủ công	
bảo vệ hành động	có thể khóa với các phụ kiện	
Hiển thị vị trí chuyển mạch	vơi phụ kiện	
Vị trí lắp đặt	–	
Hướng dòng chảy	không thể đảo ngược	
Không chồng chéo	có	
Chức năng khí xả	có thể điều tiết	
Chiều rộng định mức	6 mm	
Mô men xoắn kích hoạt	0,9 N m	

Các điều kiện vận hành và môi trường Phiên bản Cần gạt kim loại	
Môi chất vận hành	Khí nén theo ISO 8573-1:2010 [7:4:4]
Lưu ý về môi chất vận hành/điều khiển	Có thể hoạt động bằng dầu (cần thiết cho hoạt động tiếp theo)
Áp suất vận hành	0 ... 10 bar
Nhiệt độ môi trường xung quanh	-20 ... 80°C
Nhiệt độ trung bình	-20 ... 80°C
Lớp chống ăn mòn KBK[1)]	2 - bị ăn mòn vừa phải

1) Cấp chống ăn mòn 2 theo Tiêu chuẩn Festo 940 070. Bộ phận có ứng suất ăn mòn mạnh với yêu cầu trang trí chủ yếu về bề mặt tiếp xúc trực tiếp với môi trường công nghiệp xung quanh hoặc các môi chất, như chất làm mát và chất bôi trơn.

Các điều kiện vận hành và môi trường Phiên bản cần gạt polyme	
Môi chất vận hành	Khí nén theo ISO 8573-1:2010 [7:4:4]
Lưu ý về môi chất vận hành/điều khiển	Có thể hoạt động bằng dầu (cần thiết cho hoạt động tiếp theo)
Áp suất vận hành	0 ... 10 bar
Nhiệt độ môi trường xung quanh	-20 ... 80°C
Nhiệt độ trung bình	-20 ... 80°C
Lớp chống ăn mòn KBK[1)]	2 - bị ăn mòn vừa phải

1) Cấp chống ăn mòn 2 theo Tiêu chuẩn Festo 940 070. Bộ phận có ứng suất ăn mòn mạnh với yêu cầu trang trí chủ yếu về bề mặt tiếp xúc trực tiếp với môi trường công nghiệp xung quanh hoặc các môi chất, như chất làm mát và chất bôi trơn.

Vật liệu Phiên bản cần gạt kim loại	
Vật liệu vỏ	Nhôm đúc áp lực
Vật liệu cần	Nhôm đúc áp lực
Vật liệu của phớt	NBR
Ghi chú vật liệu	Tuân thủ RoHS

Vật liệu Phiên bản cần gạt polyme	
Vật liệu vỏ	Nhôm đúc áp lực, PA
Vật liệu cần	PA
Vật liệu của phớt	NBR
Ghi chú vật liệu	Tuân thủ RoHS

Kích thước

Kích thước – Thiết kế Cần gạt kim loại, đầu nối khí nén G1/8, ở bên Tải xuống dữ liệu CAD www.festo.com

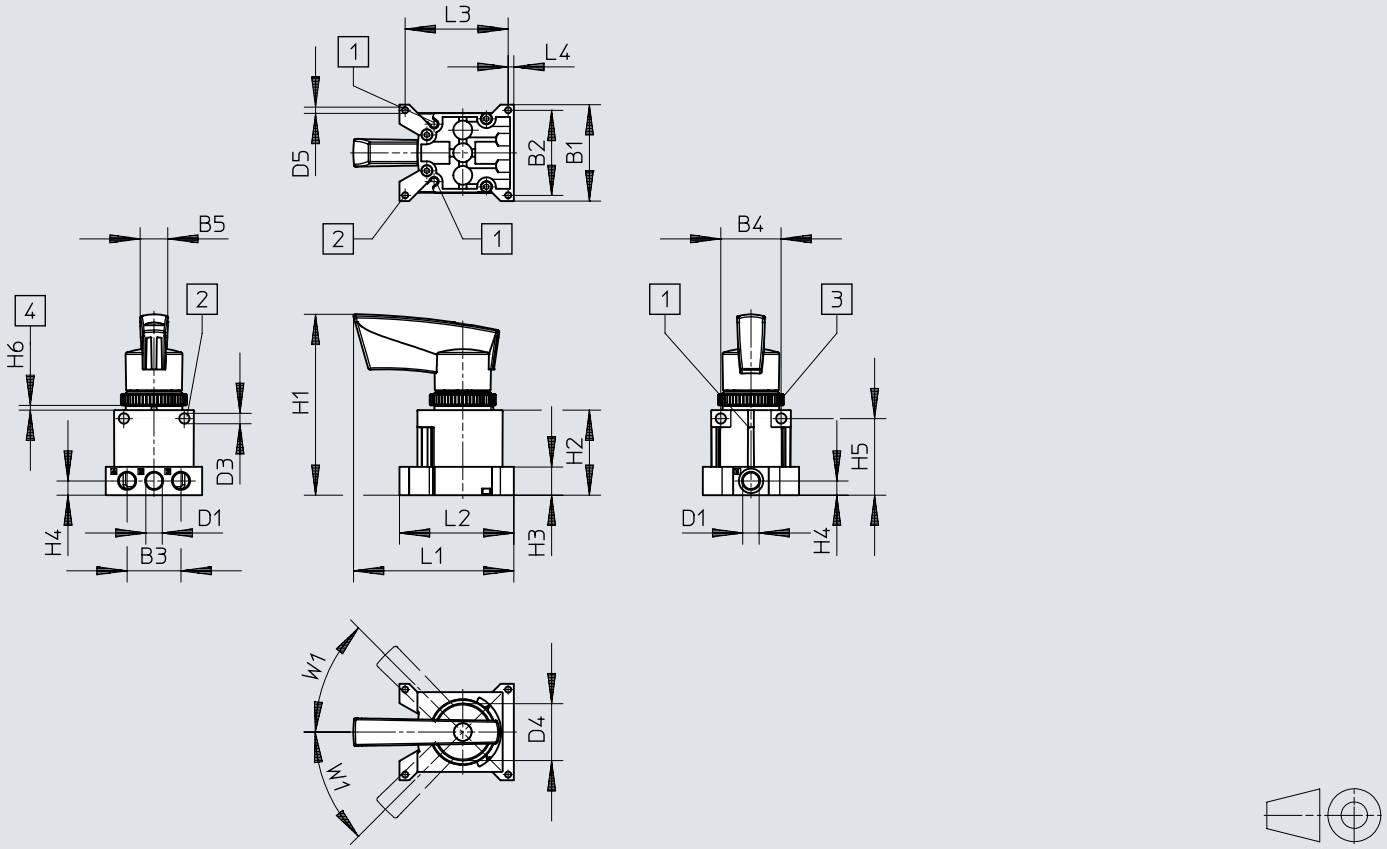

[1] Rãnh cho cảm biến tiệm cận SM...-10...
[2] Lỗ lắp
[3] Đai ốc có khía M30
[4] Bảng chuyển mạch/bảng điều khiển

	B1	B2	B3	B4	B5	D1	D3 ø	D4 ø	D5 ø
VHER-H-B43...-G18	51	45	28,5	32	14,6	G1/8	5,5	30,2	3,3

	H1	H2	H3	H4	H5	H6		L1	L2	L3	L4	W1
						min.	max.					
VHER-H-B43...-G18	95,6	45	15	7,5	40,5	2	4	84,9	60,5	54,5	3	45°

Kích thước

Kích thước – Thiết kế Cần gạt kim loại, đầu nối khí nén G1/8, bên dưới

Tải xuống dữ liệu CAD www.festo.com

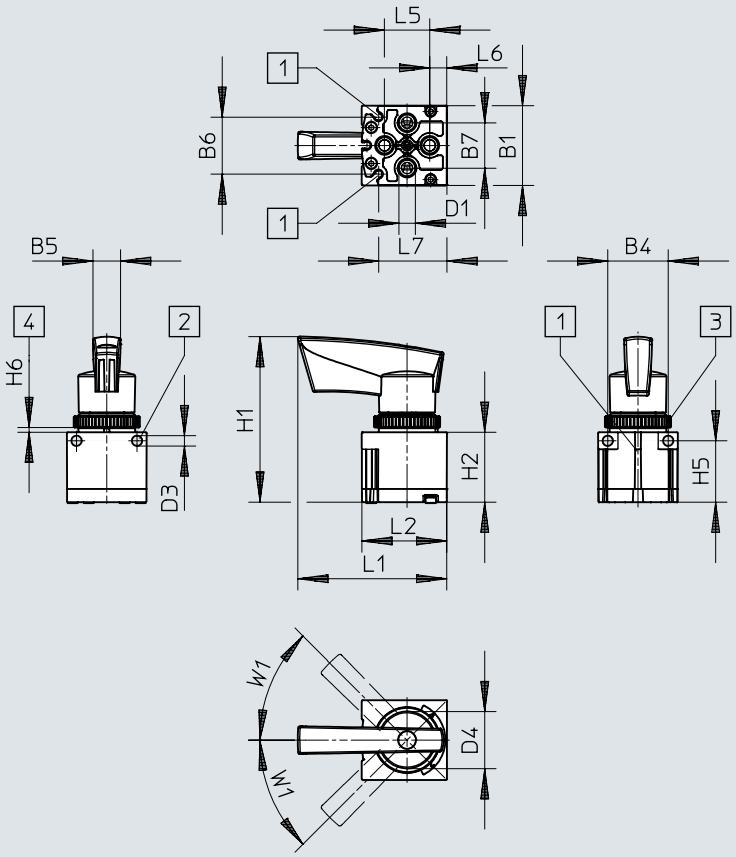

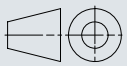

[1] Rãnh cho cảm biến tiệm cận SM...-10...
[2] Lỗ lắp
[3] Đai ốc có khía M30
[4] Bảng chuyển mạch/bảng điều khiển

	B1	B4	B5	B6	B7	D1	D3 ø	D4 ø
VHER-H-B43...-B-G18	42,2	32	14,6	30,4	24	G1/8	5,5	30,2

	H1	H2	H5	H6		L1	L2	L5	L6	L7	W1
				min.	max.						
VHER-H-B43...-B-G18	87,6	37	32,5	2	4	78,6	44,9	24	9	36,2	45°

Kích thước

Kích thước – Thiết kế Cần gạt kim loại, đầu nối khí nén G1/4, ở bên Tải xuống dữ liệu CAD www.festo.com

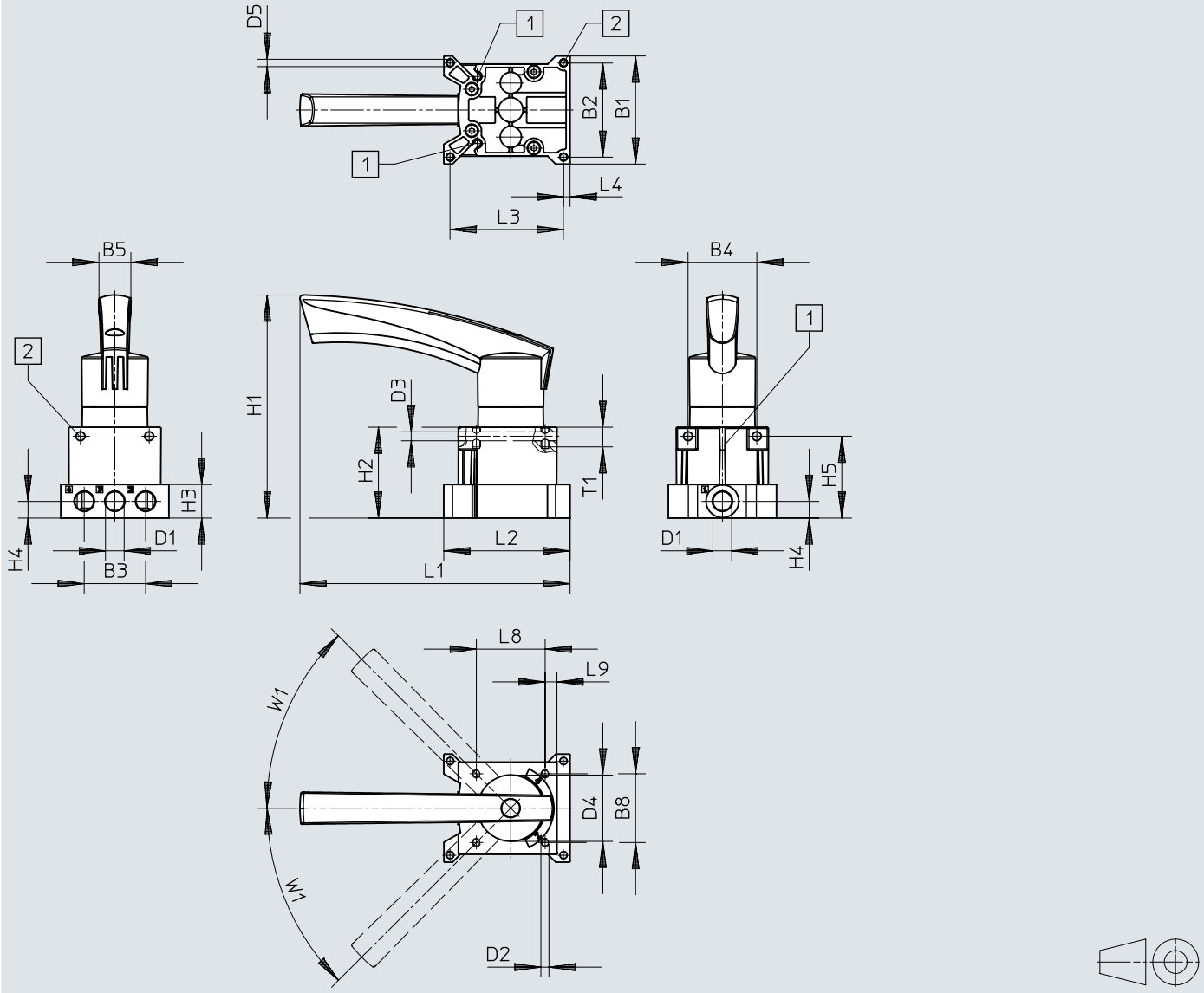

[1] Rãnh cho cảm biến tiệm cận SM...-10...
[2] Lỗ lắp

	B1	B2	B3	B4	B5	B8	D1	D2	D3 ø	D4 ø	D5 ø
VHER-H-B43...-G14	66	57,5	37,5	42	19,5	42	G1/4	M5	5,5	40,5	4,5

	H1	H2	H3	H4	H5	L1	L2	L3	L4	L8	L9	T1	W1
VHER-H-B43...-G14	136,3	55,5	20,5	10,3	50	164,8	77	69,2	4	42	7,2	12	45°

Kích thước

Kích thước – Thiết kế Cần gạt kim loại, đầu nối khí nén G1/4, bên dưới

Tải xuống dữ liệu CAD www.festo.com

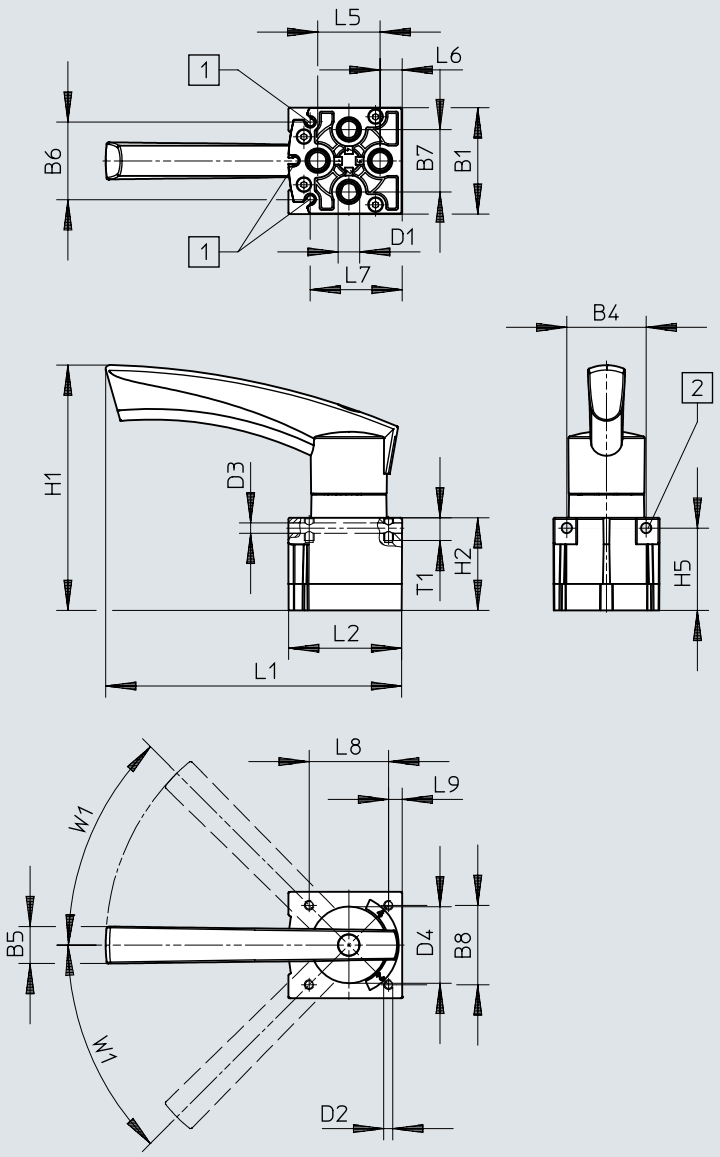

[1] Rãnh cho cảm biến tiệm cận SM...-10...
[2] Lỗ lắp

	B1	B4	B5	B6	B7	B8	D1	D2	D3 ø	D4 ø
VHER-H-B43...-B-G14	56,3	42	19,5	40,4	33	42	G1/4	M5	5,5	40,5

	H1	H2	H5	L1	L2	L5	L6	L7	L8	T1	W1
VHER-H-B43...-B-G14	129,8	49	43,5	156,6	59,8	33	11	48,2	42	12	45°

Kích thước

Kích thước – Thiết kế Cần gạt kim loại, đầu nối khí nén G1/2, ở bên Tải xuống dữ liệu CAD www.festo.com

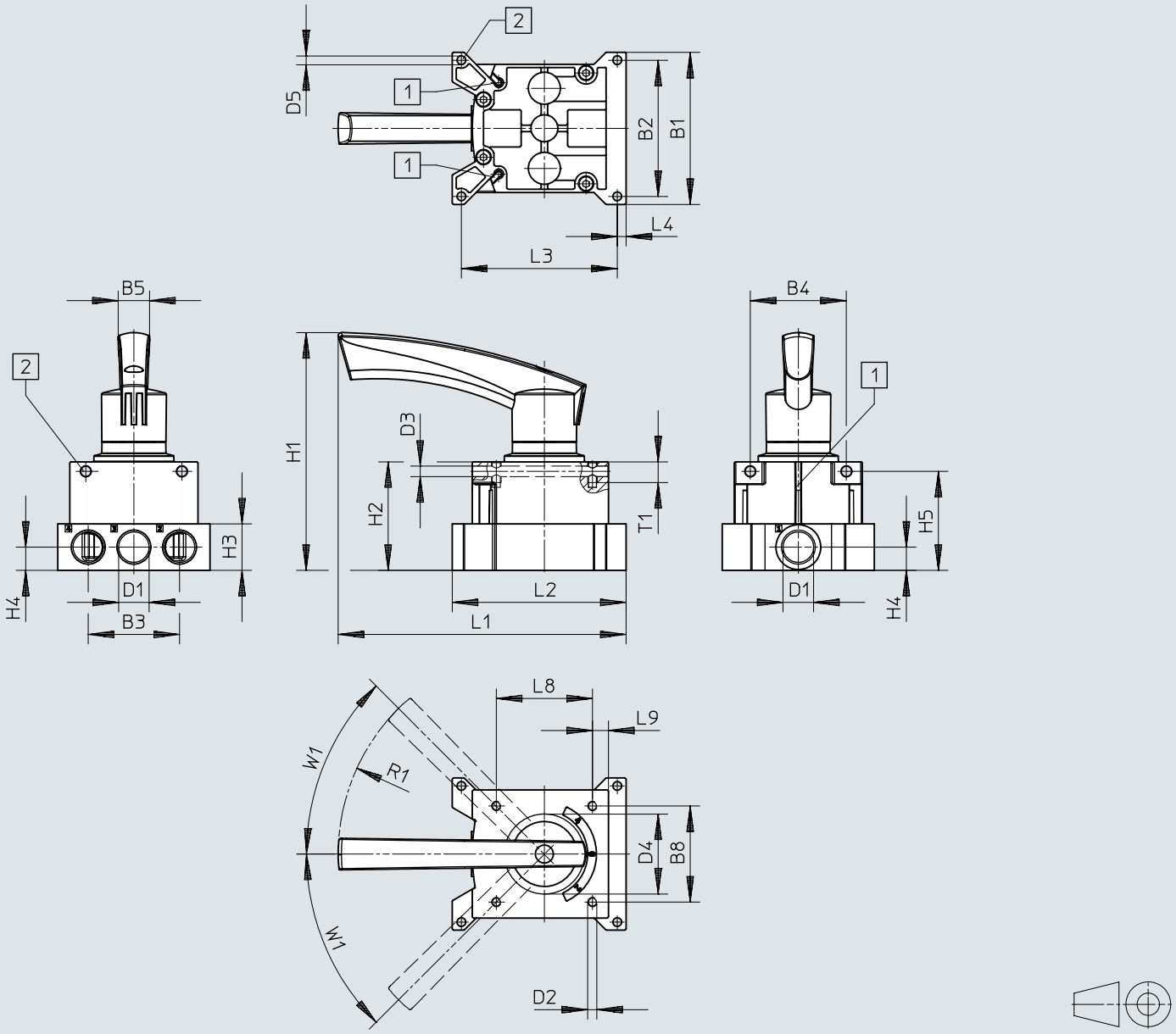

[1] Rãnh cho cảm biến tiệm cận SM...-10...
[2] Lỗ lắp

	B1	B2	B3	B4	B5	B8	D1	D2	D3 ø	D4 ø	D5 ø
VHER-H-B43-...-G12	95	85	57	60	19,5	60	G1/2	M5	6,6	51	5,5

	H1	H2	H3	H4	H5	L1	L2	L3	L4	L8	L9	R1	T1	W1
VHER-H-B43-...-G12	149	68	29	14,5	61,8	180	108,8	97,3	5,5	60	10	128	13	45°

Kích thước

Kích thước – Thiết kế Cần gạt kim loại, đầu nối khí nén G1/2, bên dưới

Tải xuống dữ liệu CAD www.festo.com

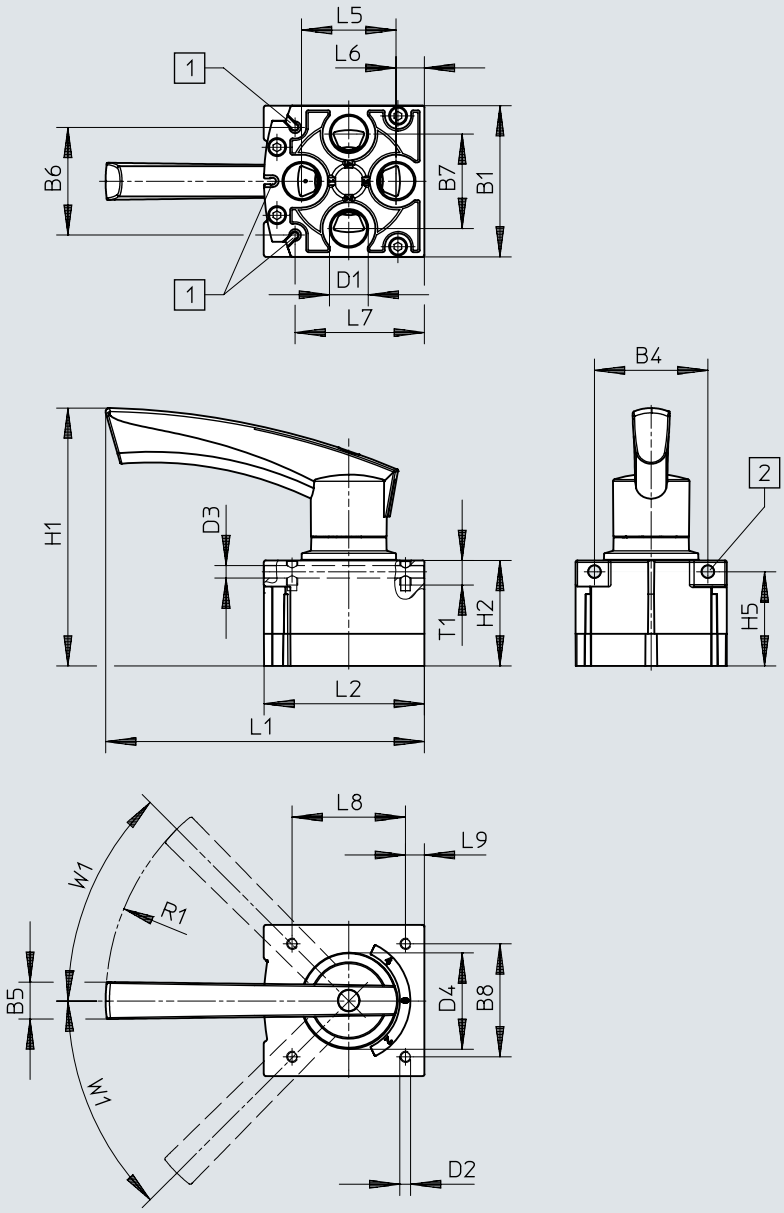

[1] Rãnh cho cảm biến tiệm cận SM...-10...
[2] Lỗ lắp

	B1	B4	B5	B6	B7	B8	D1	D2	D3 ø	D4 ø
VHER-H-B43-...-B-G12	80	60	19,5	56,9	50	60	G1/2	M5	6,6	51

	H1	H2	H5	L1	L2	L5	L6	L7	L8	L9	R1	T1	W1
VHER-H-B43-...-B-G12	136,5	55,8	49,8	168,8	84,8	50	15	68,5	60	10	128	13	45°

Kích thước

Kích thước – Thiết kế cần gạt polyme, đầu nối khí nén M5, ở bên Tải xuống dữ liệu CAD www.festo.com

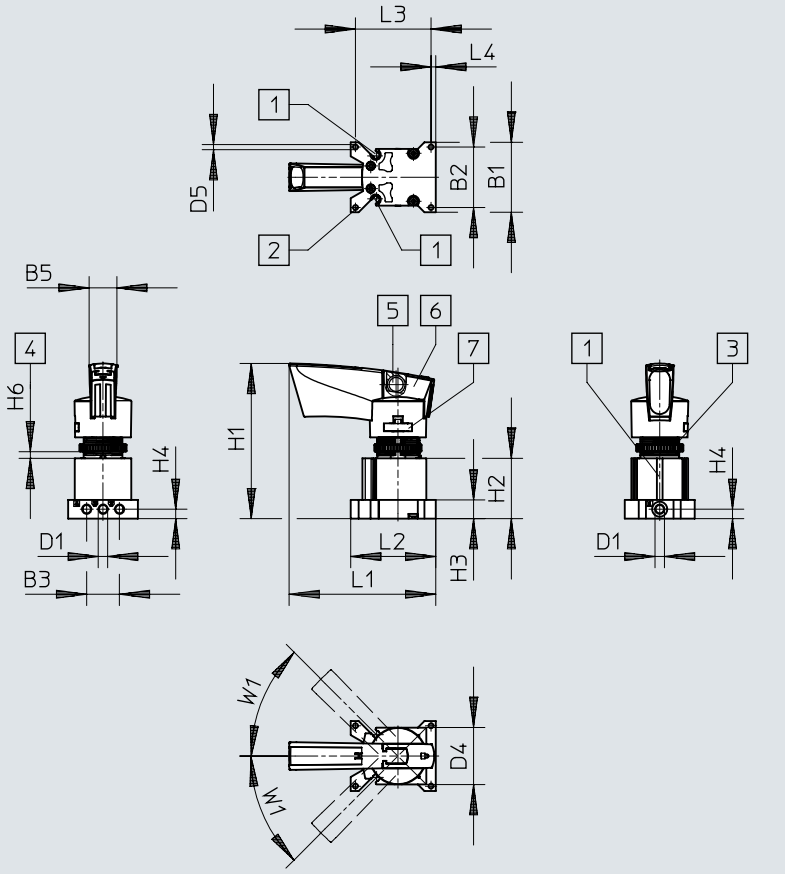

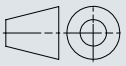

[1] Rãnh cho cảm biến tiệm cận SM...-10...
[2] Lỗ lắp
[3] Đai ốc có khía M22
[4] Bảng chuyển mạch/bảng điều khiển
[5] Lỗ để khóa Ø7,5 mm
[6] Nút chốt có khóa
[7] Hệ thống gắn cần gạt có thể nhả

	B1	B2	B3	B5	D1	D4 ø	D5 ø
VHER-P-H-B43...-M5	37	32	17,4	14,6	M5	30,2	2,7

	H1	H2	H3	H4	H6		L1	L2	L3	L4	W1
					min.	max.					
VHER-P-H-B43...-M5	82,1	32	10	5	1,5	5,5	77,6	45	40	2,5	45°

Kích thước

Kích thước – Thiết kế cần gạt polyme, đầu nối khí nén M5, bên dưới Tải xuống dữ liệu CAD www.festo.com

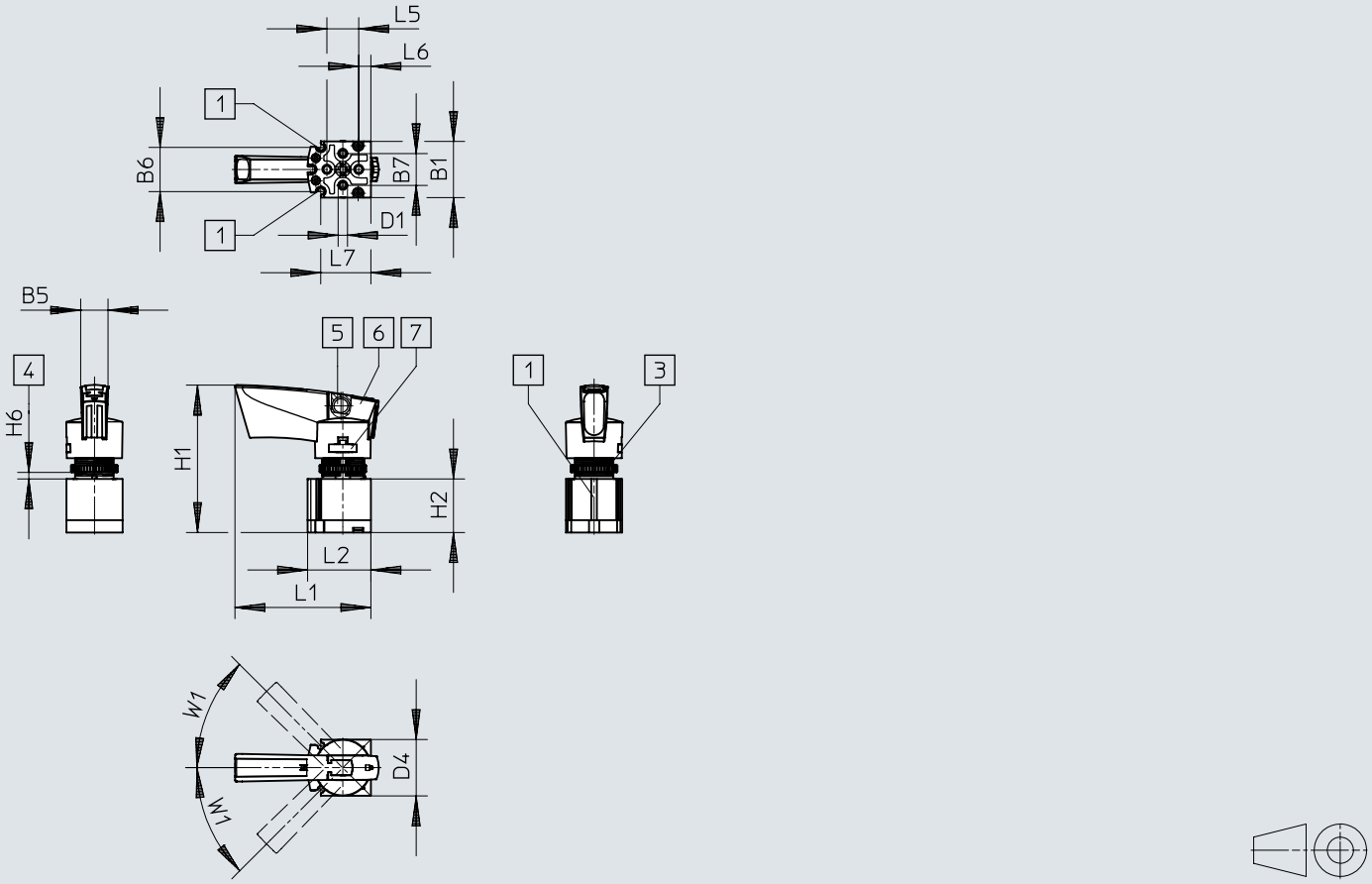

[1] Rãnh cho cảm biến tiệm cận SM...-10...
[3] Đai ốc có khía M22
[4] Bảng chuyển mạch/bảng điều khiển
[5] Lỗ để khóa Ø7,5 mm
[6] Nút chốt có khóa
[7] Hệ thống gắn cần gạt có thể nhả

	B1	B5	B6	B7	D1	D4 ø
VHER-P-H-B43...-M5	30	14,6	23,7	17	M5	30,2

	H1	H2	H6		L1	L2	L5	L6	L7	W1
			min.	max.						
VHER-P-H-B43...-M5	78,7	28,6	1,5	5,5	72,6	33,8	17	6,5	26,8	45°

Kích thước

Kích thước – Thiết kế cần gạt polyme, đầu nối khí nén G1/8, ở bên Tải xuống dữ liệu CAD www.festo.com

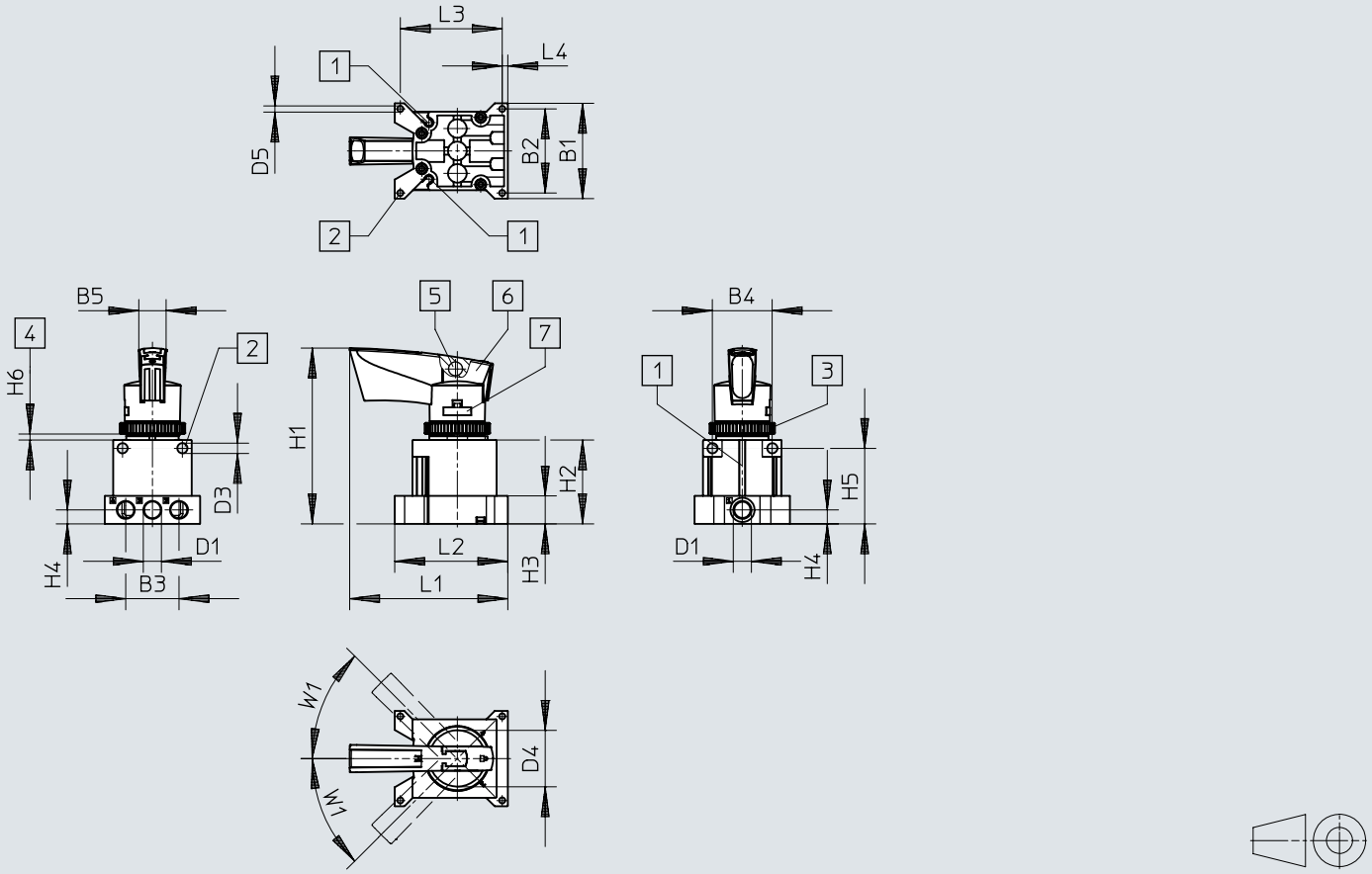

[1] Rãnh cho cảm biến tiệm cận SM...-10...
[2] Lỗ lắp
[3] Đai ốc có khía M30
[4] Bảng chuyển mạch/bảng điều khiển
[5] Lỗ để khóa Ø7,5 mm
[6] Nút chốt có khóa
[7] Hệ thống gắn cần gạt có thể nhả

	B1	B2	B3	B4	B5	D1	D3 ø	D4 ø	D5 ø
VHER-P-H-B43...-G18	51	45	28,5	32	14,6	G1/8	5,5	30,2	3,3

	H1	H2	H3	H4	H5	H6		L1	L2	L3	L4	W1
						min.	max.					
VHER-P-H-B43...-G18	94	45	15	7,5	40,5	2	4	84,6	60,5	54,5	3	45°

Kích thước

Kích thước – Thiết kế cần gạt polyme, đầu nối khí nén G1/8, bên dưới

Tải xuống dữ liệu CAD www.festo.com

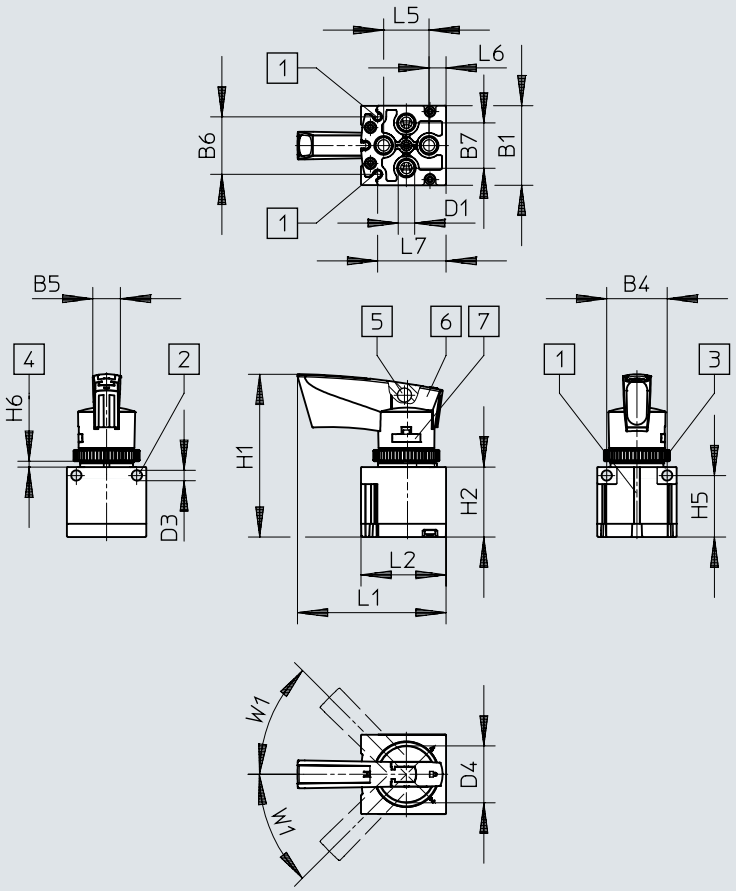

[1] Rãnh cho cảm biến tiệm cận SM...-10...
[2] Lỗ lắp
[3] Đai ốc có khía M30
[4] Bảng chuyển mạch/bảng điều khiển
[5] Lỗ để khóa Ø7,5 mm
[6] Nút chốt có khóa
[7] Hệ thống gắn cần gạt có thể nhả

	B1	B4	B5	B6	B7	D1	D3 Ø	D4 Ø
VHER-P-H-B43...-B-G18	42	32	14,6	30,4	24	G1/8	5,5	30,2

	H1	H2	H5	H6		L1	L2	L5	L6	L7	W1
				min.	max.						
VHER-P-H-B43...-B-G18	86	37	32,5	2	4	78,6	45	24	9	36,2	45°

Kích thước

Kích thước – Thiết kế cần gạt polyme, đầu nối khí nén G1/4, ở bên Tải xuống dữ liệu CAD www.festo.com

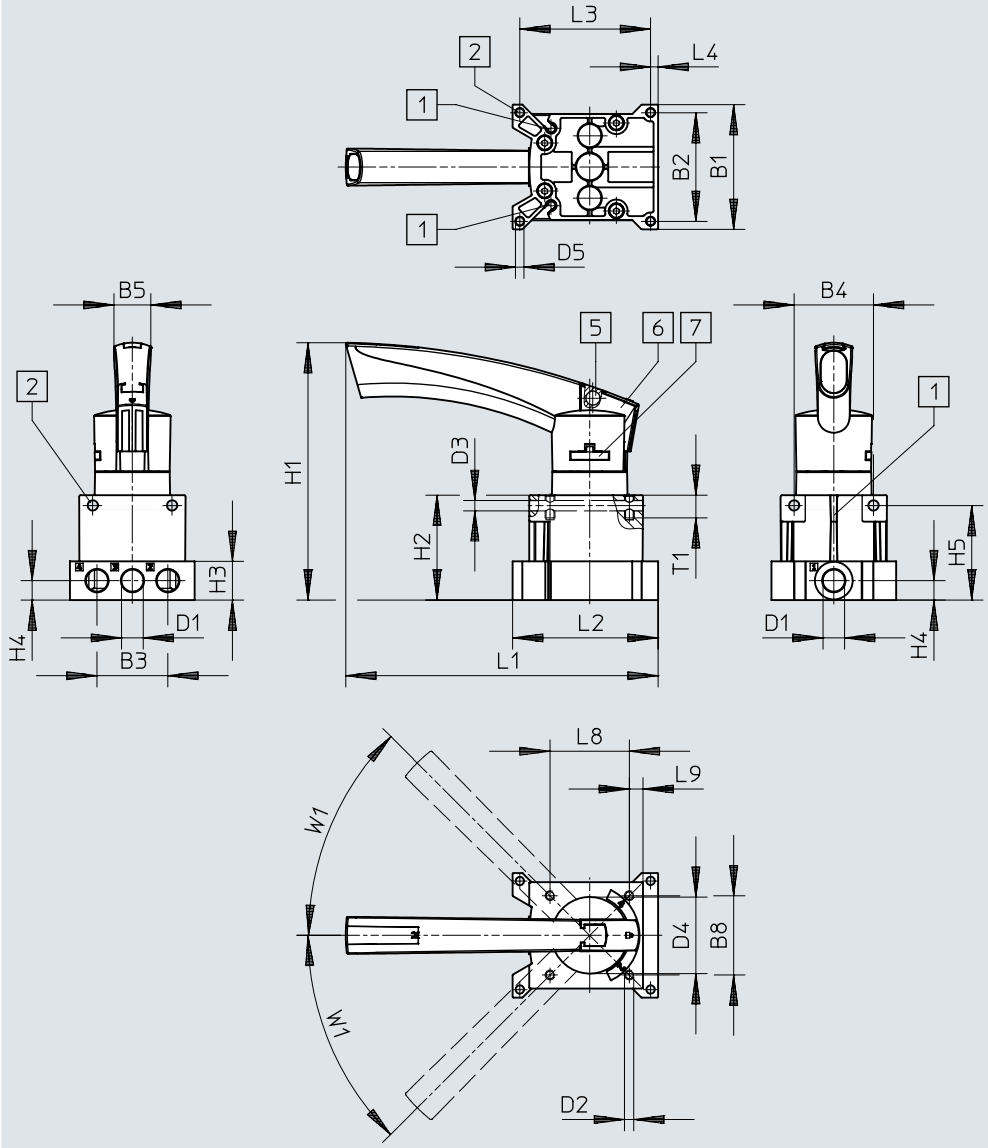

[1] Rãnh cho cảm biến tiệm cận SM...-10...
[2] Lỗ lắp
[5] Lỗ để khóa Ø7,5 mm
[6] Nút chốt có khóa
[7] Hệ thống gắn cần gạt có thể nhả

	B1	B2	B3	B4	B5	B8	D1	D2	D3 ø	D4 ø	D5 ø
VHER-P-H-B43...-G14	66	57,5	37,5	42	19,5	42	G1/4	M5	5,5	40,5	4,5

	H1	H2	H3	H4	H5	L1	L2	L3	L4	L8	L9	T1	W1
VHER-P-H-B43...-G14	135,7	55,5	20,5	10,3	50	165,3	77	69,2	4	42	7,2	12	45°

Kích thước

Kích thước – Thiết kế cần gạt polyme, đầu nối khí nén G1/4, bên dưới

Tải xuống dữ liệu CAD www.festo.com

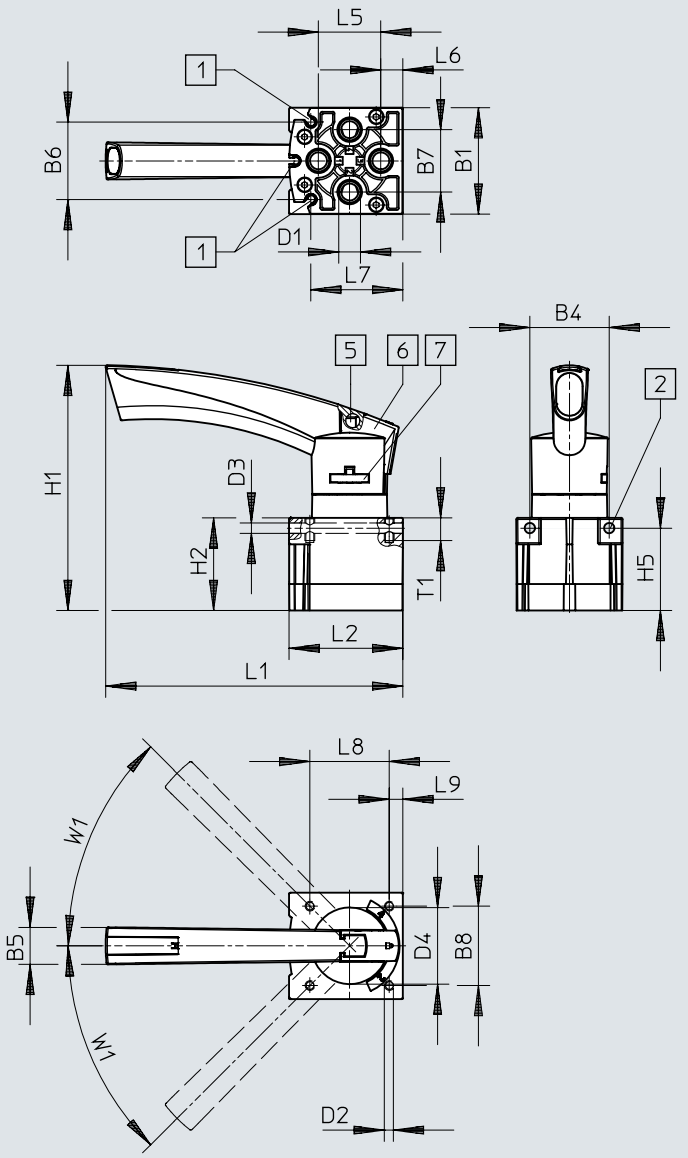

[1] Rãnh cho cảm biến tiệm cận SM...-10...
[2] Lỗ lắp
[5] Lỗ để khóa Ø7,5 mm
[6] Nút chốt có khóa
[7] Hệ thống gắn cần gạt có thể nhả

	B1	B4	B5	B6	B7	B8	D1	D2	D3 ø	D4 ø
VHER-P-H-B43...-B-G14	56,3	42	19,5	41	33	42	G1/4	M5	5,5	40,5

	H1	H2	H5	L1	L2	L5	L6	L7	L8	L9	T1	W1
VHER-P-H-B43...-B-G14	129,2	49	43,5	157	60,2	33	11,5	48,7	42	7,2	12	45°

Kích thước

Kích thước – Thiết kế cần gạt polyme, đầu nối khí nén G1/2, ở bên Tải xuống dữ liệu CAD www.festo.com

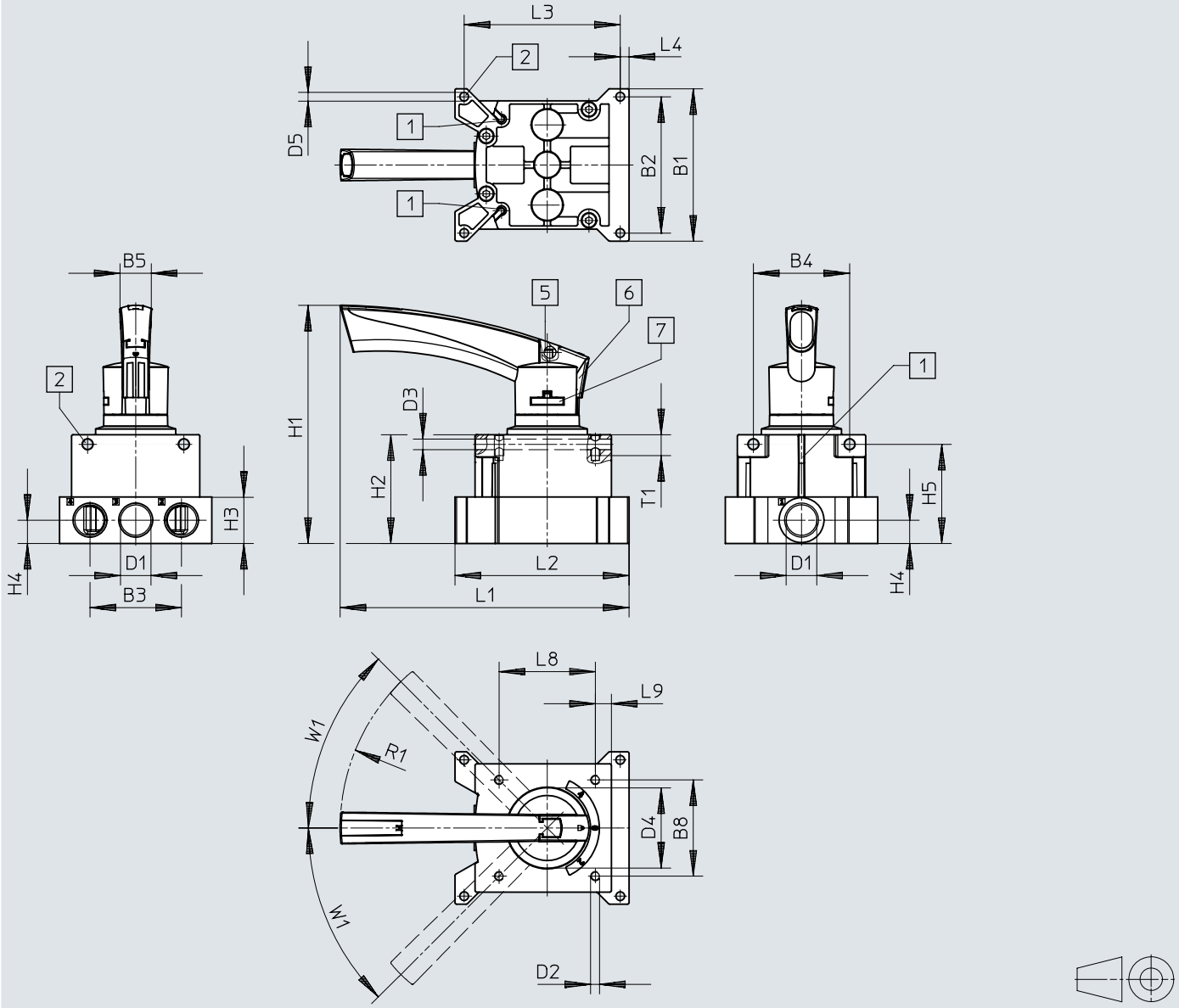

[1] Rãnh cho cảm biến tiệm cận SM...-10...
[2] Lỗ lắp
[5] Lỗ để khóa Ø7,5 mm
[6] Nút chốt có khóa
[7] Hệ thống gắn cần gạt có thể nhả

	B1	B2	B3	B4	B5	B8	D1	D2	D3 ø	D4 ø	D5 ø
VHER-P-H-B43-...-G12	95	85	57	60	19,5	60	G1/2	M5	6,6	51	5,5

	H1	H2	H3	H4	H5	L1	L2	L3	L4	L8	L9	R1	T1	W1
VHER-P-H-B43-...-G12	148	67,8	29	14,5	61,8	180,1	108,5	97,3	5,5	60	10	128	13	45°

Kích thước

Kích thước – Thiết kế cần gạt polyme, đầu nối khí nén G1/2, bên dưới

Tải xuống dữ liệu CAD www.festo.com

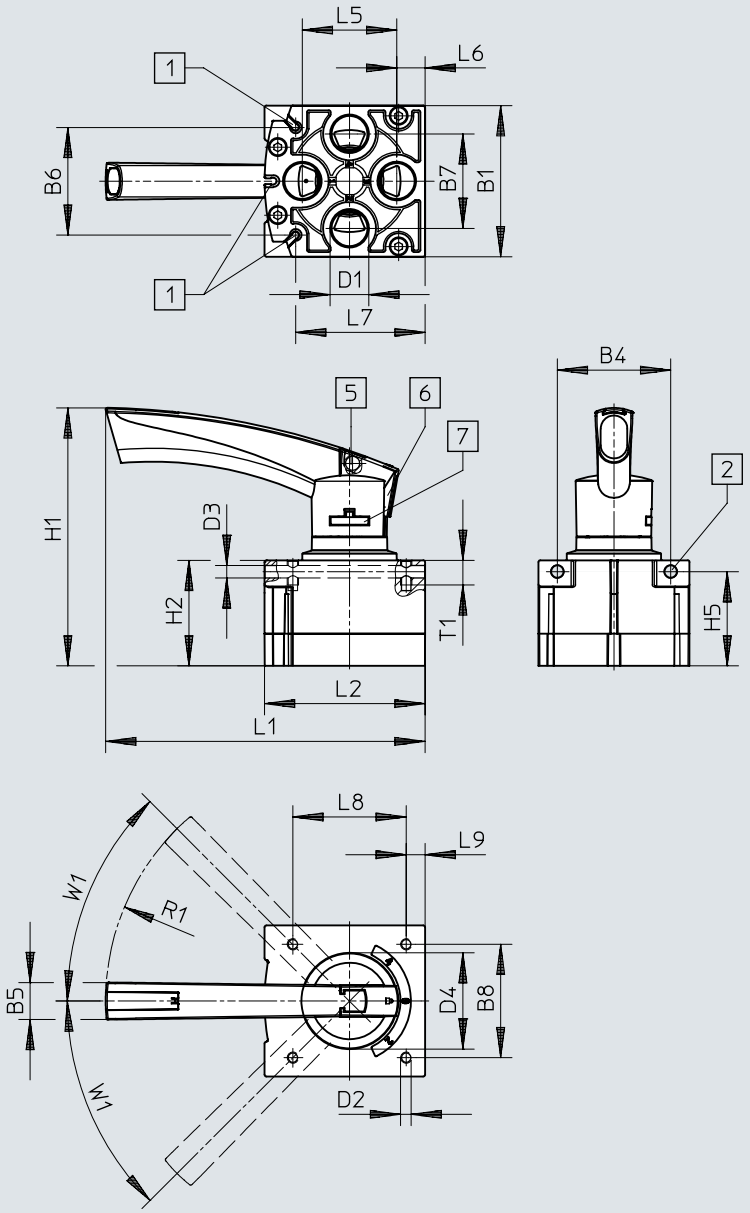

[1] Rãnh cho cảm biến tiệm cận SM...-10...
[2] Lỗ lắp
[5] Lỗ để khóa Ø7,5 mm
[6] Nút chốt có khóa
[7] Hệ thống gắn cần gạt có thể nhả

	B1	B4	B5	B6	B7	B8	D1	D2	D3 ø	D4 ø
VHER-P-H-B43-...-B-G12	80	60	19,5	56,9	50	60	G1/2	M5	6,6	51

	H1	H2	H5	L1	L2	L5	L6	L7	L8	L9	R1	T1	W1
VHER-P-H-B43-...-B-G12	137	55,8	49,8	169	84,8	50	15	68,5	60	10	128	13	45°

Thông tin đặt hàng

Phiên bản cần gạt kim loại



Chiều rộng lắp đặt	trọng lượng sản phẩm	Cổng nối khí nén 1	Số bộ phận	Loại
42 mm	220 g	G1/8	**3488207**	**VHER-H-B43E-B-G18**
			3488205	**VHER-H-B43C-B-G18**
			3488215	**VHER-H-B43U-B-G18**
51 mm	260 g		**3488214**	**VHER-H-B43U-G18**
			3488204	**VHER-H-B43C-G18**
			3488206	**VHER-H-B43E-G18**
56 mm	510 g	G1/4	**3515202**	**VHER-H-B43C-B-G14**
			3515286	**VHER-H-B43U-B-G14**
			3515258	**VHER-H-B43E-B-G14**
66 mm	560 g		**3514710**	**VHER-H-B43C-G14**
			3515108	**VHER-H-B43U-G14**
			3515082	**VHER-H-B43E-G14**
80 mm	860 g	G1/2	**3192066**	**VHER-H-B43C-B-G12**
			3192072	**VHER-H-B43U-B-G12**
			3192068	**VHER-H-B43E-B-G12**
95 mm	1.010 g		**3192071**	**VHER-H-B43U-G12**
			3192067	**VHER-H-B43E-G12**
			3192065	**VHER-H-B43C-G12**

Phiên bản cần gạt polyme



Chiều rộng lắp đặt	trọng lượng sản phẩm	Cổng nối khí nén 1	Số bộ phận	Loại
30 mm	80 g	M5	**3410680**	**VHER-P-H-B43C-B-M5**
			3410682	**VHER-P-H-B43E-B-M5**
			3410684	**VHER-P-H-B43U-B-M5**
37 mm	95 g		**3410679**	**VHER-P-H-B43C-M5**
			3410681	**VHER-P-H-B43E-M5**
			3410683	**VHER-P-H-B43U-M5**
42 mm	125 g	G1/8	**3488217**	**VHER-P-H-B43U-B-G18**
			3488211	**VHER-P-H-B43E-B-G18**
			3488209	**VHER-P-H-B43C-B-G18**
51 mm	165 g		**3488216**	**VHER-P-H-B43U-G18**
			3488210	**VHER-P-H-B43E-G18**
			3488208	**VHER-P-H-B43C-G18**
56 mm	375 g	G1/4	**3515683**	**VHER-P-H-B43U-B-G14**
			3515601	**VHER-P-H-B43C-B-G14**
			3515640	**VHER-P-H-B43E-B-G14**
66 mm	435 g		**3515542**	**VHER-P-H-B43E-G14**
			3515573	**VHER-P-H-B43U-G14**
			3515361	**VHER-P-H-B43C-G14**
80 mm	740 g	G1/2	**3192084**	**VHER-P-H-B43U-B-G12**
			3192077	**VHER-P-H-B43E-B-G12**
			3192075	**VHER-P-H-B43C-B-G12**
95 mm	900 g		**3192074**	**VHER-P-H-B43C-G12**
			3192076	**VHER-P-H-B43E-G12**
			3192082	**VHER-P-H-B43U-G12**

Tổng quan về thiết bị ngoại vi

Tổng quan thiết bị ngoại vi Lắp bảng chuyển mạch, cần kim loại bên trái

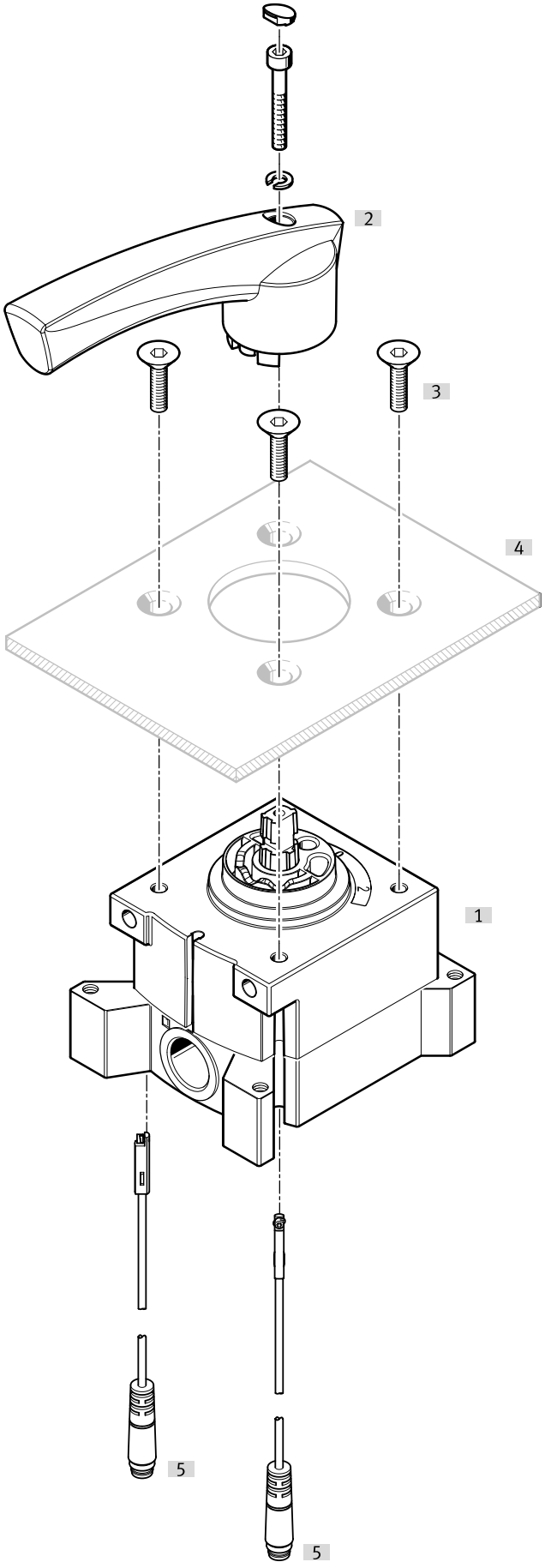

Tổng quan về thiết bị ngoại vi

Phụ kiện			→ Trang/Internet
	Loại/mã đơn hàng	Miêu tả	
[1]	Van khí nén tay gạt VHER	Kích thước đầu nối M5, G1/8, G1/4, G1/2 (đầu nối khí nén ở bên cạnh)	
[2]	Cần gạt điều khiển	Lớn, kim loại	
[3]	Vít gắn	- Vì lý do thiết kế, không phải mọi van khí nén tay gạt VHER đều có thể được vặn vào bảng chuyển mạch ở phía cần bằng các vít gắn. - Không bao gồm trong phạm vi giao hàng	
[4]	Bảng chuyển mạch	Không bao gồm trong phạm vi giao hàng	
[5]	Cảm biến tiệm cận SME-10-KL	Không bao gồm trong phạm vi giao hàng (đầu nối điện, lối ra theo chiều dọc)	38
[5]	Cảm biến tiệm cận SME-10-SL	Không bao gồm trong phạm vi giao hàng (đầu nối điện, lối ra theo chiều dọc)	38

Tổng quan về thiết bị ngoại vi

Tổng quan thiết bị ngoại vi Lắp bảng chuyển mạch, cần kim loại bên phải

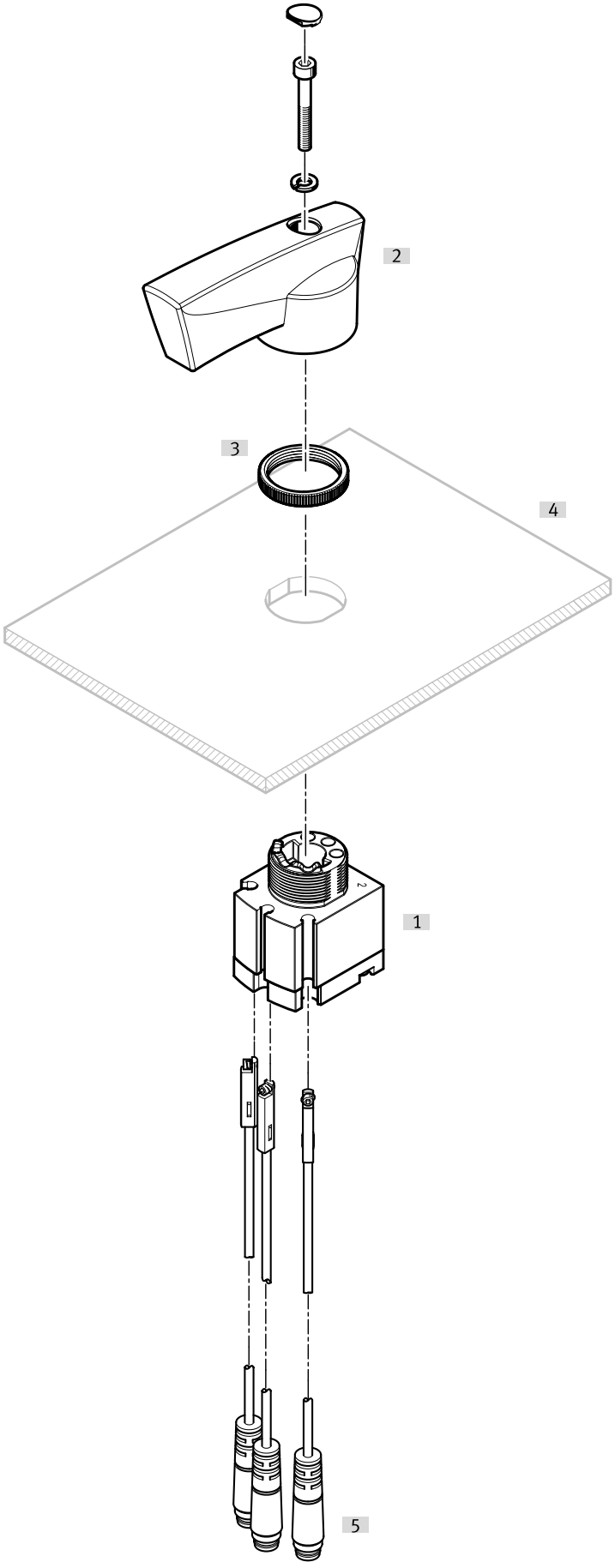

Tổng quan về thiết bị ngoại vi

Phụ kiện			→ Trang/Internet
	Loại/mã đơn hàng	Miêu tả	
[1]	Van khí nén tay gạt VHER	Kích thước đầu nối M5, G1/8, G1/4, G1/2 (đầu nối khí nén bên dưới) & nbsp;	
[2]	Cần gạt điều khiển	Lớn, kim loại	
[3]	Đai ốc có khía	Gắn bảng chuyển mạch	
[4]	Bảng chuyển mạch	Không bao gồm trong phạm vi giao hàng	
[5]	Cảm biến tiệm cận SME-10-KL	Không bao gồm trong phạm vi giao hàng (đầu nối điện, lối ra theo chiều dọc)	38
[5]	Cảm biến tiệm cận SME-10-SL	Không bao gồm trong phạm vi giao hàng (đầu nối điện, lối ra theo chiều dọc)	38

Tổng quan về thiết bị ngoại vi

Tổng quan thiết bị ngoại vi Lắp bảng chuyển mạch, cần gạt polyme bên trái

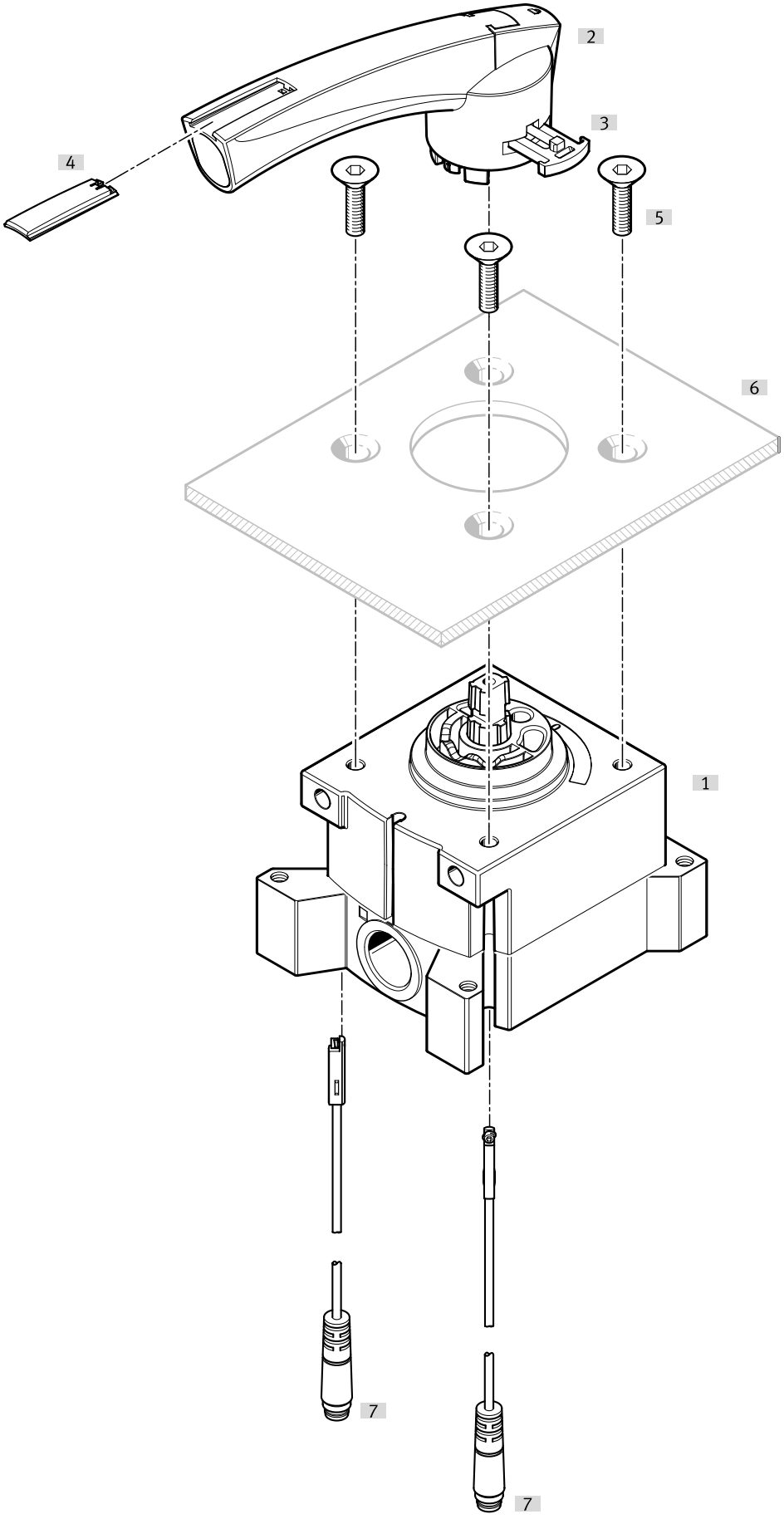

Tổng quan về thiết bị ngoại vi

Phụ kiện			→ Trang/Internet
	Loại/mã đơn hàng	Miêu tả	
[1]	Van khí nén tay gạt VHER	Kích thước đầu nối M5, G1/8, G1/4, G1/2 (đầu nối khí nén ở bên cạnh)	
[2]	Cần gạt điều khiển	Lớn, polyme	
[3]	Hệ thống gắn cần gạt	To lớn	
[4]	Nhãn tên		
[5]	Vít gắn	- Vì lý do thiết kế, không phải mọi van khí nén tay gạt VHER đều có thể được vặn vào bảng chuyển mạch ở phía cần bằng các vít gắn. - Không bao gồm trong phạm vi giao hàng	
[6]	Bảng chuyển mạch	Không bao gồm trong phạm vi giao hàng	
[7]	Cảm biến tiệm cận SME-10-KL	Không bao gồm trong phạm vi giao hàng (đầu nối điện, lối ra theo chiều dọc)	38
[7]	Cảm biến tiệm cận SME-10-SL	Không bao gồm trong phạm vi giao hàng (đầu nối điện, lối ra theo chiều dọc)	38

Tổng quan về thiết bị ngoại vi

Tổng quan về thiết bị ngoại vi Giá gắn bảng chuyển mạch, cần gạt polyme ở bên phải

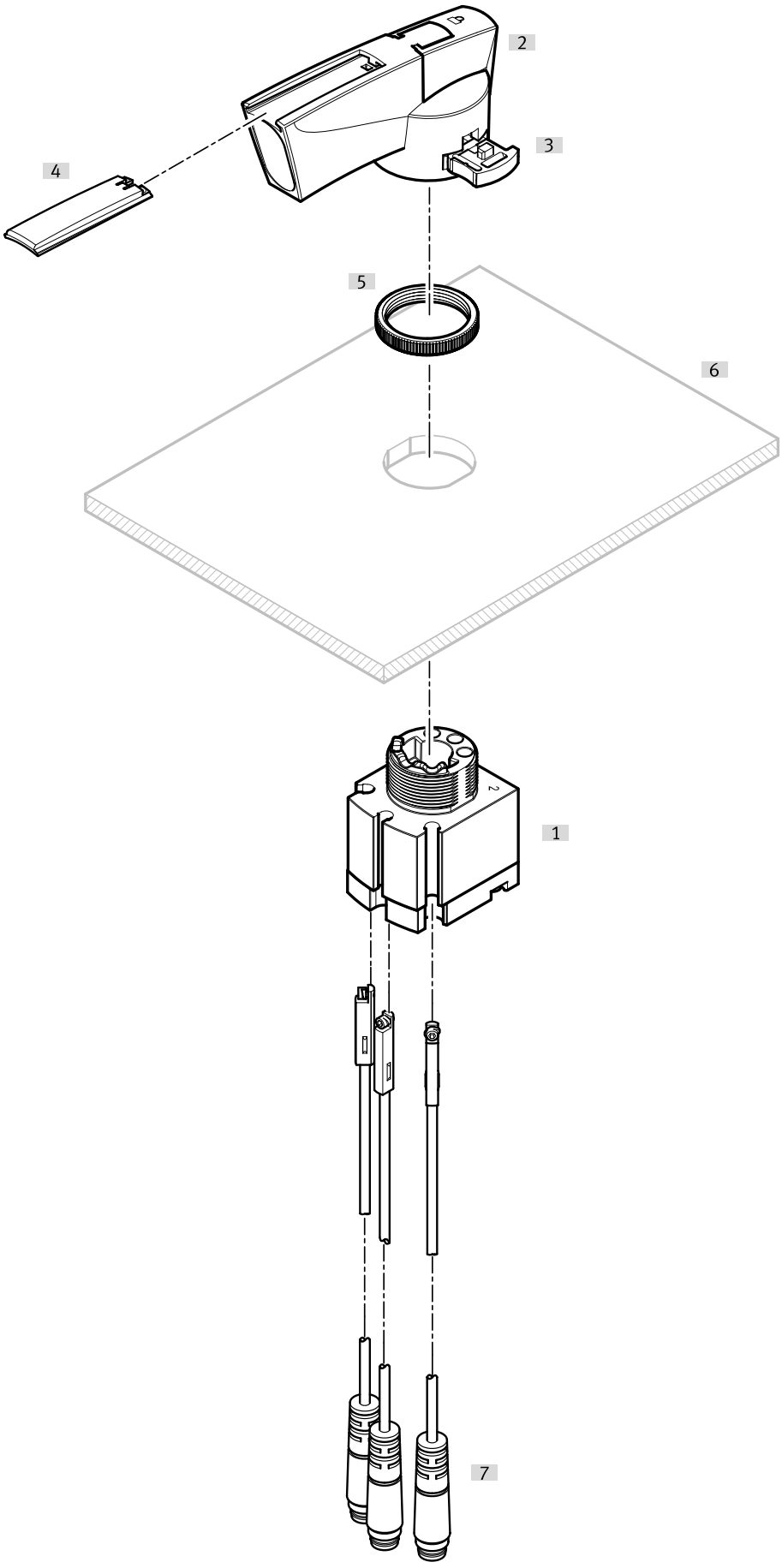

Tổng quan về thiết bị ngoại vi

Phụ kiện			→ Trang/Internet
	Loại/mã đơn hàng	Miêu tả	
[1]	Van khí nén tay gạt VHER	Kích thước đầu nối M5, G1/8, G1/4, G1/2 (đầu nối khí nén ở bên cạnh)	
[2]	Cần gạt điều khiển	Lớn, polyme	
[3]	Hệ thống gắn cần gạt	To lớn	
[4]	Nhãn tên		
[5]	Đai ốc có khía		
[6]	Bảng chuyển mạch	Không bao gồm trong phạm vi giao hàng	
[7]	Cảm biến tiệm cận SME-10-SL	Không bao gồm trong phạm vi giao hàng (đầu nối điện, lối ra theo chiều dọc)	38
[7]	Cảm biến tiệm cận SME-10-KL	Không bao gồm trong phạm vi giao hàng (đầu nối điện, lối ra theo chiều dọc)	38

Tổng quan về thiết bị ngoại vi

Tổng quan thiết bị ngoại vi Van đã lắp ráp với các phụ kiện bên trái

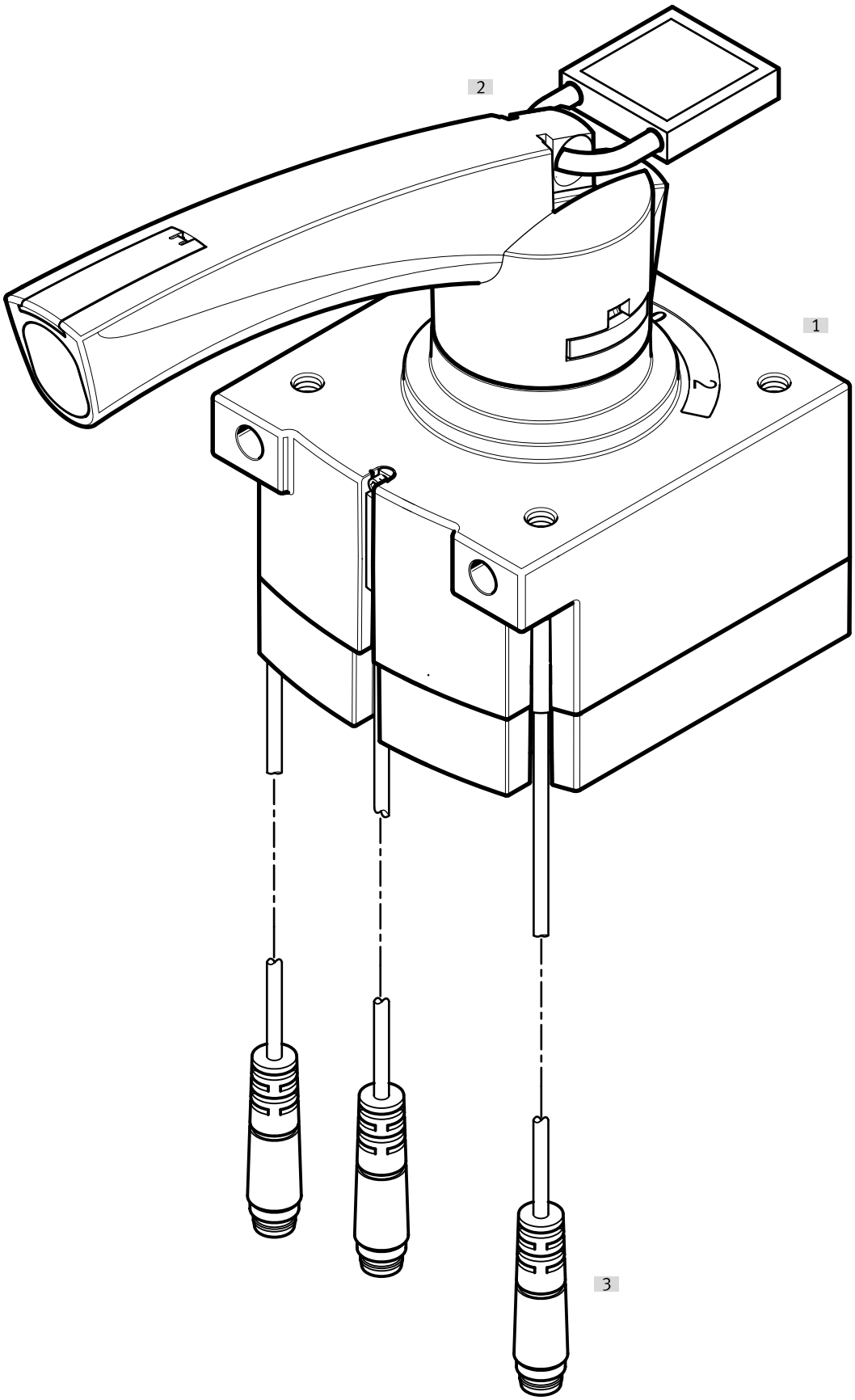

Tổng quan về thiết bị ngoại vi

Phụ kiện			→ Trang/Internet
	Loại/mã đơn hàng	Miêu tả	
[1]	Van khí nén tay gạt VHER-P-H-...	- Kích thước kết nối M5, G1/8, G1/4, G1/2 với cần gạt polyme, các đầu nối khí nén lớn bên dưới) - Vì lý do thiết kế, không phải mọi van khí nén tay gạt VHER đều có thể được vặn vào bảng chuyển mạch ở phía cần bằng các vít gắn.	
[2]	Khóa	Không bao gồm trong phạm vi giao hàng	
[3]	Cảm biến tiệm cận SME-10-KL	Không bao gồm trong phạm vi giao hàng (đầu nối điện, lối ra theo chiều dọc)	38
[3]	Cảm biến tiệm cận SME-10-SL	Không bao gồm trong phạm vi giao hàng (đầu nối điện, lối ra theo chiều dọc)	38

Tổng quan về thiết bị ngoại vi

Tổng quan thiết bị ngoại vi Các van đã lắp ráp với các phụ kiện ở bên phải

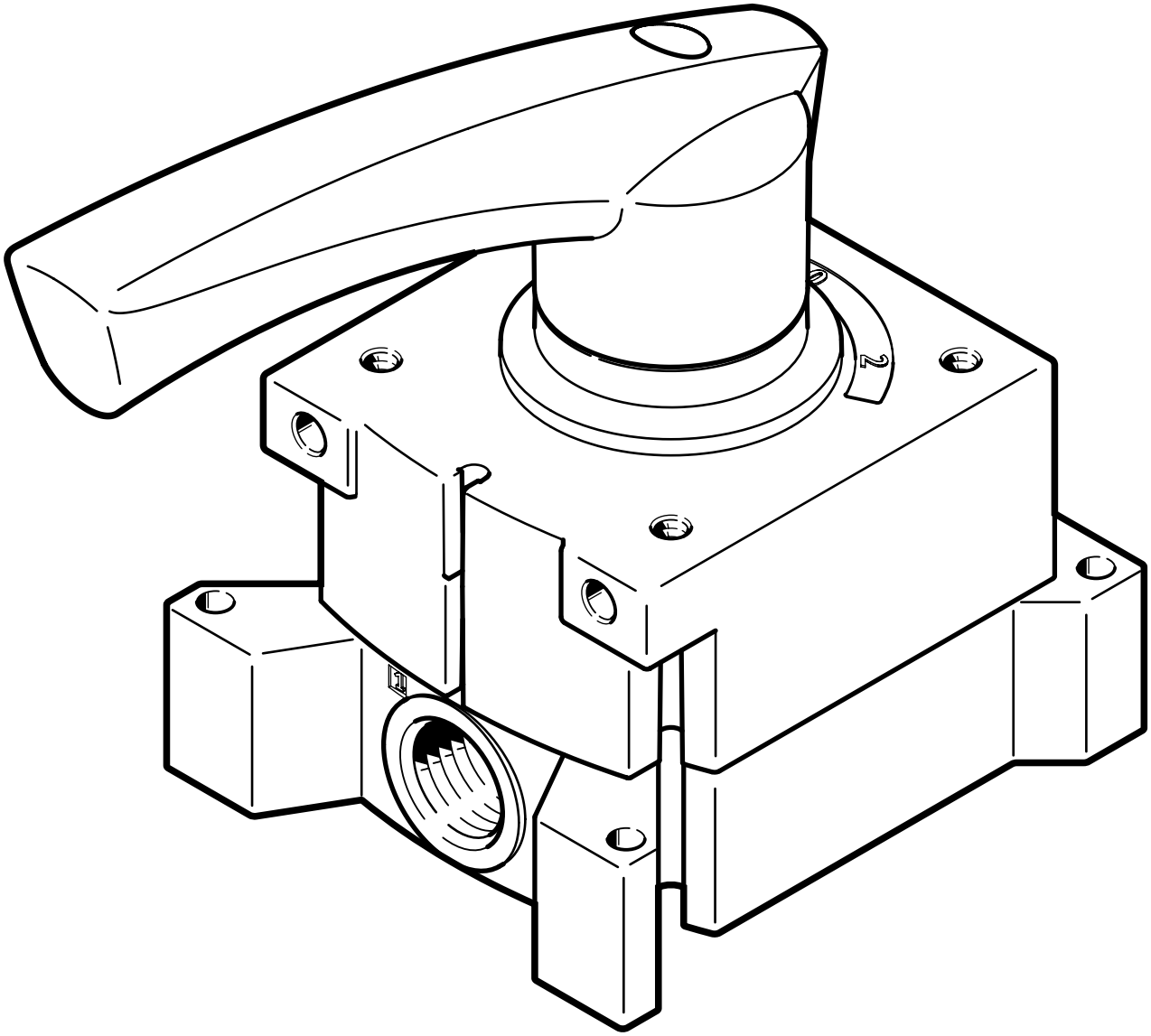

Phụ kiện			→ Trang/Internet
	Loại/mã đơn hàng	Miêu tả	
[1]	Van khí nén tay gạt VHER-H-...	- Kích thước đầu nối M5, G1/8, G1/4, G1/2 với cần gạt kim loại, lớn (đầu nối khí nén ở bên hông) - Vì lý do thiết kế, không phải mọi van khí nén tay gạt VHER đều có thể được vặn vào bảng chuyển mạch ở phía cần bằng các vít gắn.	

Phụ kiện

Phiên bản cần kim loại, Đầu nối ren khí, đầu nối khí nén bên dưới, ổ cắm hình lục giác ngoài (phiên bản ngắn)



Cổng nối khí nén 1	Cổng nối khí nén 2	Đơn vị đóng gói [Chiếc]	Số bộ phận	Loại
Ren ngoài G1/8	đối với ống mềm bên ngoài Ø 4 mm	10	**186264**	**QSM-G1/8-4**
	đối với ống mềm bên ngoài Ø 6 mm		**186265**	**QSM-G1/8-6**

Phiên bản Cần gạt kim loại, Đầu nối ren khí, đầu nối khí nén bên dưới, ổ cắm hình lục giác ngoài



Cổng nối khí nén 1	Cổng nối khí nén 2	Số bộ phận	Loại
Ren ngoài G1/8	đối với ống mềm bên ngoài Ø 4 mm	**186095**	**QS-G1/8-4**
	đối với ống mềm bên ngoài Ø 6 mm	**186096**	**QS-G1/8-6**
	đối với ống mềm bên ngoài Ø 8 mm	**186098**	**QS-G1/8-8**
Ren ngoài G1/4	đối với ống mềm bên ngoài Ø 6 mm	**186097**	**QS-G1/4-6**
	cho ống mềm Ø ngoài 10 mm	**186101**	**QS-G1/4-10**
Ren ngoài G1/2	đối với ống mềm Ø ngoài 12 mm	**186104**	**QS-G1/2-12**
	đối với ống mềm bên ngoài Ø 16 mm	**186105**	**QS-G1/2-16**

Phiên bản cần gạt kim loại, đầu nối ren khí, đầu nối khí nén bên dưới, ổ cắm hình lục giác (phiên bản ngắn)



Cổng nối khí nén 1	Cổng nối khí nén 2	Đơn vị đóng gói [Chiếc]	Số bộ phận	Loại
Ren ngoài G1/8	đối với ống mềm bên ngoài Ø 4 mm	10	**186266**	**QSM-G1/8-4-I**
	đối với ống mềm bên ngoài Ø 6 mm		**186267**	**QSM-G1/8-6-I**

Phiên bản cần gạt kim loại, đầu nối ren khí, đầu nối khí nén bên dưới, ổ cắm lục giác



Cổng nối khí nén 1	Cổng nối khí nén 2	Đơn vị đóng gói [Chiếc]	Số bộ phận	Loại
Ren ngoài G1/8	đối với ống mềm bên ngoài Ø 4 mm	10	**186106**	**QS-G1/8-4-I**
	đối với ống mềm bên ngoài Ø 6 mm		**186107**	**QS-G1/8-6-I**
	đối với ống mềm bên ngoài Ø 8 mm		**186109**	**QS-G1/8-8-I**
Ren ngoài G1/4	đối với ống mềm bên ngoài Ø 6 mm		**186108**	**QS-G1/4-6-I**
	đối với ống mềm bên ngoài Ø 8 mm		**186110**	**QS-G1/4-8-I**
	cho ống mềm Ø ngoài 10 mm		**186112**	**QS-G1/4-10-I**
Ren ngoài G1/2	đối với ống mềm Ø ngoài 12 mm	1	**186115**	**QS-G1/2-12-I**

Phụ kiện

Phiên bản Cần gạt kim loại, Đầu nối ren khí, đầu nối khí nén bên hông, ổ cắm hình lục giác (phiên bản ngắn)



Cổng nối khí nén 1	Cổng nối khí nén 2	Đơn vị đóng gói [Chiếc]	Số bộ phận	Loại
Ren ngoài G1/8	đối với ống mềm bên ngoài Ø 4 mm	10	**186266**	**QSM-G1/8-4-I**
	đối với ống mềm bên ngoài Ø 6 mm		**186267**	**QSM-G1/8-6-I**

Phiên bản Cần gạt kim loại, đầu nối ren khí, đầu nối khí nén ở bên hông, ổ cắm hình lục giác



Cổng nối khí nén 2	Đơn vị đóng gói [Chiếc]	Số bộ phận	Loại
đối với ống mềm bên ngoài Ø 4 mm	10	**186106**	**QS-G1/8-4-I**
đối với ống mềm bên ngoài Ø 6 mm		**186108**	**QS-G1/4-6-I**
		186107	**QS-G1/8-6-I**
đối với ống mềm bên ngoài Ø 8 mm		**186109**	**QS-G1/8-8-I**
		186110	**QS-G1/4-8-I**
cho ống mềm Ø ngoài 10 mm		**186112**	**QS-G1/4-10-I**
đối với ống mềm Ø ngoài 12 mm	1	**186115**	**QS-G1/2-12-I**

Phiên bản Cần gạt kim loại, bộ giảm thanh, đầu nối khí nén bên dưới, không có vỏ



Cổng nối khí nén	Vật liệu ngõng vặn vít	Vật liệu bộ giảm chấn	Số bộ phận	Loại
G1/8	PE, PP	PE	**161419**	**UC-1/8**
G1/4			**165004**	**UC-1/4**

Phiên bản cần gạt kim loại, bộ giảm thanh, đầu nối khí nén ở phía dưới



Cổng nối khí nén	Vật liệu ngõng vặn vít	Vật liệu bộ giảm chấn	Vật liệu vỏ	Số bộ phận	Loại
G1/8		PE		**2307**	**U-1/8**
	Nhôm		Nhôm	**6841**	**U-1/8-B**
G1/4				**2316**	**U-1/4**
	Nhôm		Nhôm	**6842**	**U-1/4-B**
G1/2				**6844**	**U-1/2-B**

Phiên bản Cần gạt kim loại, bộ giảm thanh, đầu nối khí nén ở bên hông, không có vỏ



Cổng nối khí nén	Vật liệu ngõng vặn vít	Vật liệu bộ giảm chấn	Số bộ phận	Loại
G1/8	PE, PP	PE	**161419**	**UC-1/8**
G1/4			**165004**	**UC-1/4**

Phụ kiện

Phiên bản Cần gạt kim loại, bộ giảm thanh, đầu nối khí nén bên hông



Cổng nối khí nén	Vật liệu ngõng vặn vít	Vật liệu bộ giảm chấn	Vật liệu vỏ	Số bộ phận	Loại
G1/2	Nhôm	PE	Nhôm	**6844**	**U-1/2-B**

Phiên bản cần gạt kim loại, cảm biến tiệm cận, hướng đầu ra, đầu nối dọc

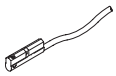

Cổng nối điện	Chiều dài cáp	Số bộ phận	Loại
	0,3 m	**173212**	**SME-10-SL-LED-24**
	2,5 m	**173210**	**SME-10-KL-LED-24**

Phiên bản Cần gạt kim loại, nút bịt với vòng phớt, ổ cắm hình lục giác



Cổng nối khí nén 1	Đơn vị đóng gói [Chiếc]	Số bộ phận	Loại
Ren ngoài G1/8	10	**3568**	**B-1/8**
	100	**534213**	**B-1/8-100**
Ren ngoài G1/4	10	**3569**	**B-1/4**
	50	**534214**	**B-1/4-50**
Ren ngoài G1/2	10	**3571**	**B-1/2**
	20	**534216**	**B-1/2-20**

Phiên bản cần gạt polyme, đầu nối ren khí, đầu nối khí nén bên dưới, ổ cắm lục giác (phiên bản ngắn)



Cổng nối khí nén 1	Cổng nối khí nén 2	Đơn vị đóng gói [Chiếc]	Số bộ phận	Loại
Ren ngoài M5	đối với ống mềm Ø ngoài 3 mm	10	**153313**	**QSM-M5-3-I**
	đối với ống mềm bên ngoài Ø 4 mm		**153315**	**QSM-M5-4-I**
	đối với ống mềm bên ngoài Ø 6 mm		**153317**	**QSM-M5-6-I**
Ren ngoài G1/8	đối với ống mềm bên ngoài Ø 4 mm		**186266**	**QSM-G1/8-4-I**
	đối với ống mềm bên ngoài Ø 6 mm		**186267**	**QSM-G1/8-6-I**

Phiên bản cần gạt polyme, đầu nối khí nén, đầu nối ren khí ở bên hông, ổ cắm hình lục giác (phiên bản ngắn)



Cổng nối khí nén 1	Cổng nối khí nén 2	Đơn vị đóng gói [Chiếc]	Số bộ phận	Loại
Ren ngoài M5	đối với ống mềm Ø ngoài 3 mm	10	**153313**	**QSM-M5-3-I**
	đối với ống mềm bên ngoài Ø 4 mm		**153315**	**QSM-M5-4-I**
Ren ngoài G1/8			**186266**	**QSM-G1/8-4-I**
	đối với ống mềm bên ngoài Ø 6 mm		**186267**	**QSM-G1/8-6-I**

Phụ kiện

Phiên bản Cần gạt polyme, đầu nối ren khí, đầu nối khí nén bên dưới, ổ cắm hình lục giác



Cổng nối khí nén 1	Cổng nối khí nén 2	Đơn vị đóng gói [Chiếc]	Số bộ phận	Loại
Ren ngoài G1/8	đối với ống mềm bên ngoài Ø 4 mm	10	**186106**	**QS-G1/8-4-I**
	đối với ống mềm bên ngoài Ø 6 mm		**186107**	**QS-G1/8-6-I**
	đối với ống mềm bên ngoài Ø 8 mm		**186109**	**QS-G1/8-8-I**
Ren ngoài G1/4	đối với ống mềm bên ngoài Ø 6 mm		**186108**	**QS-G1/4-6-I**
	đối với ống mềm bên ngoài Ø 8 mm		**186110**	**QS-G1/4-8-I**
	cho ống mềm Ø ngoài 10 mm		**186112**	**QS-G1/4-10-I**
Ren ngoài G1/2	đối với ống mềm Ø ngoài 12 mm	1	**186115**	**QS-G1/2-12-I**

Phiên bản cần gạt polyme, đầu nối ren khí, đầu nối khí nén ở bên hông, ổ cắm hình lục giác



Cổng nối khí nén 1	Cổng nối khí nén 2	Đơn vị đóng gói [Chiếc]	Số bộ phận	Loại
Ren ngoài G1/8	đối với ống mềm bên ngoài Ø 4 mm	10	**186106**	**QS-G1/8-4-I**
	đối với ống mềm bên ngoài Ø 6 mm		**186107**	**QS-G1/8-6-I**
	đối với ống mềm bên ngoài Ø 8 mm		**186109**	**QS-G1/8-8-I**
Ren ngoài G1/4	đối với ống mềm bên ngoài Ø 6 mm		**186108**	**QS-G1/4-6-I**
	đối với ống mềm bên ngoài Ø 8 mm		**186110**	**QS-G1/4-8-I**
	cho ống mềm Ø ngoài 10 mm		**186112**	**QS-G1/4-10-I**
Ren ngoài G1/2	đối với ống mềm Ø ngoài 12 mm	1	**186115**	**QS-G1/2-12-I**

Phiên bản cần gạt polyme, đầu nối ren khí, đâu nối khí nén bên dưới, ổ cắm hình lục giá ngoài (phiên bản ngắn)



Cổng nối khí nén 1	Cổng nối khí nén 2	Đơn vị đóng gói [Chiếc]	Số bộ phận	Loại
Ren ngoài M5	đối với ống mềm Ø ngoài 3 mm	10	**153302**	**QSM-M5-3**
	đối với ống mềm bên ngoài Ø 4 mm		**153304**	**QSM-M5-4**
	đối với ống mềm bên ngoài Ø 6 mm		**153306**	**QSM-M5-6**
Ren ngoài G1/8	đối với ống mềm bên ngoài Ø 4 mm		**186264**	**QSM-G1/8-4**
	đối với ống mềm bên ngoài Ø 6 mm		**186265**	**QSM-G1/8-6**

Phụ kiện

Phiên bản Cần gạt polyme, đầu nối ren khí, đầu nối khí nén bên dưới, ổ cắm hình lục giác ngoài



Cổng nối khí nén 1	Cổng nối khí nén 2	Đơn vị đóng gói [Chiếc]	Số bộ phận	Loại
Ren ngoài G1/8	đối với ống mềm bên ngoài Ø 4 mm	10	**186095**	**QS-G1/8-4**
	đối với ống mềm bên ngoài Ø 6 mm		**186096**	**QS-G1/8-6**
	đối với ống mềm bên ngoài Ø 8 mm		**186098**	**QS-G1/8-8**
Ren ngoài G1/4	đối với ống mềm bên ngoài Ø 6 mm		**186097**	**QS-G1/4-6**
	cho ống mềm Ø ngoài 10 mm		**186101**	**QS-G1/4-10**
Ren ngoài G1/2	đối với ống mềm Ø ngoài 12 mm	1	**186104**	**QS-G1/2-12**
	đối với ống mềm bên ngoài Ø 16 mm		**186105**	**QS-G1/2-16**

Phiên bản Cần gạt polyme, bộ giảm thanh, đầu nối khí nén bên dưới, không có vỏ



Cổng nối khí nén	Vật liệu ngõng vặn vít	Vật liệu bộ giảm chấn	Số bộ phận	Loại
M5	PA gia cố, PE	PE	**165003**	**UC-M5**
G1/8	PE, PP		**161419**	**UC-1/8**
G1/4			**165004**	**UC-1/4**

Phiên bản Cần gạt polyme, bộ giảm thanh, đầu nối khí nén ở phía dưới



Cổng nối khí nén	Vật liệu ngõng vặn vít	Vật liệu bộ giảm chấn	Vật liệu vỏ	Số bộ phận	Loại
G1/8		PE		**2307**	**U-1/8**
	Nhôm		Nhôm	**6841**	**U-1/8-B**
G1/4				**2316**	**U-1/4**
	Nhôm		Nhôm	**6842**	**U-1/4-B**
G1/2				**6844**	**U-1/2-B**

Phiên bản Cần gạt polyme, bộ giảm thanh, đầu nối khí nén ở bên hông, không có vỏ



Cổng nối khí nén	Vật liệu ngõng vặn vít	Vật liệu bộ giảm chấn	Số bộ phận	Loại
M5	PA gia cố, PE	PE	**165003**	**UC-M5**
G1/8	PE, PP		**161419**	**UC-1/8**
G1/4			**165004**	**UC-1/4**

Phụ kiện

Phiên bản Cần gạt polyme, bộ giảm thanh, đầu nối khí nén bên hông



Cổng nối khí nén	Vật liệu ngõng vặn vít	Vật liệu bộ giảm chấn	Số bộ phận	Loại
G1/2	Nhôm	PE	**6844**	**U-1/2-B**

Phiên bản Cần gạt polyme, nút bịt với vòng phớt, ổ cắm hình lục giác



Cổng nối khí nén 1	Đơn vị đóng gói [Chiếc]	Số bộ phận	Loại
Ren ngoài G1/8	10	**3568**	**B-1/8**
	100	**534213**	**B-1/8-100**
Ren ngoài G1/4	10	**3569**	**B-1/4**
	50	**534214**	**B-1/4-50**
Ren ngoài G1/2	10	**3571**	**B-1/2**
	20	**534216**	**B-1/2-20**

Phiên bản Cần gạt polyme, nút bịt có vòng phớt, ổ cắm hình lục giác ngoài



Cổng nối khí nén 1	Đơn vị đóng gói [Chiếc]	Số bộ phận	Loại
Ren ngoài M5	10	**3843**	**B-M5**
	100	**534212**	**B-M5-100**

Phiên bản cần gạt polyme, cảm biến tiệm cận, hướng đầu ra đầu nối theo chiều dọc

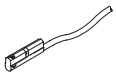

Cổng nối điện	Chiều dài cáp	Số bộ phận	Loại
	0,3 m	**173212**	**SME-10-SL-LED-24**
	2,5 m	**173210**	**SME-10-KL-LED-24**