機械驅動閥 VMEF

FESTO



特性

特性一覽

創新：
- 結構精巧的小型閥島，可用於多種氣動應用場合
- 多種閥功能可供選擇：三口二位和五口二位功能
- 最大流量 1200 l/min
- 卓越的氣動性能，適合各種類型的任務
- 重量輕
- 驅動力極小

通用：
- 工作氣口非常靈活，能滿足個人化需求
- 圓形消音器，用於管式排氣
- 部分適用於真空狀態
- 部分可逆向工作
- 驅動：直接和嚮導工作
- 壓力範圍從真空到 10 bar
- 型號包括閥桿驅動閥、滾輪驅動閥和具有閒置復位的滾輪驅動閥

操作安全：
- 經過驗證的活塞滑閥和盤座閥，堅固耐用
- 採用金屬殼體和連接螺紋或接頭，非常堅固

易於組裝：
- 透過通孔安裝（閥桿驅動閥也適用於前面板安裝）
- 可以使用安裝組件進行精確調節

優勢：
- 無需電子控制
- 無需編程工作
- 易於調節和連接
- 可以透過感測器進行控制和測量

閥功能

[M32] 三口二位閥，常閉或常開

彈簧復位
可真空工作
直接控制和氣動先導工作
可逆
管式排氣

[M52] 兩位五通閥，單電控/單穩態

氣動彈簧/機械彈簧
可真空工作
部分可逆
氣動嚮導工作
管式排氣

驅動方式

[S] 桿驅動閥

三口二位閥，單穩態
五口二位閥，單穩態

[R] 滾輪槓桿閥

三口二位閥，單穩態
五口二位閥，單穩態

[K] 滾輪槓桿閥

三口二位閥，單穩態
五口二位閥，單穩態

[VB] 旋轉槓桿閥，雙側

三口二位閥，單穩態
五口二位閥，單穩態

[VR] 旋轉槓桿閥，右側開關範圍

三口二位閥，單穩態
五口二位閥，單穩態

[VL] 旋轉槓桿閥，左側開關範圍

三口二位閥，單穩態
五口二位閥，單穩態

型號代碼

001	系列	
VMEF	機控閥	

002	驅動方式	
K	滾輪槓桿閥	
R	滾輪槓桿閥	
S	桿驅動閥	
VB	旋轉槓桿閥，雙側	
VL	旋轉槓桿閥，左側開關範圍	
VR	旋轉槓桿閥，右側開關範圍	

003	設計原理	
	活塞滑閥	
T	提動閥	

004	控制類型	
	直控式	
C	間接驅動	

005	嚮導氣源	
	內部	
Z	外部	

006	閥功能	
M32	三口二位閥，常閉或常開	
M52	兩位五通閥，單電控/單穩態	

007	單穩態/單電控閥的重置方式	
E	氣控彈簧，外部	
M	機械彈簧	

008	氣動連接	
G18	G1/8	
G14	G1/4	

資料表

主要技術參數

結構特點	活塞閘閥	單向滾輪閥, 活塞閘閥	活塞閘閥, 滾輪槓桿	滾輪槓桿, 提動座	提動座	單向滾輪閥, 提動座
寬度	20 mm					
嚮導類型	直接, 先導驅動	直接			直接, 先導驅動	直接
橫向驅動的最大驅動速度	–	0.7	1.4		–	0.7
使用說明	請勿用做機械擋塊	夾剪風險			請勿用做機械擋塊	夾剪風險
驅動方式	機械的					
安裝方式	通過通孔					
密封原理	柔軟的					
流向	不可逆轉, 可逆	可逆				
安裝位置	可選					
最大開關頻率	3 Hz					

技術參數 - 閥桿驅動閥，三口二位閥，G1/4

嚮導氣源	外嚮導	內部
閥功能	三口二位，常閉，單穩態	
標準額定流量（根據 DIN 1343 標準化）	870 l/min	
搭接	零重疊	
嚮導類型	先導驅動	
復位類型	彈簧復位	
嚮導氣口 12/14	M5	
公稱通徑	6 mm	
驅動力	14 N	

技術參數 - 閥桿驅動閥，三口二位閥，G1/8

嚮導氣源	外嚮導	內部
閥功能	三口二位，常閉，單穩態	
標準額定流量（根據 DIN 1343 標準化）	750 l/min	
搭接	零重疊	
嚮導類型	先導驅動	
復位類型	彈簧復位	
嚮導氣口 12/14	M5	
公稱通徑	5.6 mm	
驅動力	14 N	

技術參數 - 閥桿驅動閥，五口二位閥，G1/4

嚮導氣源	外嚮導		內部
復位類型	彈簧復位	氣動彈簧復位	彈簧復位
閥功能	五口二位，單穩態		
標準額定流量（根據 DIN 1343 標準化）	1,200 l/min		
搭接	正重疊		
嚮導類型	先導驅動		
嚮導氣口 12/14	M5		
公稱通徑	7 mm		
驅動力	14 N		

技術參數 – 滾輪槓桿式閥，三口二位閥，G1/4

最大行程限制（硬）	6.3 mm	11 mm
標準額定流量（根據 DIN 1343 標準化）	870 l/min	
閥功能	三口二位，單穩態	
搭接	零重疊	
復位類型	彈簧復位	
公稱通徑	6 mm	
驅動力	35.2 N	32.7 N

資料表

技術參數 - 滾輪槓桿式閥，三口二位閥，G1/8		
最大行程限制（硬）	6.3 mm	11 mm
標準額定流量（根據 DIN 1343 標準化）	750 l/min	
閥功能	三口二位，單穩態	
搭接	零重疊	
復位類型	彈簧復位	
公稱通徑	5.6 mm	
驅動力	35.2 N	32.7 N

技術參數 - 滾輪槓桿式閥，五口二位閥，G1/4			
復位類型	彈簧復位		氣動彈簧復位
最大行程限制（硬）	11.6 mm	11.8 mm	11.6 mm
標準額定流量（根據 DIN 1343 標準化）	1,200 l/min		
閥功能	五口二位，單穩態		
搭接	正重疊		
公稱通徑	7 mm		
驅動力	38 N	23.5 N	38 N

技術參數 - 滾輪槓桿式閥，五口二位閥，G1/8		
最大行程限制（硬）	11.6 mm	11.8 mm
標準額定流量（根據 DIN 1343 標準化）	750 l/min	
閥功能	五口二位，單穩態	
搭接	正重疊	
復位類型	彈簧復位, 氣動彈簧復位	彈簧復位
公稱通徑	5.2 mm	
驅動力	38 N	23.5 N

技術參數 - 閥桿驅動閥，五口二位閥，G1/8			
響導氣源	外嚮導		內部
復位類型	彈簧復位	氣動彈簧復位	彈簧復位
閥功能	五口二位，單穩態		
標準額定流量（根據 DIN 1343 標準化）	750 l/min		
搭接	正重疊		
嚮導類型	先導驅動		
嚮導氣口 12/14	M5		
公稱通徑	5.2 mm		
驅動力	14 N		

工作和環境條件，閥桿驅動閥		
響導氣源	外嚮導	內部
工作介質	壓縮空氣，符合 ISO 8573-1:2010 [7:-:-]	
工作和嚮導介質說明	可用潤滑介質工作（之後須一直潤滑介質工作）	
工作壓力	-0.95 ... 10 bar	2.5 ... 10 bar
工作壓力	-0.095 ... 1 Mpa	0.25 ... 1 Mpa
響導壓力	2.5 ... 10 bar	
介質溫度	-10 ... 60°C	
環境溫度	-10 ... 60°C	
耐腐蝕等級 CRC[1)]	2 - 中等耐腐蝕能力	

1) 耐腐蝕等級 CRC 2，符合 Festo FN 940070 標準。中等耐腐蝕能力。可能發生冷凝的室內應用。與正常工業環境直接接觸且具有一定的裝飾表面要求的外部可視零件。

資料表

材料，桿驅動閥	
外殼材質	陽極氧化精製鋁合金
蓋子材料	增強型 PA
安裝連接件材料	–
密封件材質	NBR
材料說明	RoHS 合規

材料，滾輪槓桿式閥	
外殼材質	陽極氧化精製鋁合金
蓋子材料	增強型 PA
安裝連接件材料	鍍鋅鋼
密封件材質	NBR
材料說明	RoHS 合規

材料，旋轉槓桿閥	
外殼材質	陽極氧化精製鋁合金
蓋子材料	增強型 PA
安裝連接件材料	–
密封件材質	NBR
材料說明	RoHS 合規

先導壓力 p2 和外部氣復位壓力 p1 的關係，用於活塞滑閥 VMEF-...-M52...18

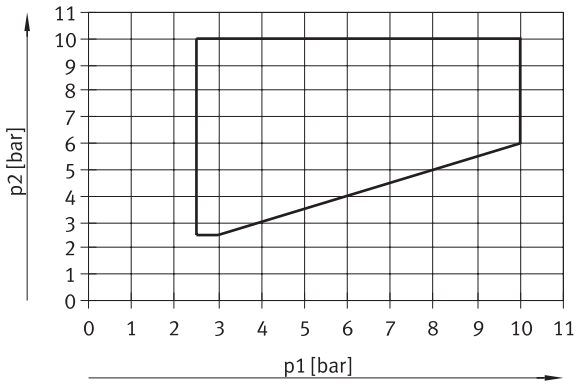

先導壓力 p2 和外部氣復位壓力 p1 的關係，用於活塞滑閥 VMEF-...-M52...14

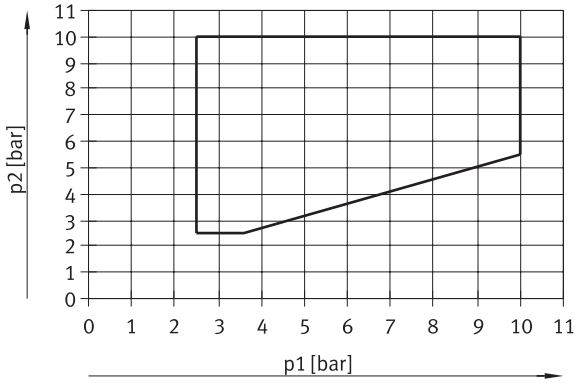

資料表

先導壓力 p2 和進氣壓力 p1 的關係，用於盤座閥 VMEF-...-M32...（常閉）

VMEF

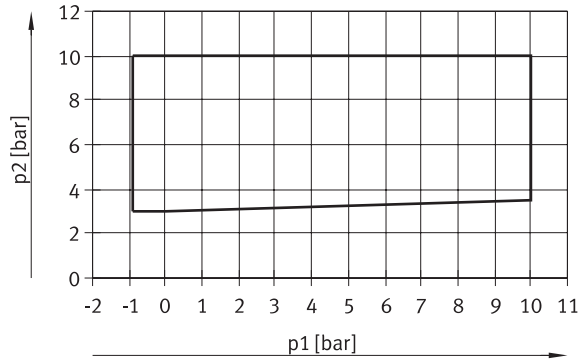

控制壓力 p2 與工作壓力 p1 的關係，用於盤座閥 VMEF-...-M32...（常開）

VMEF-G18/G14

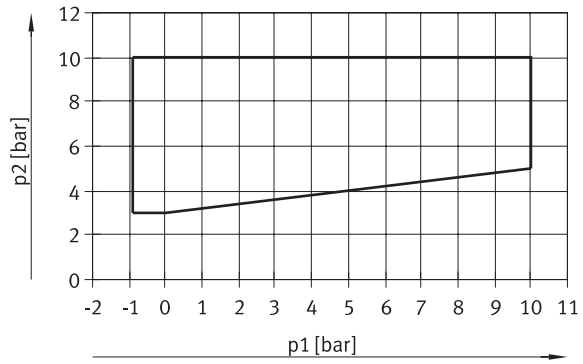

尺寸

尺寸 – 直動圓頭式三口二位閥

CAD 相關資料下載 www.festo.com

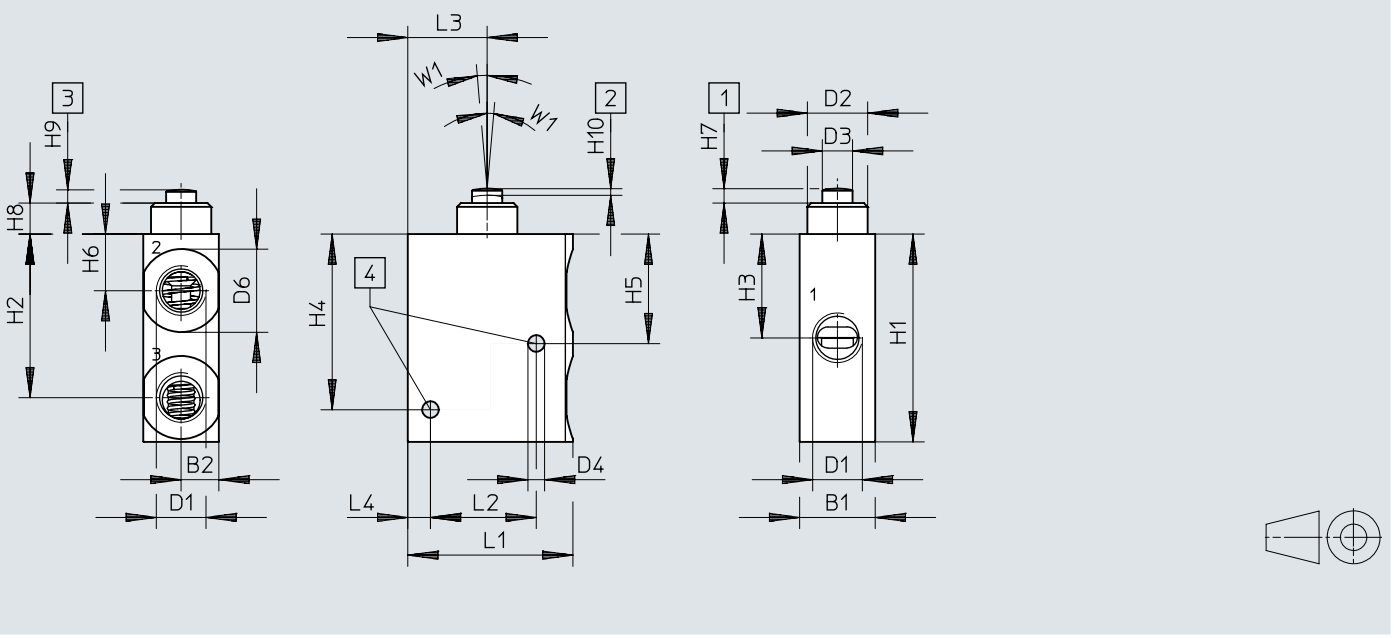

VMEF	B1	B2	D1	D2 ø	D3 ø	D4 ø	D6 ø	L1	L2	L3	L4
VMEF-ST-M32-M-G18	20	10	G1/8	16,0	8,0	4,4	16,5	43,7	28	21	6
VMEF-ST-M32-M-G14			G1/4				22				

VMEF	H1	H2	H3	H4	H5	H6	H7 ±0,2	H8	H9 ±0,3	H10 ±0,3	W1
VMEF-ST-M32-M-G18	55	43,3	27,5	46,5	29	15	3,8	8,2	3,5	1,8	5°
VMEF-ST-M32-M-G14											

尺寸

尺寸 – 直動圓頭式三口二位閥和具有外部嚮導氣源的三口二位閥

CAD 相關資料下載 www.festo.com

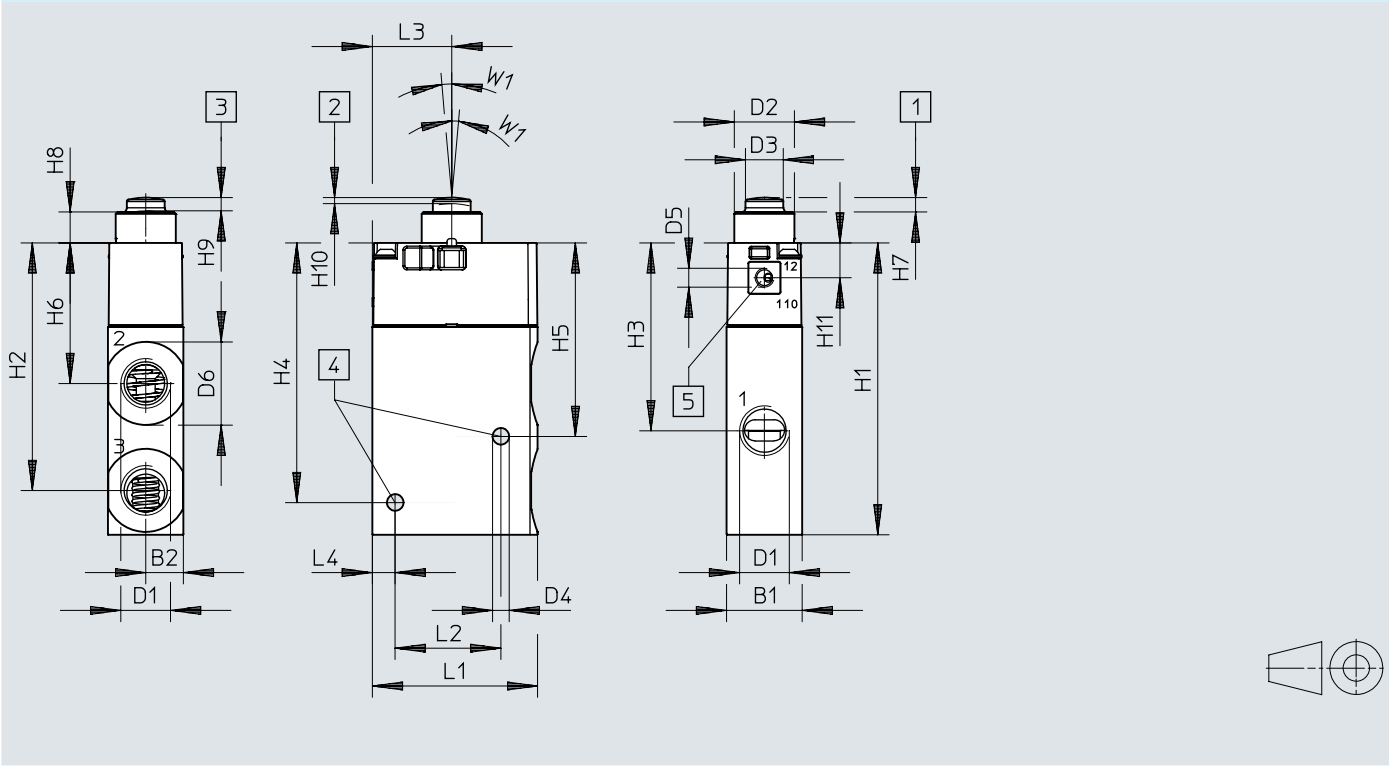

VMEF	B1	B2	D1	D2 ø	D3 ø	D4 ø	D5	D6 ø	L1	L2	L3	L4
VMEF-STC-M32-M-G18	20	10	G1/8	15,9	10	4,4	–	16,5	43,7	28	21	6
VMEF-STC-M32-M-G14			G1/4					22				
VMEF-STCZ-M32-M-G18			G1/8				M5	16,5				
VMEF-STCZ-M32-M-G14			G1/4					22				

VMEF	H1	H2	H3	H4	H5	H6	H7 ±0,15	H8	H9 ±0,15	H10 ±0,4	H11	W1
VMEF-STC-M32-M-G18	77,2	65,5	49,7	68,7	51,2	37,2	3,8	8,2	3,5	1,6	9,2	5°
VMEF-STC-M32-M-G14												
VMEF-STCZ-M32-M-G18												
VMEF-STCZ-M32-M-G14												

尺寸

尺寸 – 直動圓頭式五口二位閥

CAD 相關資料下載 www.festo.com

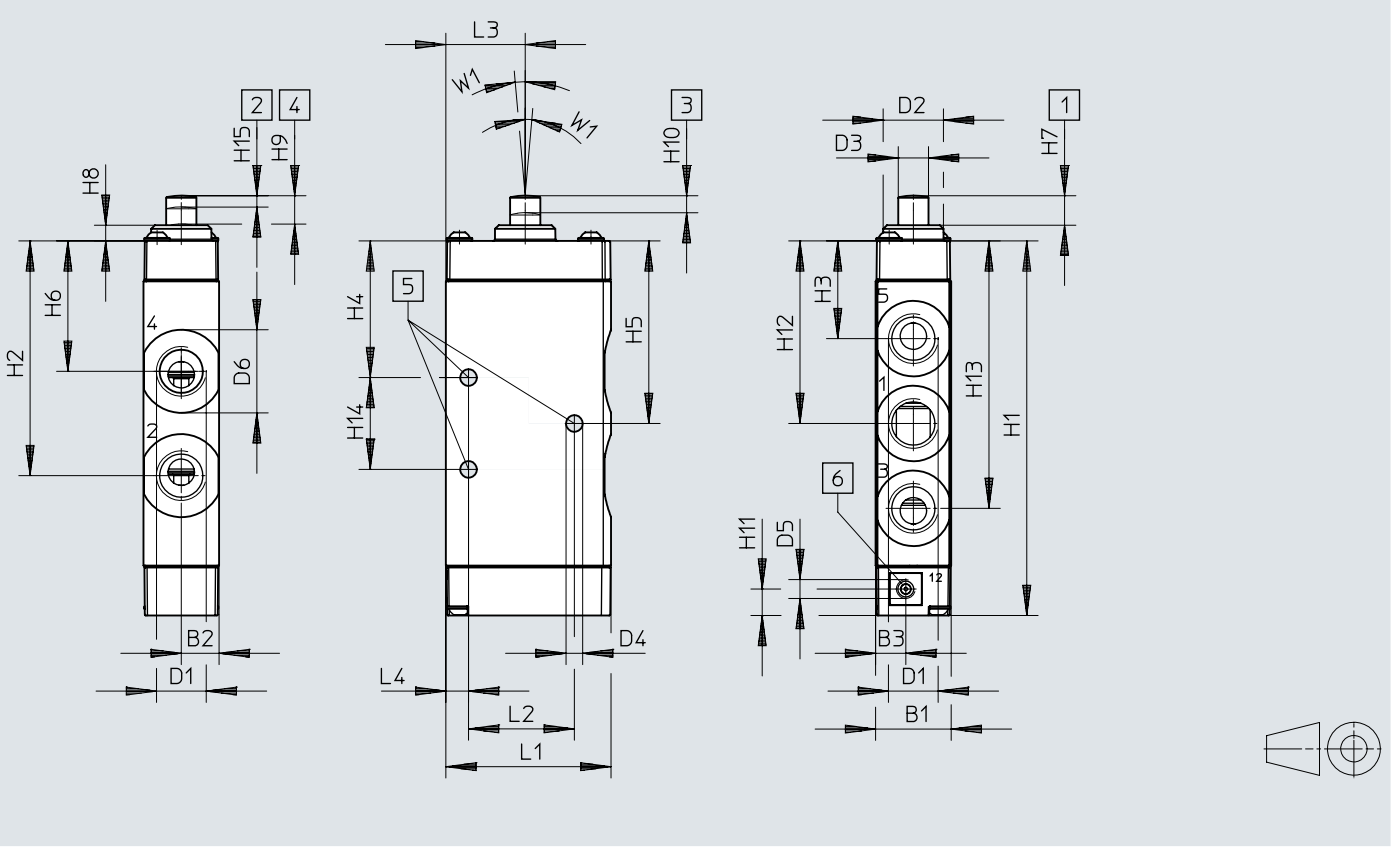

VMEF	B1	B2	B3	D1	D2 ø	D3 ø	D4 ø	D5	D6 ø	L1	L2	L3	L4	H1	H2
VMEF-S-M52-M-G18	20	10	8	G1/8	16	8	4,4	–	16,5	43,7	28	21	6	82,6	49,9
VMEF-S-M52-E-G18								M5							
VMEF-S-M52-M-G14				G1/4				–	22					99,1	62,1
VMEF-S-M52-E-G14								M5							

VMEF	H3	H4	H5	H6	H7 ±0,15	H8	H9 ±0,15	H10 ±0,15	H11	H12	H13	H14	H15 ±0,15	W1
VMEF-S-M52-M-G18	23,1	31,1	40,1	30,3	7,8	4,2	7,5	4,2	7	40,1	57,1	18	3	5°
VMEF-S-M52-E-G18														
VMEF-S-M52-M-G14	25,9	36,2	48,3	34,5				4,5		48,3	70,8	24,3		
VMEF-S-M52-E-G14														

尺寸

尺寸 – 直動圓頭式五口二位閥和具有外部嚮導氣源的五口二位閥

CAD 相關資料下載 www.festo.com

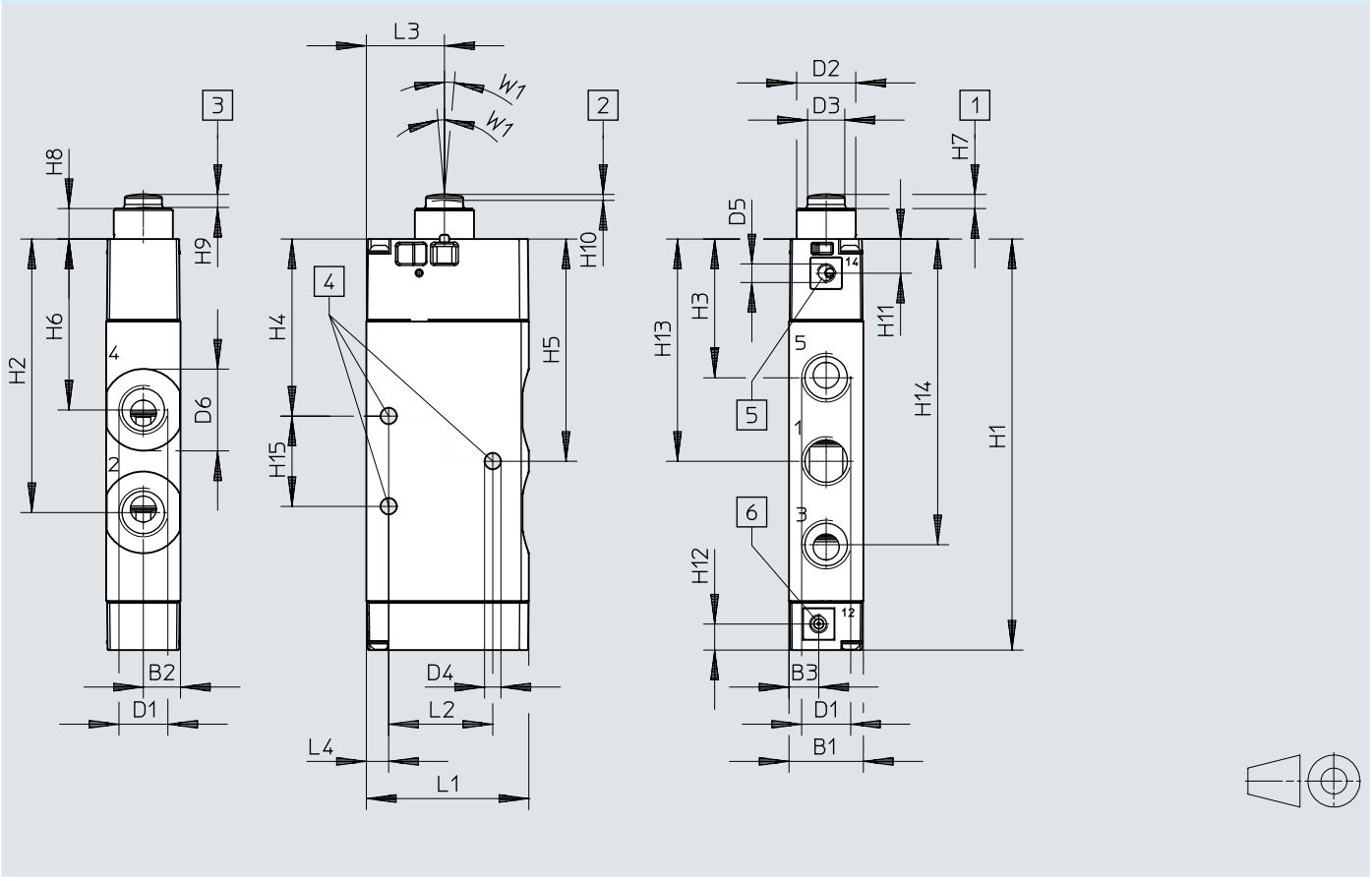

VMEF	B1	B2	B3	D1	D2 ø	D3 ø	D4 ø	D5	D6 ø	L1	L2	L3	L4
VMEF-SC-M52-M-G18	20	10	8	G1/8	15,9	10	4,4	–	16,5	43,7	28	21	6
VMEF-SCZ-M52-M-G18				G1/8				M5					
VMEF-SCZ-M52-E-G18				G1/8									
VMEF-SC-M52-M-G14				G1/4				–	22				
VMEF-SCZ-M52-M-G14				G1/4				M5					
VMEF-SCZ-M52-E-G14				G1/4									

VMEF	H1	H2	H3	H4	H5	H6	H7 ±0,15	H8	H9 ±0,15	H10 ±0,4	H11	H12	H13	H14	H15	W1
VMEF-SC-M52-M-G18	94,1	61,4	34,6	42,6	51,6	41,8	3,8	8,2	3,5	1,6	9,2	7	51,6	68,6	18	5°
VMEF-SCZ-M52-M-G18																
VMEF-SCZ-M52-E-G18																
VMEF-SC-M52-M-G14	110,6	73,6	37,4	47,7	59,8	46							59,8	82,3	24,3	
VMEF-SCZ-M52-M-G14																
VMEF-SCZ-M52-E-G14																

尺寸

尺寸 – 滾輪槓桿閥，三口二位閥，滾輪槓桿

CAD 相關資料下載 www.festo.com

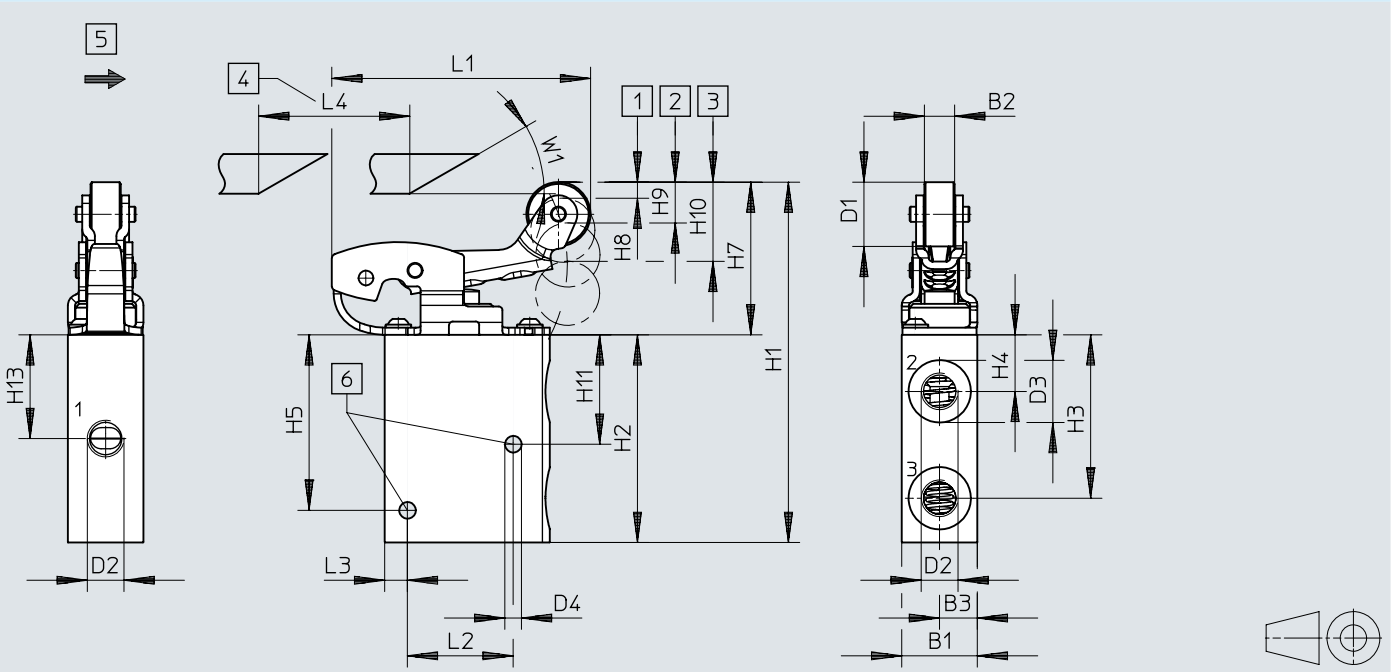

	B1	B2	B3	D1 ø	D2	D3	D4 ø	L1	L2	L3	L4 min.
VMEF-RT-M32-M-G18	20	8	10	17	G1/8	16,5	4,4	68,5	28	6	40
VMEF-RT-M32-M-G14					G1/4	22					

	H1	H2	H3	H4	H5	H7	H8	H9	H10	H11	H13	W1
VMEF-RT-M32-M-G18	91,9	55	43,3	15	46,5	39	5,3	6,3	10,2	29	27,5	30°
VMEF-RT-M32-M-G14												

尺寸

尺寸 – 滾輪槓桿閥，五口二位閥，滾輪槓桿

CAD 相關資料下載 www.festo.com

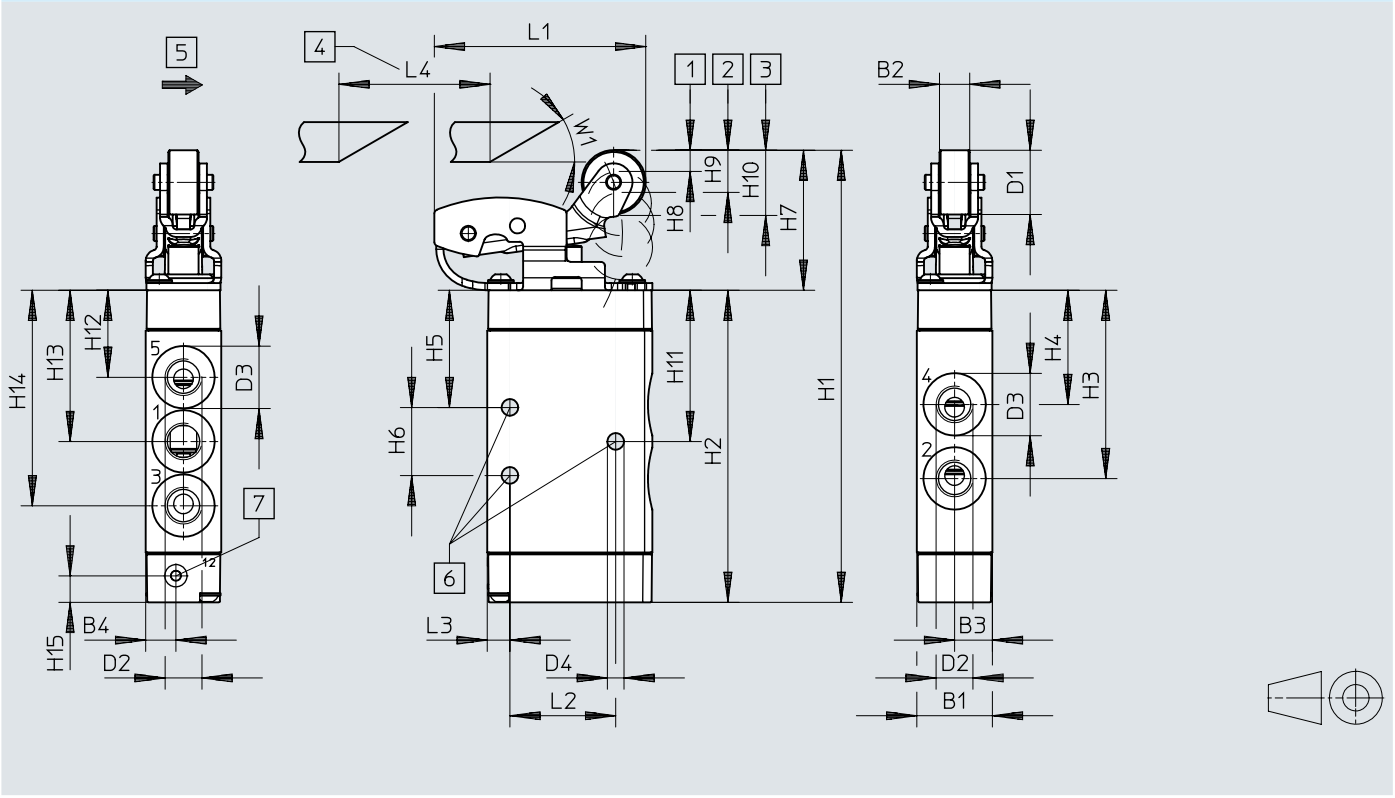

	B1	B2	B3	B4	D1 ø	D2	D3	D4	L1	L2	L3	L4 min.	H1	H2
VMEF-R-M52-...G18	20	8	10	8	17	G1/8	16,5	4,4	56	28	6	40	119,6	82,6
VMEF-R-M52-...G14						G1/4	22						136,1	99,1

	H3	H4	H5	H6	H7	H8	H9	H10	H11	H12	H13	H14	H15	W1
VMEF-R-M52-...G18	49,9	30,3	31,1	18	37	5	7	11	40,1	23,1	40,1	57,1	7	30°
VMEF-R-M52-...G14	62,1	34,5	36,2	24,3					48,3	25,9	48,3	70,8		

尺寸

尺寸 – 滾輪槓桿閥，三口二位閥，滾輪槓桿，具有空轉返回功能

CAD 相關資料下載 www.festo.com

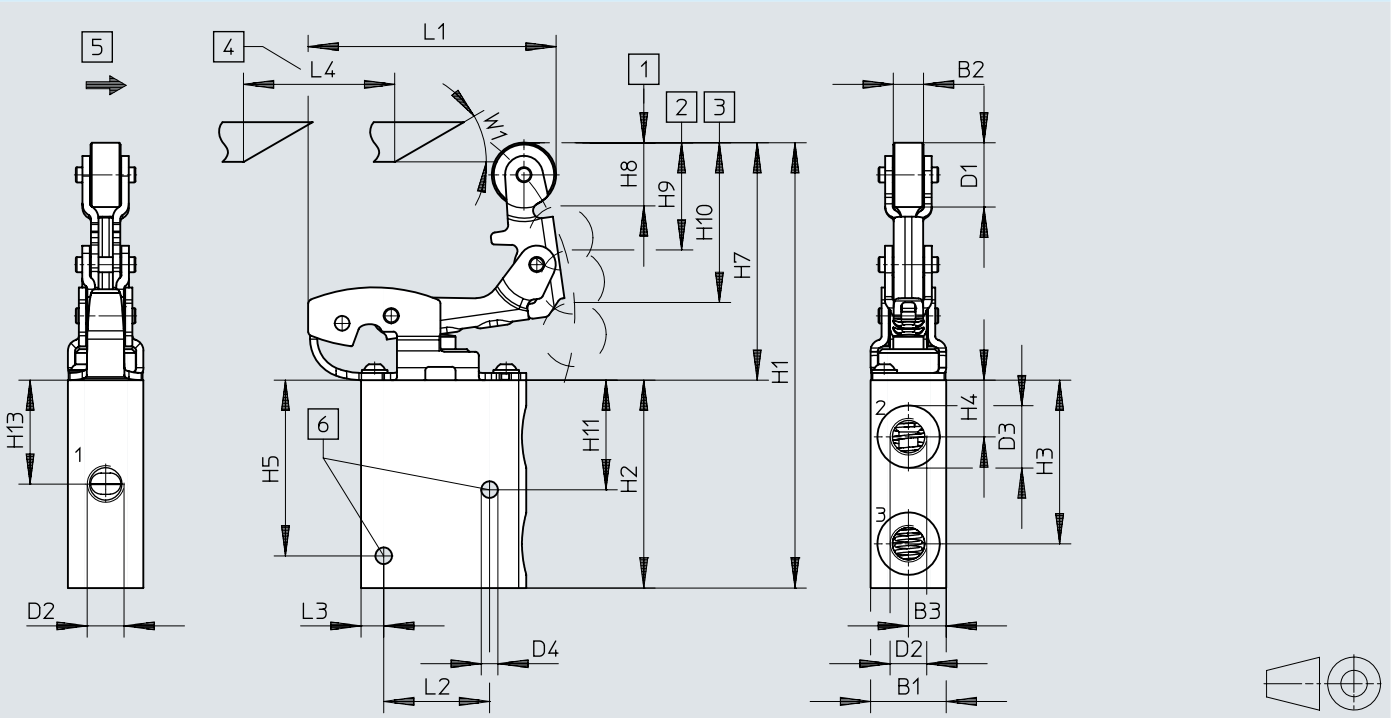

VMEF	B1	B2	B3	D1 ø	D2	D3	D4 ø	L1	L2	L3	L4 min.
VMEF-KT-M32-M-G18	20	8	10	17	G1/8	16,5	4,4	65,6	28	6	40
VMEF-KT-M32-M-G14					G1/4	22					

VMEF	H1	H2	H3	H4	H5	H7	H8	H9	H10	H11	H13	W1
VMEF-KT-M32-M-G18	117,2	55	43,3	15	46,5	62	6	6	10	29	27,5	30°
VMEF-KT-M32-M-G14												

尺寸

尺寸 – 滾輪槓桿閥，五口二位閥，滾輪槓桿，待機復位

CAD 相關資料下載 www.festo.com

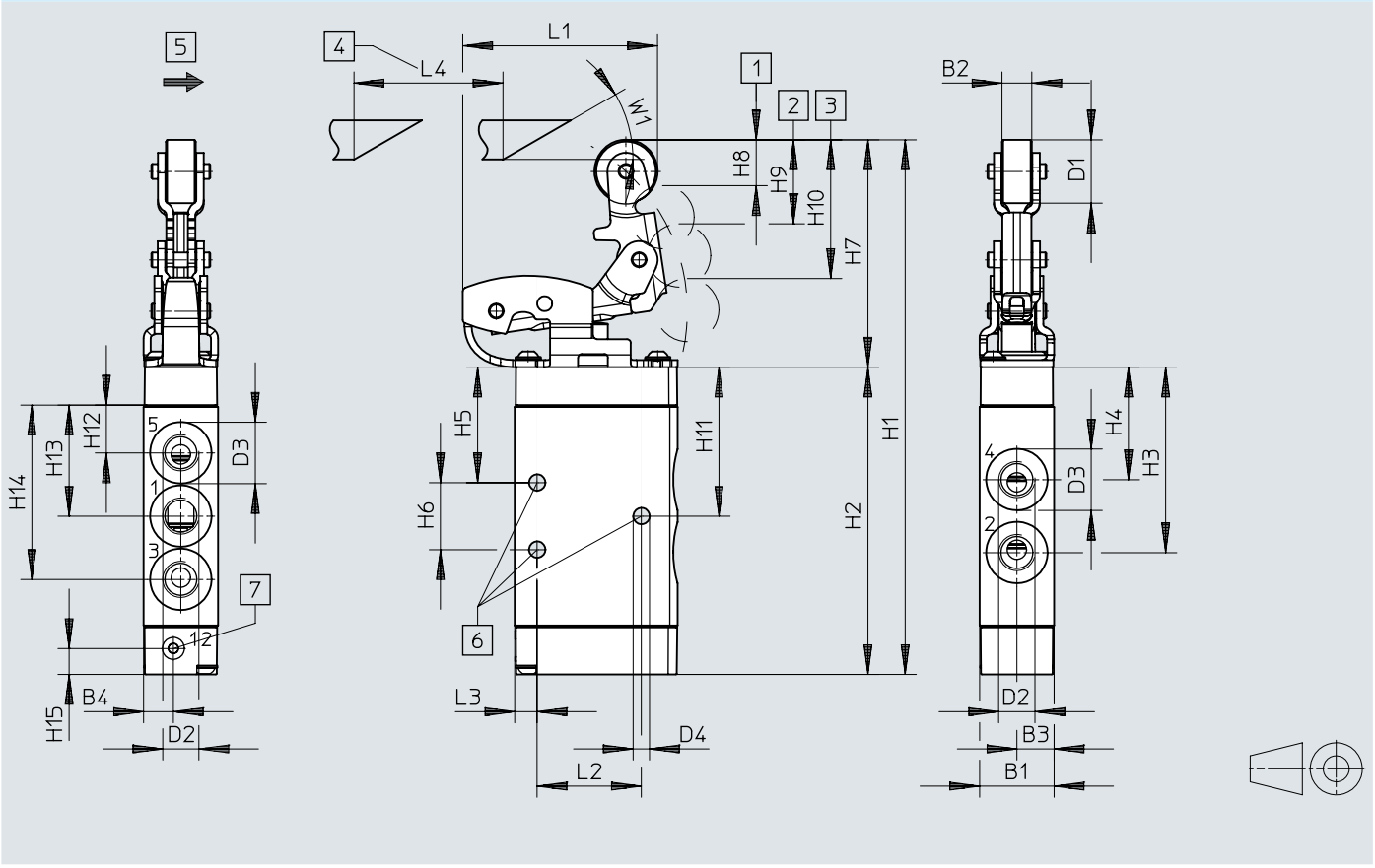

VMEF	B1	B2	B3	B4	D1 ø	D2	D3	D4	L1	L2	L3	L4 min.	H1	H2
VMEF-K-M52-...G18	20	8	10	8	17	G1/8	16,5	4,4	52,4	28	6	40	143,5	82,6
VMEF-K-M52-...G14						G1/4	22						160	99,1

VMEF	H3	H4	H5	H6	H7	H8	H9	H10	H11	H12	H13	H14	H15	W1
VMEF-K-M52-...G18	49,9	30,3	31,1	18	61	7	5	11	40,1	23,1	40,1	57,1	7	30°
VMEF-K-M52-...G14	62,1	34,5	36,2	24,3					48,3	25,9	48,3	70,8		

尺寸

尺寸 – 旋轉槓桿閥，三口二位閥

CAD 相關資料下載 www.festo.com

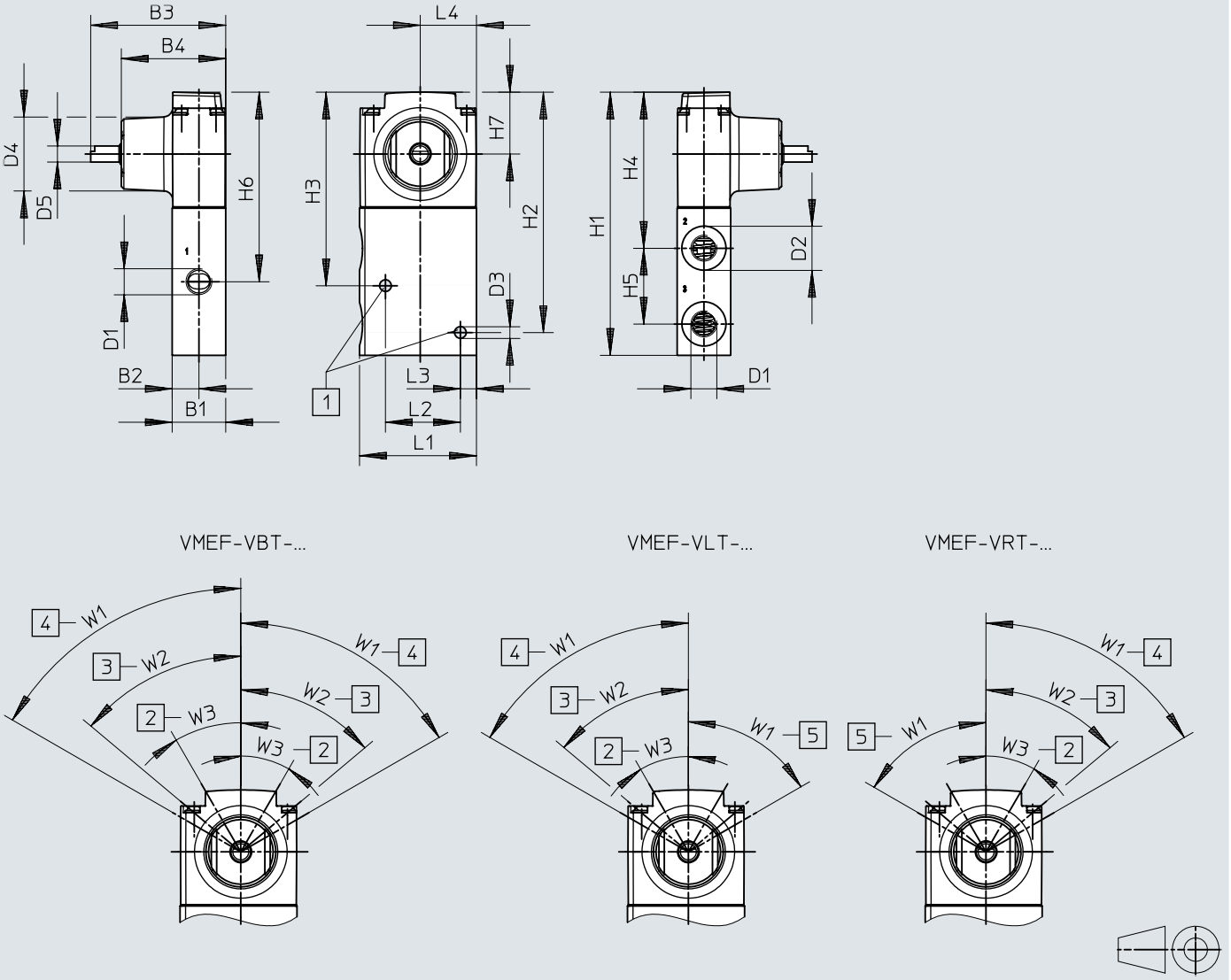

	B1	B2	B3	B4	D1	D2 ⌀	D3 ⌀	D4 ⌀	D5 ⌀	H1	H2	H3
VMEF-VBT-M32-M-G18	20	10	50,4	39	G1/8	16,5	4,4	27,7	6	98,4	89,9	72,4
VMEF-VBT-M32-M-G14					G1/4	22						
VMEF-VLT-M32-M-G18					G1/8	16,5						
VMEF-VLT-M32-M-G14					G1/4	22						
VMEF-VRT-M32-M-G18					G1/8	16,5						
VMEF-VRT-M32-M-G14					G1/4	22						

	H4	H5	H6	H7	L1	L2	L3	L4	W1	W2	W3
VMEF-VBT-M32-M-G18	58,4	28,3	70,9	23,1	43,7	28	6	21	60°	50°	30°
VMEF-VBT-M32-M-G14											
VMEF-VLT-M32-M-G18											
VMEF-VLT-M32-M-G14											
VMEF-VRT-M32-M-G18											
VMEF-VRT-M32-M-G14											

尺寸

尺寸 – 旋轉槓桿閥，五口二位閥

CAD 相關資料下載 www.festo.com

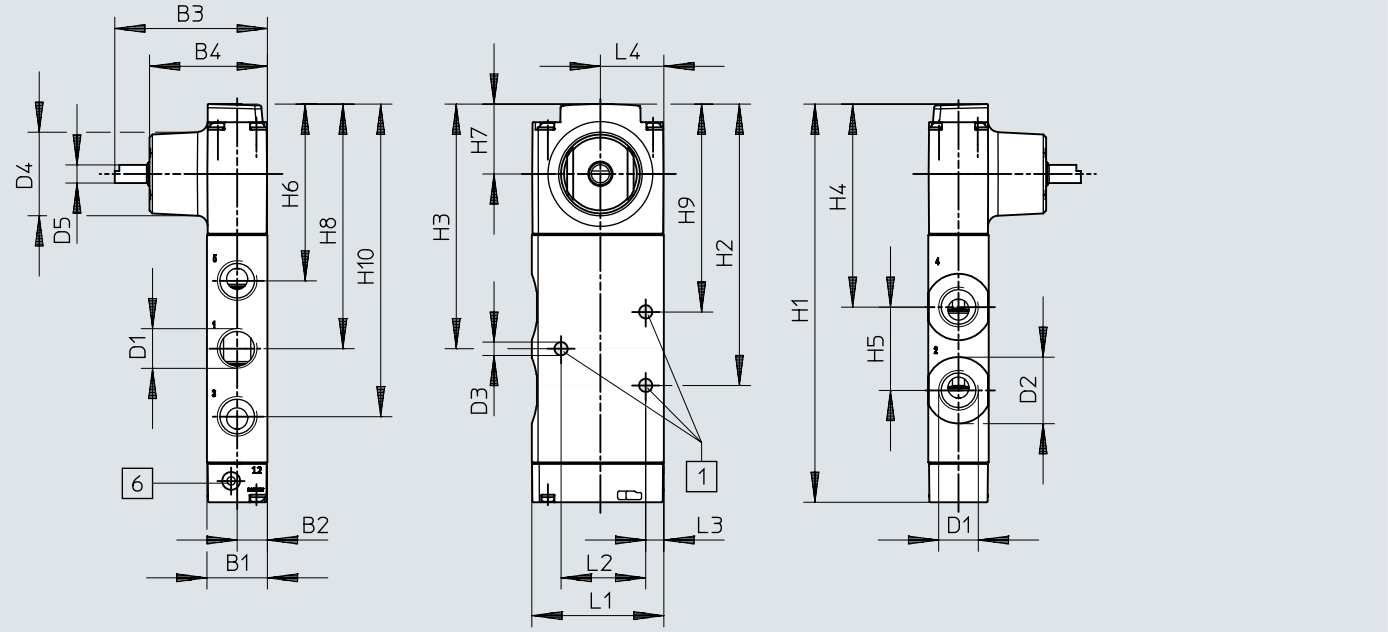

VMEF-VB-...

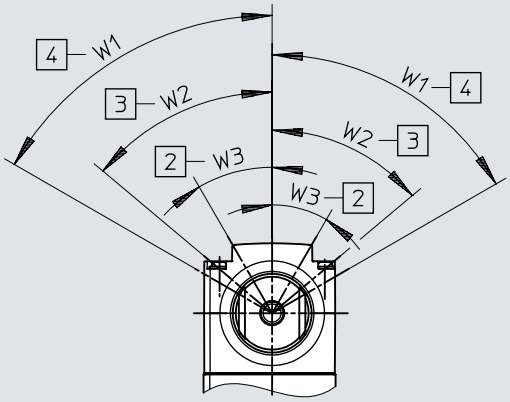

VMEF-VL-...

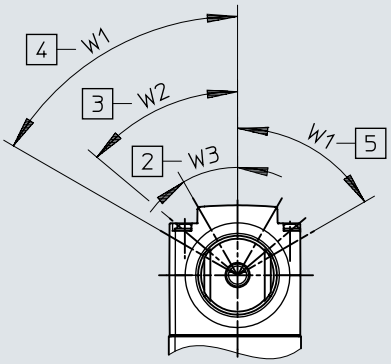

VMEF-VR-...

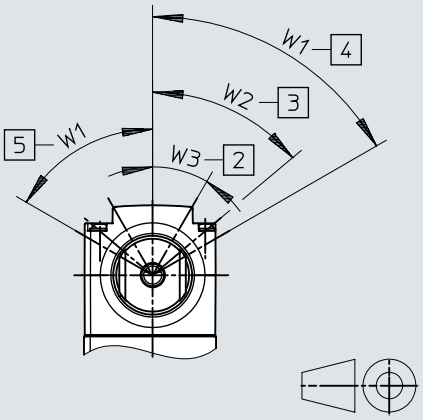

尺寸

	B1	B2	B3	B4	D1	D2 ø	D3 ø	D4 ø	D5 ø	H1	H2	H3	H4
VMEF-VB-M52-M-G18	20	10	50,5	39	G1/8	16,5	4,4	27,7	6	115,3	81,7	72,7	62,9
VMEF-VL-M52-M-G18					G1/8								
VMEF-VR-M52-M-G18					G1/8								
VMEF-VB-M52-M-G14					G1/4	22				131,8	93,1	81	67,2
VMEF-VL-M52-M-G14					G1/4								
VMEF-VR-M52-M-G14					G1/4								

	H5	H6	H7	H8	H9	H10	L1	L2	L3	L4	W1	W2	W3
VMEF-VB-M52-M-G18	19,6	55,7	23,1	72,7	63,7	89,7	43,7	28	6	21	60°	50°	30°
VMEF-VL-M52-M-G18													
VMEF-VR-M52-M-G18													
VMEF-VB-M52-M-G14	27,6	58,5	23,1	81	68,8	103,5	43,7	28	6	21	60°	50°	30°
VMEF-VL-M52-M-G14													
VMEF-VR-M52-M-G14													

尺寸

尺寸 – 用於三口二位閥的驅動器附件 VAOM，滾輪槓桿

CAD 相關資料下載 www.festo.com

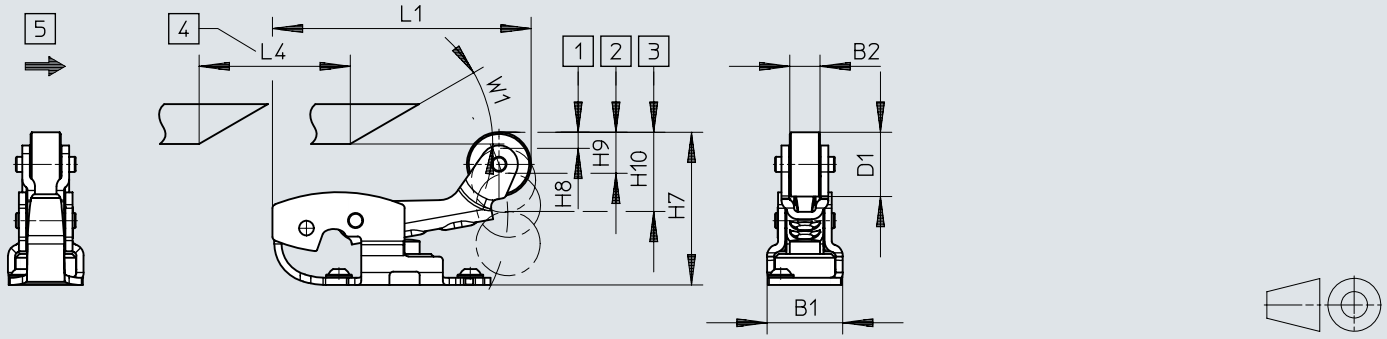

VAOM	B1	B2	D1 ø	L1	L4 min.	H7 ±0,1	H8 ±0,1	H9 ±0,1	H10 ±0,1	W1
VAOM-R4-20-D1-32	20	8	17	68,5	40	36,9	2,9	2,9	6,3	30°

尺寸

尺寸 – 用於五口二位閥的驅動器附件 VAOM，滾輪槓桿

CAD 相關資料下載 www.festo.com

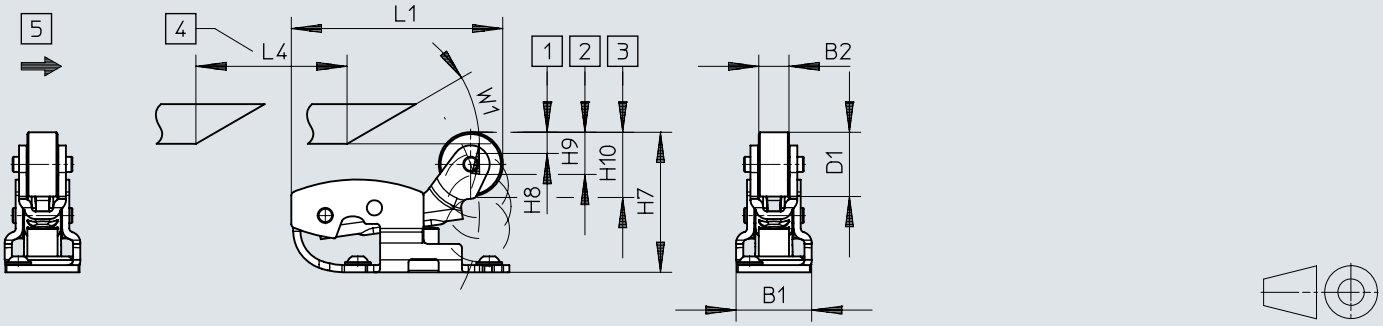

VAOM	B1	B2	D1 ø	L1	L4 min.	H7 ±0,2	H8 ±0,3	H9 ±0,2	H10 ±0,1	W1
VAOM-R4-20-D1-52	20	8	17	56	40	37	7,3	7,6	11,6	30°

尺寸

尺寸 – 用於三口二位閥的驅動器附件 VAOM，滾輪槓桿，待機復位

CAD 相關資料下載 www.festo.com

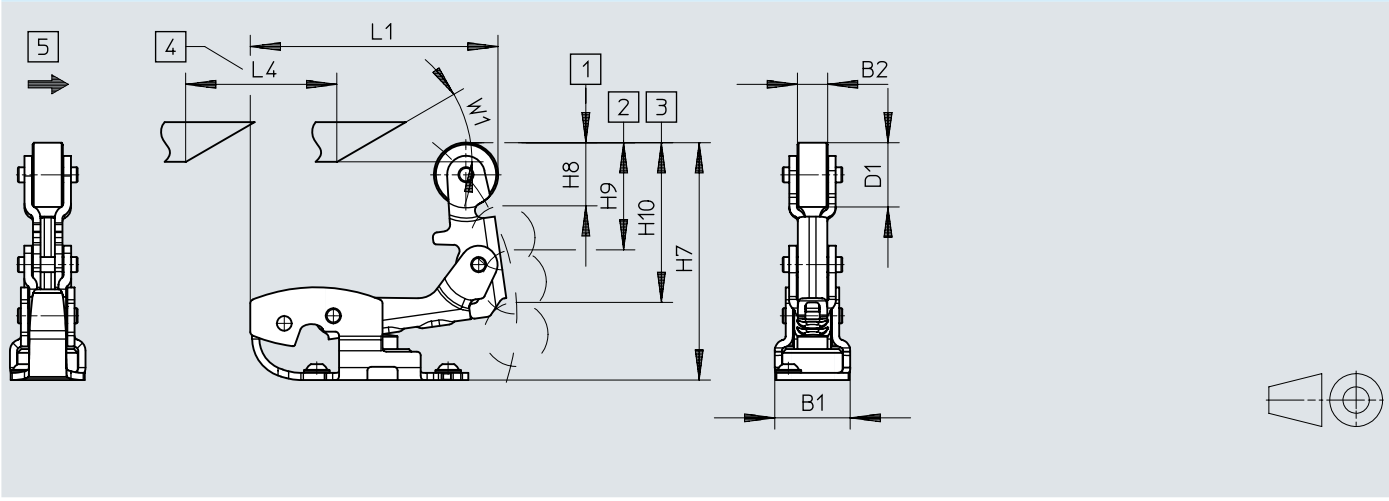

VAOM	B1	B2	D1 ø	L1	L4 min.	H7 ±0,2	H8 ±0,2	H9 ±0,2	H10 ±0,1	W1
VAOM-R4-20-D2-32	20	8	17	65,6	40	62,2	5,9	5,8	11,1	30°

尺寸

尺寸 – 用於五口二位閥的驅動器附件 VAOM，滾輪槓桿，具有空轉返回功能

CAD 相關資料下載 www.festo.com

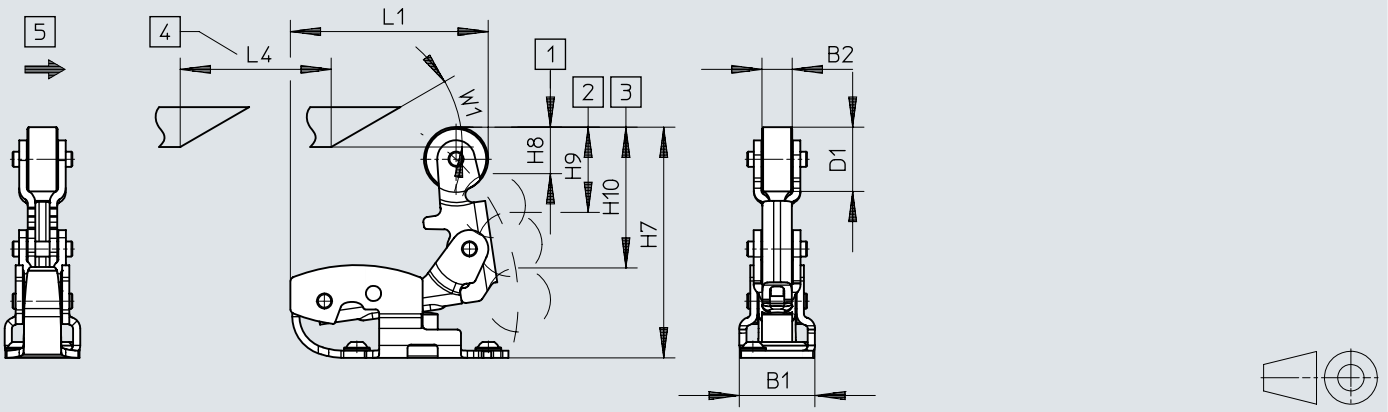

VAOM	B1	B2	D1 ø	L1	L4 min.	H7 ±0,1	H8 ±0,3	H9 ±0,3	H10 ±0,1	W1
VAOM-R4-20-D2-52	20	8	17	52,4	40	60,9	7,4	7,7	11,8	30°

訂貨資料

閥桿驅動閥，三口二位閥，單穩態，常閉或常開，透過機械彈簧復位，與真空相容

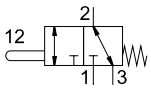

嚮導類型	流向	結構特點	產品重量	訂貨編號	型號
直接	可逆	提動座	110 g	8031300	VMEF-ST-M32-M-G14
			116 g	8031295	VMEF-ST-M32-M-G18

閥桿驅動閥，三口二位閥，單穩態，常閉或常開，透過機械彈簧復位，氣動先導操作，內部先導空氣

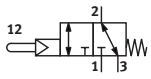

嚮導類型	流向	結構特點	產品重量	訂貨編號	型號
先導驅動	可逆	提動座	124 g	8031332	VMEF-STC-M32-M-G14
			131 g	8031331	VMEF-STC-M32-M-G18

閥桿驅動閥，三口二位閥，單穩態，常閉或常開，透過機械彈簧復位，氣動先導操作，外部先導空氣

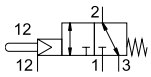

嚮導類型	流向	結構特點	產品重量	訂貨編號	型號
先導驅動	可逆	提動座	124 g	8031336	VMEF-STCZ-M32-M-G14
			131 g	8031335	VMEF-STCZ-M32-M-G18

閥桿驅動閥，五口二位閥，單穩態，常閉或常開，透過（外部）氣動彈簧復位，可用於真空環境

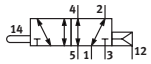

嚮導類型	流向	結構特點	產品重量	訂貨編號	型號
直接	可逆	活塞閘閥	144 g	8031299	VMEF-S-M52-E-G18
			177 g	8031304	VMEF-S-M52-E-G14

閥桿驅動閥，五口二位閥，單穩態，常閉或常開，透過機械彈簧復位，與真空相容

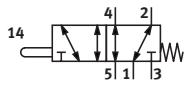

嚮導類型	流向	結構特點	產品重量	訂貨編號	型號
直接	可逆	活塞閘閥	145 g	8031297	VMEF-S-M52-M-G18
			178 g	8031302	VMEF-S-M52-M-G14

閥桿驅動閥，五口二位閥，單穩態，透過氣動彈簧復位，氣動先導操作，外部先導空氣，適用於真空

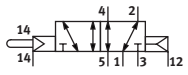

嚮導類型	流向	結構特點	產品重量	訂貨編號	型號
先導驅動	可逆	活塞閘閥	150 g	8031324	VMEF-SCZ-M52-E-G18
			183 g	8031323	VMEF-SCZ-M52-E-G14

訂貨資料

閥桿驅動閥，五口二位閥，單穩態，透過機械彈簧復位，氣動先導操作，外部先導空氣，適用於真空

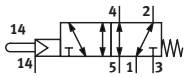

嚮導類型	流向	結構特點	產品重量	訂貨編號	型號
先導驅動	可逆	活塞閘閥	151 g	**8031328**	**VMEF-SCZ-M52-M-G18**
			184 g	**8031327**	**VMEF-SCZ-M52-M-G14**

閥桿驅動閥，五口二位閥，單穩態，透過機械彈簧復位，氣動先導操作，內部先導氣源

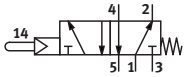

嚮導類型	流向	結構特點	產品重量	訂貨編號	型號
先導驅動	不可逆轉	活塞閘閥	151 g	**8031320**	**VMEF-SC-M52-M-G18**
			184 g	**8031319**	**VMEF-SC-M52-M-G14**

滾輪驅動閥，三口二位閥，單穩態，常閉或常開，透過機械彈簧復位，直接控制，適用於真空

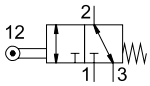

嚮導類型	流向	結構特點	產品重量	訂貨編號	型號
直接	可逆	滾輪槓桿, 提動座	204 g	**8047095**	**VMEF-RT-M32-M-G14**
			209 g	**8049239**	**VMEF-RT-M32-M-G18**

滾輪驅動閥，五口二位閥，單穩態，透過機械彈簧復位，直接控制，適用於真空

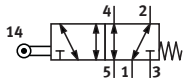

嚮導類型	流向	結構特點	產品重量	訂貨編號	型號
直接	可逆	活塞閘閥, 滾輪槓桿	240 g	**8049238**	**VMEF-R-M52-M-G18**
			272 g	**8047094**	**VMEF-R-M52-M-G14**

滾輪驅動閥，五口二位閥，單穩態，透過（外部）氣動彈簧復位，直接控制，真空相容

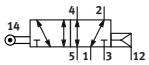

嚮導類型	流向	結構特點	產品重量	訂貨編號	型號
直接	可逆	活塞閘閥, 滾輪槓桿	240 g	**8047092**	**VMEF-R-M52-E-G18**
			272 g	**8047093**	**VMEF-R-M52-E-G14**

擺動手柄閥，具有空間復位，三口二位閥，單穩態，常閉或常開，透過機械彈簧復位，直接控制，與真空相容

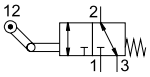

嚮導類型	流向	結構特點	產品重量	訂貨編號	型號
直接	可逆	單向滾輪閥, 提動座	218 g	**8047103**	**VMEF-KT-M32-M-G14**
			227 g	**8049241**	**VMEF-KT-M32-M-G18**

訂貨資料

擺動手柄閥，五口二位閥，單穩態，透過機械彈簧復位，直接控制，適用於真空

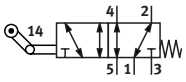

嚮導類型	流向	結構特點	產品重量	訂貨編號	型號
直接	可逆	單向滾輪閥, 活塞閘閥	255 g	8049240	VMEF-K-M52-M-G18
			286 g	8047102	VMEF-K-M52-M-G14

旋轉槓桿閥，兩側開關範圍，提動閥，三口二位閥，單穩態，常閉或常開，透過機械彈簧復位

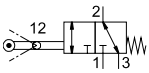

嚮導類型	流向	結構特點	產品重量	訂貨編號	型號
直接	可逆	擺動驅動器, 提動座	178 g	8048967	VMEF-VBT-M32-M-G18
				8048968	VMEF-VBT-M32-M-G14

旋轉槓桿閥，兩側開關範圍，五口二位閥，單穩態，常閉或常開，透過機械彈簧復位

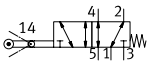

嚮導類型	流向	結構特點	產品重量	訂貨編號	型號
直接	可逆	活塞閘閥, 擺動驅動器	207 g	8048969	VMEF-VB-M52-M-G18
			238 g	8048970	VMEF-VB-M52-M-G14

旋轉槓桿閥，右側開關範圍，提動閥，三口二位閥，單穩態，常閉或常開，透過機械彈簧復位

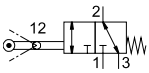

嚮導類型	流向	結構特點	產品重量	訂貨編號	型號
直接	可逆	擺動驅動器, 提動座	178 g	8048971	VMEF-VRT-M32-M-G18
				8048972	VMEF-VRT-M32-M-G14

旋轉槓桿閥，右側開關範圍，五口二位閥，單穩態，常閉或常開，透過機械彈簧復位

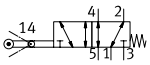

嚮導類型	流向	結構特點	產品重量	訂貨編號	型號
直接	可逆	活塞閘閥, 擺動驅動器	207 g	8048973	VMEF-VR-M52-M-G18
			238 g	8048974	VMEF-VR-M52-M-G14

旋轉槓桿閥，左側開關範圍，提動閥，三口二位閥，單穩態，常閉或常開，透過機械彈簧復位

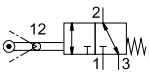

嚮導類型	流向	結構特點	產品重量	訂貨編號	型號
直接	可逆	擺動驅動器, 提動座	178 g	8048976	VMEF-VLT-M32-M-G14
				8048975	VMEF-VLT-M32-M-G18

訂貨資料

旋轉槓桿閥，左側開關範圍，五口二位閥，單穩態，常閉或常開，透過機械彈簧復位

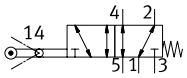

嚮導類型	流向	結構特點	產品重量	訂貨編號	型號
直接	可逆	活塞閘閥, 擺動驅動器	207 g	**8048977**	**VMEF-VL-M52-M-G18**
			238 g	**8048978**	**VMEF-VL-M52-M-G14**

外圍元件

外圍元件一覽，三口二位閥桿驅動閥

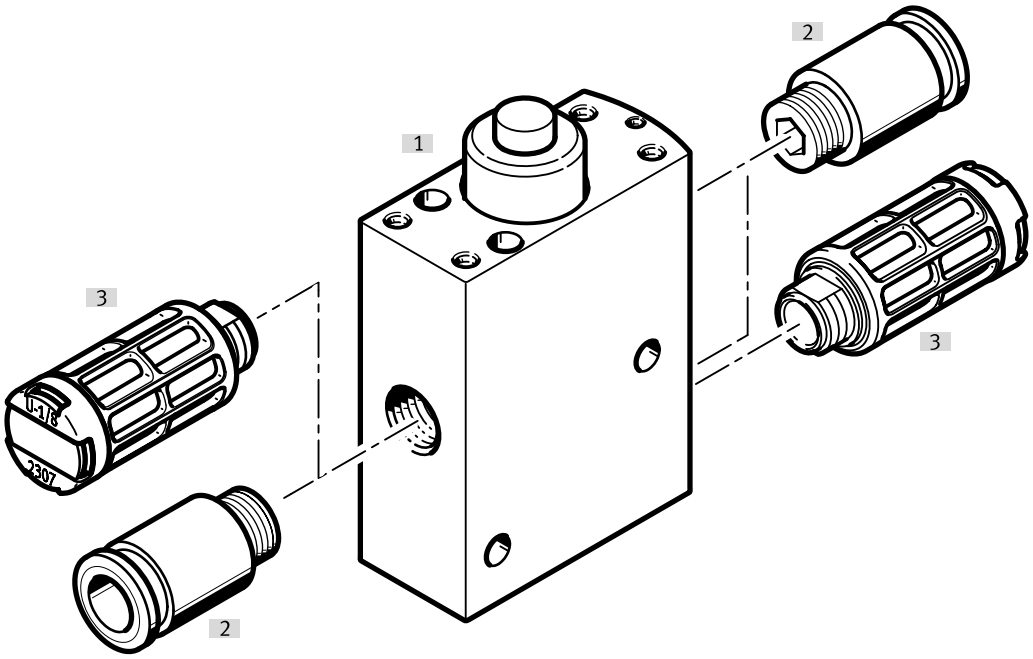

附件			→ 頁面/Internet
	型號/訂貨代碼	簡介	
[1]	三口二位閥	桿驅動閥	vmef
[2]	接頭	用於工作氣源/排氣口 (1、3、5) 和工作氣口 (2、4)	36
[3]	消音器	用於排氣接口（3、5）	36

外圍元件

外圍元件一覽，閥桿驅動閥，五口二位

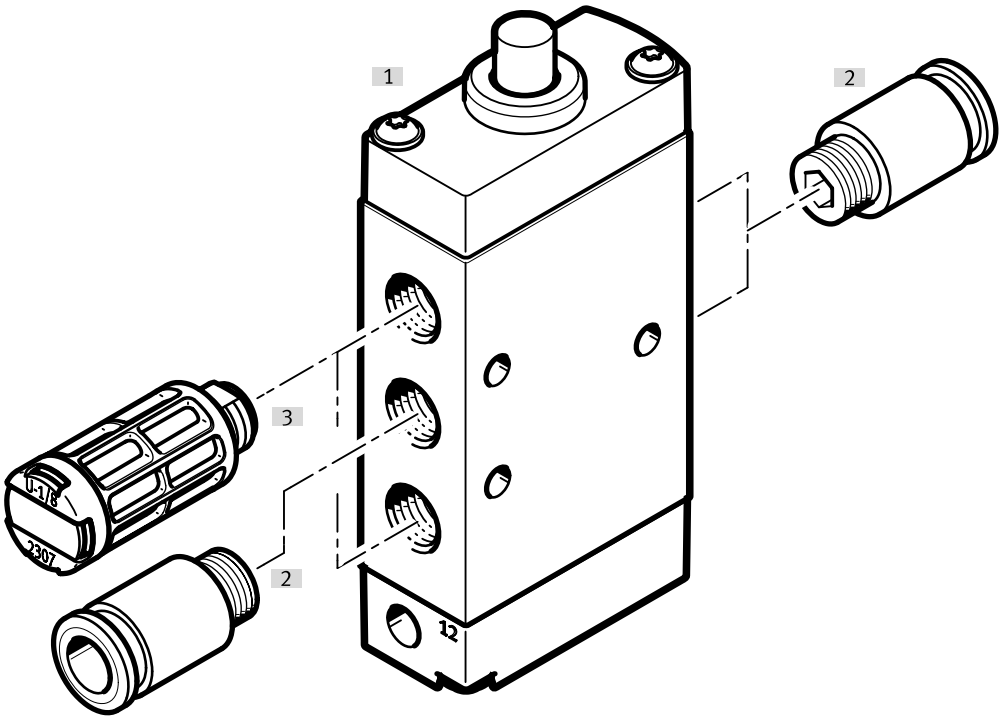

附件			→ 頁面/Internet
	型號/訂貨代碼	簡介	
[1]	五口二位閥	桿驅動閥	vmef
[2]	接頭	用於工作氣源/排氣口 (1、3、5) 和工作氣口 (2、4)	36
[3]	消音器	用於排氣接口（3、5）	36

外圍元件

外圍元件一覽，三口二位滾輪槓桿式閥

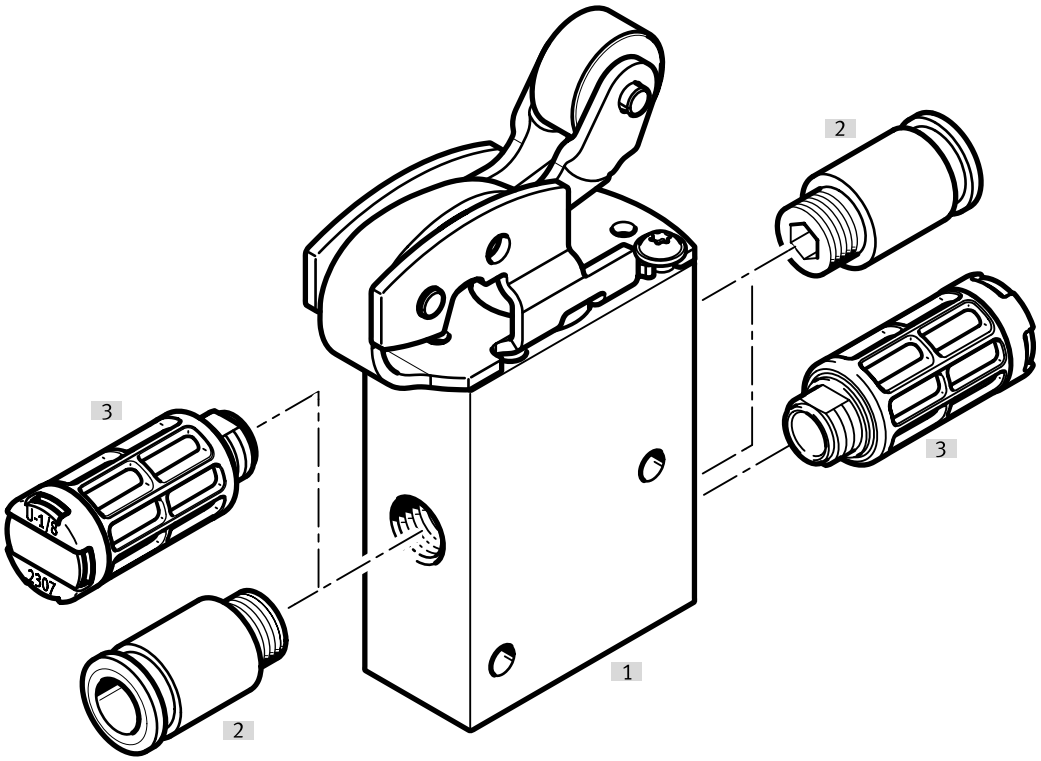

附件			→ 頁面/Internet
	型號/訂貨代碼	簡介	
[1]	三口二位閥	具有滾輪槓桿附件的閥桿驅動閥	vmef
[2]	接頭	用於工作氣源/排氣口 (1、3、5) 和工作氣口 (2、4)	36
[3]	消音器	用於排氣接口（3、5）	36

外圍元件

外圍元件一覽，五口二位滾輪槓桿式閥

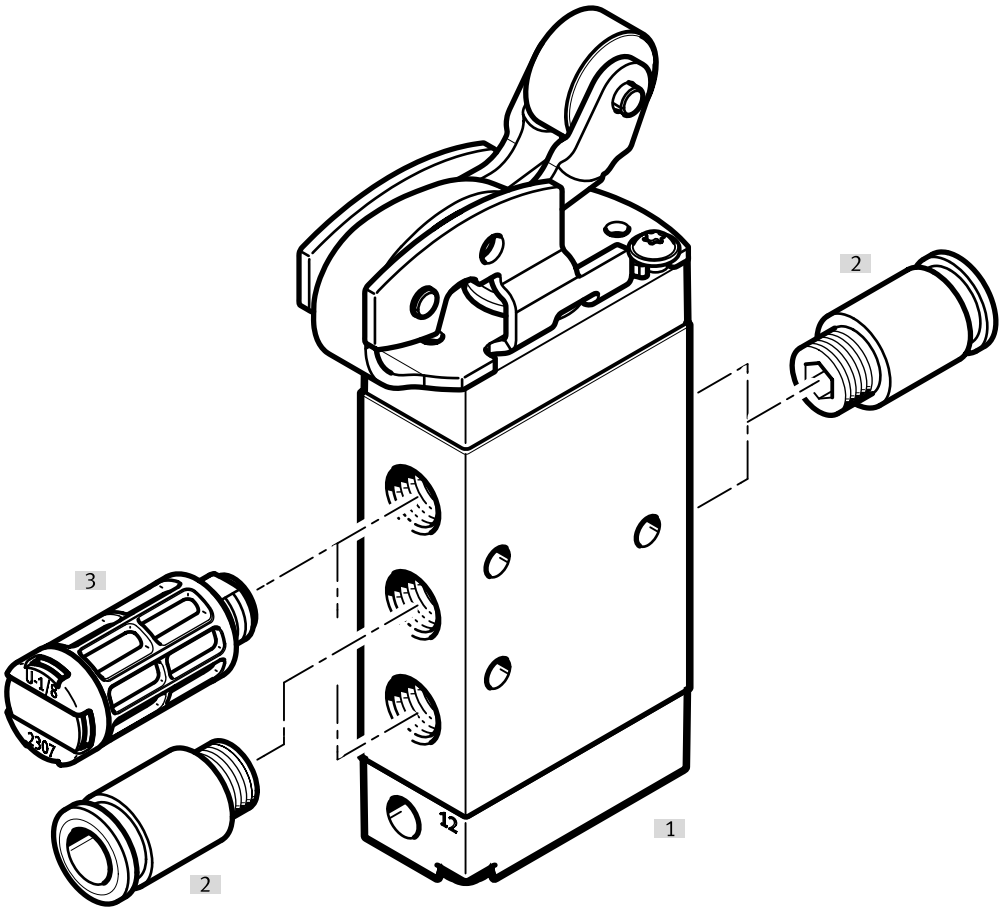

附件			→ 頁面/Internet
	型號/訂貨代碼	簡介	
[1]	五口二位閥	具有滾輪槓桿附件的閥桿驅動閥	vmef
[2]	接頭	用於工作氣源/排氣口 (1、3、5) 和工作氣口 (2、4)	36
[3]	消音器	用於排氣接口（3、5）	36

外圍元件

外圍元件一覽，滾輪槓桿式閥，具有空閒復位，三口二位

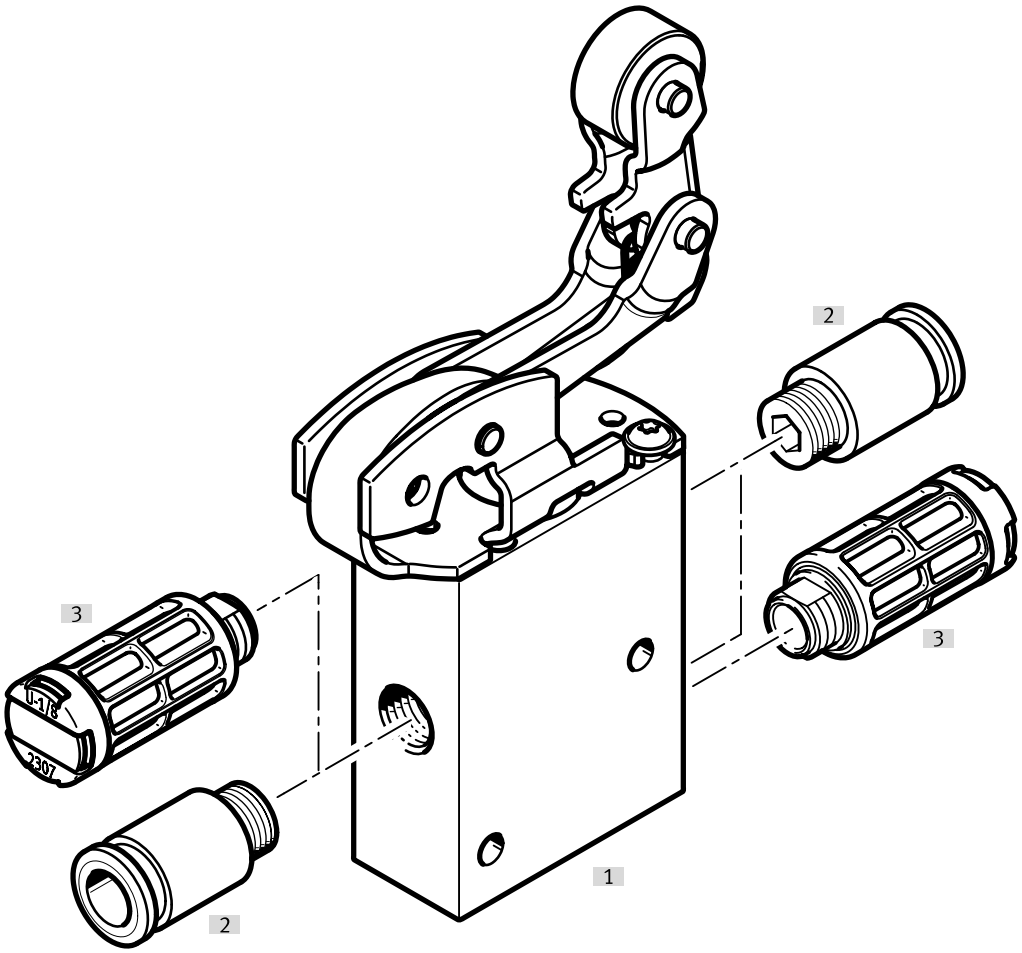

附件			→ 頁面/Internet
	型號/訂貨代碼	簡介	
[1]	三口二位閥	閥桿驅動閥，具有空閒復位滾輪槓桿附件	vmef
[2]	接頭	用於工作氣源/排氣口 (1、3、5) 和工作氣口 (2、4)	36
[3]	消音器	用於排氣接口（3、5）	36

外圍元件

外圍元件一覽，滾輪槓桿式閥，具有空回程，五口二位

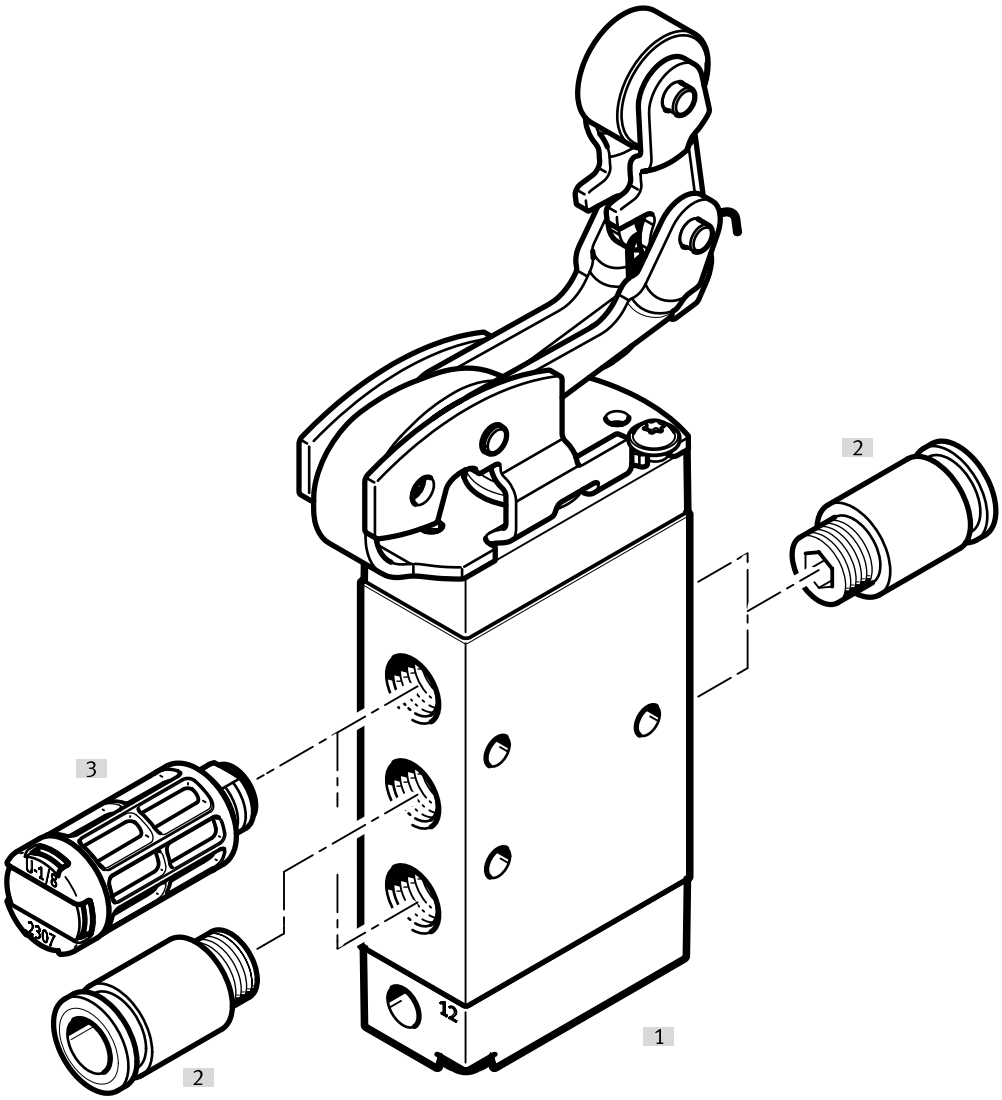

附件			→ 頁面/Internet
	型號/訂貨代碼	簡介	
[1]	五口二位閥	閥桿驅動閥，具有空閒復位滾輪槓桿附件	vmef
[2]	接頭	用於工作氣源/排氣口 (1、3、5) 和工作氣口 (2、4)	36
[3]	消音器	用於排氣接口（3、5）	36

外圍元件

外圍元件一覽，三口二位旋轉槓桿閥

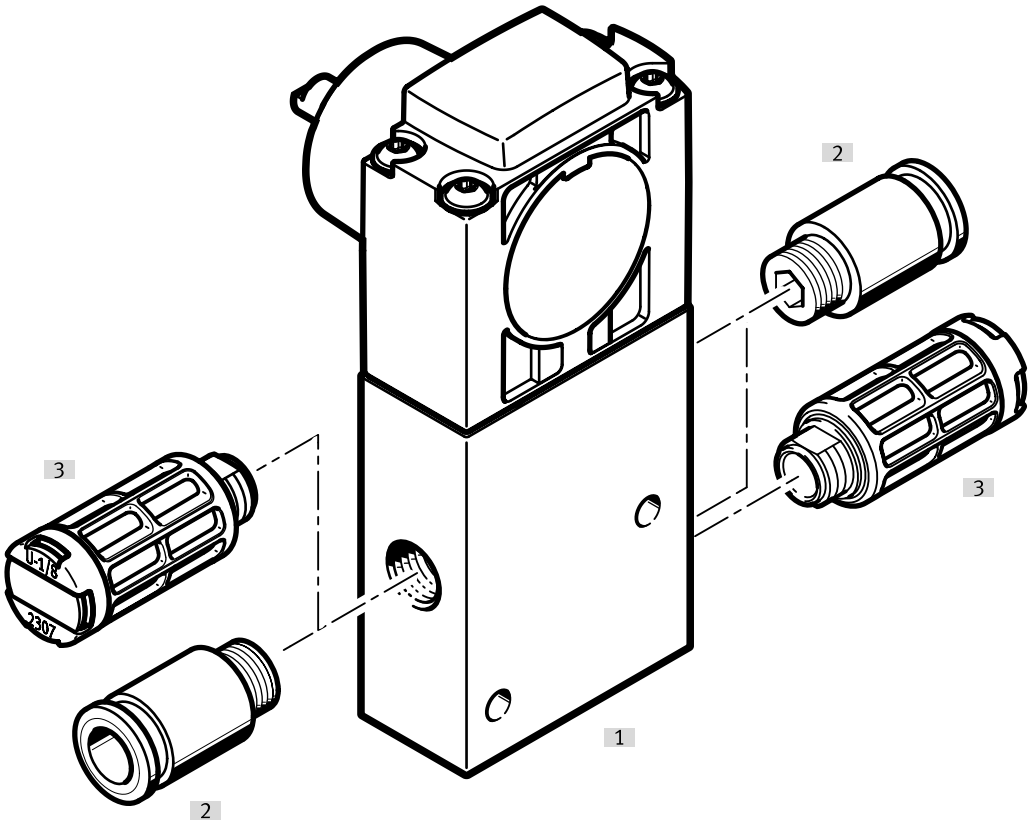

附件			→ 頁面/Internet
	型號/訂貨代碼	簡介	
[1]	三口二位閥	旋轉槓桿閥	vmef
[2]	螺紋連接	用於工作氣源/排氣介面（1、3、5）和工作介面（2、4）	36
[3]	消音器	用於排氣介面 (3, 5)	36

外圍元件

外圍元件一覽，五口二位旋轉槓桿閥

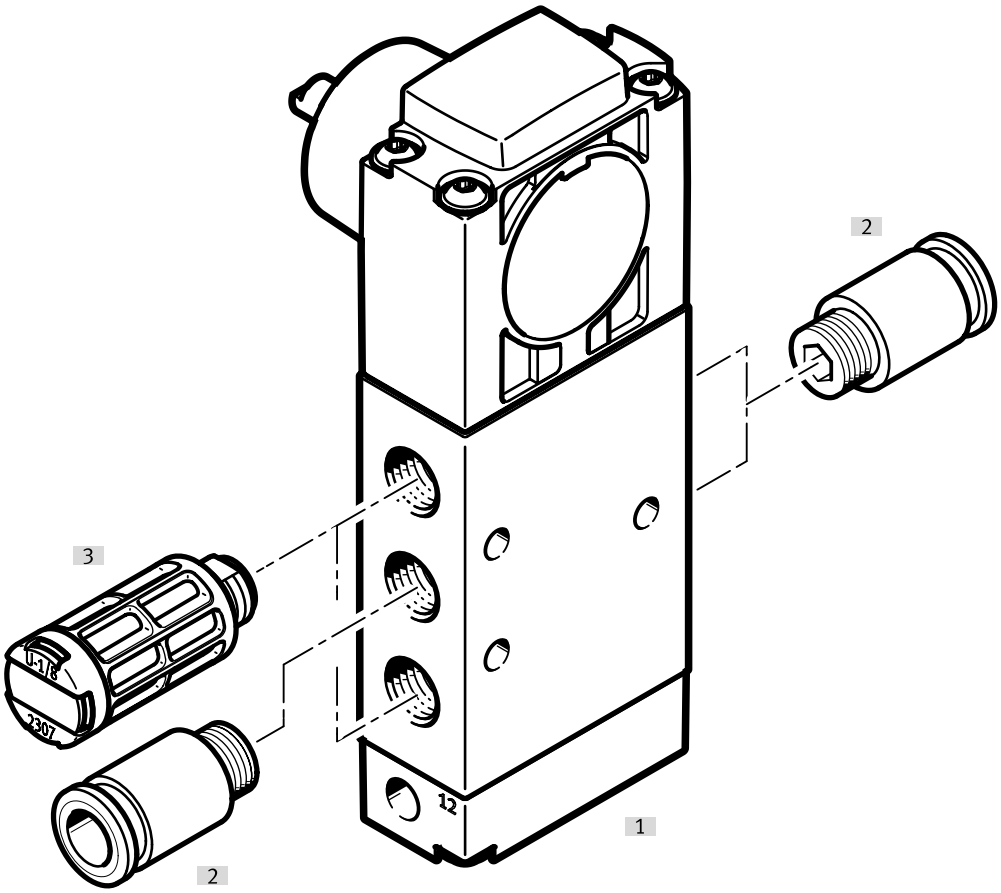

附件			→ 頁面/Internet
	型號/訂貨代碼	簡介	
[1]	五口二位閥	旋轉槓桿閥	vmef
[2]	螺紋連接	用於工作氣源/排氣介面（1、3、5）和工作介面（2、4）	36
[3]	消音器	用於排氣介面 (3, 5)	36

附件

滾輪槓桿，用於三口二位閥，具有固定螺絲



安裝方式	訂貨編號	型號
以螺絲固定	**8049235**	**VAOM-R4-20-D1-32**

滾輪槓桿，用於五口二位閥，具有固定螺絲



安裝方式	訂貨編號	型號
以螺絲固定	**8049233**	**VAOM-R4-20-D1-52**

滾輪槓桿，具有空閒復位，用於三口二位閥，具有固定螺絲



安裝方式	訂貨編號	型號
以螺絲固定	**8049237**	**VAOM-R4-20-D2-32**

滾輪槓桿，具有空閒復位，用於五口二位閥，具有固定螺絲



安裝方式	訂貨編號	型號
以螺絲固定	**8049236**	**VAOM-R4-20-D2-52**

短搖桿



產品重量	訂貨編號	型號
30 g	**5835**	**ASK-02**
	4789	**ASS-02**

快插接頭，直型，具有內六角



氣動介面，氣口 1	氣動介面，氣口 2	包裝單元 [單位]	訂貨編號	型號
外螺紋 M5	適用於氣管外徑 4 mm	10	**153315**	**QSM-M5-4-I**
外螺紋 G1/4	適用於氣管外徑 6 mm		**186108**	**QS-G1/4-6-I**
	適用於氣管外徑 8 mm		**186110**	**QS-G1/4-8-I**
	適用於氣管外徑 10 mm		**186112**	**QS-G1/4-10-I**

附件

快插接頭，直列型，具有內六角



氣動介面，氣口 1	氣動介面，氣口 2	包裝單元 [單位]	訂貨編號	型號
外螺紋 M5	用於 3 mm 外徑的氣管	10	**153302**	**QSM-M5-3**
	適用於氣管外徑 4 mm		**153304**	**QSM-M5-4**
	適用於氣管外徑 6 mm		**153306**	**QSM-M5-6**
外螺紋 G1/8	適用於氣管外徑 4 mm		**186095**	**QS-G1/8-4**
	適用於氣管外徑 6 mm		**186096**	**QS-G1/8-6**
外螺紋 G1/4			**186097**	**QS-G1/4-6**
	適用於氣管外徑 8 mm		**186099**	**QS-G1/4-8**
	適用於氣管外徑 10 mm		**186101**	**QS-G1/4-10**
	用於 12 mm 外徑的氣管		**186350**	**QS-G1/4-12**

快插接頭，直角式，具有外六角



氣動介面，氣口 1	氣動介面，氣口 2	包裝單元 [單位]	訂貨編號	型號
外螺紋 G1/8	適用於氣管外徑 4 mm	10	**186116**	**QSL-G1/8-4**
		100	**132048**	**QSL-G1/8-4-100**
	適用於氣管外徑 6 mm	10	**186117**	**QSL-G1/8-6**
		100	**132049**	**QSL-G1/8-6-100**
	適用於氣管外徑 8 mm	10	**186119**	**QSL-G1/8-8**
		50	**132050**	**QSL-G1/8-8-50**
外螺紋 G1/4		10	**186120**	**QSL-G1/4-8**
		50	**132052**	**QSL-G1/4-8-50**
	適用於氣管外徑 10 mm	10	**186122**	**QSL-G1/4-10**
		50	**132053**	**QSL-G1/4-10-50**
	用於 12 mm 外徑的氣管	10	**186351**	**QSL-G1/4-12**
		20	**132054**	**QSL-G1/4-12-20**

快插接頭，直角式，加長，具有外六角

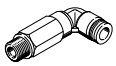

氣動介面，氣口 1	氣動介面，氣口 2	包裝單元 [單位]	訂貨編號	型號
外螺紋 G1/8	適用於氣管外徑 4 mm	10	**186127**	**QSLL-G1/8-4**
		100	**133015**	**QSLL-G1/8-4-100**
	適用於氣管外徑 6 mm	10	**186128**	**QSLL-G1/8-6**
		100	**133016**	**QSLL-G1/8-6-100**
	適用於氣管外徑 8 mm	10	**186130**	**QSLL-G1/8-8**
		100	**133017**	**QSLL-G1/8-8-100**

聚合物消音器



氣動介面	產品重量	訂貨編號	型號
G1/8	2.3 g	**2307**	**U-1/8**
		534222	**U-1/8-50**
G1/4	7.7 g	**2316**	**U-1/4**
		534223	**U-1/4-20**

附件

金屬消音器



氣動介面	產品重量	訂貨編號	型號
G1/8	8 g	**6841**	**U-1/8-B**
G1/4	17 g	**6842**	**U-1/4-B**

安裝組件，用於開關點調整



產品重量	訂貨編號	型號
70 g	**8060046**	**VAME-R4-20-PA**