Van vận hành cơ học, hệ mét VMEF



Đặc trưng

Tổng quan

Đổi mới:
- Nhỏ, gọn cho nhiều ứng dụng khí nén
- Nhiều chức năng van có thể lựa chọn: Van nhánh 3/2 và các chức năng nhánh 5/2
- Lưu lượng đến 1200 l/min
- hiệu suất khí nén cao cho nhiều nhiệm vụ
- Trọng lượng nhẹ
- Lực lượng vận hành thấp

Đa dạng:
- Tính linh hoạt của các đầu nối làm việc bằng khí nén giải quyết các yêu cầu cá nhân một cách thiết thực
- Bộ giảm thanh tròn cho khí thải được gom
- Phù hợp một phần với chân không
- Có thể vận hành đảo chiều một phần
- Kích hoạt: điều khiển trước và trực tiếp
- Có thể có phạm vi áp suất từ chân không đến 10 bar
- Thiết kế như một van dạng thanh đẩy, van khí nén dạng con lăn và van khí nén con lăn tay gạt

Đáng tin cậy:
- Bền nhờ van trượt pít-tông và van đĩa pít-tông đã được thử nghiệm
- Mạnh mẽ do vỏ kim loại và ren đầu nối hoặc ống nối

Dễ dàng lắp:
- Được gắn chặt qua các lỗ xuyên (Van dạng thanh đẩy phù hợp để lắp đặt bảng điều khiển phía trước)
- Có thể điều chỉnh tinh với đồ gá

Ưu điểm:
- Không cần bộ điều khiển điện tử
- Không cần chi phí lập trình
- Dễ dàng thiết lập và kết nối
- Có thể điều khiển và đo lường thông qua cảm biến

Chức năng van

[M32]	Van nhánh 3/2, vị trí nghỉ đóng hoặc mở
lò xo cơ học Có thể vận hành chân không được điều khiển trực tiếp và điều khiển bằng khí nén có thể đảo ngược khí thải được gom	

[M52]	Van 5/2, một cuộn coil
lò xo khí nén/lò xo cơ khí Có thể vận hành chân không một phần có thể đảo ngược điều khiển bằng khí nén khí thải được gom	

Kiểu hoạt động

[S]	Van dạng thanh đẩy
Van nhánh 3/2, đơn ổn Van nhánh 5/2, đơn ổn	

[R]	Van cần dạng con lăn
Van nhánh 3/2, đơn ổn Van nhánh 5/2, đơn ổn	

[K]	Van con lăn chuyển đổi
Van nhánh 3/2, đơn ổn Van nhánh 5/2, đơn ổn	

[VB]	Van cơ dạng đòn bẩy, hai bên
Van nhánh 3/2, đơn ổn Van nhánh 5/2, đơn ổn	

[VR]	Van đòn bẩy xoay, khu vực chuyển mạch bên phải
Van nhánh 3/2, đơn ổn Van nhánh 5/2, đơn ổn	

[VL]	Van đòn bẩy xoay, khu vực chuyển mạch bên trái
Van nhánh 3/2, đơn ổn Van nhánh 5/2, đơn ổn	

Mã mẫu

001	Dòng	
VMEF	Van tác động cơ	

002	Kiểu hoạt động	
K	Van con lăn chuyển đổi	
R	Van cần dạng con lăn	
S	Van dạng thanh đẩy	
VB	Van cơ dạng đòn bẩy, hai bên	
VL	Van đòn bẩy xoay, khu vực chuyển mạch bên trái	
VR	Van đòn bẩy xoay, khu vực chuyển mạch bên phải	

003	Nguyên tắc kết cấu	
	Thanh trượt piston	
T	Van đĩa	

004	Kiểu điều khiển	
	Vận hành trực tiếp	
C	Gián tiếp hoạt động	

005	Nguồn khí cấp điều khiển	
	Nội bộ	
Z	Ngoài	

006	Chức năng van	
M32	Van nhánh 3/2, vị trí nghỉ đóng hoặc mở	
M52	Van 5/2, một cuộn coil	

007	Đặt lại chế độ cho van đơn ổn	
E	Lò xo khí nén, ngoài	
M	Lò xo cơ học	

008	Cổng nối khí nén	
G18	G1/8	
G14	G1/4	

Bảng dữ liệu

Dữ liệu kỹ thuật chung						
Cấu trúc xây dựng	Tay gạt tự hồi, Đế đĩa	Tay gạt tự hồi, thanh trượt pít tông	thanh trượt pít tông	thanh trượt pít tông, Cần con lăn	Cần con lăn, Đế đĩa	Đế đĩa
Chiều rộng lắp đặt	20 mm					
Kiểu điều khiển	trực tiếp		trực tiếp, điều khiển trước	trực tiếp		trực tiếp, điều khiển trước
Tốc độ kích hoạt tối đa với tác động bên	0,7		–	1,4		–
Lưu ý áp dụng	Nguy cơ mắc kẹt		không sử dụng như một cữ chặn cơ học	Nguy cơ mắc kẹt		không sử dụng như một cữ chặn cơ học
Kiểu vận hành	cơ khí					
Kiểu gắn	với lỗ xuyên					
Nguyên lý bít	mềm					
Hướng dòng chảy	có thể đảo ngược		không thể đảo ngược, có thể đảo ngược	có thể đảo ngược		
Vị trí lắp đặt	bất kì					
Tần số chuyển mạch tối đa	3 Hz					

Thông số kỹ thuật - Van dạng thanh đẩy van nhánh 3/2 G1/4		
kiểm soát cung cấp không khí	bên ngoài	trong
Chức năng van	3/2 đóng ổn định đơn	
Lưu lượng danh nghĩa bình thường (chuẩn hóa theo DIN 1343)	870 l/ph	
Xếp chồng	Xếp chồng không	
Kiểu điều khiển	điều khiển trước	
Kiểu cài đặt lại	lò xo cơ học	
Cổng nối khí điều khiển 12/14	M5	
Chiều rộng định mức	6 mm	
Lực kích hoạt	14 N	

Thông số kỹ thuật - Van dạng thanh đẩy van nhánh 3/2 G1/8		
kiểm soát cung cấp không khí	bên ngoài	trong
Chức năng van	3/2 đóng ổn định đơn	
Lưu lượng danh nghĩa bình thường (chuẩn hóa theo DIN 1343)	750 l/ph	
Xếp chồng	Xếp chồng không	
Kiểu điều khiển	điều khiển trước	
Kiểu cài đặt lại	lò xo cơ học	
Cổng nối khí điều khiển 12/14	M5	
Chiều rộng định mức	5,6 mm	
Lực kích hoạt	14 N	

Bảng dữ liệu

Thông số kỹ thuật - Van dạng thanh đẩy van nhánh 5/2 G1/4			
kiểm soát cung cấp không khí	bên ngoài		trong
Kiểu cài đặt lại	lò xo cơ học	lò xo khí nén	lò xo cơ học
Chức năng van	5/2 van, 1 cuộn coil		
Lưu lượng danh nghĩa bình thường (chuẩn hóa theo DIN 1343)	1.200 l/ph		
Xếp chồng	gối chồng dương		
Kiểu điều khiển	điều khiển trước		
Cổng nối khí điều khiển 12/14	M5		
Chiều rộng định mức	7 mm		
Lực kích hoạt	14 N		

Dữ liệu kỹ thuật - Van khí nén dạng con lăn vaan nhánh 3/2 G1/4		
Giới hạn hành trình tối đa (cứng)	6,3 mm	11 mm
Lưu lượng danh nghĩa bình thường (chuẩn hóa theo DIN 1343)	870 l/ph	
Chức năng van	3/2 van, 1 cuộn coil	
Xếp chồng	Xếp chồng không	
Kiểu cài đặt lại	lò xo cơ học	
Chiều rộng định mức	6 mm	
Lực kích hoạt	35,2 N	32,7 N

Dữ liệu kỹ thuật - Van khí nén dạng con lăn vaan nhánh 3/2 G1/8		
Giới hạn hành trình tối đa (cứng)	6,3 mm	11 mm
Lưu lượng danh nghĩa bình thường (chuẩn hóa theo DIN 1343)	750 l/ph	
Chức năng van	3/2 van, 1 cuộn coil	
Xếp chồng	Xếp chồng không	
Kiểu cài đặt lại	lò xo cơ học	
Chiều rộng định mức	5,6 mm	
Lực kích hoạt	35,2 N	32,7 N

Dữ liệu kỹ thuật - Van khí nén dạng con lăn vaan nhánh 5/2 G1/4			
Kiểu cài đặt lại	lò xo cơ học		lò xo khí nén
Giới hạn hành trình tối đa (cứng)	11,6 mm	11,8 mm	11,6 mm
Lưu lượng danh nghĩa bình thường (chuẩn hóa theo DIN 1343)	1.200 l/ph		
Chức năng van	5/2 van, 1 cuộn coil		
Xếp chồng	gối chồng dương		
Chiều rộng định mức	7 mm		
Lực kích hoạt	38 N	23,5 N	38 N

Bảng dữ liệu

Dữ liệu kỹ thuật - Van khí nén dạng con lăn vaan nhánh 5/2 G1/8		
Giới hạn hành trình tối đa (cứng)	11,6 mm	11,8 mm
Lưu lượng danh nghĩa bình thường (chuẩn hóa theo DIN 1343)	750 l/ph	
Chức năng van	5/2 van, 1 cuộn coil	
Xếp chồng	gối chồng dương	
Kiểu cài đặt lại	lò xo cơ học, lò xo khí nén	lò xo cơ học
Chiều rộng định mức	5,2 mm	
Lực kích hoạt	38 N	23,5 N

Thông số kỹ thuật - Van dạng thanh đẩy van nhánh 5/2 G1/8			
kiểm soát cung cấp không khí	bên ngoài		trong
Kiểu cài đặt lại	lò xo cơ học	lò xo khí nén	lò xo cơ học
Chức năng van	5/2 van, 1 cuộn coil		
Lưu lượng danh nghĩa bình thường (chuẩn hóa theo DIN 1343)	750 l/ph		
Xếp chồng	gối chồng dương		
Kiểu điều khiển	điều khiển trước		
Cổng nối khí điều khiển 12/14	M5		
Chiều rộng định mức	5,2 mm		
Lực kích hoạt	14 N		

Các điều kiện vận hành và môi trường, Van dạng thanh đẩy		
kiểm soát cung cấp không khí	bên ngoài	trong
Môi chất vận hành	Khí nén theo ISO 8573-1:2010 [7:-:-]	
Lưu ý về môi chất vận hành/điều khiển	Có thể hoạt động bằng dầu (cần thiết cho hoạt động tiếp theo)	
Áp suất vận hành	-0,95 ... 10 bar	2,5 ... 10 bar
Áp suất vận hành	-0,095 ... 1 MPA	0,25 ... 1 MPA
Áp suất điều khiển	2,5 ... 10 bar	
Nhiệt độ trung bình	-10 ... 60°C	
Nhiệt độ môi trường xung quanh	-10 ... 60°C	
Lớp chống ăn mòn KBK[1)]	2 - bị ăn mòn vừa phải	

1) Cấp chống ăn mòn KBK 2 theo tiêu chuẩn Festo Norm FN 940070.Độ ăn mòn vừa phải. Sử dụng trong nhà, nơi cho phép xảy ra hiện tượng ngưng tụ hơi nước. Các bộ phận có thể thấy rõ ở bên ngoài với yêu cầu chủ yếu là bề mặt tiếp xúc trực tiếp với môi trường công nghiệp xung quanh.

Vật liệu, Van dạng thanh đẩy	
Vật liệu vỏ	Hợp kim nhôm rèn, anốt hóa
Vật liệu phủ	PA gia cố
Vật liệu phần gắn bộ khởi động	–
Vật liệu của phớt	NBR
Ghi chú vật liệu	Tuân thủ RoHS

Vật liệu, van khí nén dạng con lăn	
Vật liệu vỏ	Hợp kim nhôm rèn, anốt hóa
Vật liệu phủ	PA gia cố
Vật liệu phần gắn bộ khởi động	Thép mạ kẽm
Vật liệu của phớt	NBR
Ghi chú vật liệu	Tuân thủ RoHS

Bảng dữ liệu

Vật liệu, van cơ dạng đòn bẩy	
Vật liệu vỏ	Hợp kim nhôm rèn, anốt hóa
Vật liệu phủ	PA gia cố
Vật liệu phần gắn bộ khởi động	–
Vật liệu của phớt	NBR
Ghi chú vật liệu	Tuân thủ RoHS

Áp suất điều khiển p2 tùy thuộc vào áp suất lò xo không khí bên ngoài p1, đối với van ống piston VMEF-...-M52...18

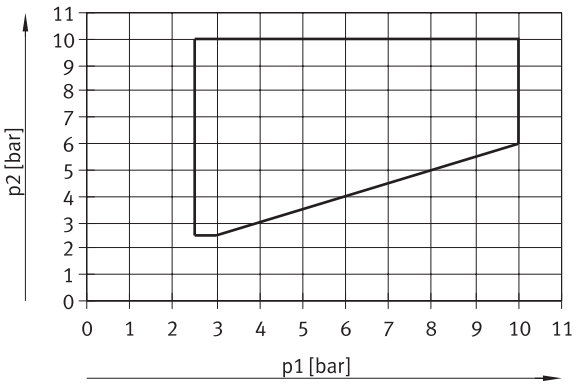

Áp suất điều khiển p2 tùy thuộc vào áp suất lò xo không khí bên ngoài p1, đối với van ống piston VMEF-...-M52...14

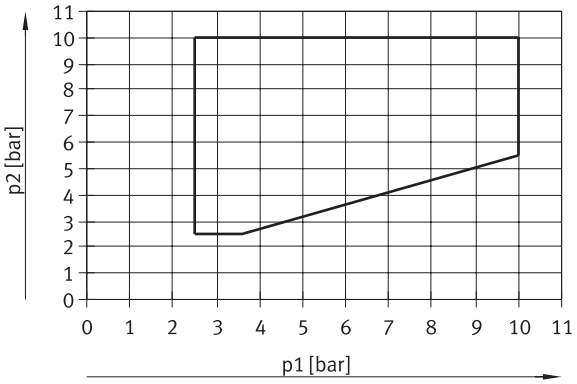

Áp suất điều khiển p2 tùy thuộc áp suất làm việc p1, dùng cho van đĩa VMEF-...-M32... (vị trí dừng đóng)

VMEF

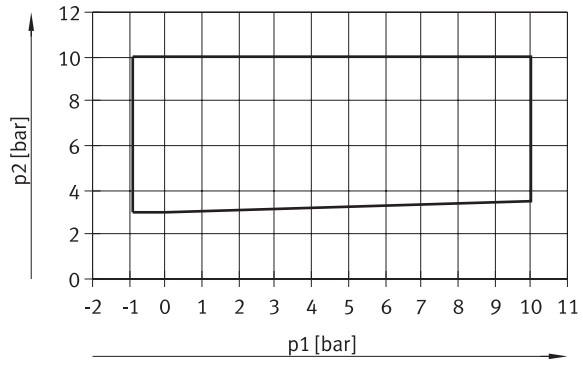

Bảng dữ liệu

Áp suất điều khiển p2 tùy thuộc áp suất làm việc p1, dùng cho van đĩa VMEF-...-M32... (vị trí dừng mở)

VMEF-G18/G14

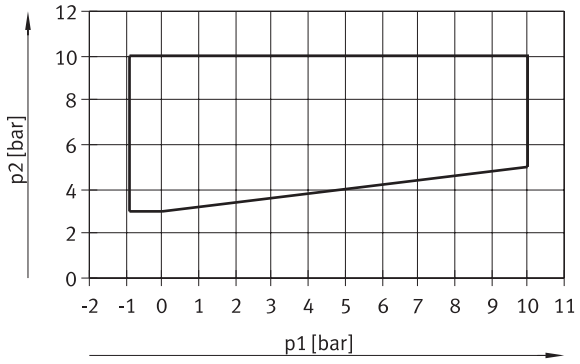

Kích thước

Kích thước – Van dạng thanh đẩy Van nhánh 3/2 Tải xuống dữ liệu CAD www.festo.com

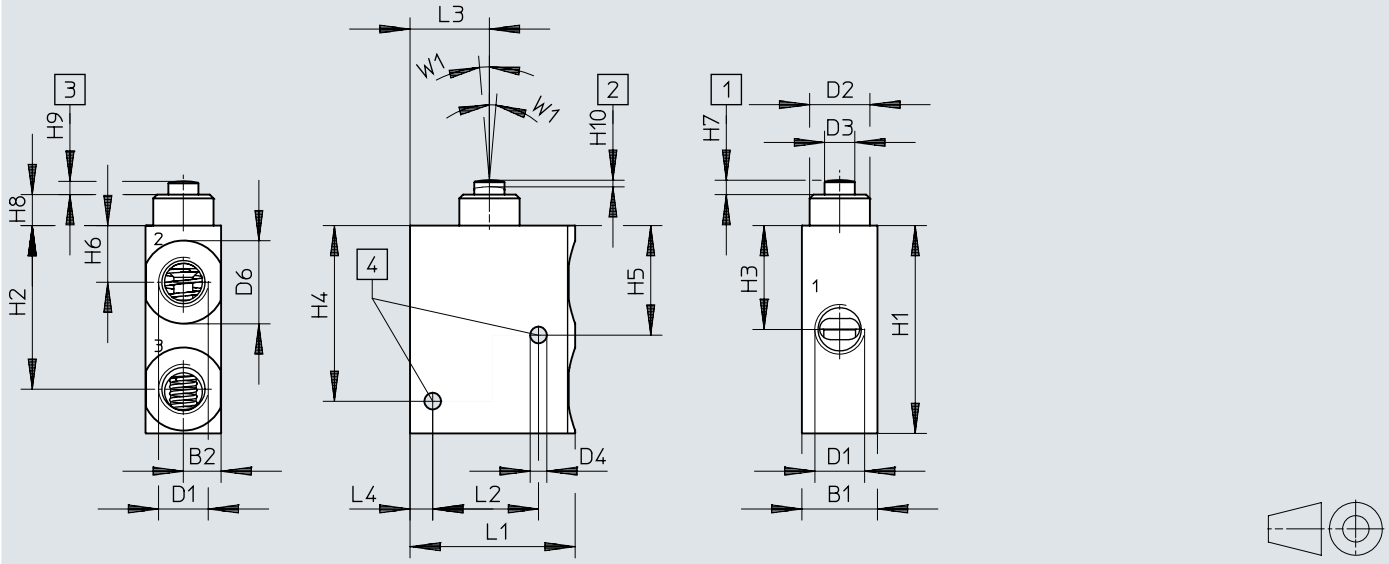

[1] Vị trí nghỉ
[2] Bắt đầu mở
[3] hành trình tối đa
[4] Lỗ lắp

VMEF	B1	B2	D1	D2 ø	D3 ø	D4 ø	D6 ø	L1	L2	L3	L4
VMEF-ST-M32-M-G18	20	10	G1/8	16,0	8,0	4,4	16,5	43,7	28	21	6
VMEF-ST-M32-M-G14			G1/4				22				

VMEF	H1	H2	H3	H4	H5	H6	H7 ±0,2	H8	H9 ±0,3	H10 ±0,3	W1
VMEF-ST-M32-M-G18	55	43,3	27,5	46,5	29	15	3,8	8,2	3,5	1,8	5°
VMEF-ST-M32-M-G14											

Kích thước

Kích thước – Van dạng thanh đẩy Van nhánh 3/2 và van nhánh 3/2 với nguồn cấp khí điều khiển bên ngoài

Tải xuống dữ liệu CAD www.festo.com

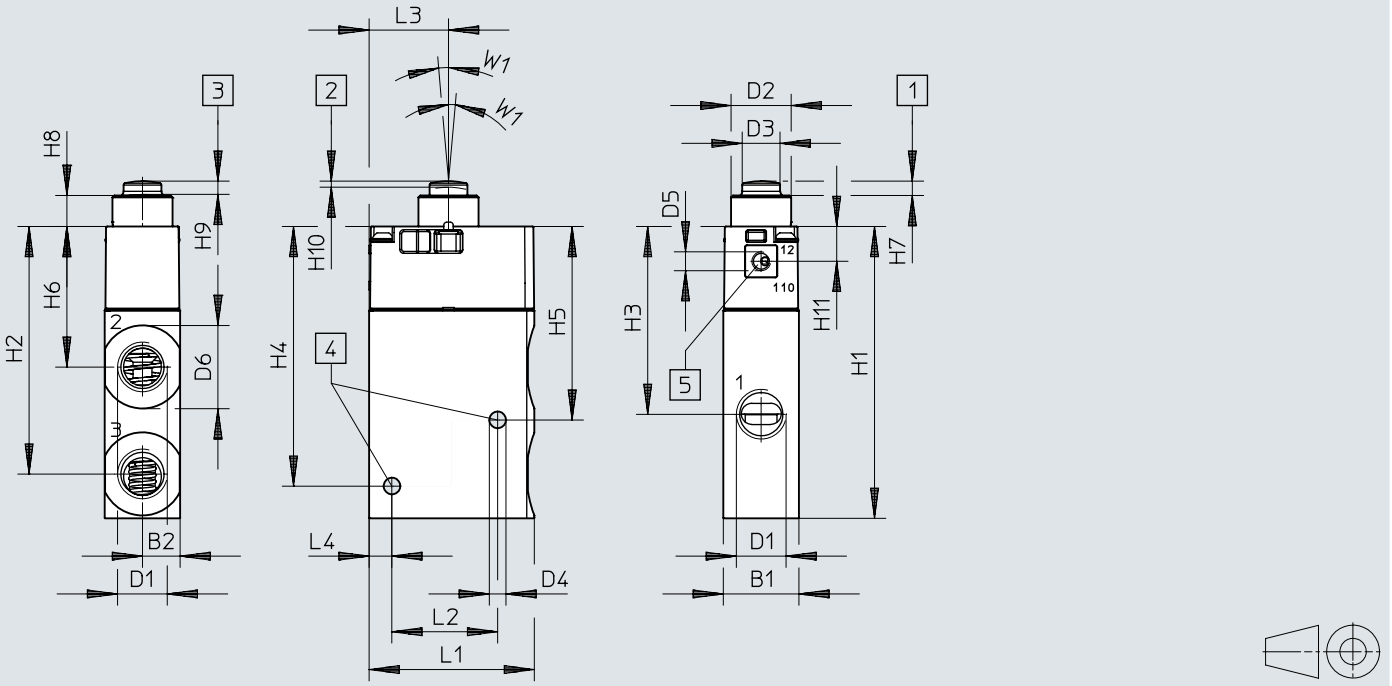

[1] Vị trí nghỉ
[2] Bắt đầu mở
[3] hành trình tối đa
[4] Lỗ lắp
[5] Đầu nối khí điều khiển 12 (110)

VMEF	B1	B2	D1	D2 ø	D3 ø	D4 ø	D5	D6 ø	L1	L2	L3	L4
VMEF-STC-M32-M-G18	20	10	G1/8	15,9	10	4,4	–	16,5	43,7	28	21	6
VMEF-STC-M32-M-G14			G1/4					22				
VMEF-STCZ-M32-M-G18			G1/8				M5	16,5				
VMEF-STCZ-M32-M-G14			G1/4					22				

VMEF	H1	H2	H3	H4	H5	H6	H7 ±0,15	H8	H9 ±0,15	H10 ±0,4	H11	W1
VMEF-STC-M32-M-G18	77,2	65,5	49,7	68,7	51,2	37,2	3,8	8,2	3,5	1,6	9,2	5°
VMEF-STC-M32-M-G14												
VMEF-STCZ-M32-M-G18												
VMEF-STCZ-M32-M-G14												

Kích thước

Kích thước – Van dạng thanh đẩy Van nhánh 5/2 Tải xuống dữ liệu CAD www.festo.com

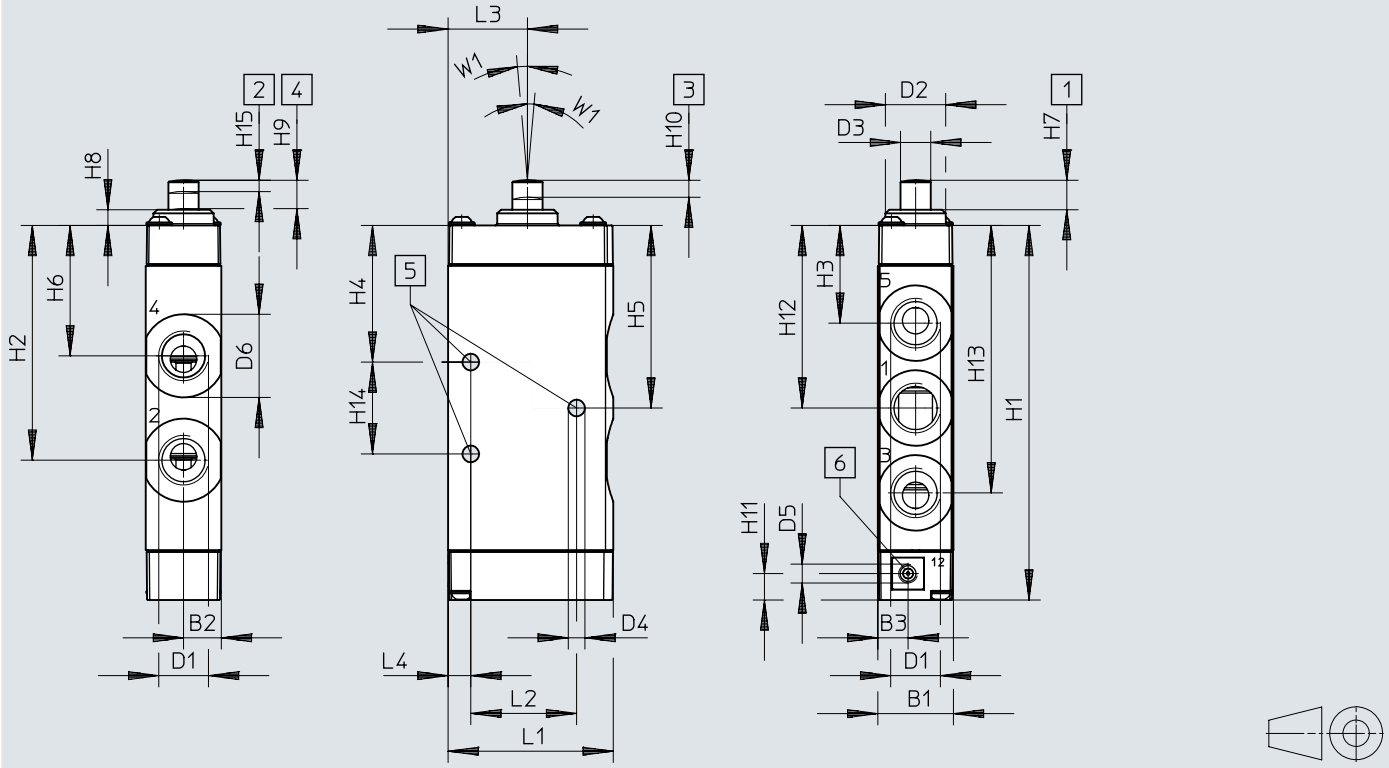

[1] Vị trí nghỉ
[2] Bắt đầu đóng
[3] Bắt đầu mở
[4] hành trình tối đa
[6] Lỗ lắp
[7] Đầu nối khí điều khiển 12

VMEF	B1	B2	B3	D1	D2 ø	D3 ø	D4 ø	D5	D6 ø	L1	L2	L3	L4	H1	H2
VMEF-S-M52-M-G18	20	10	8	G1/8	16	8	4,4	–	16,5	43,7	28	21	6	82,6	49,9
VMEF-S-M52-E-G18								M5							
VMEF-S-M52-M-G14				G1/4				–	22					99,1	62,1
VMEF-S-M52-E-G14								M5							

VMEF	H3	H4	H5	H6	H7 ±0,15	H8	H9 ±0,15	H10 ±0,15	H11	H12	H13	H14	H15 ±0,15	W1
VMEF-S-M52-M-G18	23,1	31,1	40,1	30,3	7,8	4,2	7,5	4,2	7	40,1	57,1	18	3	5°
VMEF-S-M52-E-G18														
VMEF-S-M52-M-G14	25,9	36,2	48,3	34,5				4,5		48,3	70,8	24,3		
VMEF-S-M52-E-G14														

Kích thước

Kích thước – Van dạng thanh đẩy Van nhánh 5/2 và van nhánh 5/2 với nguồn cấp khí điều khiển bên ngoài

Tải xuống dữ liệu CAD www.festo.com

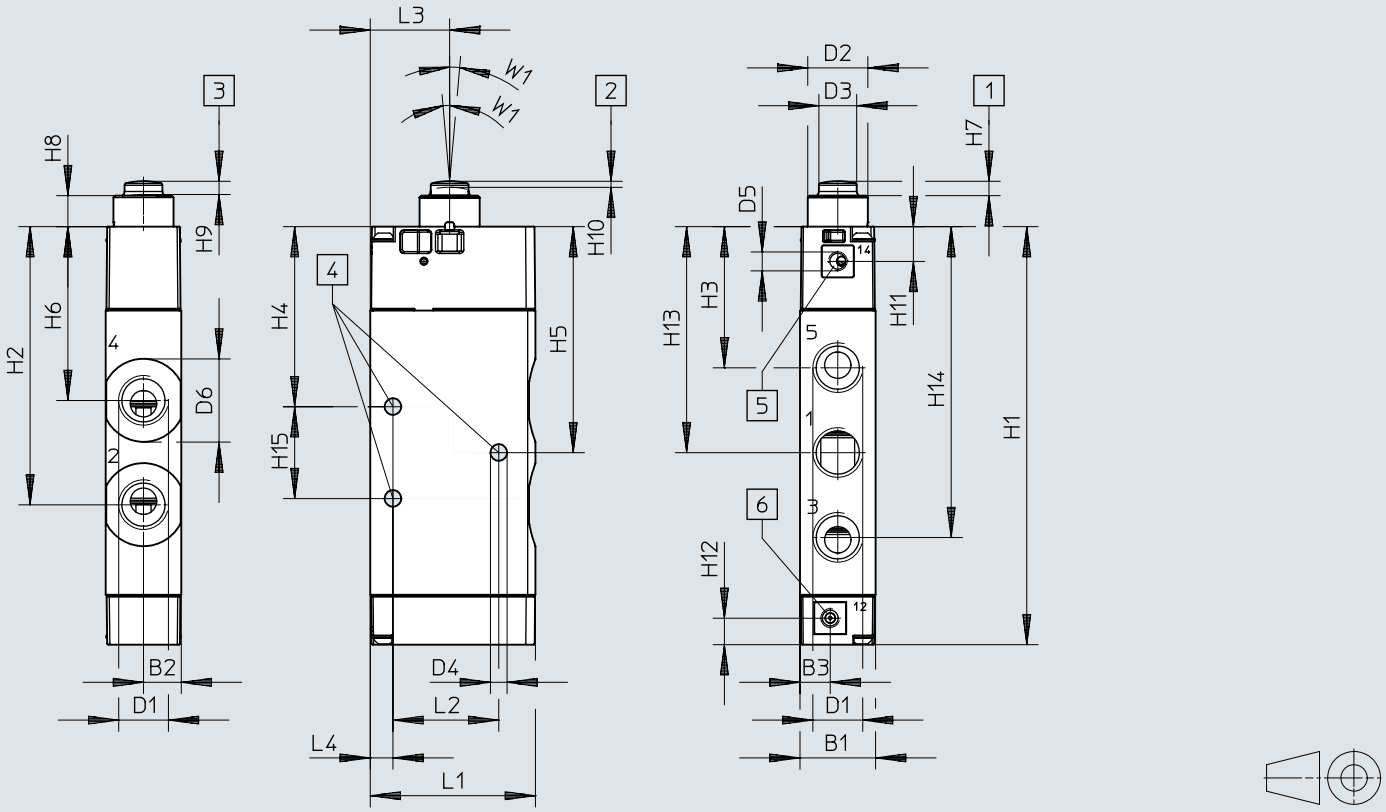

[1] Vị trí nghỉ
[2] Bắt đầu mở
[3] hành trình tối đa
[4] Lỗ lắp
[5] Đầu nối khí điều khiển 14
[6] Đầu nối khí điều khiển 12

VMEF	B1	B2	B3	D1	D2 ø	D3 ø	D4 ø	D5	D6 ø	L1	L2	L3	L4
VMEF-SC-M52-M-G18	20	10	8	G1/8	15,9	10	4,4	–	16,5	43,7	28	21	6
VMEF-SCZ-M52-M-G18				G1/8				M5					
VMEF-SCZ-M52-E-G18				G1/8									
VMEF-SC-M52-M-G14				G1/4				–	22				
VMEF-SCZ-M52-M-G14				G1/4				M5					
VMEF-SCZ-M52-E-G14				G1/4									

VMEF	H1	H2	H3	H4	H5	H6	H7 ±0,15	H8	H9 ±0,15	H10 ±0,4	H11	H12	H13	H14	H15	W1
VMEF-SC-M52-M-G18	94,1	61,4	34,6	42,6	51,6	41,8	3,8	8,2	3,5	1,6	9,2	7	51,6	68,6	18	5°
VMEF-SCZ-M52-M-G18																
VMEF-SCZ-M52-E-G18																
VMEF-SC-M52-M-G14	110,6	73,6	37,4	47,7	59,8	46							59,8	82,3	24,3	
VMEF-SCZ-M52-M-G14																
VMEF-SCZ-M52-E-G14																

Kích thước

Kích thước – Van khí nén dạng con lăn Van nhánh 3/2, cần con lăn Tải xuống dữ liệu CAD www.festo.com

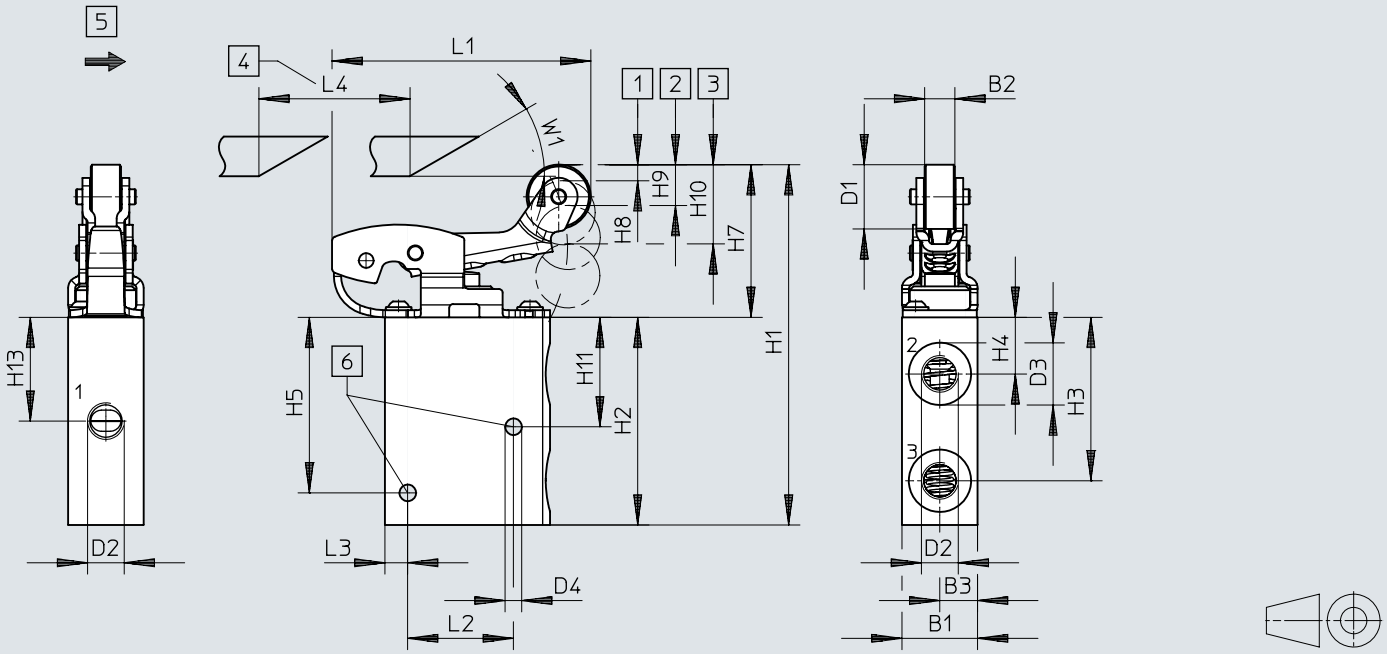

[1] Bắt đầu mở
[2] mở tối đa
[3] hành trình tối đa
[4] Đường dẫn chuyển đổi cam
[5] Hướng vận hành
[6] Lỗ lắp

	B1	B2	B3	D1 ø	D2	D3	D4 ø	L1	L2	L3	L4 min.
VMEF-RT-M32-M-G18	20	8	10	17	G1/8	16,5	4,4	68,5	28	6	40
VMEF-RT-M32-M-G14					G1/4	22					

	H1	H2	H3	H4	H5	H7	H8	H9	H10	H11	H13	W1
VMEF-RT-M32-M-G18	91,9	55	43,3	15	46,5	39	5,3	6,3	10,2	29	27,5	30°
VMEF-RT-M32-M-G14												

Kích thước

Kích thước – Van khí nén dạng con lăn Van nhánh 5/2, cần con lăn Tải xuống dữ liệu CAD www.festo.com

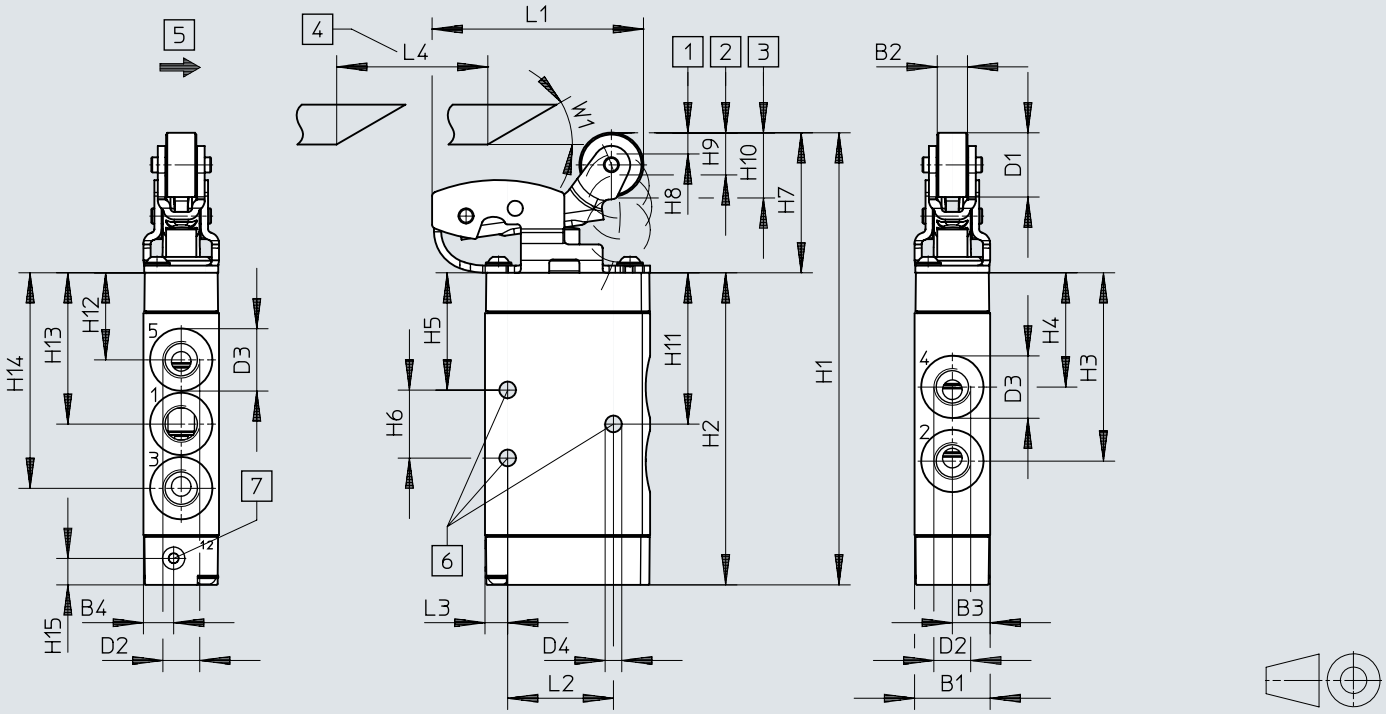

[1] Khởi động khóa
[2] Bắt đầu mở
[3] hành trình tối đa
[4] Đường dẫn chuyển đổi cam
[5] Hướng vận hành
[6] Lỗ lắp
[7] Khí điều khiển Đầu nối 12

	B1	B2	B3	B4	D1 ø	D2	D3	D4	L1	L2	L3	L4 min.	H1	H2
VMEF-R-M52-...G18	20	8	10	8	17	G1/8	16,5	4,4	56	28	6	40	119,6	82,6
VMEF-R-M52-...G14						G1/4	22						136,1	99,1

	H3	H4	H5	H6	H7	H8	H9	H10	H11	H12	H13	H14	H15	W1
VMEF-R-M52-...G18	49,9	30,3	31,1	18	37	5	7	11	40,1	23,1	40,1	57,1	7	30°
VMEF-R-M52-...G14	62,1	34,5	36,2	24,3					48,3	25,9	48,3	70,8		

Kích thước

Kích thước – Van khí nén dạng con lăn Van nhánh 3/2, cần con lăn chuyển đổi

Tải xuống dữ liệu CAD www.festo.com

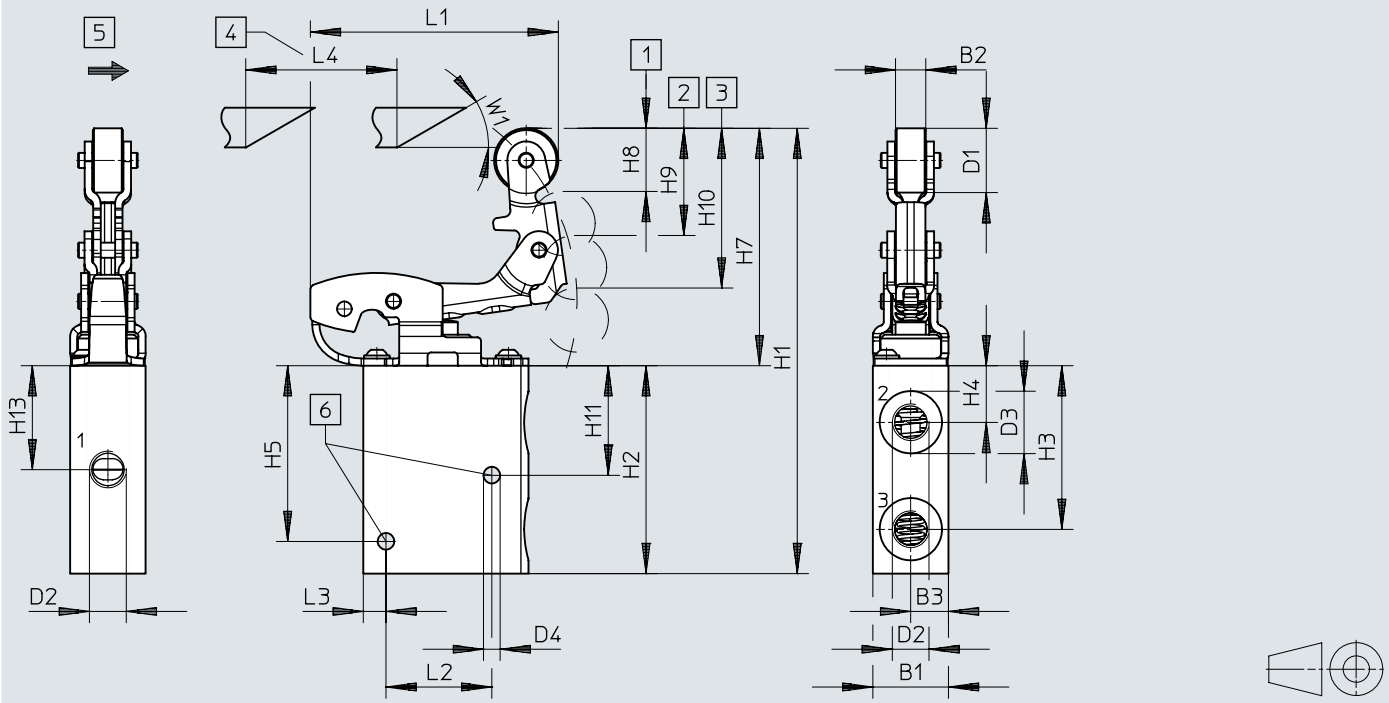

[1] Khởi động khóa
[2] Bắt đầu mở
[3] hành trình tối đa
[4] Đường dẫn chuyển đổi cam
[5] Hướng vận hành
[6] Lỗ lắp

VMEF	B1	B2	B3	D1 ø	D2	D3	D4 ø	L1	L2	L3	L4 min.
VMEF-KT-M32-M-G18	20	8	10	17	G1/8	16,5	4,4	65,6	28	6	40
VMEF-KT-M32-M-G14					G1/4	22					

VMEF	H1	H2	H3	H4	H5	H7	H8	H9	H10	H11	H13	W1
VMEF-KT-M32-M-G18	117,2	55	43,3	15	46,5	62	6	6	10	29	27,5	30°
VMEF-KT-M32-M-G14												

Kích thước

Kích thước – Van khí nén dạng con lăn Van nhánh 5/2, cần con lăn chuyển đổi

Tải xuống dữ liệu CAD www.festo.com

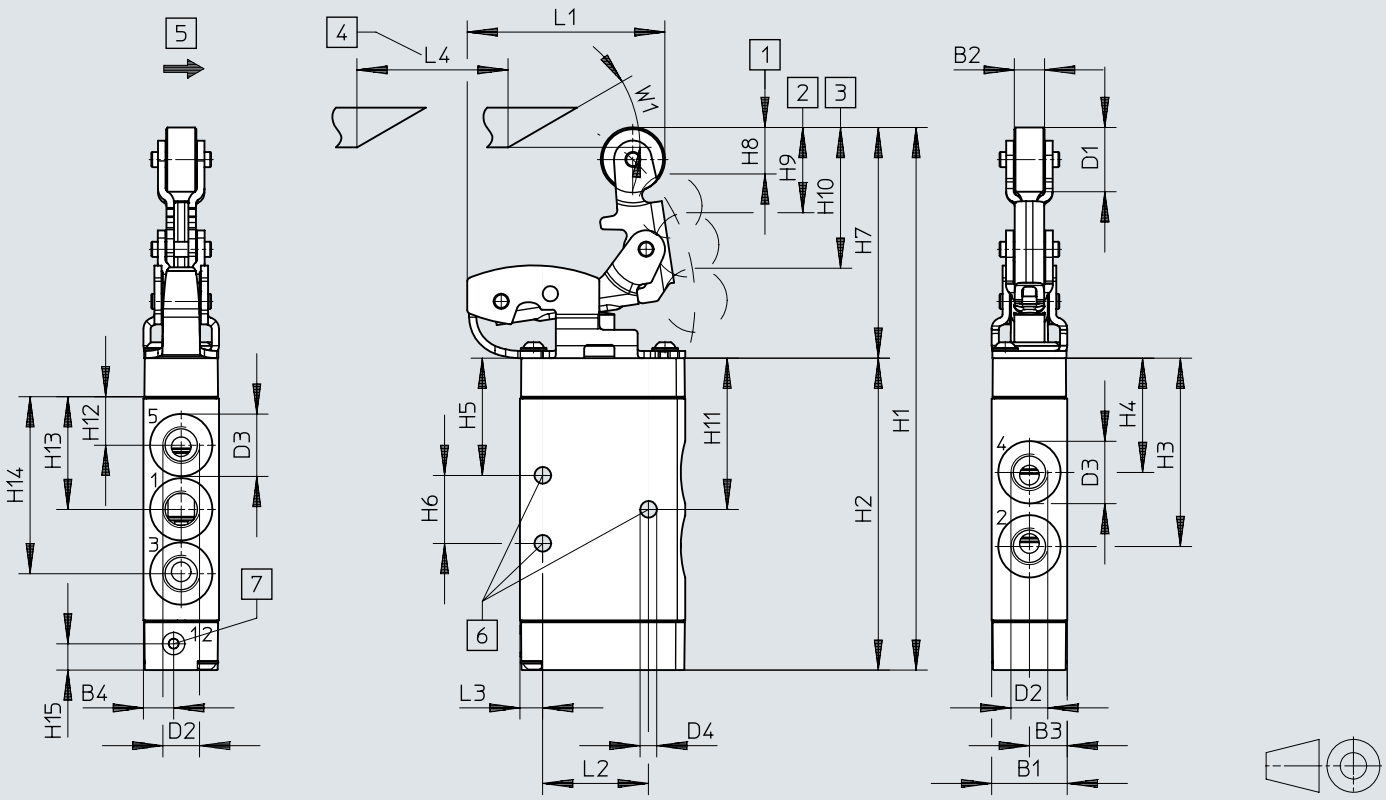

[1] Bắt đầu mở
[2] mở tối đa
[3] hành trình tối đa
[4] Đường dẫn chuyển đổi cam
[5] Hướng vận hành
[6] Lỗ lắp
[7] Khí điều khiển Đầu nối 12

VMEF	B1	B2	B3	B4	D1 ø	D2	D3	D4	L1	L2	L3	L4 min.	H1	H2
VMEF-K-M52-...G18	20	8	10	8	17	G1/8	16,5	4,4	52,4	28	6	40	143,5	82,6
VMEF-K-M52-...G14						G1/4	22						160	99,1

VMEF	H3	H4	H5	H6	H7	H8	H9	H10	H11	H12	H13	H14	H15	W1
VMEF-K-M52-...G18	49,9	30,3	31,1	18	61	7	5	11	40,1	23,1	40,1	57,1	7	30°
VMEF-K-M52-...G14	62,1	34,5	36,2	24,3					48,3	25,9	48,3	70,8		

Kích thước

Kích thước – Van cơ dạng đòn bẩy van nhánh 3/2

Tải xuống dữ liệu CAD www.festo.com

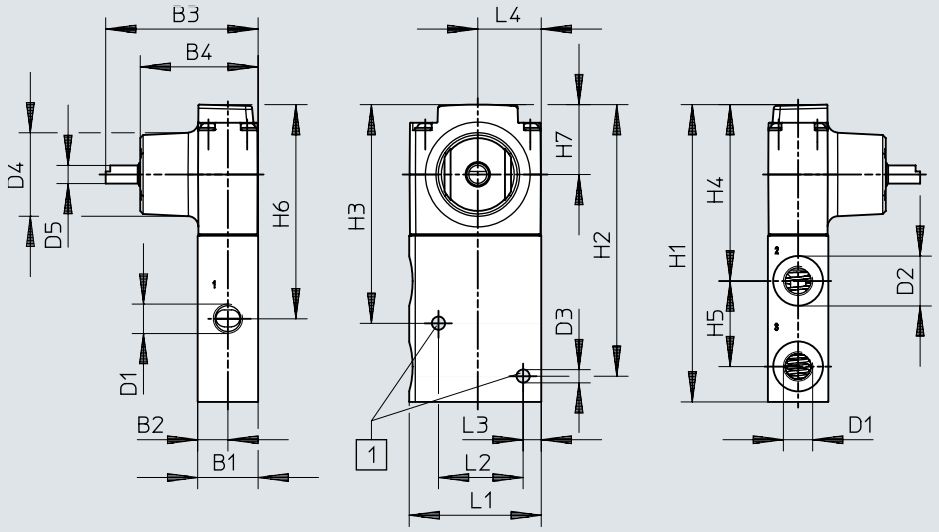

VMEF-VBT-...

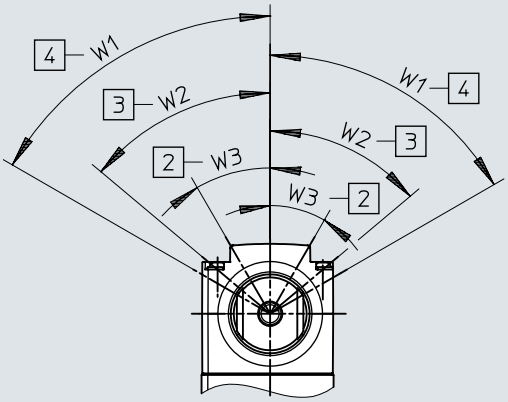

VMEF-VLT-...

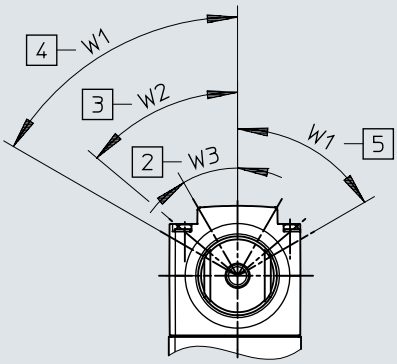

VMEF-VRT-...

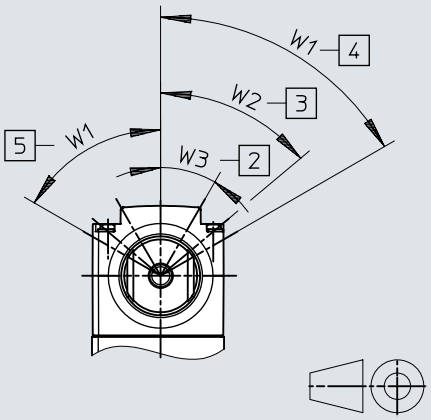

[1] Lỗ gắn
[2] Bắt đầu mở
[3] mở tối đa
[4] Chuyển đổi luân phiên
[5] Chạy không tải

Kích thước

	B1	B2	B3	B4	D1	D2 Ø	D3 Ø	D4 Ø	D5 Ø	H1	H2	H3
VMEF-VBT-M32-M-G18	20	10	50,4	39	G1/8	16,5	4,4	27,7	6	98,4	89,9	72,4
VMEF-VBT-M32-M-G14					G1/4	22						
VMEF-VLT-M32-M-G18					G1/8	16,5						
VMEF-VLT-M32-M-G14					G1/4	22						
VMEF-VRT-M32-M-G18					G1/8	16,5						
VMEF-VRT-M32-M-G14					G1/4	22						

	H4	H5	H6	H7	L1	L2	L3	L4	W1	W2	W3
VMEF-VBT-M32-M-G18	58,4	28,3	70,9	23,1	43,7	28	6	21	60°	50°	30°
VMEF-VBT-M32-M-G14											
VMEF-VLT-M32-M-G18											
VMEF-VLT-M32-M-G14											
VMEF-VRT-M32-M-G18											
VMEF-VRT-M32-M-G14											

Kích thước

Kích thước – Van cơ dạng đòn bẩy van nhánh 5/2 Tải xuống dữ liệu CAD www.festo.com

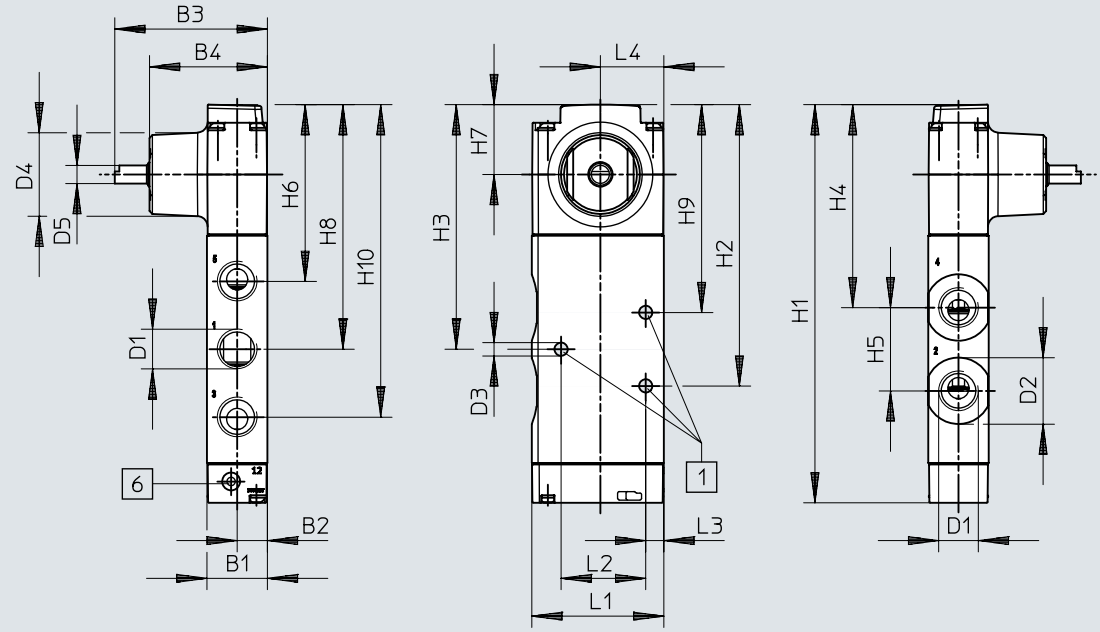

VMEF-VB-...

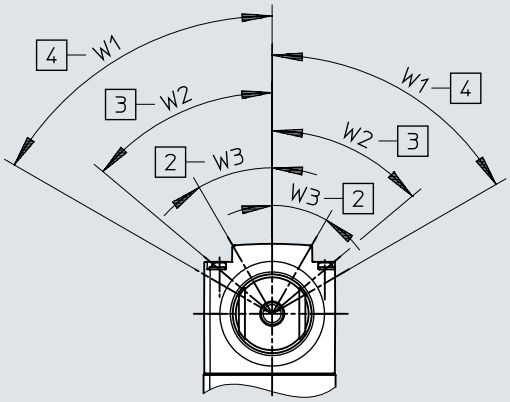

VMEF-VL-...

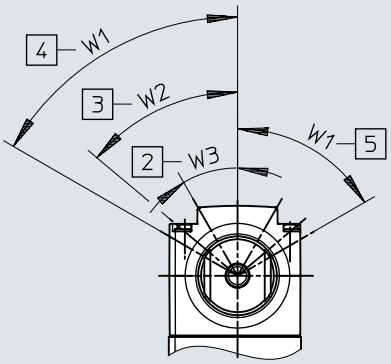

VMEF-VR-...

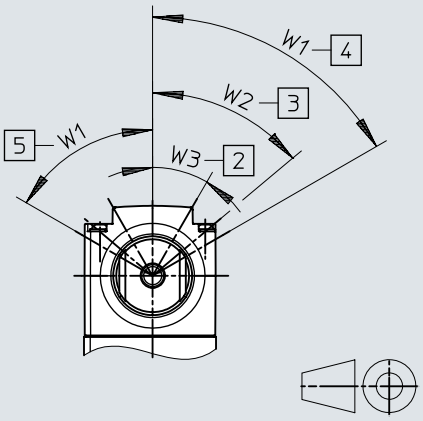

[1] Lỗ gắn
[2] Bắt đầu mở
[3] mở tối đa
[4] Chuyển đổi luân phiên
[5] Chạy không tải
[6] Khí điều khiển Đầu nối 12

Kích thước

	B1	B2	B3	B4	D1	D2 ø	D3 ø	D4 ø	D5 ø	H1	H2	H3	H4
VMEF-VB-M52-M-G18	20	10	50,5	39	G1/8	16,5	4,4	27,7	6	115,3	81,7	72,7	62,9
VMEF-VL-M52-M-G18					G1/8								
VMEF-VR-M52-M-G18					G1/8								
VMEF-VB-M52-M-G14					G1/4	22				131,8	93,1	81	67,2
VMEF-VL-M52-M-G14					G1/4								
VMEF-VR-M52-M-G14					G1/4								

	H5	H6	H7	H8	H9	H10	L1	L2	L3	L4	W1	W2	W3
VMEF-VB-M52-M-G18	19,6	55,7	23,1	72,7	63,7	89,7	43,7	28	6	21	60°	50°	30°
VMEF-VL-M52-M-G18													
VMEF-VR-M52-M-G18													
VMEF-VB-M52-M-G14	27,6	58,5	23,1	81	68,8	103,5	43,7	28	6	21	60°	50°	30°
VMEF-VL-M52-M-G14													
VMEF-VR-M52-M-G14													

Kích thước

Kích thước – Bộ kích hoạt VAOM, cần con lăn cho van nhánh 3/2 Tải xuống dữ liệu CAD www.festo.com

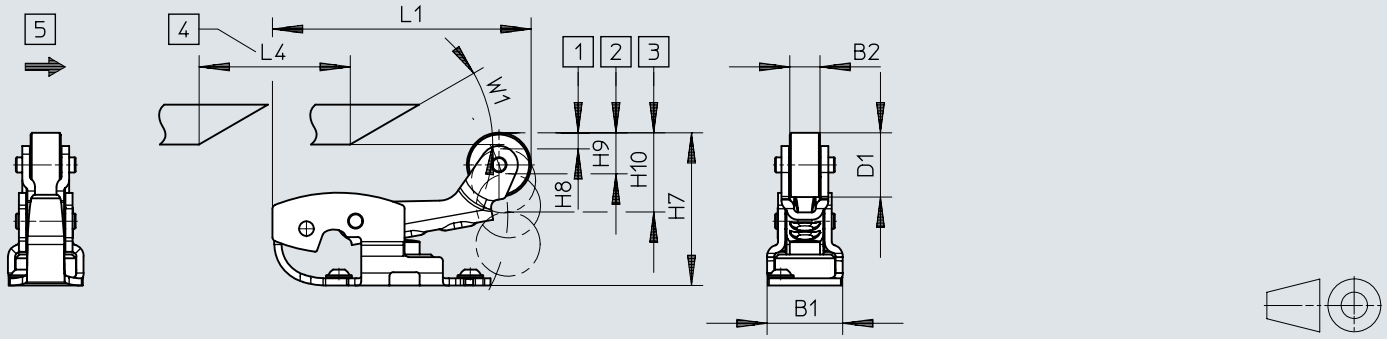

[1] Bắt đầu mở
[2] mở tối đa
[3] hành trình tối đa
[4] Đường dẫn chuyển đổi cam
[5] Hướng vận hành

VAOM	B1	B2	D1 ø	L1	L4 min.	H7 ±0,1	H8 ±0,1	H9 ±0,1	H10 ±0,1	W1
VAOM-R4-20-D1-32	20	8	17	68,5	40	36,9	2,9	2,9	6,3	30°

Kích thước

Kích thước – Bộ kích hoạt VAOM, cần con lăn cho van nhánh 5/2 Tải xuống dữ liệu CAD www.festo.com

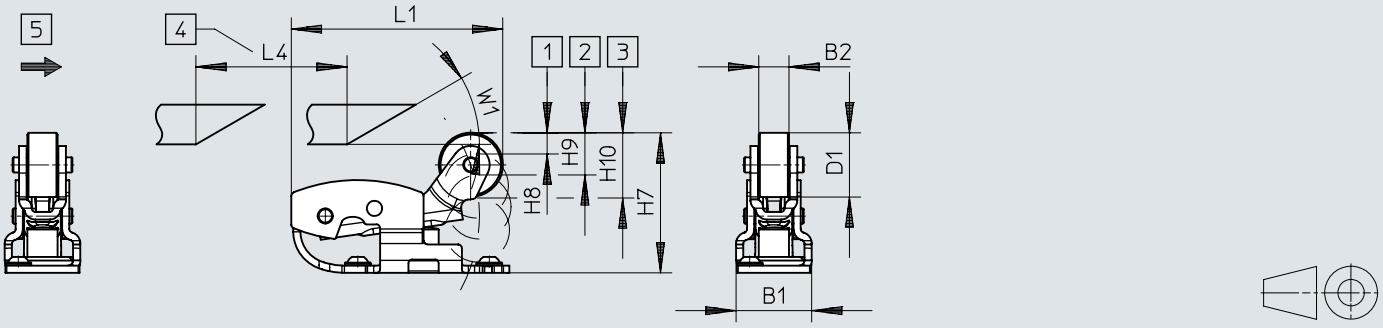

[1] Bắt đầu mở
[2] mở tối đa
[3] hành trình tối đa
[4] Đường dẫn chuyển đổi cam
[5] Hướng vận hành

VAOM	B1	B2	D1 ø	L1	L4 min.	H7 ±0,2	H8 ±0,3	H9 ±0,2	H10 ±0,1	W1
VAOM-R4-20-D1-52	20	8	17	56	40	37	7,3	7,6	11,6	30°

Kích thước

Kích thước – Bộ kích hoạt VAOM, cần lăn chuyển đổi cho van nhánh 3/2

Tải xuống dữ liệu CAD www.festo.com

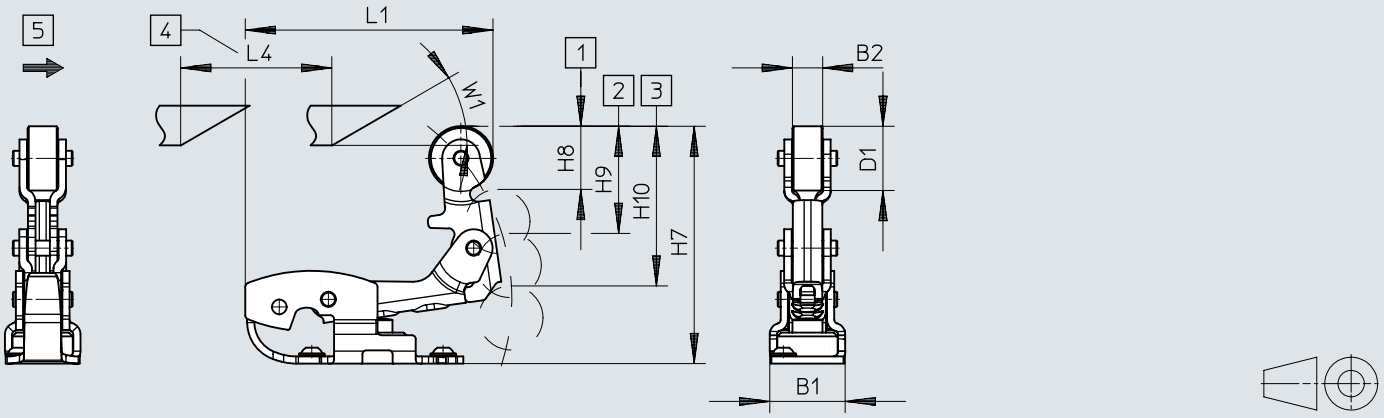

[1] Bắt đầu mở
[2] mở tối đa
[3] hành trình tối đa
[4] Đường dẫn chuyển đổi cam
[5] Hướng vận hành

VAOM	B1	B2	D1 ø	L1	L4 min.	H7 ±0,2	H8 ±0,2	H9 ±0,2	H10 ±0,1	W1
VAOM-R4-20-D2-32	20	8	17	65,6	40	62,2	5,9	5,8	11,1	30°

Kích thước

Kích thước – Bộ kích hoạt VAOM, cần lăn chuyển đổi cho van nhánh 5/2

Tải xuống dữ liệu CAD www.festo.com

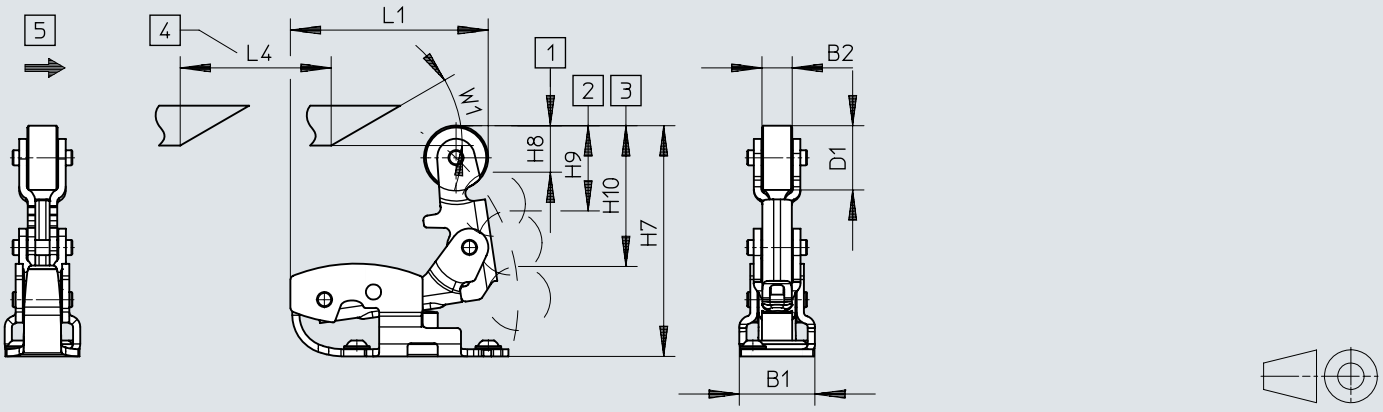

[1] Bắt đầu mở
[2] mở tối đa
[3] hành trình tối đa
[4] Đường dẫn chuyển đổi cam
[5] Hướng vận hành

VAOM	B1	B2	D1 ø	L1	L4 min.	H7 ±0,1	H8 ±0,3	H9 ±0,3	H10 ±0,1	W1
VAOM-R4-20-D2-52	20	8	17	52,4	40	60,9	7,4	7,7	11,8	30°

Thông tin đặt hàng

Van dạng thanh đẩy, van nhánh 3/2, ổn định đơn, vị trí dừng đóng hoặc mở, cài đặt lại bằng lò xo cơ, thích hợp cho chân không

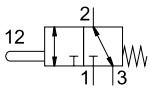

Kiểu điều khiển	Hướng dòng chảy	Cấu trúc xây dựng	trọng lượng sản phẩm	Số bộ phận	Loại
trực tiếp	có thể đảo ngược	Đế đĩa	110 g	**8031300**	**VMEF-ST-M32-M-G14**
			116 g	**8031295**	**VMEF-ST-M32-M-G18**

Van dạng thanh đẩy, van nhánh 3/2, ổn định đơn, vị trí dừng đóng hoặc mở, cài đặt lại bằng lò xo cơ, điều khiển thí điểm bằng khí nén, khí điều khiển bên trong

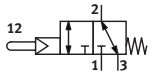

Kiểu điều khiển	Hướng dòng chảy	Cấu trúc xây dựng	trọng lượng sản phẩm	Số bộ phận	Loại
điều khiển trước	có thể đảo ngược	Đế đĩa	124 g	**8031332**	**VMEF-STC-M32-M-G14**
			131 g	**8031331**	**VMEF-STC-M32-M-G18**

Van dạng thanh đẩy, van nhánh 3/2, ổn định đơn, vị trí dừng đóng hoặc mở, cài đặt lại bằng lò xo cơ, điều khiển bằng khí nén, khí điều khiển bên ngoài

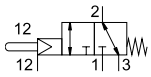

Kiểu điều khiển	Hướng dòng chảy	Cấu trúc xây dựng	trọng lượng sản phẩm	Số bộ phận	Loại
điều khiển trước	có thể đảo ngược	Đế đĩa	124 g	**8031336**	**VMEF-STCZ-M32-M-G14**
			131 g	**8031335**	**VMEF-STCZ-M32-M-G18**

Van dạng thanh đẩy, van nhánh 5/2, ổn định đơn, vị trí dừng đóng hoặc mở, cài đặt lại bằng lò xo khí nén (bên ngoài), thích hợp cho chân không

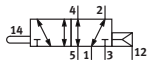

Kiểu điều khiển	Hướng dòng chảy	Cấu trúc xây dựng	trọng lượng sản phẩm	Số bộ phận	Loại
trực tiếp	có thể đảo ngược	thanh trượt pít tông	144 g	**8031299**	**VMEF-S-M52-E-G18**
			177 g	**8031304**	**VMEF-S-M52-E-G14**

Van dạng thanh đẩy, van nhánh 5/2, ổn định đơn, vị trí dừng đóng hoặc mở, cài đặt lại bằng lò xo cơ, thích hợp cho chân không

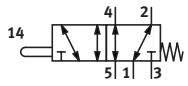

Kiểu điều khiển	Hướng dòng chảy	Cấu trúc xây dựng	trọng lượng sản phẩm	Số bộ phận	Loại
trực tiếp	có thể đảo ngược	thanh trượt pít tông	145 g	**8031297**	**VMEF-S-M52-M-G18**
			178 g	**8031302**	**VMEF-S-M52-M-G14**

Van dạng thanh đẩy, van nhánh 5/2, ổn định đơn, cài đặt lại bằng lò xo khí nén, điều khiển thí điểm bằng khí nén, khí điều khiển bên ngoài, thích hợp cho chân không

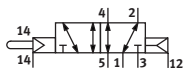

Kiểu điều khiển	Hướng dòng chảy	Cấu trúc xây dựng	trọng lượng sản phẩm	Số bộ phận	Loại
điều khiển trước	có thể đảo ngược	thanh trượt pít tông	150 g	**8031324**	**VMEF-SCZ-M52-E-G18**
			183 g	**8031323**	**VMEF-SCZ-M52-E-G14**

Thông tin đặt hàng

Van dạng thanh đẩy, van nhánh 5/2, ổn định đơn, cài đặt lại bằng lò xo cơ, điều khiển bằng khí nén, khí điều khiển bên ngoài, thích hợp cho chân không

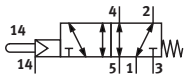

Kiểu điều khiển	Hướng dòng chảy	Cấu trúc xây dựng	trọng lượng sản phẩm	Số bộ phận	Loại
điều khiển trước	có thể đảo ngược	thanh trượt pít tông	151 g	**8031328**	**VMEF-SCZ-M52-M-G18**
			184 g	**8031327**	**VMEF-SCZ-M52-M-G14**

Van dạng thanh đẩy, van nhánh 5/2, ổn định đơn, cài đặt lại bằng lò xo cơ, điều khiển bằng khí nén, khí điều khiển bên trong

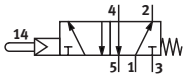

Kiểu điều khiển	Hướng dòng chảy	Cấu trúc xây dựng	trọng lượng sản phẩm	Số bộ phận	Loại
điều khiển trước	không thể đảo ngược	thanh trượt pít tông	151 g	**8031320**	**VMEF-SC-M52-M-G18**
			184 g	**8031319**	**VMEF-SC-M52-M-G14**

Van khí nén dạng con lăn, van nhánh 3/2, ổn định đơn, vị trí dừng đóng hoặc mở, cài đặt lại qua lò xo cơ, điều khiển trực tiếp, thích hợp cho chân không

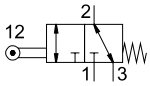

Kiểu điều khiển	Hướng dòng chảy	Cấu trúc xây dựng	trọng lượng sản phẩm	Số bộ phận	Loại
trực tiếp	có thể đảo ngược	Cần con lăn, Đế đĩa	204 g	**8047095**	**VMEF-RT-M32-M-G14**
			209 g	**8049239**	**VMEF-RT-M32-M-G18**

Van khí nén dạng con lăn, van nhánh 5/2, ổn định đơn, cài đặt lại bằng lò xo cơ, điều khiển trực tiếp, thích hợp cho chân không

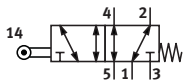

Kiểu điều khiển	Hướng dòng chảy	Cấu trúc xây dựng	trọng lượng sản phẩm	Số bộ phận	Loại
trực tiếp	có thể đảo ngược	thanh trượt pít tông, Cần con lăn	240 g	**8049238**	**VMEF-R-M52-M-G18**
			272 g	**8047094**	**VMEF-R-M52-M-G14**

Van khí nén dạng con lăn, van 5/2 nhánh, ổn định đơn, cài đặt lại bằng lò xo khí nén (bên ngoài), điều khiển trực tiếp, thích hợp cho chân không

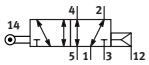

Kiểu điều khiển	Hướng dòng chảy	Cấu trúc xây dựng	trọng lượng sản phẩm	Số bộ phận	Loại
trực tiếp	có thể đảo ngược	thanh trượt pít tông, Cần con lăn	240 g	**8047092**	**VMEF-R-M52-E-G18**
			272 g	**8047093**	**VMEF-R-M52-E-G14**

Van khí nén dạng con lăn tự trả, van nhánh 3/2, ổn định đơn, vị trí dừng đóng hoặc mở, cài đặt lại qua lò xo cơ, điều khiển trực tiếp, thích hợp cho chân không

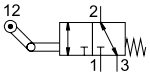

Kiểu điều khiển	Hướng dòng chảy	Cấu trúc xây dựng	trọng lượng sản phẩm	Số bộ phận	Loại
trực tiếp	có thể đảo ngược	Tay gạt tự hồi, Đế đĩa	218 g	**8047103**	**VMEF-KT-M32-M-G14**
			227 g	**8049241**	**VMEF-KT-M32-M-G18**

Thông tin đặt hàng

Van khí nén dạng con lăn tự trả, van nhánh 5/2, ổn định đơn, cài đặt lại bằng lò xo cơ, điều khiển trực tiếp, thích hợp cho chân không

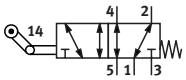

Kiểu điều khiển	Hướng dòng chảy	Cấu trúc xây dựng	trọng lượng sản phẩm	Số bộ phận	Loại
trực tiếp	có thể đảo ngược	Tay gạt tự hồi, thanh trượt pít tông	255 g	**8049240**	**VMEF-K-M52-M-G18**
			286 g	**8047102**	**VMEF-K-M52-M-G14**

Van cơ dạng đòn bẩy, phạm vi chuyển đổi ở cả hai bên, van đĩa, van nhánh 3/2 ổn định đơn, vị trí nghỉ đóng hoặc mở, đặt lại bằng lò xo cơ

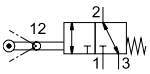

Kiểu điều khiển	Hướng dòng chảy	Cấu trúc xây dựng	trọng lượng sản phẩm	Số bộ phận	Loại
trực tiếp	có thể đảo ngược	Bộ truyền động xoay, Đế đĩa	178 g	**8048967**	**VMEF-VBT-M32-M-G18**
				8048968	**VMEF-VBT-M32-M-G14**

Van cơ dạng đòn bẩy, phạm vi chuyển đổi ở cả hai bên, van nhánh 5/2, ổn định đơn, vị trí nghỉ đóng hoặc mở, đặt lại bằng lò xo cơ

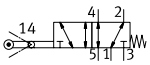

Kiểu điều khiển	Hướng dòng chảy	Cấu trúc xây dựng	trọng lượng sản phẩm	Số bộ phận	Loại
trực tiếp	có thể đảo ngược	thanh trượt pít tông, Bộ truyền động xoay	207 g	**8048969**	**VMEF-VB-M52-M-G18**
			238 g	**8048970**	**VMEF-VB-M52-M-G14**

Van cơ dạng đòn bẩy, phạm vi chuyển đổi bên phải, van đĩa, van nhánh 3/2, ổn định đơn, vị trí nghỉ đóng hoặc mở, đặt lại bằng lò xo cơ

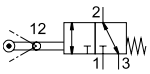

Kiểu điều khiển	Hướng dòng chảy	Cấu trúc xây dựng	trọng lượng sản phẩm	Số bộ phận	Loại
trực tiếp	có thể đảo ngược	Bộ truyền động xoay, Đế đĩa	178 g	**8048971**	**VMEF-VRT-M32-M-G18**
				8048972	**VMEF-VRT-M32-M-G14**

Van cơ dạng đòn bẩy, phạm vi chuyển đổi bên phải, van nhánh 5/2, ổn định đơn, vị trí nghỉ đóng hoặc mở, đặt lại bằng lò xo cơ

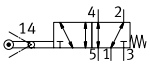

Kiểu điều khiển	Hướng dòng chảy	Cấu trúc xây dựng	trọng lượng sản phẩm	Số bộ phận	Loại
trực tiếp	có thể đảo ngược	thanh trượt pít tông, Bộ truyền động xoay	207 g	**8048973**	**VMEF-VR-M52-M-G18**
			238 g	**8048974**	**VMEF-VR-M52-M-G14**

Van cơ dạng đòn bẩy, phạm vi chuyển đổi trái, van đĩa, van nhánh 3/2, ổn định đơn, vị trí nghỉ đóng hoặc mở, đặt lại bằng lò xo cơ

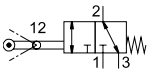

Kiểu điều khiển	Hướng dòng chảy	Cấu trúc xây dựng	trọng lượng sản phẩm	Số bộ phận	Loại
trực tiếp	có thể đảo ngược	Bộ truyền động xoay, Đế đĩa	178 g	**8048976**	**VMEF-VLT-M32-M-G14**
				8048975	**VMEF-VLT-M32-M-G18**

Thông tin đặt hàng

Van cơ dạng đòn bẩy, phạm vi chuyển đổi trái, van nhánh 5/2, ổn định đơn, vị trí nghỉ đóng hoặc mở, đặt lại bằng lò xo cơ

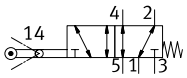

Kiểu điều khiển	Hướng dòng chảy	Cấu trúc xây dựng	trọng lượng sản phẩm	Số bộ phận	Loại
trực tiếp	có thể đảo ngược	thanh trượt pít tông, Bộ truyền động xoay	207 g	**8048977**	**VMEF-VL-M52-M-G18**
			238 g	**8048978**	**VMEF-VL-M52-M-G14**

Tổng quan về thiết bị ngoại vi

Tổng quan thiết bị ngoại vi, Van dạng thanh đẩy 3/2

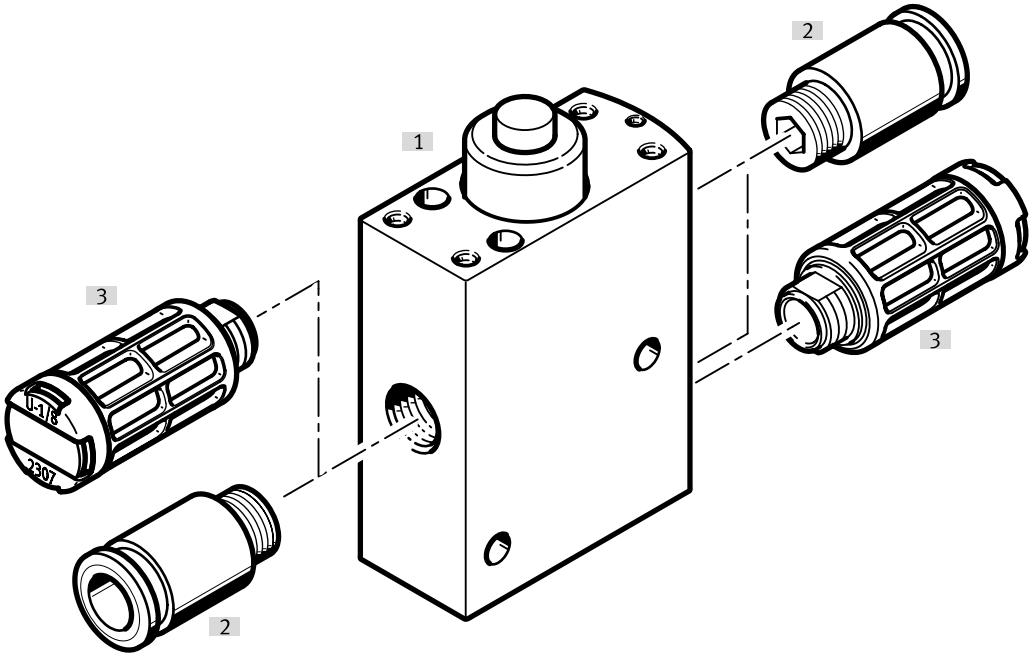

Phụ kiện			→ Trang/Internet
	Loại/mã đơn hàng	Miêu tả	
[1]	Van nhánh 3/2	Van dạng thanh đẩy	vmef
[2]	Mối nối vít	Đối với đầu nối khí làm việc/khí thải (1, 3, 5) và đầu nối làm việc (2, 4)	38
[3]	Bộ giảm thanh	Đối với đầu nối khí thải (3, 5)	39

Tổng quan về thiết bị ngoại vi

Tổng quan thiết bị ngoại vi, Van dạng thanh đẩy 5/2

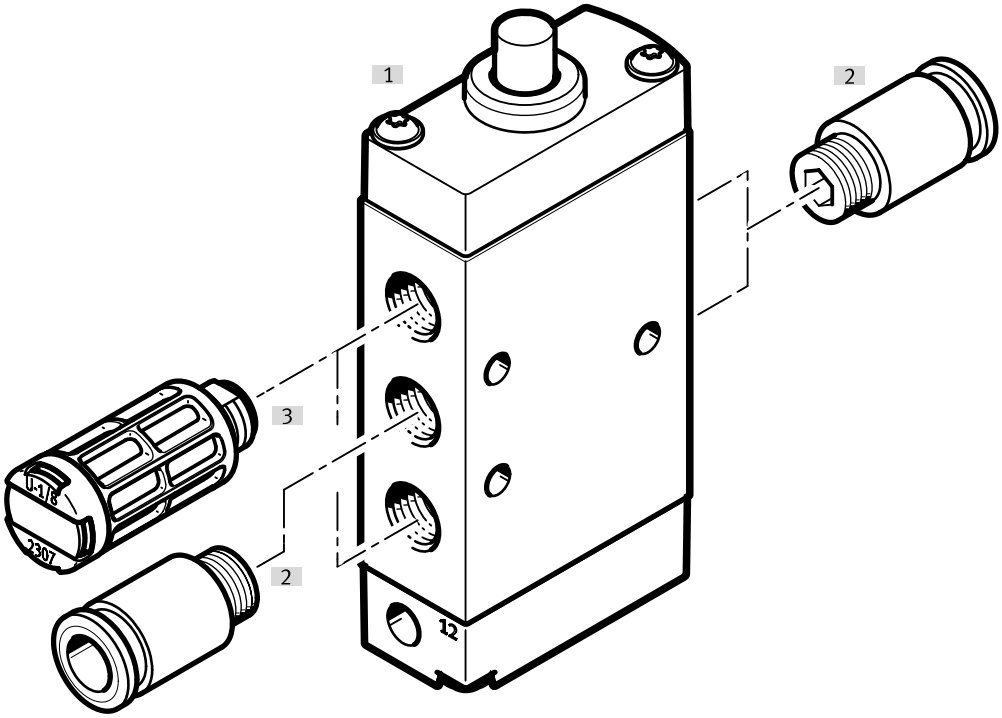

Phụ kiện			→ Trang/Internet
	Loại/mã đơn hàng	Miêu tả	
[1]	Van nhánh 5/2	Van dạng thanh đẩy	vmef
[2]	Mối nối vít	Đối với đầu nối khí làm việc/khí thải (1, 3, 5) và đầu nối làm việc (2, 4)	38
[3]	Bộ giảm thanh	Đối với đầu nối khí thải (3, 5)	39

Tổng quan về thiết bị ngoại vi

Tổng quan thiết bị ngoại vi, van khí nén dạng con lăn 3/2

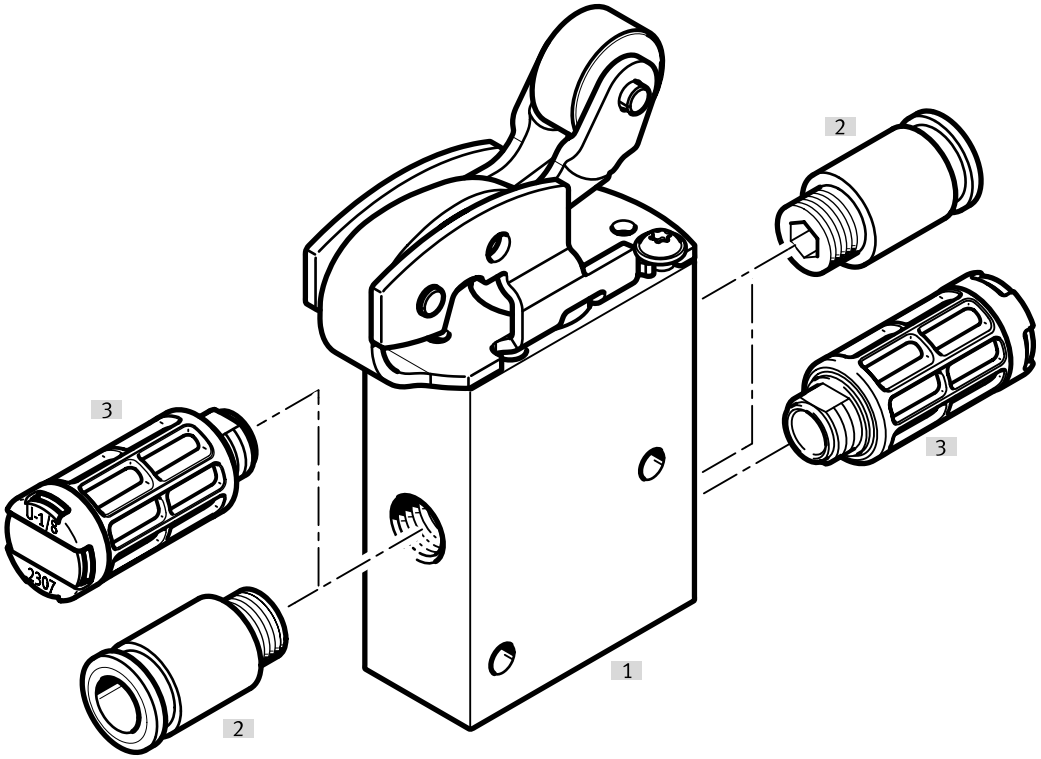

Phụ kiện			→ Trang/Internet
	Loại/mã đơn hàng	Miêu tả	
[1]	Van nhánh 3/2	Van dạng thanh đẩy có bộ đòn bẩy con lăn	vmef
[2]	Mối nối vít	Đối với đầu nối khí làm việc/khí thải (1, 3, 5) và đầu nối làm việc (2, 4)	38
[3]	Bộ giảm thanh	Đối với đầu nối khí thải (3, 5)	39

Tổng quan về thiết bị ngoại vi

Tổng quan thiết bị ngoại vi, van khí nén dạng con lăn 5/2

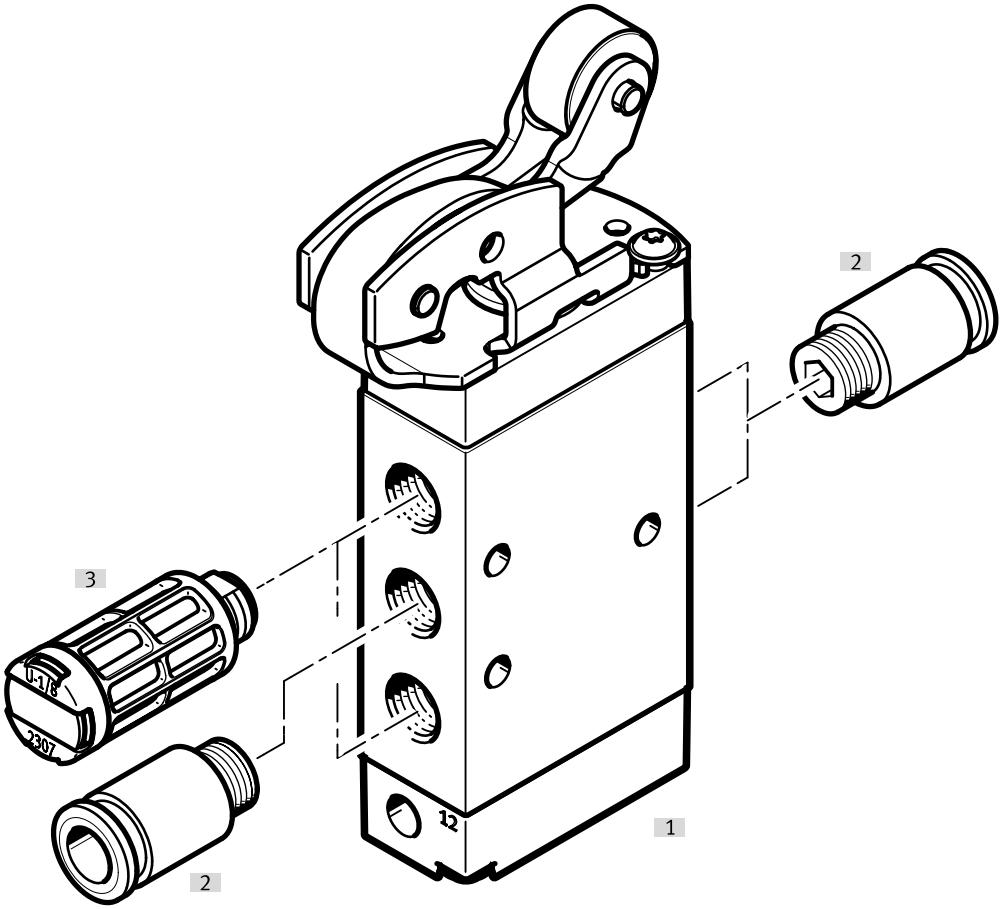

Phụ kiện			→ Trang/Internet
	Loại/mã đơn hàng	Miêu tả	
[1]	Van nhánh 5/2	Van dạng thanh đẩy có bộ đòn bẩy con lăn	vmef
[2]	Mối nối vít	Đối với đầu nối khí làm việc/khí thải (1, 3, 5) và đầu nối làm việc (2, 4)	38
[3]	Bộ giảm thanh	Đối với đầu nối khí thải (3, 5)	39

Tổng quan về thiết bị ngoại vi

Tổng quan thiết bị ngoại vi, van khí nén con lăn tay gạt 3/2

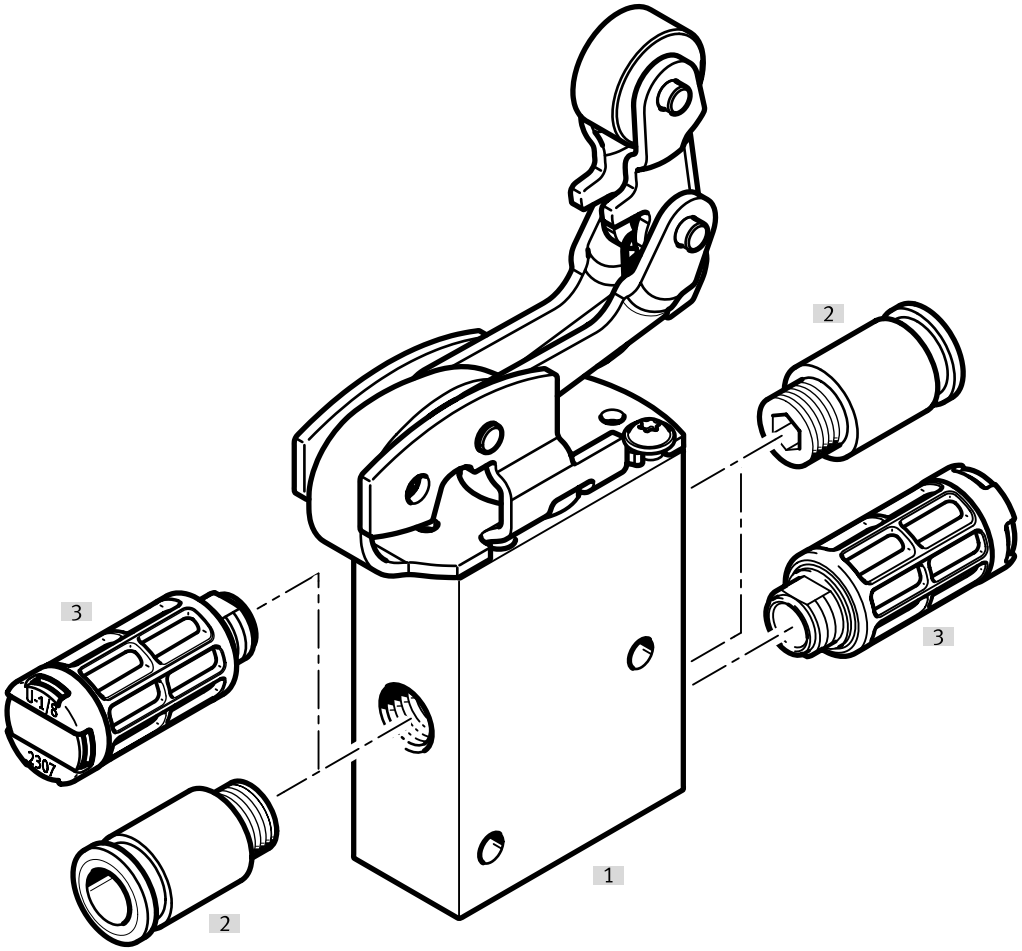

Phụ kiện			→ Trang/Internet
	Loại/mã đơn hàng	Miêu tả	
[1]	Van nhánh 3/2	Van dạng thanh đẩy với bộ cần gạt con lăn nghiêng	vmef
[2]	Mối nối vít	Đối với đầu nối khí làm việc/khí thải (1, 3, 5) và đầu nối làm việc (2, 4)	38
[3]	Bộ giảm thanh	Đối với đầu nối khí thải (3, 5)	39

Tổng quan về thiết bị ngoại vi

Tổng quan thiết bị ngoại vi, van khí nén con lăn tay gạt 5/2

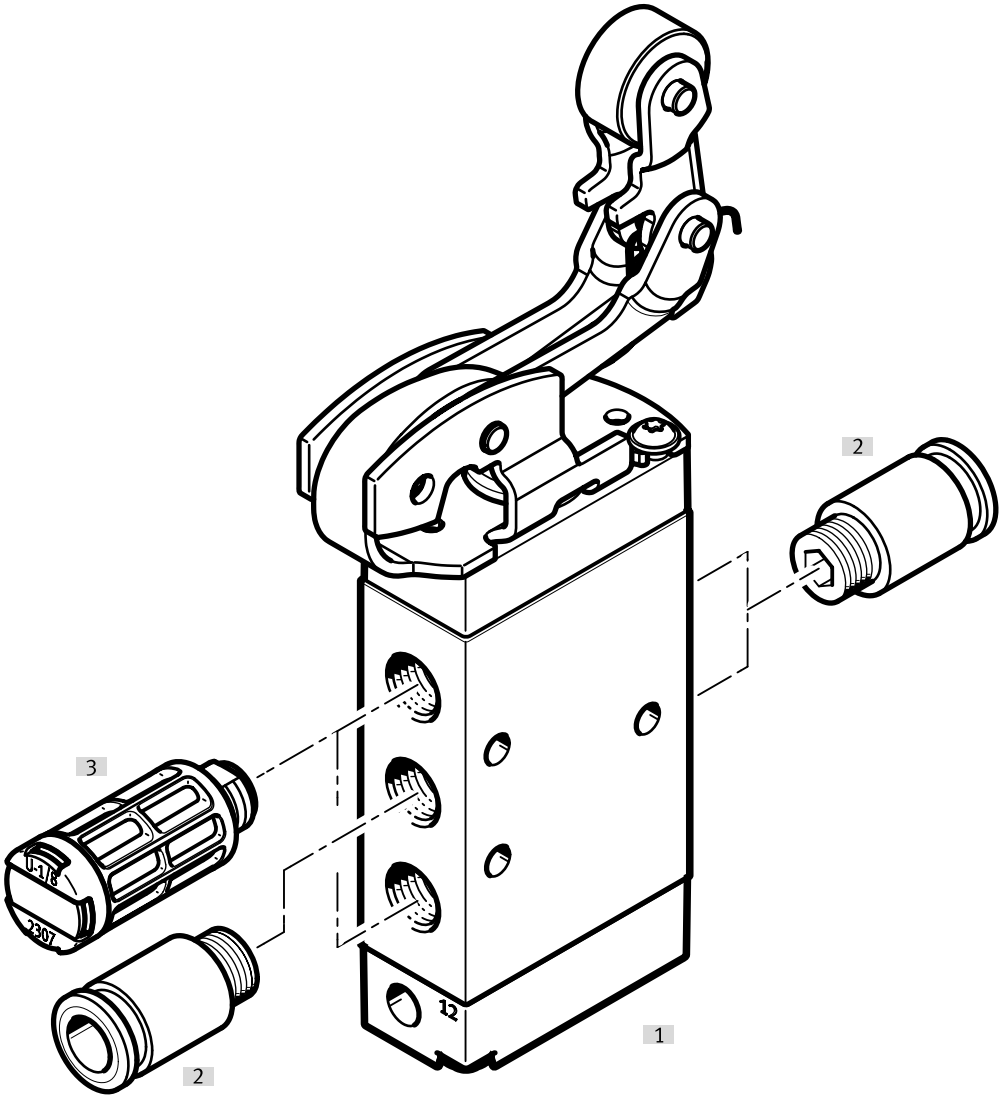

Phụ kiện			→ Trang/Internet
	Loại/mã đơn hàng	Miêu tả	
[1]	Van nhánh 5/2	Van dạng thanh đẩy với bộ cần gạt con lăn nghiêng	vmef
[2]	Mối nối vít	Đối với đầu nối khí làm việc/khí thải (1, 3, 5) và đầu nối làm việc (2, 4)	38
[3]	Bộ giảm thanh	Đối với đầu nối khí thải (3, 5)	39

Tổng quan về thiết bị ngoại vi

Tổng quan về thiết bị ngoại vi, van cơ dạng đòn bẩy 3/2

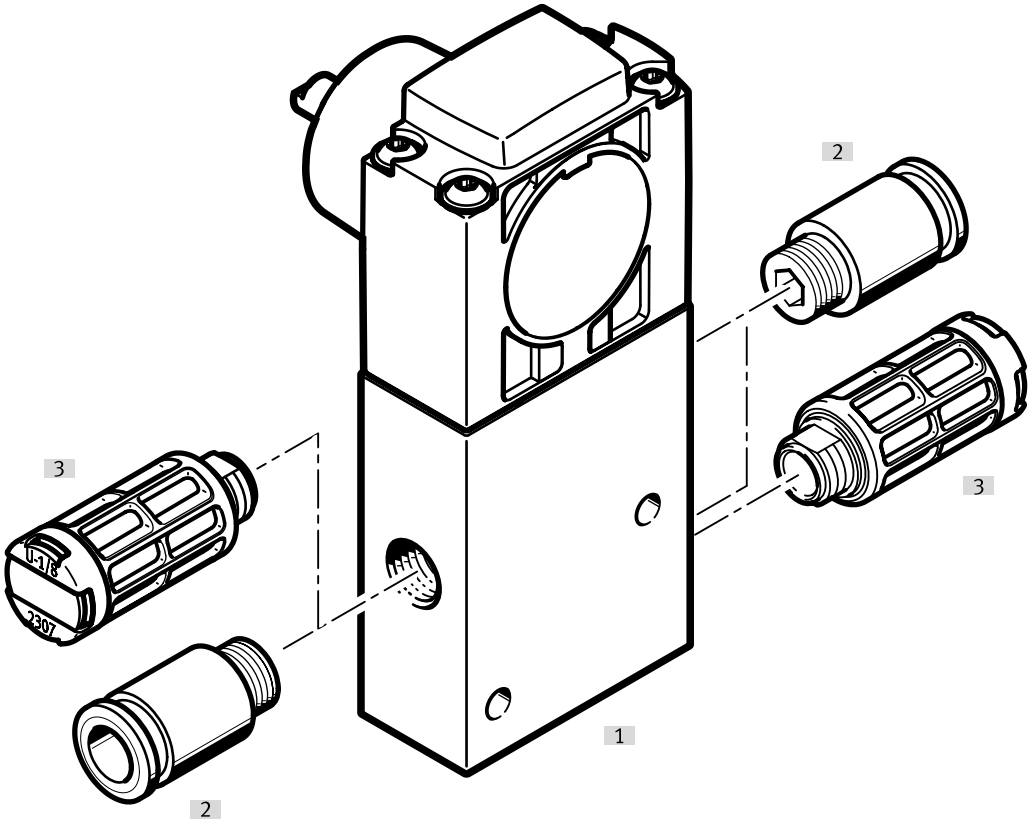

Phụ kiện			→ Trang/Internet
	Loại/mã đơn hàng	Miêu tả	
[1]	Van 3/2 chiều	Van cơ dạng đòn bẩy	vmef
[2]	Mối nối vít	Đối với cổng nối khí làm việc/khí thải (1, 3, 5) và cổng nối làm việc (2, 4)	38
[3]	Bộ giảm thanh	Đối với cổng nối khí thải (3, 5)	39

Tổng quan về thiết bị ngoại vi

Tổng quan về thiết bị ngoại vi, van cơ dạng đòn bẩy 5/2

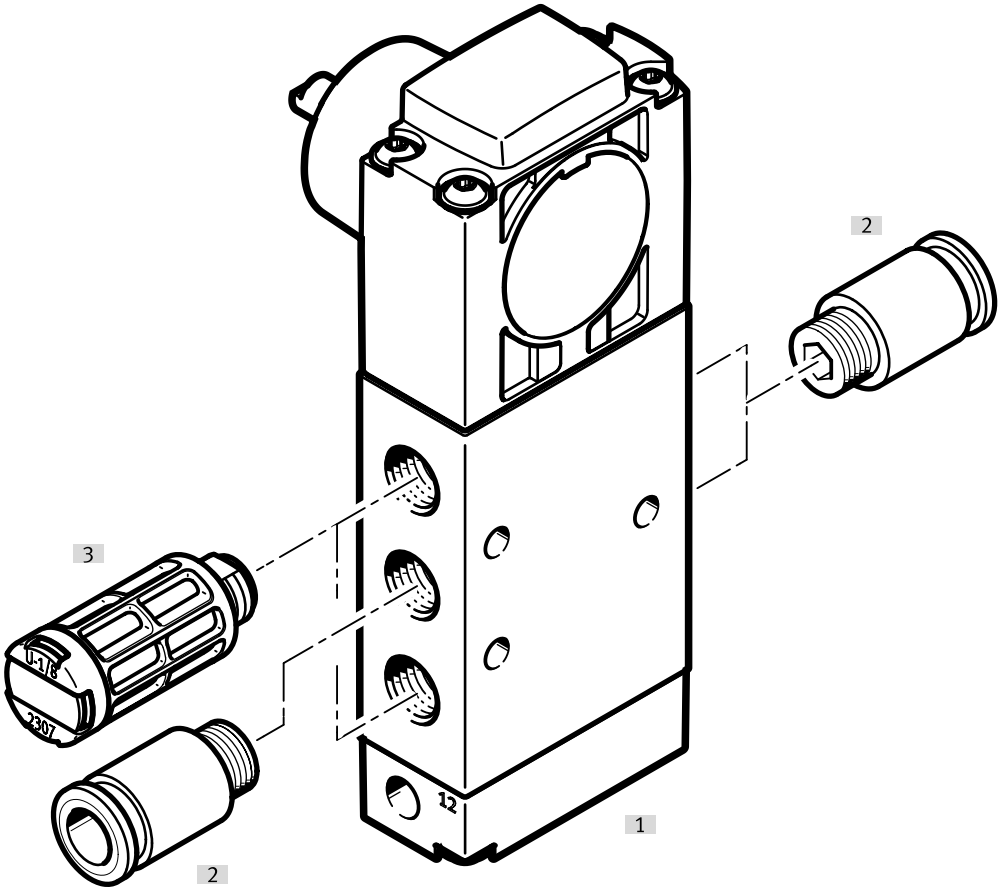

Phụ kiện			→ Trang/Internet
	Loại/mã đơn hàng	Miêu tả	
[1]	Van 5/2 chiều	Van cơ dạng đòn bẩy	vmef
[2]	Mối nối vít	Đối với cổng nối khí làm việc/khí thải (1, 3, 5) và cổng nối làm việc (2, 4)	38
[3]	Bộ giảm thanh	Đối với cổng nối khí thải (3, 5)	39

Phụ kiện

Cần con lăn, dành cho van nhánh 3/2, có vít gắn



Kiểu gắn	Số bộ phận	Loại
vặn chặt	**8049235**	**VAOM-R4-20-D1-32**

Cần con lăn, dành cho van nhánh 5/2, có vít gắn



Kiểu gắn	Số bộ phận	Loại
vặn chặt	**8049233**	**VAOM-R4-20-D1-52**

Cần con lăn nghiêng, dành cho van nhánh 3/2, có vít gắn



Kiểu gắn	Số bộ phận	Loại
vặn chặt	**8049237**	**VAOM-R4-20-D2-32**

Cần con lăn nghiêng, dành cho van nhánh 5/2, có vít gắn



Kiểu gắn	Số bộ phận	Loại
vặn chặt	**8049236**	**VAOM-R4-20-D2-52**

Cần xoay ngắn



trọng lượng sản phẩm	Số bộ phận	Loại
30 g	**5835**	**ASK-02**
	4789	**ASS-02**

Đầu nối ren khí thẳng, với ổ cắm hình lục giác



Cổng nối khí nén 1	Cổng nối khí nén 2	Đơn vị đóng gói [Chiếc]	Số bộ phận	Loại
Ren ngoài M5	đối với ống mềm bên ngoài Ø 4 mm	10	**153315**	**QSM-M5-4-I**
Ren ngoài G1/4	đối với ống mềm bên ngoài Ø 6 mm		**186108**	**QS-G1/4-6-I**
	đối với ống mềm bên ngoài Ø 8 mm		**186110**	**QS-G1/4-8-I**
	cho ống mềm Ø ngoài 10 mm		**186112**	**QS-G1/4-10-I**

Phụ kiện

Đầu nối ren khí thẳng, với ổ cắm lục giác ngoài



Cổng nối khí nén 1	Cổng nối khí nén 2	Đơn vị đóng gói [Chiếc]	Số bộ phận	Loại
Ren ngoài M5	đối với ống mềm Ø ngoài 3 mm	10	**153302**	**QSM-M5-3**
	đối với ống mềm bên ngoài Ø 4 mm		**153304**	**QSM-M5-4**
	đối với ống mềm bên ngoài Ø 6 mm		**153306**	**QSM-M5-6**
Ren ngoài G1/8	đối với ống mềm bên ngoài Ø 4 mm		**186095**	**QS-G1/8-4**
	đối với ống mềm bên ngoài Ø 6 mm		**186096**	**QS-G1/8-6**
Ren ngoài G1/4			**186097**	**QS-G1/4-6**
	đối với ống mềm bên ngoài Ø 8 mm		**186099**	**QS-G1/4-8**
	cho ống mềm Ø ngoài 10 mm		**186101**	**QS-G1/4-10**
	đối với ống mềm Ø ngoài 12 mm		**186350**	**QS-G1/4-12**

Đầu nối ren khí dạng góc, với ổ cắm hình lục giác ngoài



Cổng nối khí nén 1	Cổng nối khí nén 2	Đơn vị đóng gói [Chiếc]	Số bộ phận	Loại
Ren ngoài G1/8	đối với ống mềm bên ngoài Ø 4 mm	10	**186116**	**QSL-G1/8-4**
		100	**132048**	**QSL-G1/8-4-100**
	đối với ống mềm bên ngoài Ø 6 mm	10	**186117**	**QSL-G1/8-6**
		100	**132049**	**QSL-G1/8-6-100**
	đối với ống mềm bên ngoài Ø 8 mm	10	**186119**	**QSL-G1/8-8**
		50	**132050**	**QSL-G1/8-8-50**
Ren ngoài G1/4		10	**186120**	**QSL-G1/4-8**
		50	**132052**	**QSL-G1/4-8-50**
	cho ống mềm Ø ngoài 10 mm	10	**186122**	**QSL-G1/4-10**
		50	**132053**	**QSL-G1/4-10-50**
	đối với ống mềm Ø ngoài 12 mm	10	**186351**	**QSL-G1/4-12**
		20	**132054**	**QSL-G1/4-12-20**

Đầu nối ren khí dạng góc, dài, với ổ cắm hình lục giác ngoài

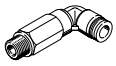

Cổng nối khí nén 1	Cổng nối khí nén 2	Đơn vị đóng gói [Chiếc]	Số bộ phận	Loại
Ren ngoài G1/8	đối với ống mềm bên ngoài Ø 4 mm	10	**186127**	**QSLL-G1/8-4**
		100	**133015**	**QSLL-G1/8-4-100**
	đối với ống mềm bên ngoài Ø 6 mm	10	**186128**	**QSLL-G1/8-6**
		100	**133016**	**QSLL-G1/8-6-100**
	đối với ống mềm bên ngoài Ø 8 mm	10	**186130**	**QSLL-G1/8-8**
		100	**133017**	**QSLL-G1/8-8-100**

Phụ kiện

Bộ giảm thanh, phiên bản polyme



Cổng nối khí nén	trọng lượng sản phẩm	Số bộ phận	Loại
G1/8	2,3 g	**2307**	**U-1/8**
		534222	**U-1/8-50**
G1/4	7,7 g	**2316**	**U-1/4**
		534223	**U-1/4-20**

Bộ giảm thanh, phiên bản kim loại



Cổng nối khí nén	trọng lượng sản phẩm	Số bộ phận	Loại
G1/8	8 g	**6841**	**U-1/8-B**
G1/4	17 g	**6842**	**U-1/4-B**

Đồ gá để điều chỉnh điểm chuyển mạch



trọng lượng sản phẩm	Số bộ phận	Loại
70 g	**8060046**	**VAME-R4-20-PA**