Electrodistributeur VOVK

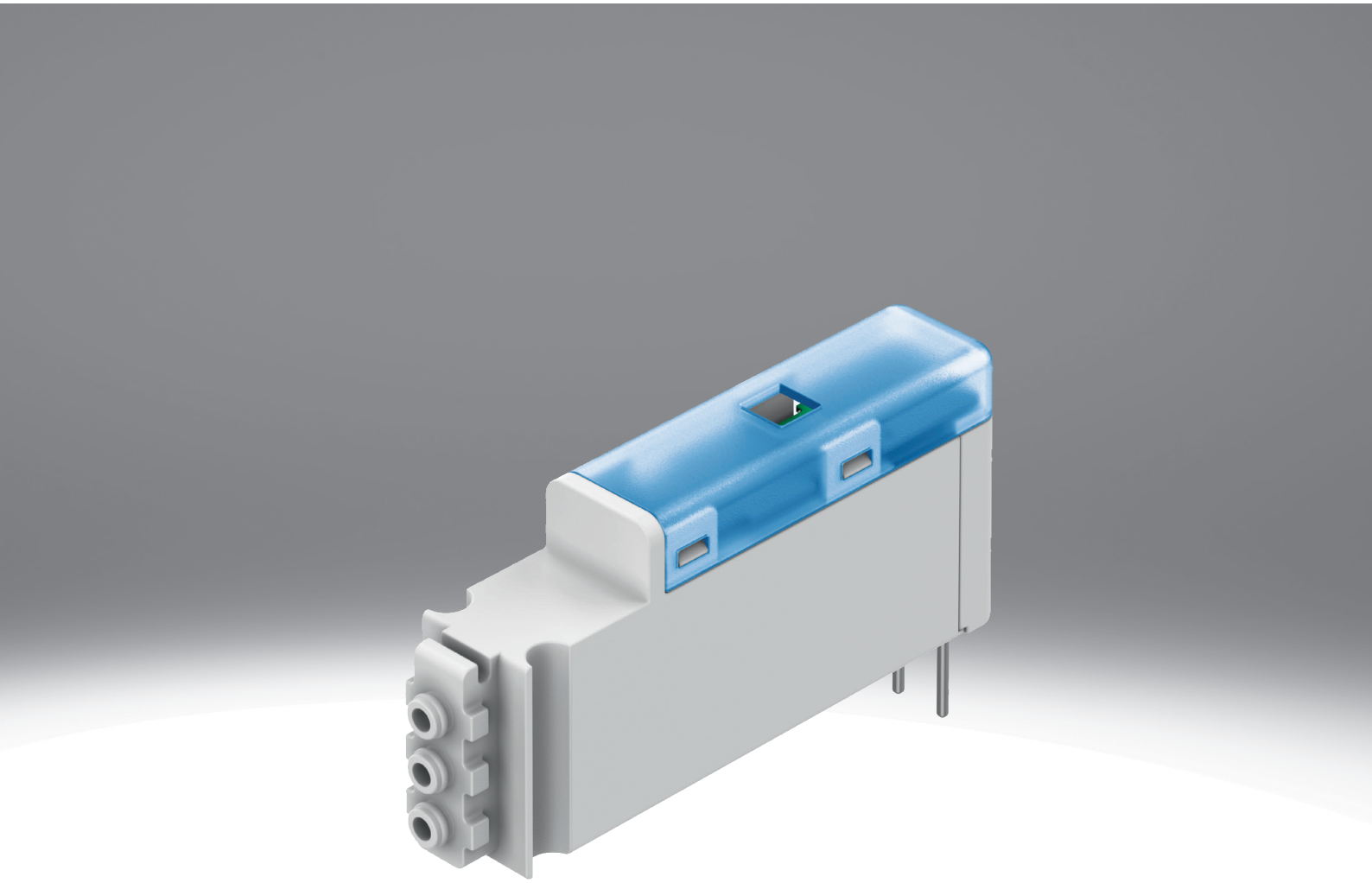

Caractéristiques

En bref

Distributeur de commutation miniature 3/2 NC

- Optimisation pour un encombrement très faible, avec largeur de seulement 5,9 mm
- Grande plage de pression de -0,9 à 7 bar, donc également compatible avec le vide
- Juxtaposition aisée
- Consommation d'énergie très réduite de 0,5 W

Avec LED et circuit de protection contre les surtensions

- Différentes variantes 12, 24 V DC, avec connecteur mâle+câble (H5Z), ou avec broches (T1)

Raccord pneumatique

Il existe trois versions pour les différentes applications :
[B3F], [B3.2F] sous forme de distributeur individuel avec raccords cannelés

- [FB] avec raccord à bride inf. pour le montage de distributeurs sur une plaque de distribution
- [FF] jusqu'à 20 distributeurs directement juxtaposables comme bloc de distributeur, avec raccord cannelé

[B3] Raccord cannelé 3 mm

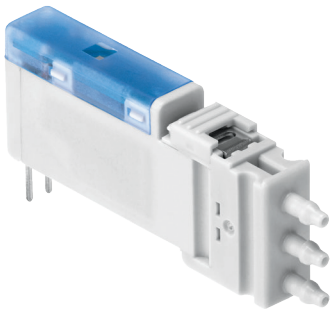

Distributeurs individuels directs avec raccords cannelés

[F] Flasque/embase

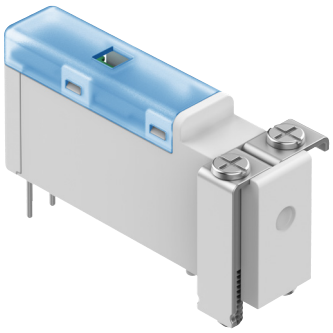

Distributeurs individuels avec raccord à bride

Sens de raccordement

[B] Dessous

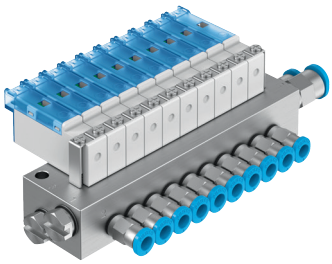

VOVK-...-FB avec raccord à bride inf.

Bloc de raccordement pour distributeur individuel ou pour 10 distributeurs

[F] Frontal

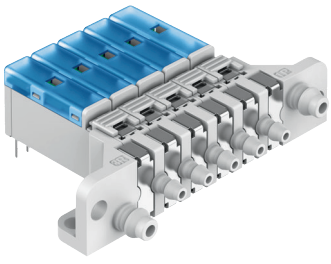

VOVK-...-FF avec raccord à bride à l'avant

pour une juxtaposition facile de 2 à 20 distributeurs

Raccords de travail avec raccords cannelés pour tuyaux à diamètre ext. calibré 3 mm ou 4 mm

Alimentation et échappement en commun avec raccords cannelés pour tuyaux à diamètre ext. calibré 6 mm

Caractéristiques

Circuits

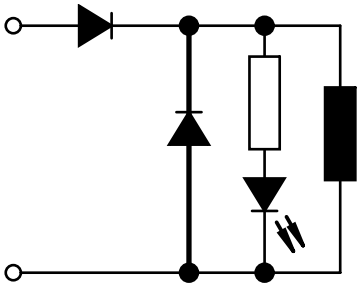

[P]	Circuit de protection

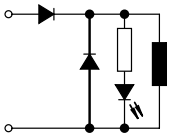

[R]	Réduction du courant de maintien avec circuit de protection intégré

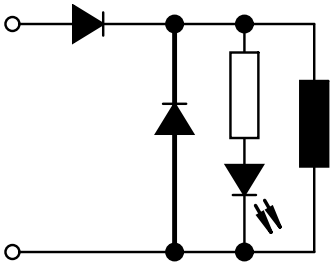

[RA]	Réduction du courant de maintien, analogique, avec circuit de protection intégré

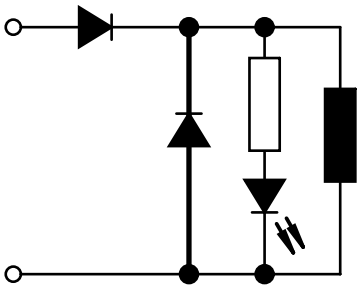

[_]	Sans

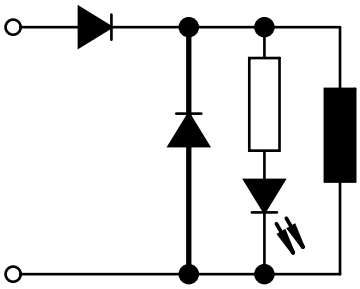

[F]	Fusible

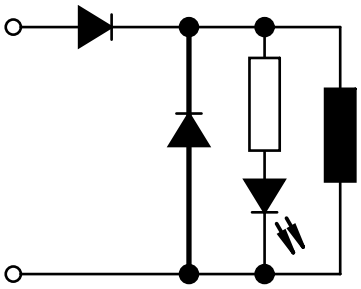

Codes de type

001	Série	
VOVK	Electrodistributeur	

002	Type de distributeur	
B	Distributeur à embase	

003	Principe de construction	
T	Distributeur à clapet	

004	Taille (distributeurs)	
6	Taille 6	

005	Fonction de distributeur	
M32C	Distributeur 3/2, normalement fermé	

006	Type de rappel pour distributeurs monostables	
M	Ressort mécanique	

007	Air de pilotage	
N	Aucune	

008	Tension de service nominale	
1	24 V DC	
5	12 V DC	

009	Raccordement électrique	
H5Z	Plan de pose H5Z	
T1	Broche	

010	Circuits	
P	Circuit de protection	

011	Raccord pneumatique	
B3	Raccord cannelé 3 mm	
B3.2	Raccord cannelé 3,2 mm	
F	Flasque/embase	

012	Sens de raccordement	
F	Frontal	
B	Dessous	

Fiche technique

Caractéristiques techniques générales	
Fonction de distributeur	3/2 monostable fermé
Structure de construction	Sens de raccordement par le bas; Sens de raccordement devant; Distributeur à clapet avec ressort de rappel
Principe d'étanchéité	Souple
Mode d'actionnement	Électrique
Type de rappel	Ressort mécanique
Mode de pilotage	Électrique
Sens d'écoulement	Réversible
Fonction d'échappement	Réduction possible
Commande manuelle auxiliaire	aucun
Mode de fixation	avec trou débouchant
Position de montage	indifférente
Diamètre nominal	0,36 mm
Débit nominal normal (normalisé selon DIN 1343)	5,5 l/min
Largeur	5,9 mm
Temps de commutation activé[1)]	≤13 ms
Note concernant le temps de commutation activé	<= 6 ms avec 0 < p < 6 bar, <= 13 ms avec -1 < p < 0 bar
Temps de commutation désactivé	≤6 ms
Note concernant le temps de commutation désactivé	Pour -1 < p < 6 bar

1) 13 ms en présence de vide -0,9 bar au niveau du raccord 1

Conditions de service et ambiantes	
Fluide de service	Air comprimé selon ISO 8573-1 :2010 [6 : 4 : 1]
Remarque sur le fluide d'exploitation/commande	Fonctionnement lubrifié impossible
Pression de service	-0,1 ... 0,7 MPa
Pression de service	-1 ... 7 bar
Pression de service	-14,5 ... 100 psi
Température ambiante	5 ... 50°C
Température du fluide	5 ... 50°C

Caractéristiques électriques	
Tension de service nominale CC[1)]	12 V, 24 V
Raccord électrique	2 pôles, Câble
Puissance absorbée électrique	0,5 W
Facteur de marche	100% dans les 500h

1) +/- 10%

Matériaux	
Matériau du boîtier	PBT
Matériau ressort	acier inoxydable fortement allié
Note sur le matériau	Conforme à RoHS

Dimensions

Dimensions – Distributeur individuel avec raccords cannelés, raccord H5 Téléchargement de données de CAO www.festo.com

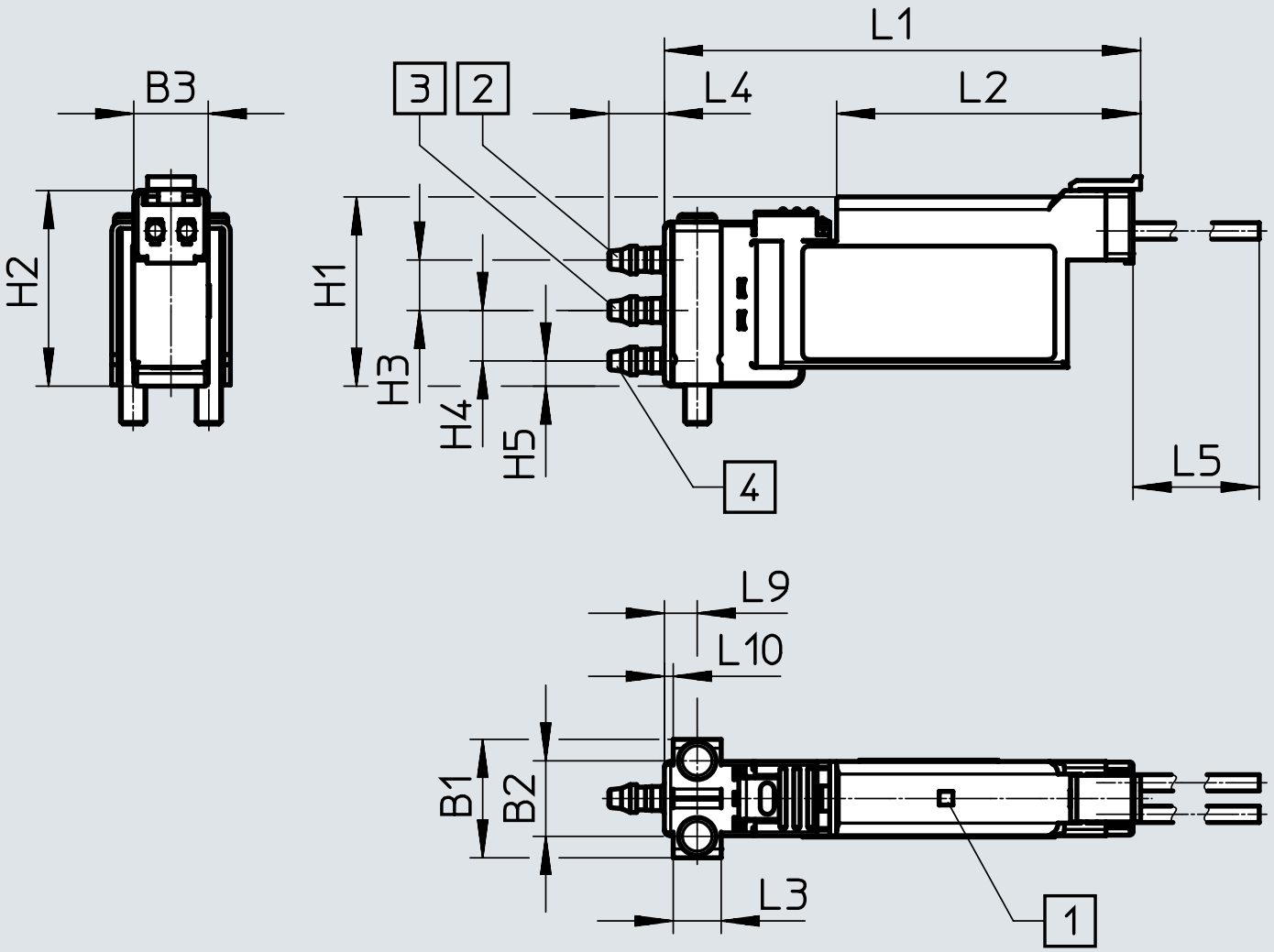

[1] Affichage à LED
[2] Raccord 1
[3] Raccord 2
[4] Raccord 3

	B1	B2	B3	H1	H2	H3	H4	H5
VOVK-...-1H5ZP-B3F	9,4	6	5,9	15	15,5	4	4	2
VOVK-...-5H5ZP-B3F								
VOVK-...-1H5ZP-B3.2F								
VOVK-...-5H5ZP-B3.2F								

	L1	L2	L3	L4	L5	L9	L10
VOVK-...-1H5ZP-B3F	37,8	24,1	3,8	5	300	2,6	0,7
VOVK-...-5H5ZP-B3F							
VOVK-...-1H5ZP-B3.2F							
VOVK-...-5H5ZP-B3.2F							

Dimensions

Dimensions – Distributeur individuel avec raccords cannelés, raccord broches Téléchargement de données de CAO www.festo.com

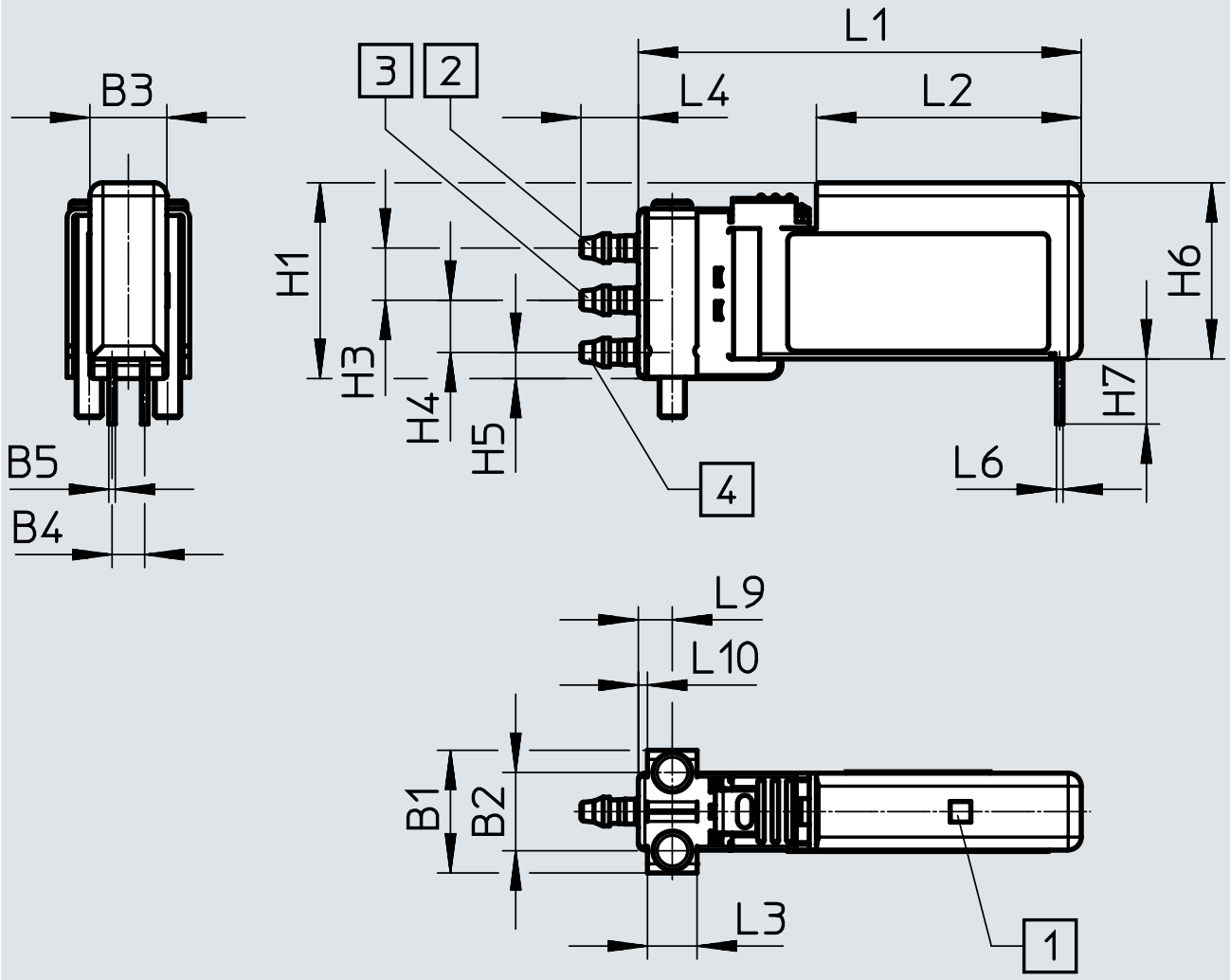

[1] Affichage à LED
[2] Raccord 1
[3] Raccord 2
[4] Raccord 3

	B1	B2	B3	B4	B5	H1	H3	H4	H5
VOVK-...-1T1P-B3F	9,4	6	5,9	2,5	0,5	15	4	4	2
VOVK-...-5T1P-B3F									
VOVK-...-1T1P-B3.2F									
VOVK-...-5T1P-B3.2F									

	H6	H7	L1	L2	L3	L4	L6	L9	L10
VOVK-...-1T1P-B3F	13,5	5	34	20,3	3,8	5	0,5	2,6	0,7
VOVK-...-5T1P-B3F									
VOVK-...-1T1P-B3.2F									
VOVK-...-5T1P-B3.2F									

Dimensions

Dimensions – Distributeur individuel flasque à l'avant, raccord broches Téléchargement de données de CAO www.festo.com

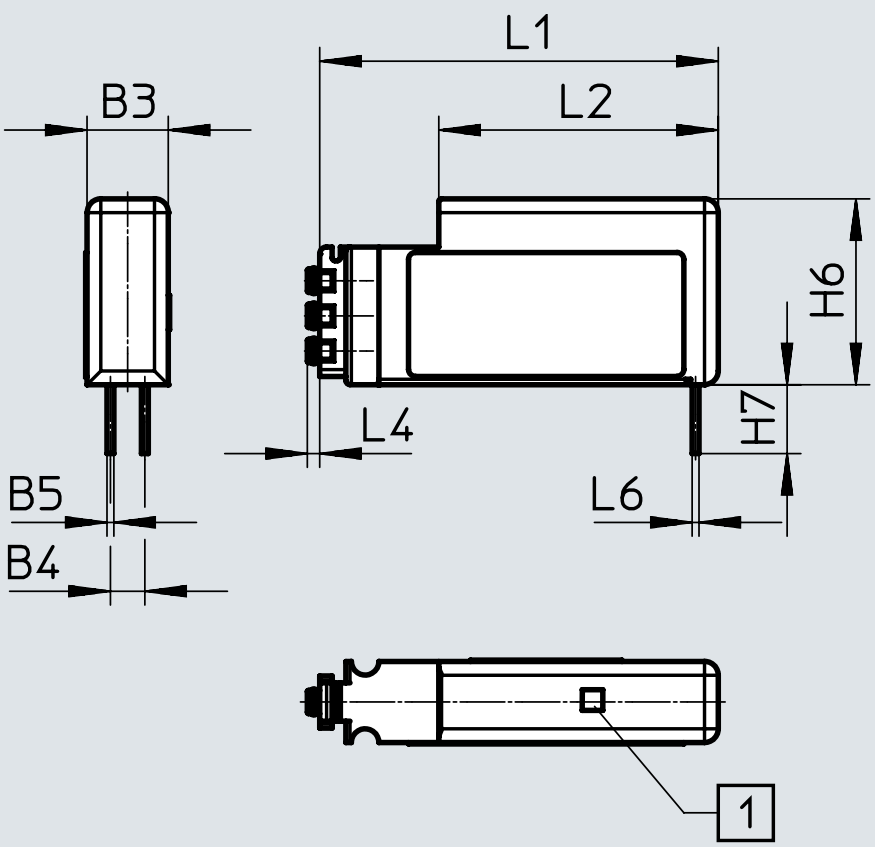

[1] Affichage à LED

	B3	B4	B5	H6	H7	L1	L2	L4	L6
VOVK-...-1T1P-FF	5,9	2,5	0,5	13,5	5	29	20,3	0,9	0,5
VOVK-...-5T1P-FF									

Dimensions

Dimensions – Distributeur individuel flasque à l'avant, raccord H5 Téléchargement de données de CAO www.festo.com

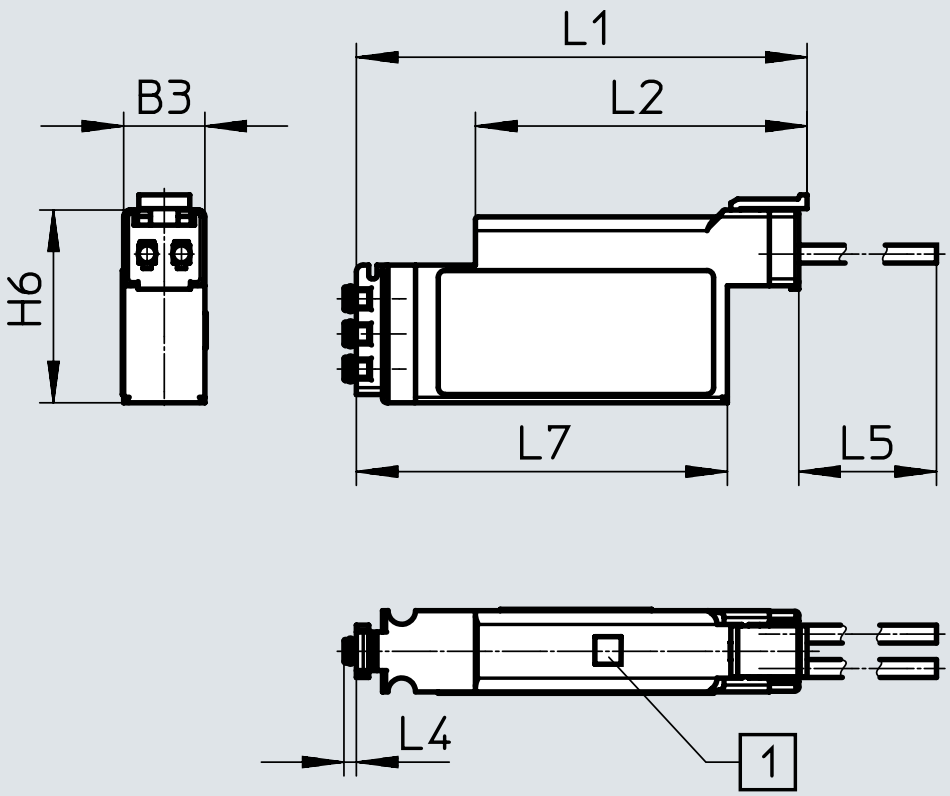

[1] Affichage à LED

	B3	H6	L1	L2	L4	L5	L7
VOVK-...-1H5ZP-FF	5,9	14	32,8	24,1	0,9	300	27
VOVK-...-5H5ZP-FF							

Dimensions

Dimensions – Distributeur individuel flasque inférieur, raccord H5 Téléchargement de données de CAO www.festo.com

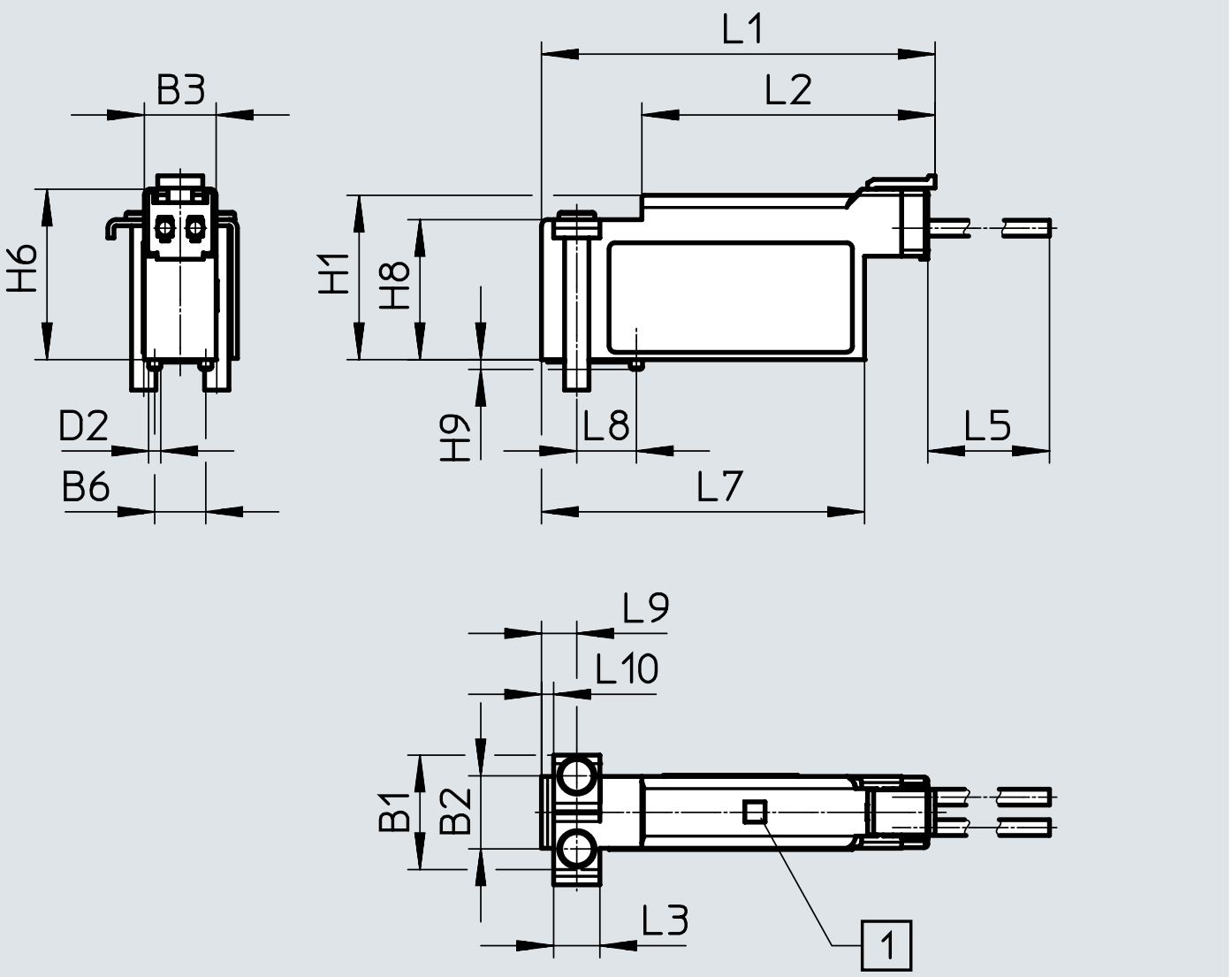

[4] Affichage à LED

	B1	B2	B3	B6	D2 ø	H1	H6	H8	H9
VOVK-...-1H5ZP-FB	9,4	6	5,9	4,2	1	13,5	14	11,5	0,8
VOVK-...-5H5ZP-FB									

	L1	L2	L3	L5	L7	L8	L9	L10
VOVK-...-1H5ZP-FB	32,4	24,1	3,8	300	26,6	4,9	2,9	1
VOVK-...-5H5ZP-FB								

Dimensions

Dimensions – Distributeur individuel flasque inférieur, raccord broches Téléchargement de données de CAO www.festo.com

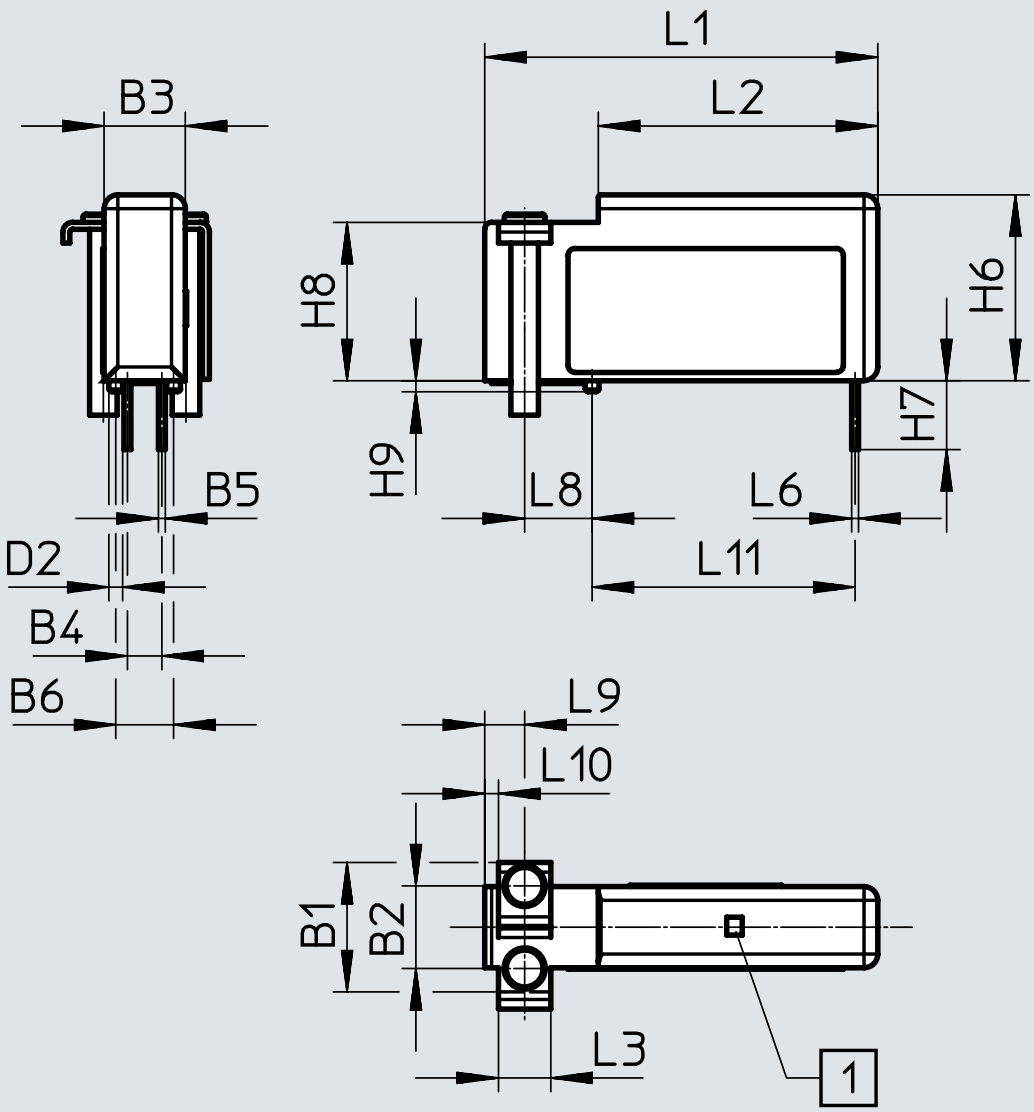

[1] Affichage à LED

	B1	B2	B3	B4	B5	B6	D2 ø	H6	H7
VOVK-...-1T1P-FB	9,4	6	5,9	2,5	0,5	4,2	1	13,5	5
VOVK-...-5T1P-FB									

	H8	H9	L1	L2	L3	L6	L8	L9	L10	L11
VOVK-...-1T1P-FB	11,5	0,8	28,6	20,3	3,8	0,5	4,9	2,9	1	19,1
VOVK-...-5T1P-FB										

Dimensions

Dimensions – Bloc de raccordement pour distributeur individuel Téléchargement de données de CAO www.festo.com

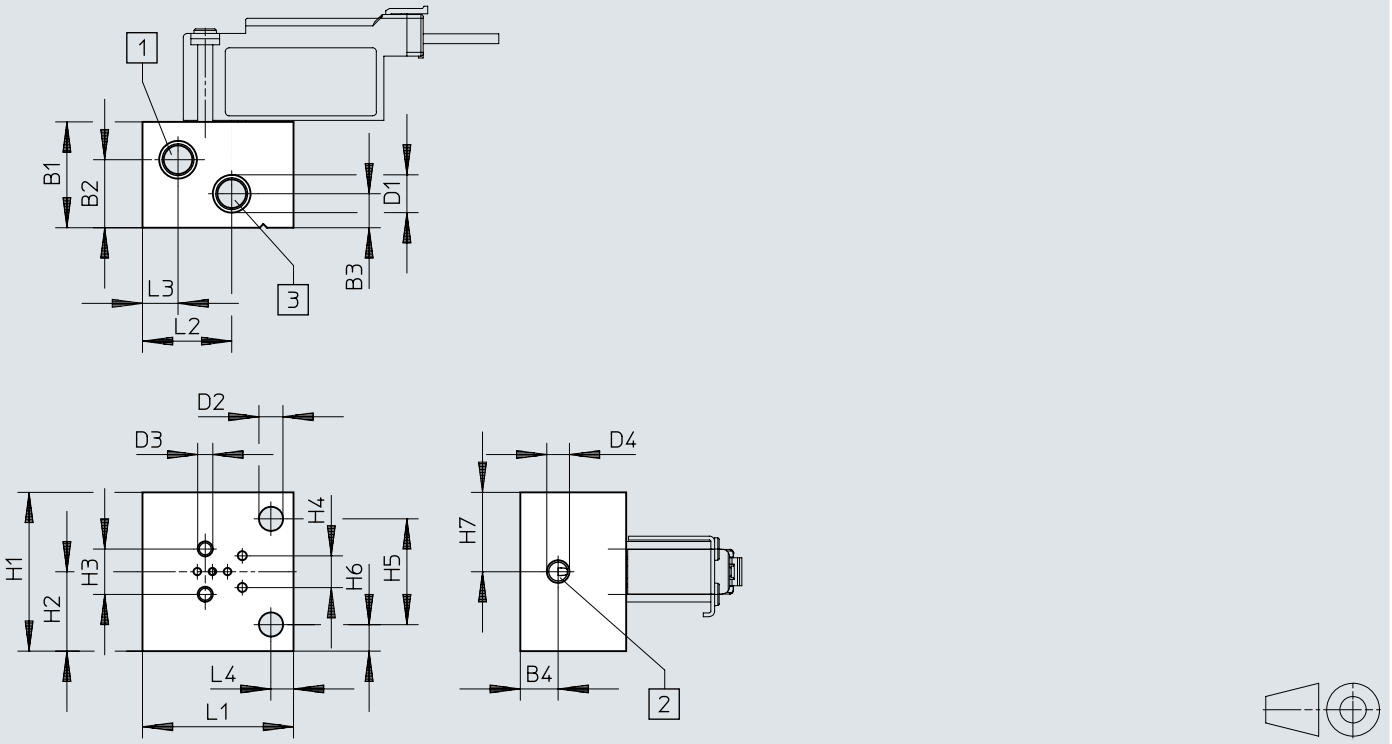

[1] Raccord 1
[2] Raccord 2
[3] Raccord 3

	B1	B2	B3	B4	D1	D2 ø	D3	D4	H1
VOVK-...-H5ZP-FB	14	9	4,5	5	M5x0,8	3,2	M2x0,4	M3x0,5	21
VABS-C12-6-B-M3									

	H2	H3	H4	H5	H6	H7	L1	L2	L3	L4
VOVK-...-H5ZP-FB	10,5	6	4,2	14	3,5	10,5	20	11,8	4,7	3
VABS-C12-6-B-M3										

Dimensions

Dimensions – Bloc de raccordement 10 distributeurs Téléchargement de données de CAO www.festo.com

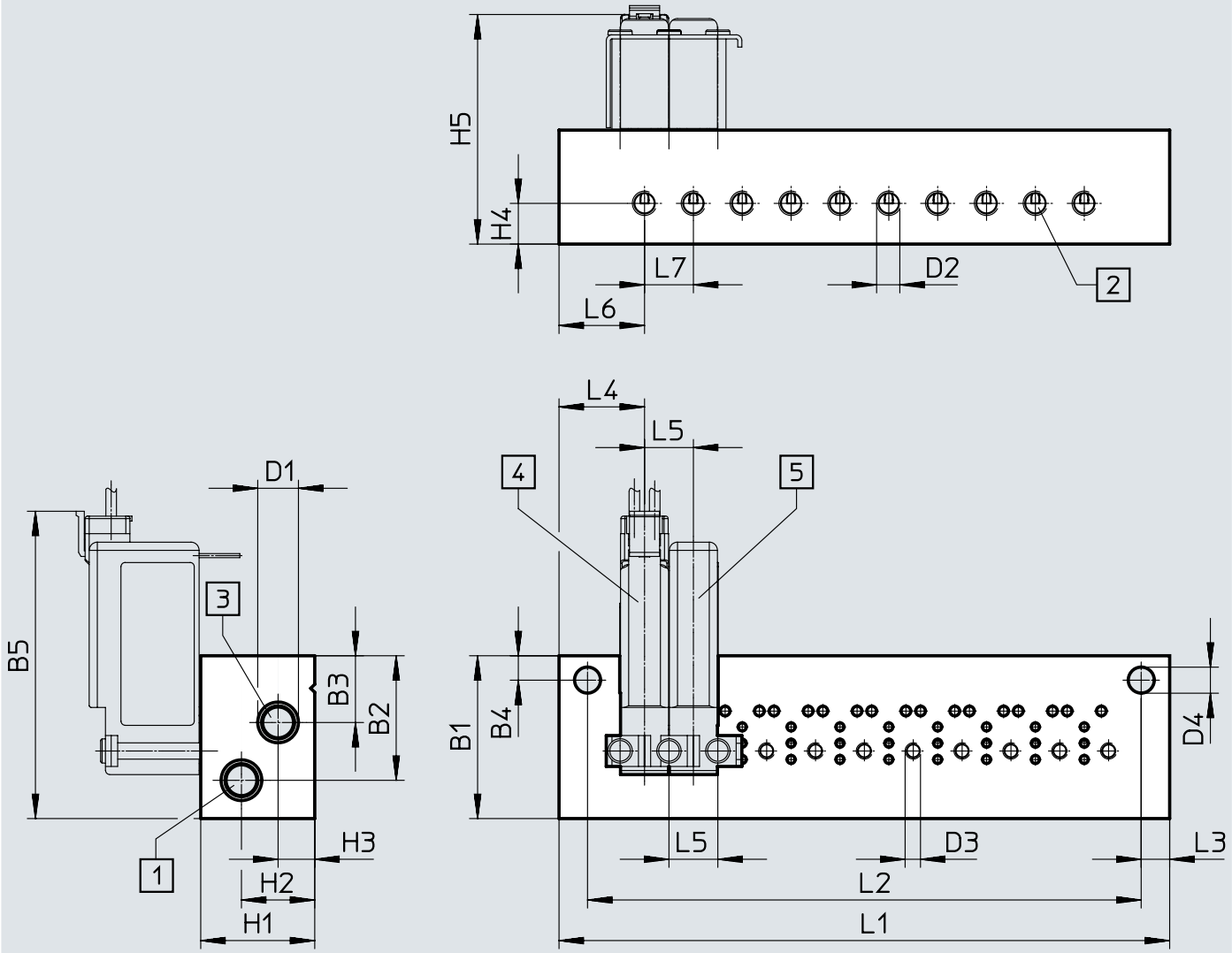

[1] Raccord 1
[2] Raccord 2
[3] Raccord 3
[4] VOVK-...-...H5ZP-FB
[5] VOVK-...-...T1P-FB

	B1	B2	B3	B4	B5	D1	D2	D3	D4 ø	H1
VABM-C12-...	20	15,3	8,2	3	37,8	M5x0,8	M3x0,5	M2x1,4	3,2	14

	H2	H3	H4	H5	L1	L2	L3	L4	L5	L6	L7
VABM-C12-...	9	4,5	5	28,2	68	61	3,5	10,5	6	10,5	6

Dimensions

Dimensions – Embase Téléchargement de données de CAO www.festo.com

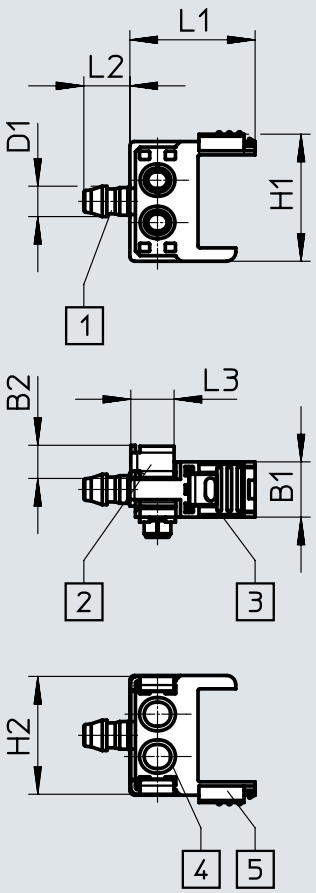

[1] Raccord 2
[2] Pièce de raccordement
[3] Raccord équerre de fixation
[4] Joint torique
[5] Obturateur

	B1	B2	D1 ø	H1	H2	L1	L2	L3
VABS-C12-6-S-B3	6	3,6	2,6	13,9	12,8	13,6	5	4,7
VABS-C12-6-S-B4	6	3,6	3,3	13,9	12,8	13,6	5	4,7

Dimensions

Dimensions – Plaques d'extrémité Téléchargement de données de CAO www.festo.com

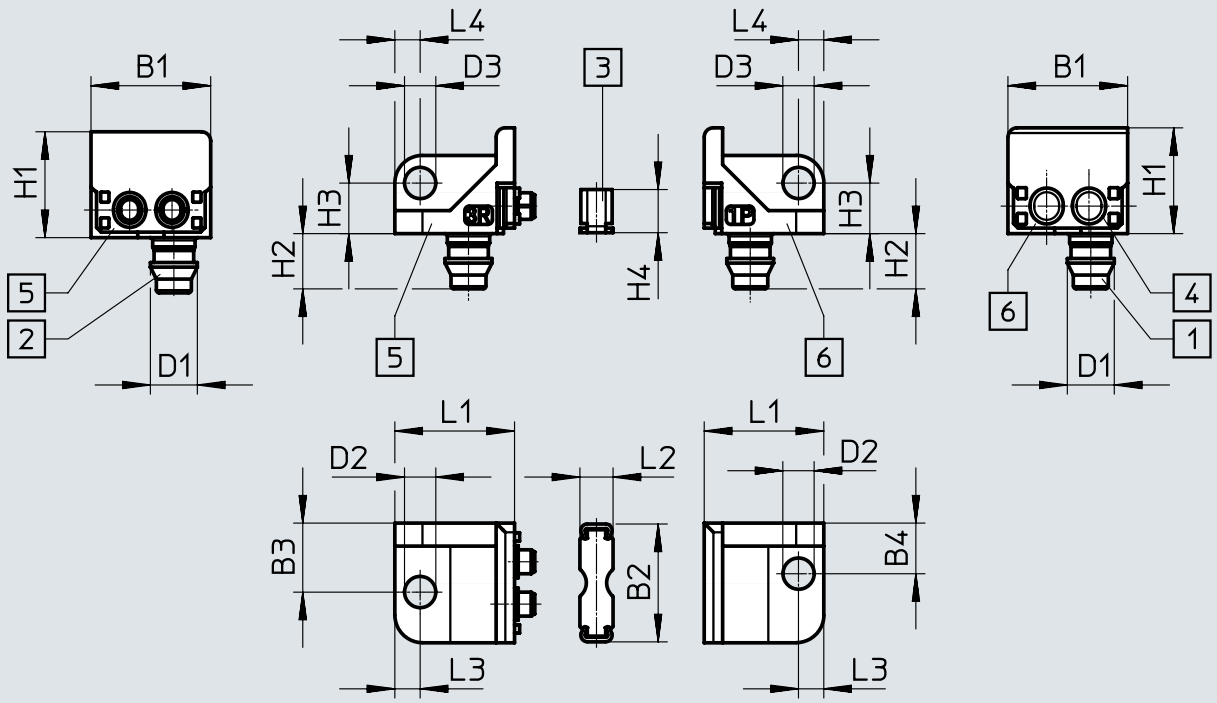

[1] Raccord 1
[2] Raccord 3
[3] Pièce de raccordement
[4] Joint torique
[5] Plaque d'extrémité gauche
[6] Plaque d'extrémité droite

	B1	B2	B3	B4	D1 ø	D2 ø	D3 ø	H1
VABS-C12-6-S	13	12,8	7,5	5,5	5,1	3,4	3,4	11,5

	H2	H3	H4	L1	L2	L3	L4
VABS-C12-6-S	6	5,5	4,7	13	3,6	2,8	2,8

Indications de commande

Distributeur individuel avec raccords cannelés

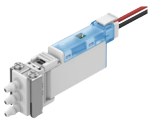

Tension de service nominale	Raccordement électrique	No. de pièce	Type
24 V DC	Plan de pose H5Z	**8122783**	**VOVK-BT6-M32C-MN-1H5ZP-B3.2F**
		8122782	**VOVK-BT6-M32C-MN-1H5ZP-B3F**
	Broche	**8122785**	**VOVK-BT6-M32C-MN-1T1P-B3.2F**
		8122784	**VOVK-BT6-M32C-MN-1T1P-B3F**
12 V DC	Plan de pose H5Z	**8122787**	**VOVK-BT6-M32C-MN-5H5ZP-B3.2F**
		8122786	**VOVK-BT6-M32C-MN-5H5ZP-B3F**
	Broche	**8122789**	**VOVK-BT6-M32C-MN-5T1P-B3.2F**
		8122788	**VOVK-BT6-M32C-MN-5T1P-B3F**

Distributeur individuel avec raccord à bride inf., face avant

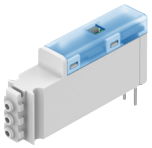

Tension de service nominale	Raccordement électrique	No. de pièce	Type
24 V DC	Plan de pose H5Z	**8122779**	**VOVK-BT6-M32C-MN-1H5ZP-FF**
	Broche	**8122778**	**VOVK-BT6-M32C-MN-1T1P-FF**
12 V DC	Plan de pose H5Z	**8122781**	**VOVK-BT6-M32C-MN-5H5ZP-FF**
	Broche	**8122780**	**VOVK-BT6-M32C-MN-5T1P-FF**

Distributeur individuel avec raccord à bride inf.

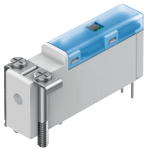

Tension de service nominale	Raccordement électrique	No. de pièce	Type
24 V DC	Plan de pose H5Z	**8122775**	**VOVK-BT6-M32C-MN-1H5ZP-FB**
	Broche	**8122774**	**VOVK-BT6-M32C-MN-1T1P-FB**
12 V DC	Plan de pose H5Z	**8122777**	**VOVK-BT6-M32C-MN-5H5ZP-FB**
	Broche	**8122776**	**VOVK-BT6-M32C-MN-5T1P-FB**

Accessoires

Bloc de raccordement



Description	No. de pièce	Type
Bloc de raccordement individuel	**8122793**	**VABS-C12-6-B-M3**
Pour 10 distributeurs	**8122794**	**VABM-C12-6M-M5-M3-10**

Bloc de raccordement-SET

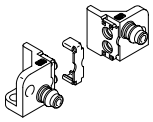

Sens de raccordement	Description	No. de pièce	Type
Latéral	Bloc de raccordement pour diamètre extérieur de tuyau de 4 mm	**8122791**	**VABS-C12-6-S-B4**
	Bloc de raccordement pour diamètre extérieur de tuyau de 3 mm	**8122792**	**VABS-C12-6-S-B3**
	Plaques d'extrémité -SET pour diamètre extérieur de tuyau de 6 mm	**8122790**	**VABS-C12-6-S**