比例調壓閥 VPPM

FESTO



特性

特性一覽

創新：
- 多重感測器控制（串聯控制）
- 診斷功能
- 可選擇多種控制特性
- 溫度補償
- 動態響應佳
- 高重複精度
- 模組化系統處理
- IO-Link®，用於直接連接到上位 IO-Link®/I-Port 主站

靈活性：
- 單個閥（管式閥）
- 板式閥（氣路板/法蘭式閥）
- 各種使用者介面：LED 指示燈、LCD 顯示幕、設定/選擇按鈕
- 可選擇不同壓力範圍的閥
- 可在閥上更改壓力範圍
- 可選擇不同的設定點類型：電流輸入；電壓輸入

操作安全：
- 整合壓力感測器，具有單獨的輸出
- 電纜故障監測
- 如果控制器失效，保持壓力

易於組裝：
- 氣路板模組
- H 型導軌安裝件
- 透過安裝支架單獨安裝
- QS 接頭

控制迴路的配置（配置）：
- 參考變量 w（設定值，例如 5 伏或 8 毫安）最先作用於比較器。測量設備會將受控變量 x 的值（實際值，例如 3 bar）以反饋變量 r 的形式發送到比較器。操作元件檢測到控制差異 e 並控制最終操作元件。最終操作元件的輸出將作用於系統。因此操作元件會嘗試使用最終操作元件補償參考變量 w 和受控變量 x 之間的差異。

工作原理：
- 該過程連續運作，因此總能偵測到參考變量的變化。但是，如果參考變量不變，而受控變量發生變化，也會出現系統偏差。當通過閥的流量因開關操作、氣缸運動、或負載變化而發生變化時，就會發生這種情況。干擾變量 z 也引起控制差異，例如氣源中的壓力下降。干擾變量 z 對受控變量 x 有非預期影響。控制器總是試圖將受控變量 x 重新調整為參考變量 w。

VPPM 的多重感測器控制（串聯控制）：
- 與傳統的直接作用控制系統不同，在多感測器控制中，幾個控制迴路相互嵌套。因此，整個受控系統被分成更小的部分，更容易控制特定的任務。

閥功能

[3] 三通比例調壓閥，常閉

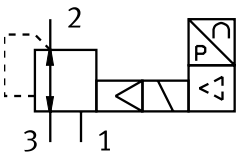

特性

訂貨資料 - 模組化系統

可配置產品
該產品及其所有產品選項可透過配置器在線上訂購。

圖表 連結 vppm

也可在線上獲取本文件所示的圖表，可使用這些圖表顯示精確值。

型號代碼

001	系列	
VPPM	模組化比例調壓閥	

002	公稱寬度 [mm]	
6	6	
8	8	
12	12	

003	方向控制閥類型	
F	法蘭閥	
L	管式閥	
T	法蘭閥，用於閥島	

004	安裝方式	
	標準	
A	閥島 MPA	

005	動態響應	
L	低	

006	閥功能	
1	兩位三通閥，常閉	

007	氣動連接	
F	法蘭/底座	
G18	G1/8	
G14	G1/4	
G12	G1/2	

008	控制範圍的壓力值下限	
0L	0 bar	

009	控制範圍的壓力值上限	
2H	2 bar	
6H	6 bar	
10H	10 bar	

010	備選壓力調整範圍下限	
...L	0 ... 9 bar	

011	備選壓力調整範圍上限	
...H	0.2 ... 10 bar	

012	各個閥的設定值輸入	
	用於閥島 / 氣伺服裝置	
A4	4 ... 20 mA	
LK	IO-Link®	
V1	0 ...10 V	

013	開關輸入/輸出	
	無	
N	NPN	
P	PNP	

014	總體精度	
	2.25 %	
S1	1.25 %	

015	人機單元/介面	
	無	
C1	帶 LCD，可變壓力單位	

資料表

類比介面，主要技術參數														
氣動介面，氣口 1	底座							G1/8			G1/4		G1/2	
公稱通徑，氣源	6 mm			8 mm				6 mm			8 mm		12 mm	
公稱通徑，排氣	4.5 mm			7 mm				4.5 mm			7 mm		12 mm	
標準額定流量（根據 DIN 1343 標準化）	380 l/min	900 l/min	1,400 l/min	450 l/min	1,050 l/min	1,650 l/min	1,750 l/min	380 l/min	900 l/min	1,400 l/min	1,750 l/min	2,750 l/min	4,500 l/min	7,000 l/min
閥功能	三通比例壓力調節閥													
結構特點	嚮導膜片式調壓閥													
密封原理	柔軟的													
驅動方式	電動													
嚮導類型	先導驅動													
復位類型	彈簧復位													
安裝方式	可選：, 通過通孔, 帶配件													
安裝位置	可選													
產品重量	400 g			560 g				400 g			560 g		2,050 g	

類比介面，電氣參數					
氣動介面，氣口 1[1)]	底座		G1/8	G1/4	G1/2
電氣介面	8 針, M12, 插頭	透過底座	8 針, M12, 插頭		
操作電壓範圍 DC	21.6 ... 26.4 V				
殘餘波紋	10%				
持續通電率	100%				
最大電源功耗	7 W				12 W
短路電流額定值	適用於所有電氣連接				
反極性保護	適用於所有電氣連接				
防護等級	IP65				
類比輸入的訊號範圍	0 - 10 V 4 - 20 mA	–	0 - 10 V 4 - 20 mA		
類比輸出的訊號範圍	0 - 10 V 4 - 20 mA	–	0 - 10 V 4 - 20 mA		

1) 如果供給管線斷裂，輸出壓力將不受調節。

資料表

類比介面，工作和環境條件

壓力調節範圍 MPa	0.01 ... 1 Mpa	0.002 ... 0.2 Mpa	0.006 ... 0.6 Mpa
壓力調整範圍	0.1 ... 10 bar	0.02 ... 2 bar	0.06 ... 6 bar
工作介質	壓縮空氣，符合 ISO 8573-1:2010 [7:4:4] 惰性氣體		
工作和嚮導介質說明	不可用潤滑介質工作		
氣源壓力 1 MPa[1)]	0 ... 1.1 Mpa	0 ... 0.4 Mpa	0 ... 0.8 Mpa
入口壓力 1[2)]	0 ... 11 bar	0 ... 4 bar	0 ... 8 bar
遲滯	0.5 %FS		
線性度	1 %FS		
重複精度	0.5 %FS		
總精度	1.25%FS, 2.25%FS		
重複精度 FS	0.5%		
類比輸出精度 (± %FS)	2 %FS		
溫度係數	0.04 %/K		
環境溫度	0 ... 60°C		
介質溫度	10 ... 50°C		
材料說明	RoHS 合規		
油漆濕潤缺陷物質（PWIS）符合性	VDMA24364-B1/B2-L		
耐腐蝕等級 CRC[3)]	2 - 中等耐腐蝕能力		
CE 認證（見合格聲明）[4)]	符合歐盟電磁相容性指令 符合歐盟 RoHS 指令		
CE 標記（見合格聲明）[5)]	符合英國 EMC 指令 符合英國 RoHS 指令		
認證	RCM 標記 c UL us - 認證 (OL)		
證書簽發機構	UL E322346		

1) 輸入壓力 1 應始終高出最大調節出口壓力 1 bar。
2) 輸入壓力 1 應始終高出最大調節出口壓力 1 bar。
3) 如需更多資訊，請瀏覽 www.festo.com/x/topic/crc
4) 更多有關適用性的資訊，請參考符合性聲明，網址為：www.festo.com/catalogue/... d Support/Downloads。
如果設備在住宅、商業或輕工業環境中受到使用限制，可能需要採取進一步措施來減少干擾排放。
5) 更多有關適用性的資訊，請參考符合性聲明，網址為：www.festo.com/catalogue/... d Support/Downloads。
如果設備在住宅、商業或輕工業環境中受到使用限制，可能需要採取進一步措施來減少干擾排放。

類比介面，材料

外殼材質	精製鋁合金, 陽極氧化處理

IO-Link® 介面，主要技術參數

氣動介面，氣口 1	底座						G1/8			G1/4			G1/2		
公稱通徑，氣源	6 mm			8 mm			6 mm			8 mm			12 mm		
公稱通徑，排氣	4.5 mm			7 mm			4.5 mm			7 mm			12 mm		
標準額定流量（根據 DIN 1343 標準化）	380 l/min	900 l/min	1,400 l/min	450 l/min	1,050 l/min	1,650 l/min	380 l/min	900 l/min	1,400 l/min	650 l/min	1,750 l/min	2,750 l/min	1,900 l/min	4,500 l/min	7,000 l/min
閥功能	三通比例壓力調節閥														
結構特點	嚮導膜片式調壓閥														
密封原理	柔軟的														
驅動方式	電動														
嚮導類型	先導驅動														
復位類型	彈簧復位														
安裝方式	可選：, 通過通孔, 帶配件														
安裝位置	可選														
產品重量	400 g			560 g			400 g			560 g			2,050 g		
IO-Link，協定版本	裝置 V 1.1														
IO-Link，過程資料長度 OUT	2 個位元組														
IO-Link，過程資料長度 IN	2 個位元組														
IO-Link，通訊模式	COM1 (4.8 kB)、COM2 (38.4 kB)、COM3 (230.4 kB)														
IO-Link，最短週期時間	0.5 ms														

資料表

IO-Link® 介面，工作和環境條件			
壓力調節範圍 MPa	0.01 ... 1 Mpa	0.002 ... 0.2 Mpa	0.006 ... 0.6 Mpa
壓力調整範圍	0.1 ... 10 bar	0.02 ... 2 bar	0.06 ... 6 bar
工作介質	壓縮空氣，符合 ISO 8573-1:2010 [7:4:4] 惰性氣體		
工作和嚮導介質說明	不可用潤滑介質工作		
氣源壓力 1 MPa	0 ... 1.1 Mpa	0 ... 0.4 Mpa	0 ... 0.8 Mpa
入口壓力 1	0 ... 11 bar	0 ... 4 bar	0 ... 8 bar
最大壓力遲滯	0.05 bar	0.01 bar	0.03 bar
遲滯	0.5 %FS		
線性度	1 %FS		
重複精度	0.5 %FS		
總精度	1.25%FS		
重複精度 FS	0.5%		
類比輸出精度 (± %FS)	–		
溫度係數	0.04 %/K		
環境溫度	0 ... 60°C		
介質溫度	10 ... 50°C		
材料說明	RoHS 合規		
油漆濕潤缺陷物質（PWIS）符合性	VDMA24364-B1/B2-L		
耐腐蝕等級 CRC[1)]	2 - 中等耐腐蝕能力		
CE 認證（見合格聲明）[2)]	符合歐盟電磁相容性指令 符合歐盟 RoHS 指令		
CE 標記（見合格聲明）[3)]	符合英國 EMC 指令 符合英國 RoHS 指令		
認證	RCM 標記 c UL us - 認證 (OL)		
證書簽發機構	UL E322346		

1) 如需更多資訊，請瀏覽 www.festo.com/x/topic/crc
2) 更多有關適用性的資訊，請參考符合性聲明，網址為：www.festo.com/catalogue/... d Support/Downloads。
如果設備在住宅、商業或輕工業環境中受到使用限制，可能需要採取進一步措施來減少干擾排放。
3) 更多有關適用性的資訊，請參考符合性聲明，網址為：www.festo.com/catalogue/... d Support/Downloads。
如果設備在住宅、商業或輕工業環境中受到使用限制，可能需要採取進一步措施來減少干擾排放。

IO-Link® 介面，材料	
外殼材質	精製鋁合金, 陽極氧化處理

氣流方向 1 -> 2 的流量 qn 與過剩輸出壓力 p2 的關係，VPPM-6L/F-...-0L2H-... (2 bar)

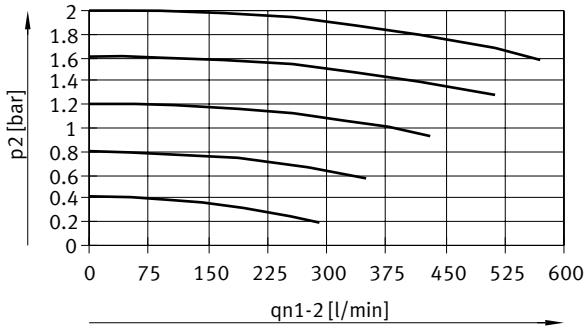

資料表

氣流方向 1 -> 2 的流量 qn 與過剩輸出壓力 p2 的關係，VPPM-6L/F-...-0L6H-... (6 bar)

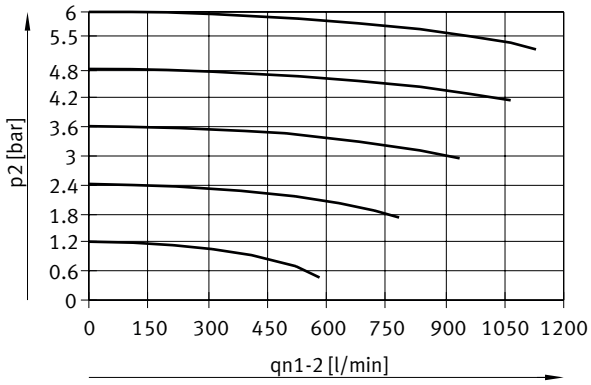

氣流方向 1 -> 2 的流量 qn 與過剩輸出壓力 p2 的關係，VPPM-6L/F-...-0L10H-... (10 bar)

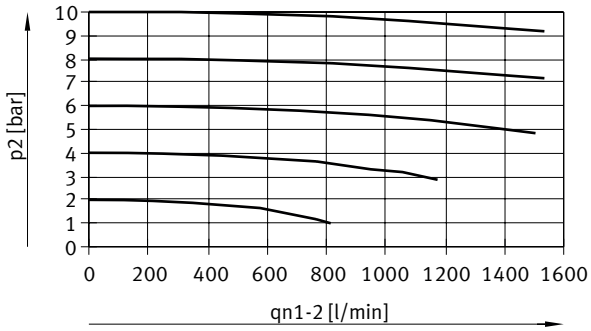

氣流方向 2 -> 3 的流量 qn 與過剩輸出壓力 p2 的關係，VPPM-6L/F-...-0L2H-... (2 bar)

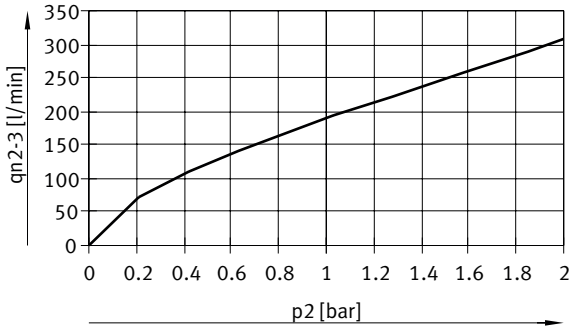

資料表

氣流方向 2 -> 3 的流量 qn 與過剩輸出壓力 p2 的關係，VPPM-6L/F-...-0L6H-... (6 bar)

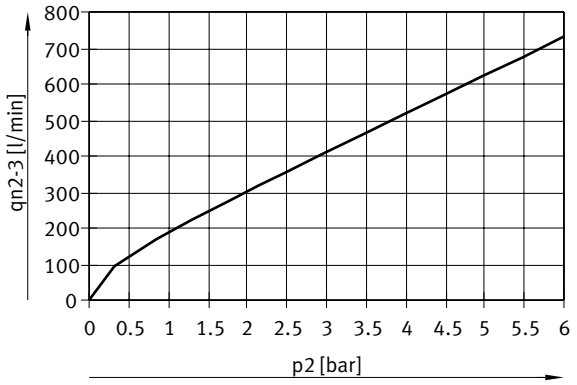

氣流方向 2 -> 3 的流量 qn 與過剩輸出壓力 p2 的關係，VPPM-6L/F-...-0L10H-... (10 bar)

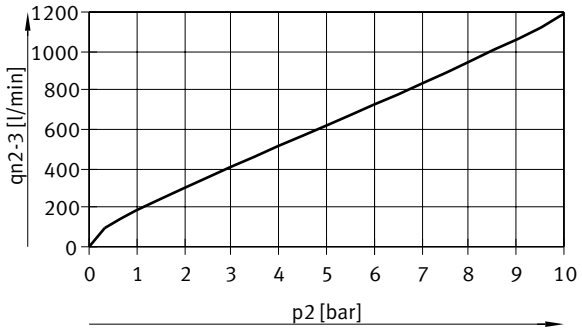

氣流方向 1 -> 2 的流量 qn 與過剩輸出壓力 p2 的關係，VPPM-8L/F-...-0L2H-... (2 bar)

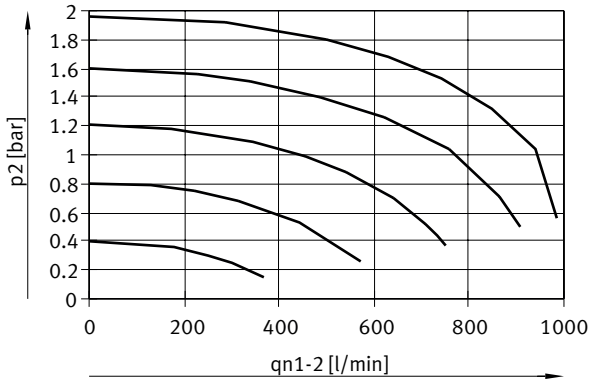

資料表

氣流方向 1 -> 2 的流量 qn 與過剩輸出壓力 p2 的關係，VPPM-8L/F-...-0L6H-... (6 bar)

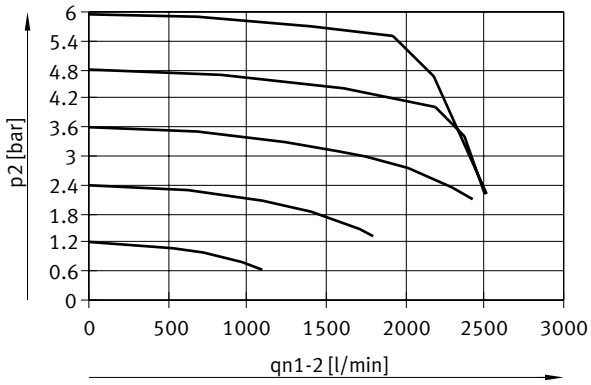

氣流方向 1 -> 2 的流量 qn 與過剩輸出壓力 p2 的關係，VPPM-8L/F-...-0L10H-... (10 bar)

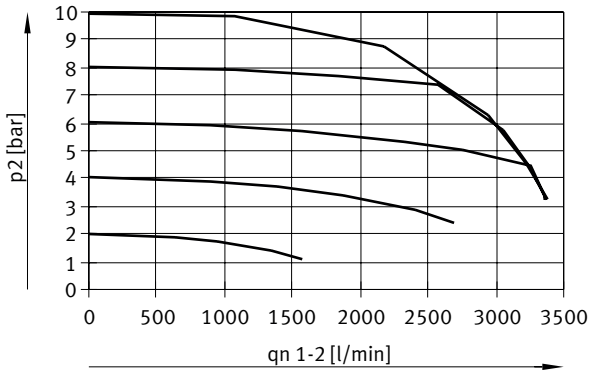

氣流方向 2 -> 3 的流量 qn 與過剩輸出壓力 p2 的關係，VPPM-8L/F-...-0L2H-... (2 bar)

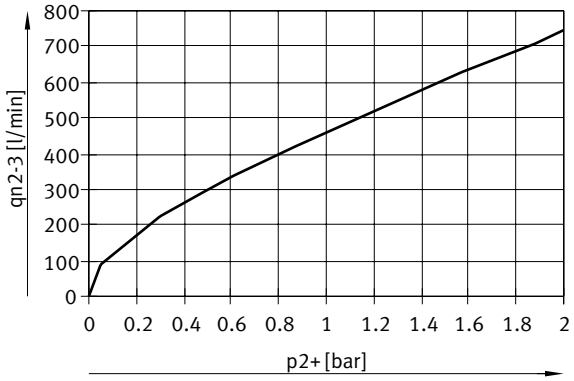

資料表

氣流方向 2 -> 3 的流量 qn 與過剩輸出壓力 p2 的關係，VPPM-8L/F-...-0L6H-... (6 bar)

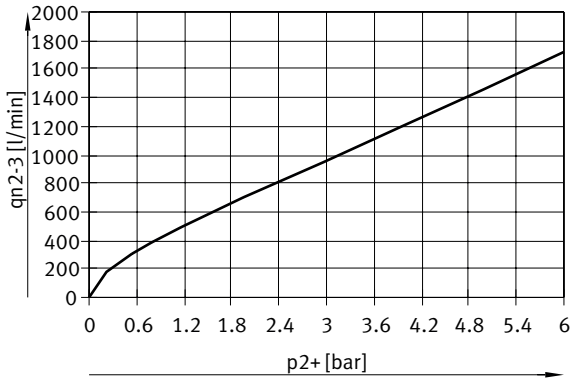

氣流方向 2 -> 3 的流量 qn 與過剩輸出壓力 p2 的關係，VPPM-8L/F-...-0L10H-... (10 bar)

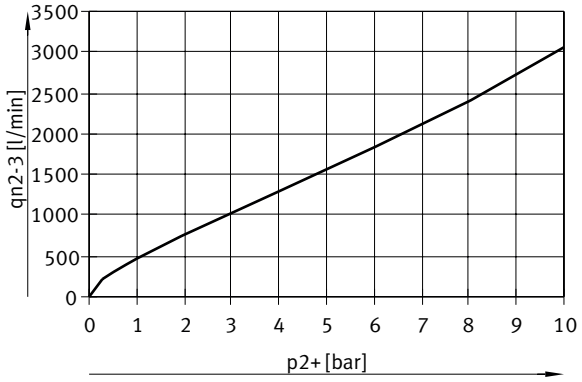

氣流方向 1 -> 2 的流量 qn 與過剩輸出壓力 p2 的關係，VPPM-8F/8TA-...-0L2H-... (2 bar)

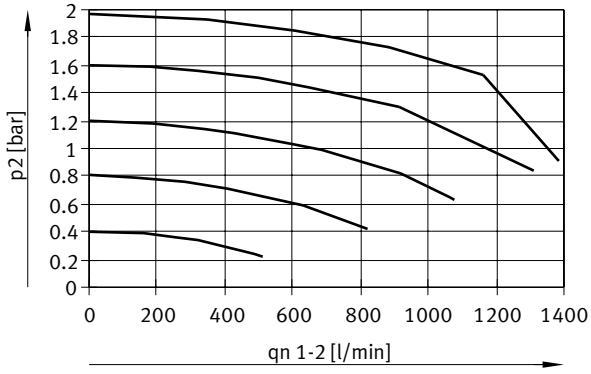

資料表

氣流方向 1 -> 2 的流量 qn 與過剩輸出壓力 p2 的關係，VPPM-8F/8TA-...-0L6H-... (6 bar)

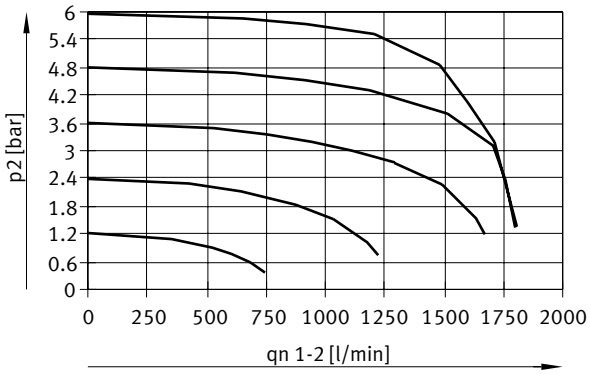

氣流方向 1 -> 2 的流量 qn 與過剩輸出壓力 p2 的關係，VPPM-8F/8TA-...-0L10H-... (10 bar)

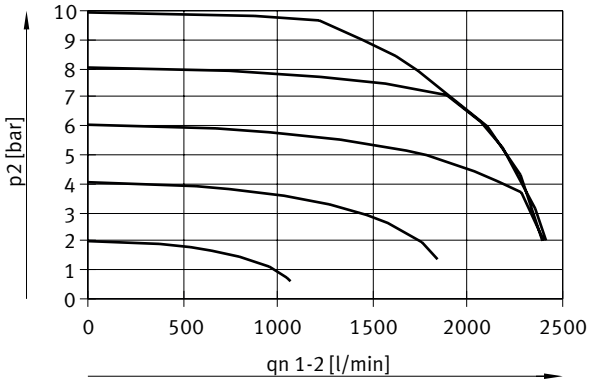

氣流方向 2 -> 3 的流量 qn 與過剩輸出壓力 p2 的關係，VPPM-8F/8TA-...-0L2H-... (2 bar)

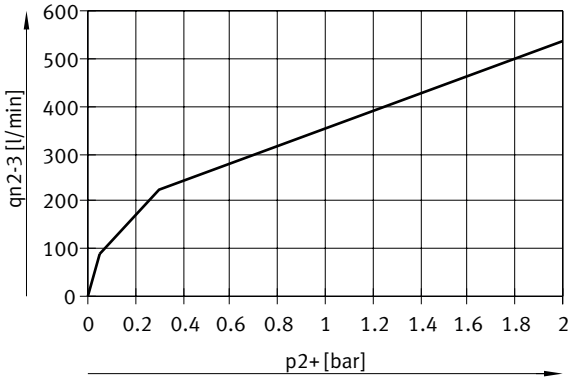

資料表

氣流方向 2 -> 3 的流量 qn 與過剩輸出壓力 p2 的關係，VPPM-8F/8TA-...-0L6H-.... (6 bar)

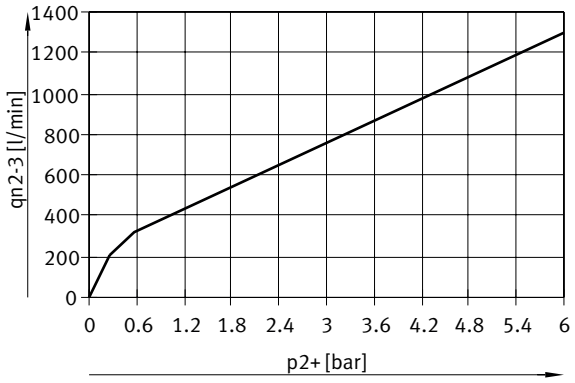

氣流方向 2 -> 3 的流量 qn 與過剩輸出壓力 p2 的關係，VPPM-8F/8TA-...-0L10H-... (10 bar)

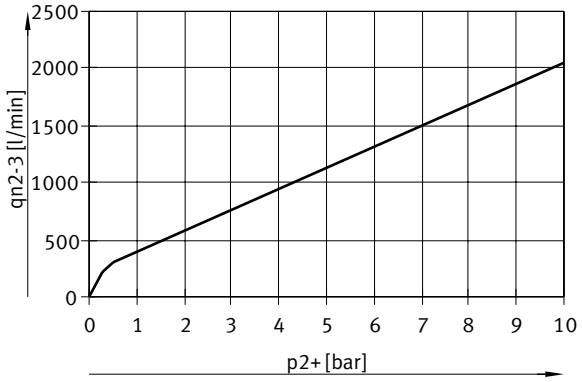

氣流方向 1 -> 2 的流量 qn 與過剩輸出壓力 p2 的關係，VPPM-12L-...-0L2H-... (4 bar)

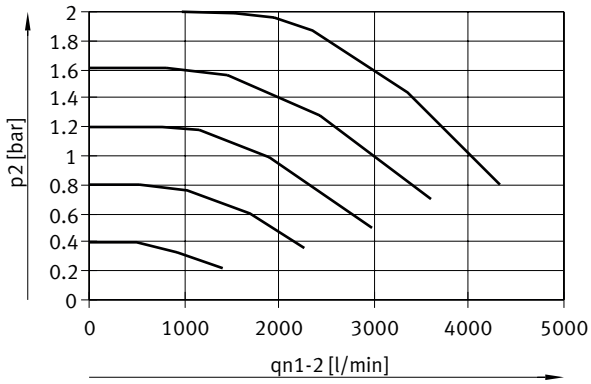

資料表

氣流方向 1 -> 2 的流量 qn 與過剩輸出壓力 p2 的關係，VPPM-12L-...-0L6H-... (8 bar)

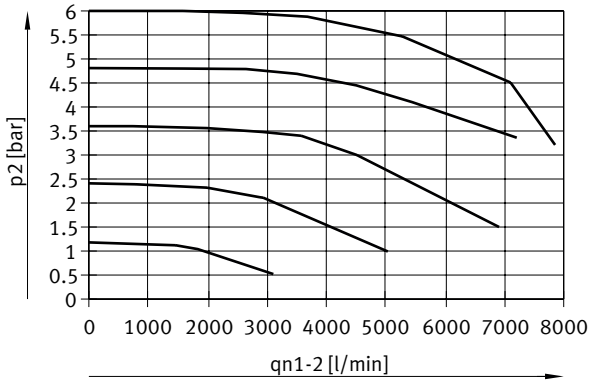

氣流方向 1 -> 2 的流量 qn 與過剩輸出壓力 p2 的關係，VPPM-12L-...-0L10H-... (11 bar)

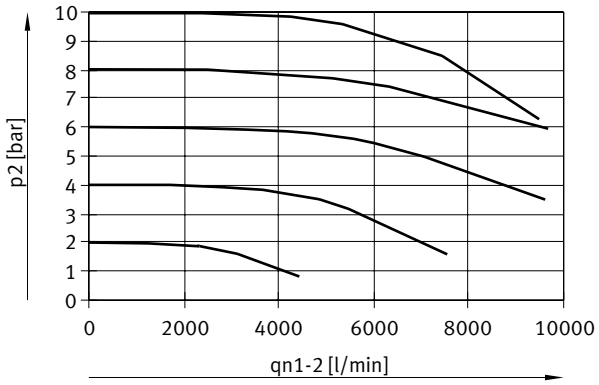

氣流方向 2 -> 3 的流量 qn 與過剩輸出壓力 p2 的關係，VPPM-12L-...-0L2H-... (4 bar)

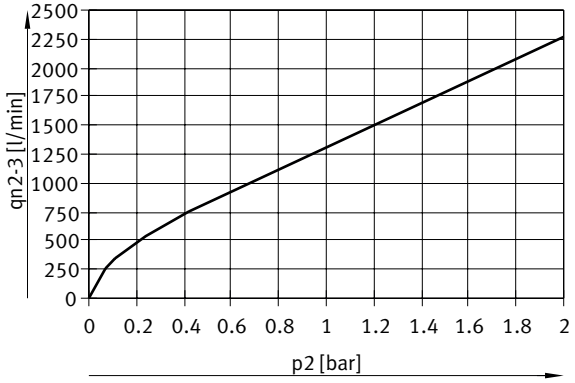

資料表

氣流方向 2 -> 3 的流量 qn 與過剩輸出壓力 p2 的關係，VPPM-12L-...-0L6H-... (8 bar)

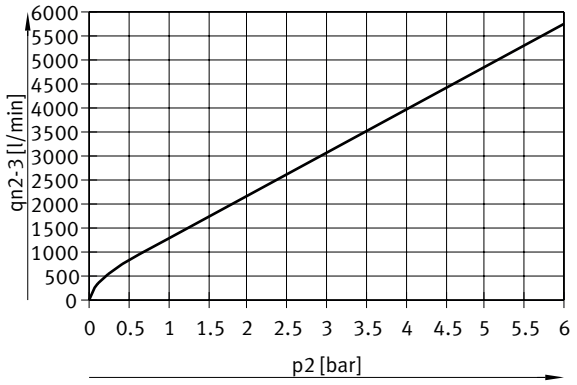

氣流方向 2 -> 3 的流量 qn 與過剩輸出壓力 p2 的關係，VPPM-12L-...-0L10H-... (11 bar)

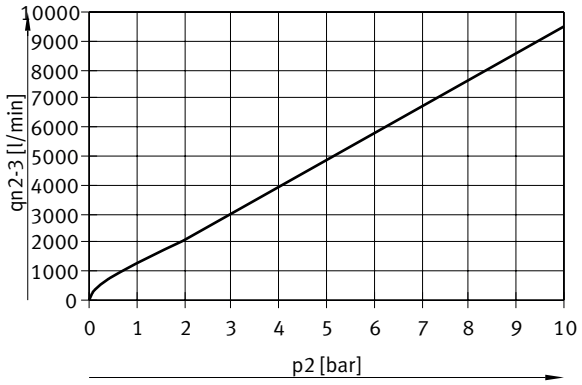

尺寸

尺寸 – 類比介面，VPPM-6F，板式閥

CAD 相關資料下載 www.festo.com

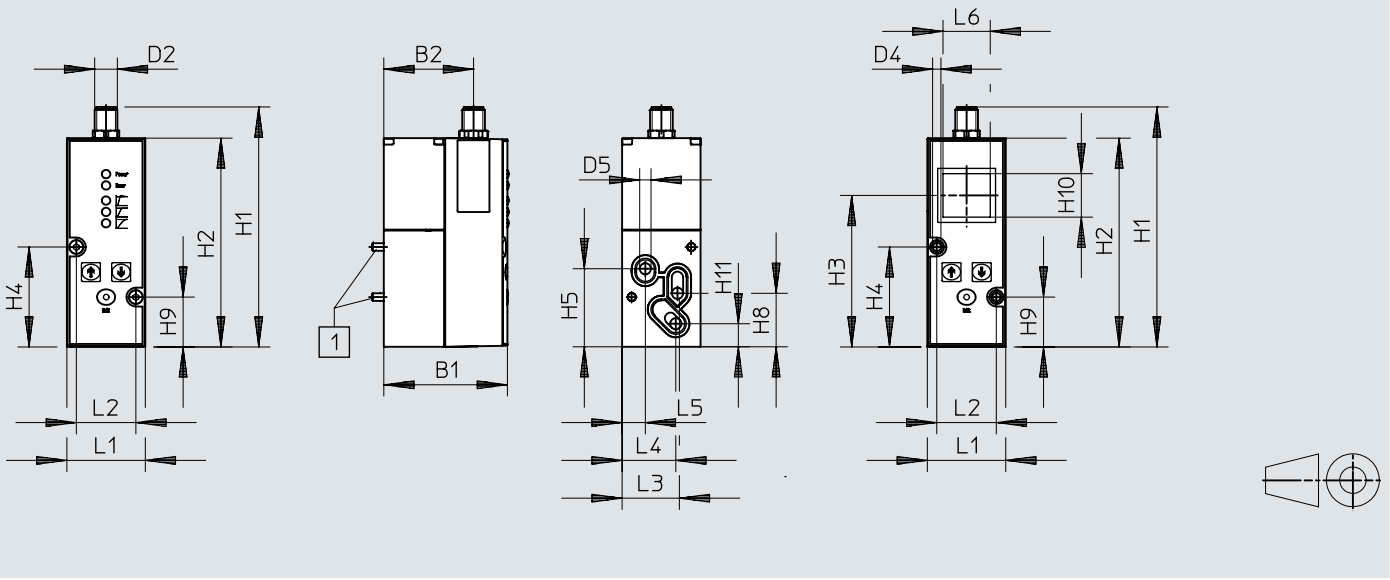

	B1	B2	D2 ø	D4 ø	D5 ø	H1	H2	H3	H4	H5	H8	H9	H10	H11
VPPM-6F	65,4	47,5	M12x1	4,4	6	126,9	110,4	80,1	52,8	41,3	28,3	26,3	23	12,2

	L1	L2	L3	L4	L5	L6
VPPM-6F	41,5	31,5	30,3	28,4	12,3	25

尺寸

尺寸 – 類比介面，VPPM-6L-氣動介面 G1/8

CAD 相關資料下載 www.festo.com

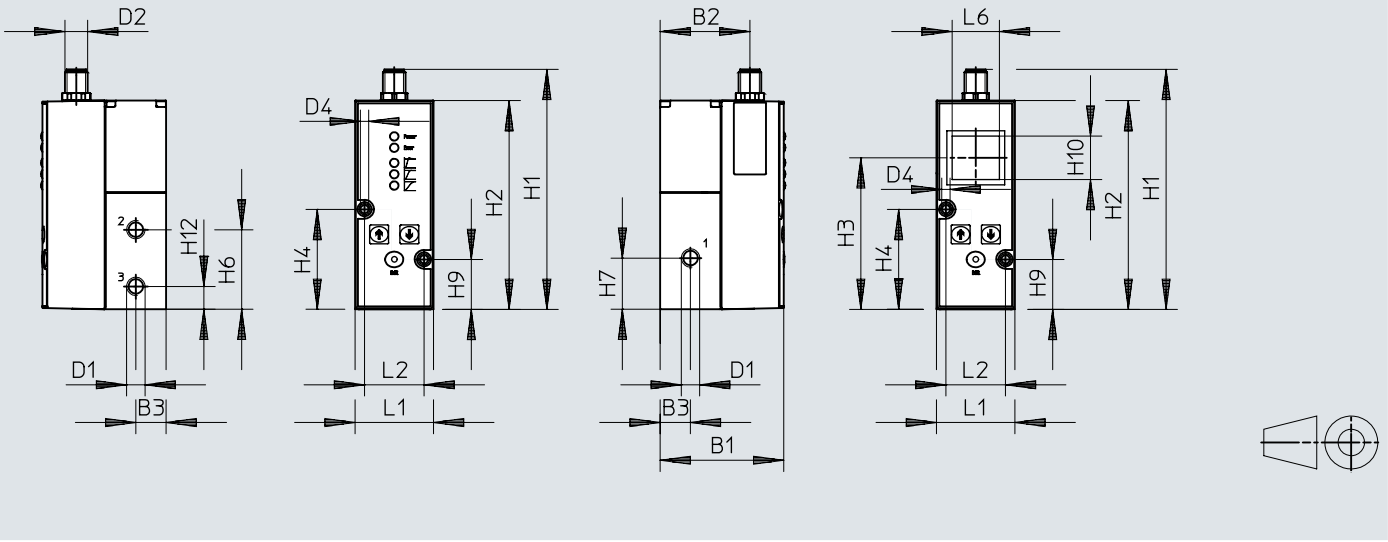

	B1	B2	B3	D1	D2	D4 ø	H1	H2	H3	H4	H6	H7	H9	H10	H12
VPPM-6L	65,5	47,5	16	G1/8	M12x1	4,4	126,9	110,4	80,1	52,8	42	27	26,3	23	12

	L1	L2	L6
VPPM-6L	41,5	31,5	25

尺寸

尺寸 – 類比介面，VPPM-8F，板式閥

CAD 相關資料下載 www.festo.com

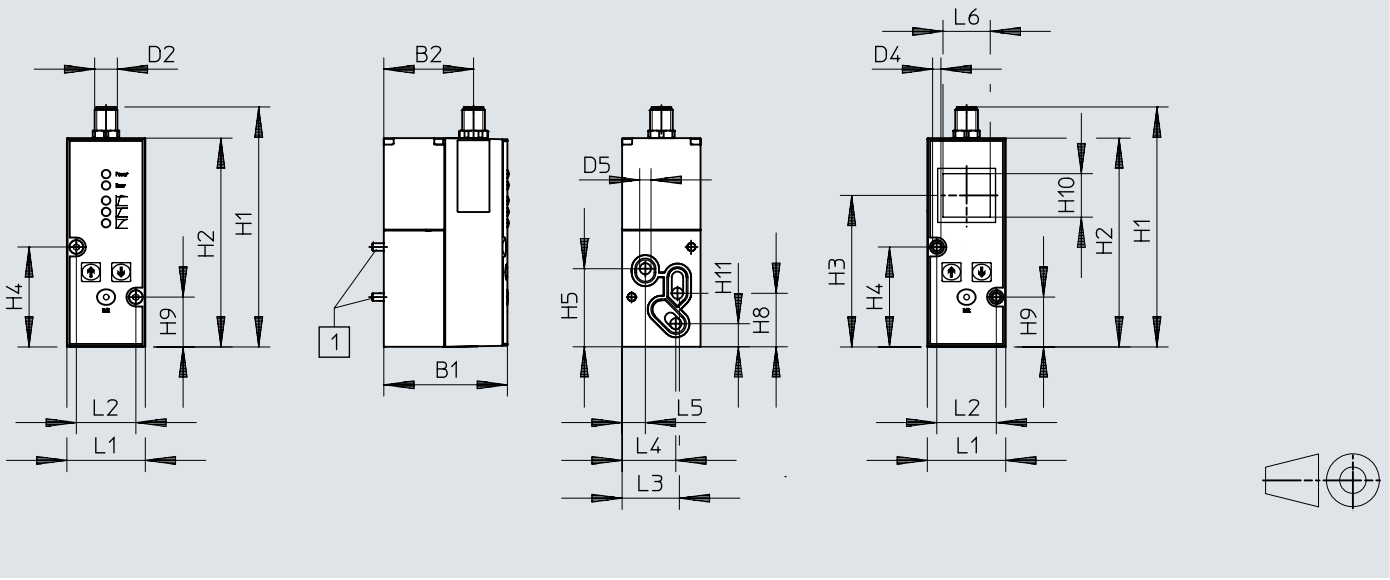

	B1	B2	D2	D5 ø	H1	H2	H3	H4	H5	H8	H9	H10	H11
VPPM-8F	77,4	59,5	M12x1	8	126,9	110,4	80	52,8	41,3	28,3	26,3	23	12,2

	L1	L2	L3	L4	L5	L6
VPPM-8F	41,5	31,5	29,3	28,4	12,3	25

尺寸

尺寸 – 類比介面，VPPM-8L，氣動介面 G1/4

CAD 相關資料下載 www.festo.com

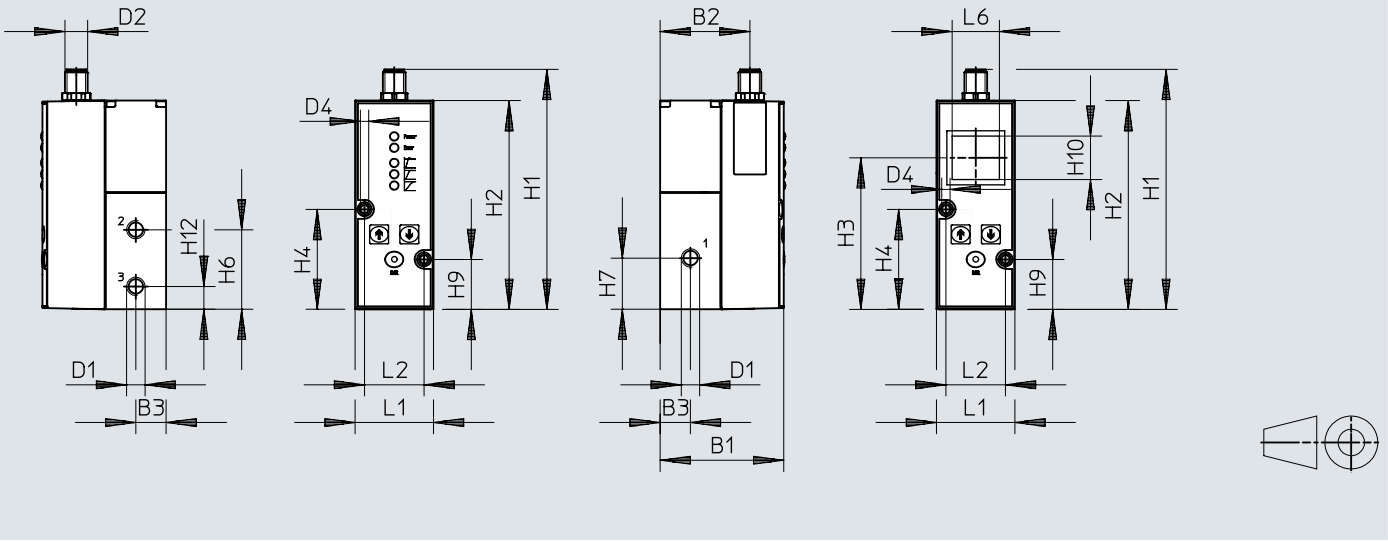

	B1	B2	B3	D1	D2	H1	H2	H3	H4	H6	H7	H9	H10	H12
VPPM-8L	77,4	59,5	22	G1/4	M12x1	126,9	110,4	80	52,8	42	27	26,3	23	12

	L1	L2	L6
VPPM-8L	47	31,5	25

尺寸

尺寸 – 類比介面，VPPM-6TA，板式閥

CAD 相關資料下載 www.festo.com

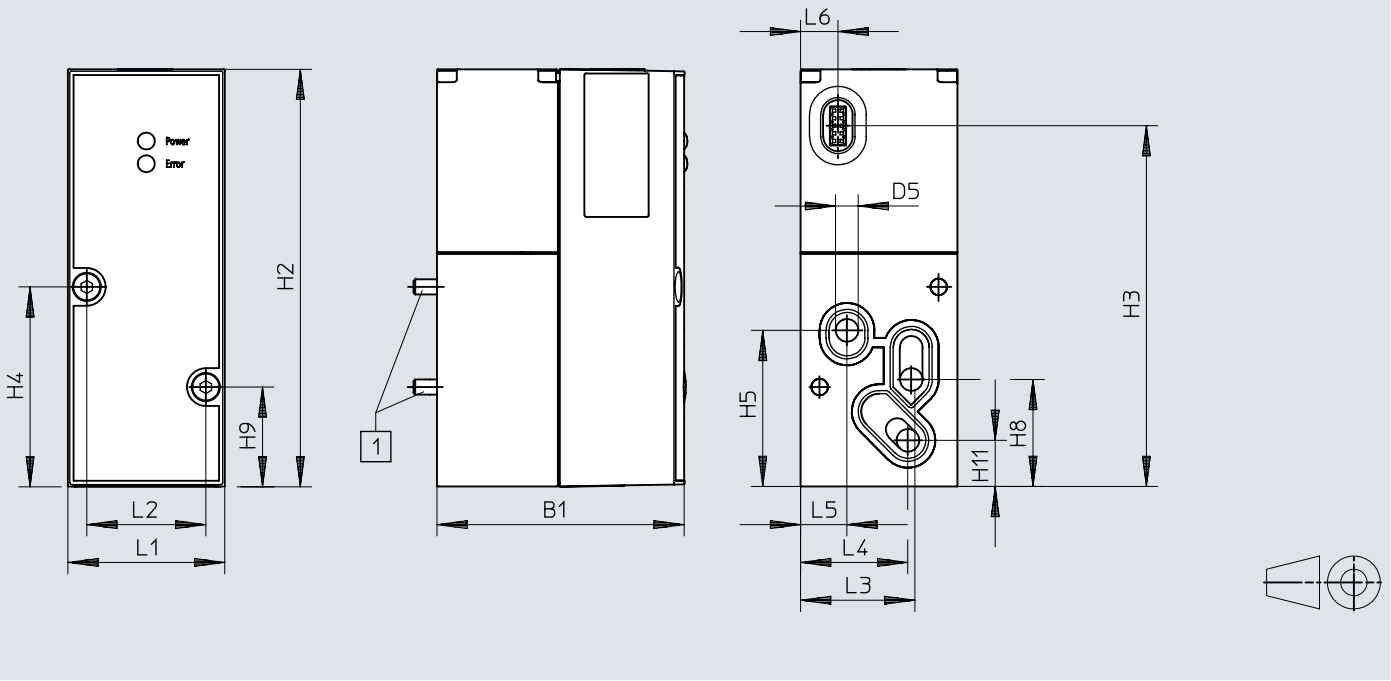

	B1	D5 ø	H2	H3	H4	H5	H8	H9	H11
VPPM-6TA	55,1	6	110,4	95,5	52,8	41,3	28,3	26,3	12,2

	L1	L2	L3	L4	L5	L6
VPPM-6TA	41,5	31,5	30,3	28,4	12,3	9,9

尺寸

尺寸 – 類比介面，VPPM-8TA，板式閥，具有 LCD

CAD 相關資料下載 www.festo.com

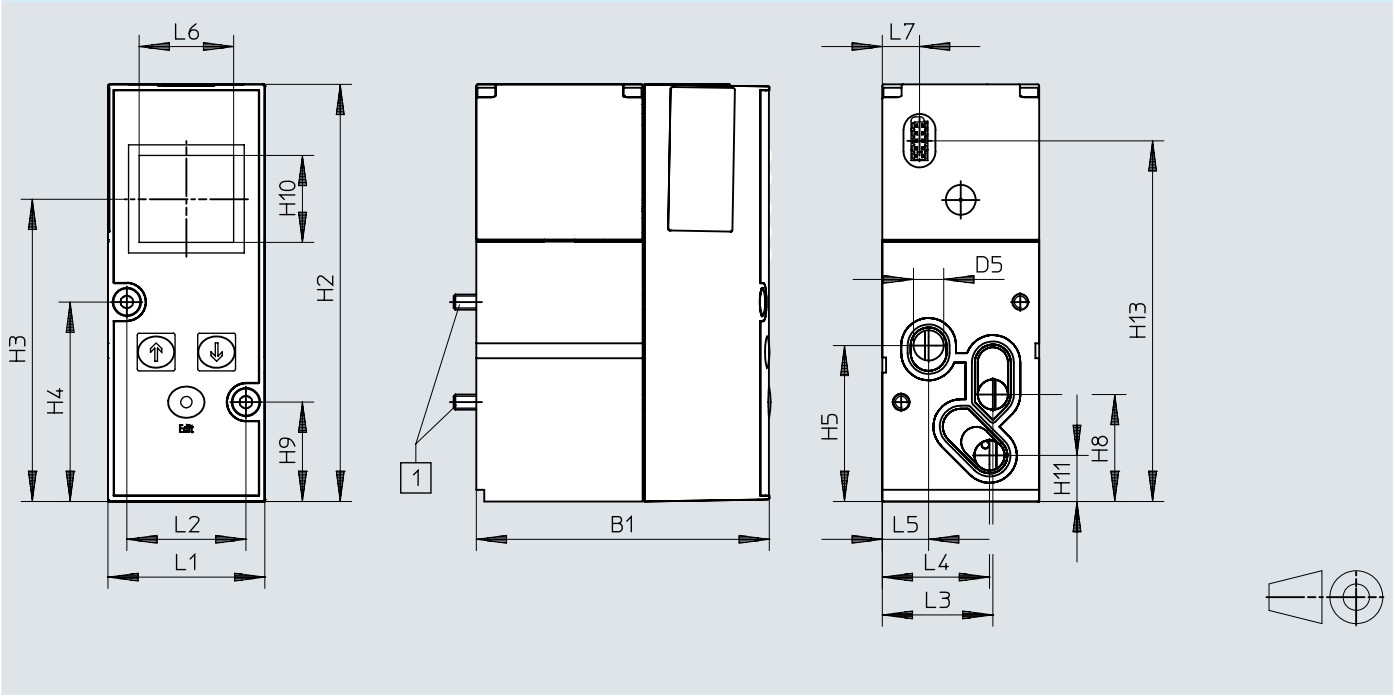

	B1	D5 ø	H2	H3	H4	H5	H8	H9	H10	H11	H13
VPPM-8TA	77,4	8	110,4	80	52,8	41,3	28,3	26,3	23	12,2	95,5

	L1	L2	L3	L4	L5	L6	L7
VPPM-8TA	41,5	31,5	29,3	28,4	12,3	25	9,9

尺寸

尺寸 – 類比介面，VPPM-12L，氣動介面 G1/2

CAD 相關資料下載 www.festo.com

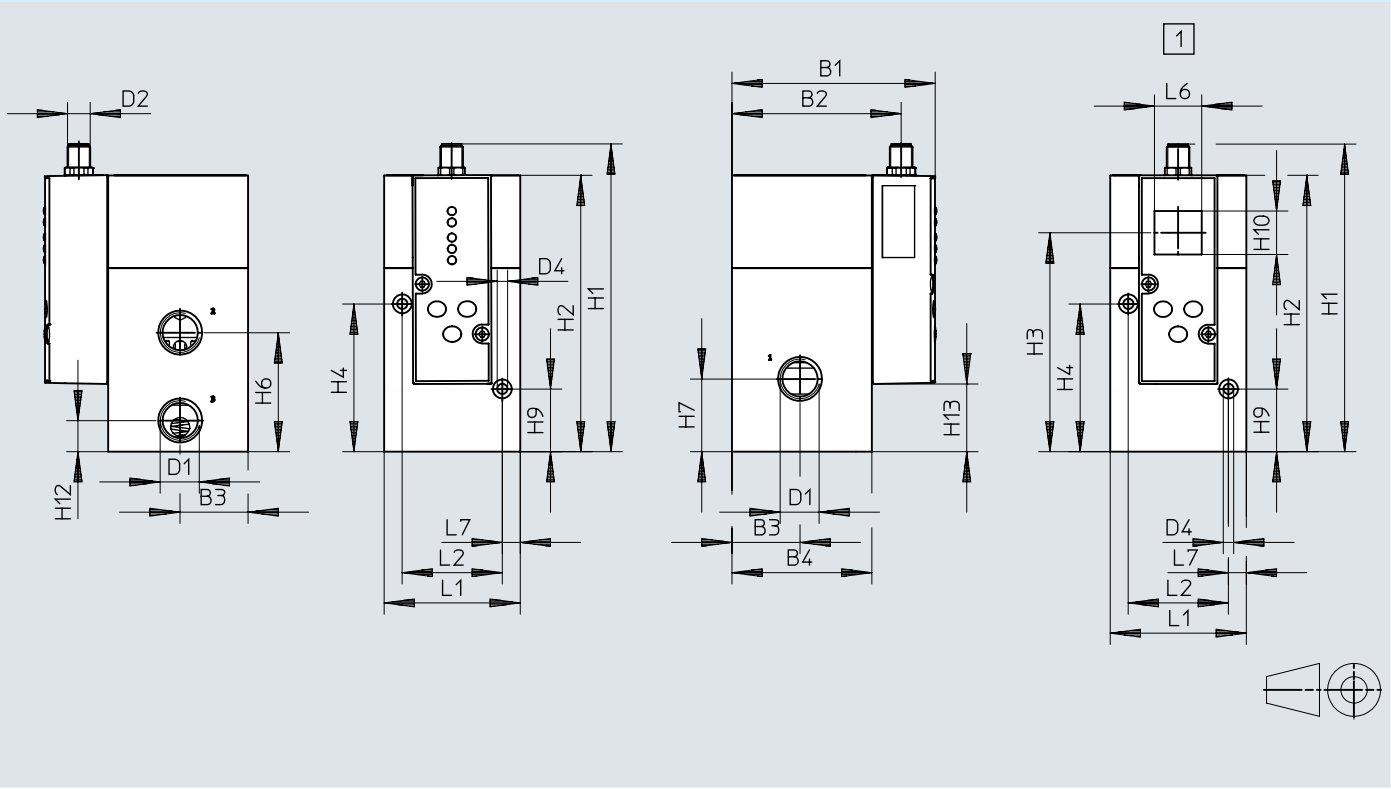

	B1	B2	B3	B4	D1	D2	D4 ø	H1	H2	H3	H4	H6	H7	H9	H10	H12	H13
VPPM-12L	107,4	89,5	36	74	G1/2	M12x1	5,5	162,8	146,3	116	78,2	63	38,5	33,2	23	16,5	35,9

	L1	L2	L6	L7
VPPM-12L	72	53	25	9,5

尺寸

尺寸 – IO-Link 介面，VPPM-6F，板式閥

CAD 相關資料下載 www.festo.com

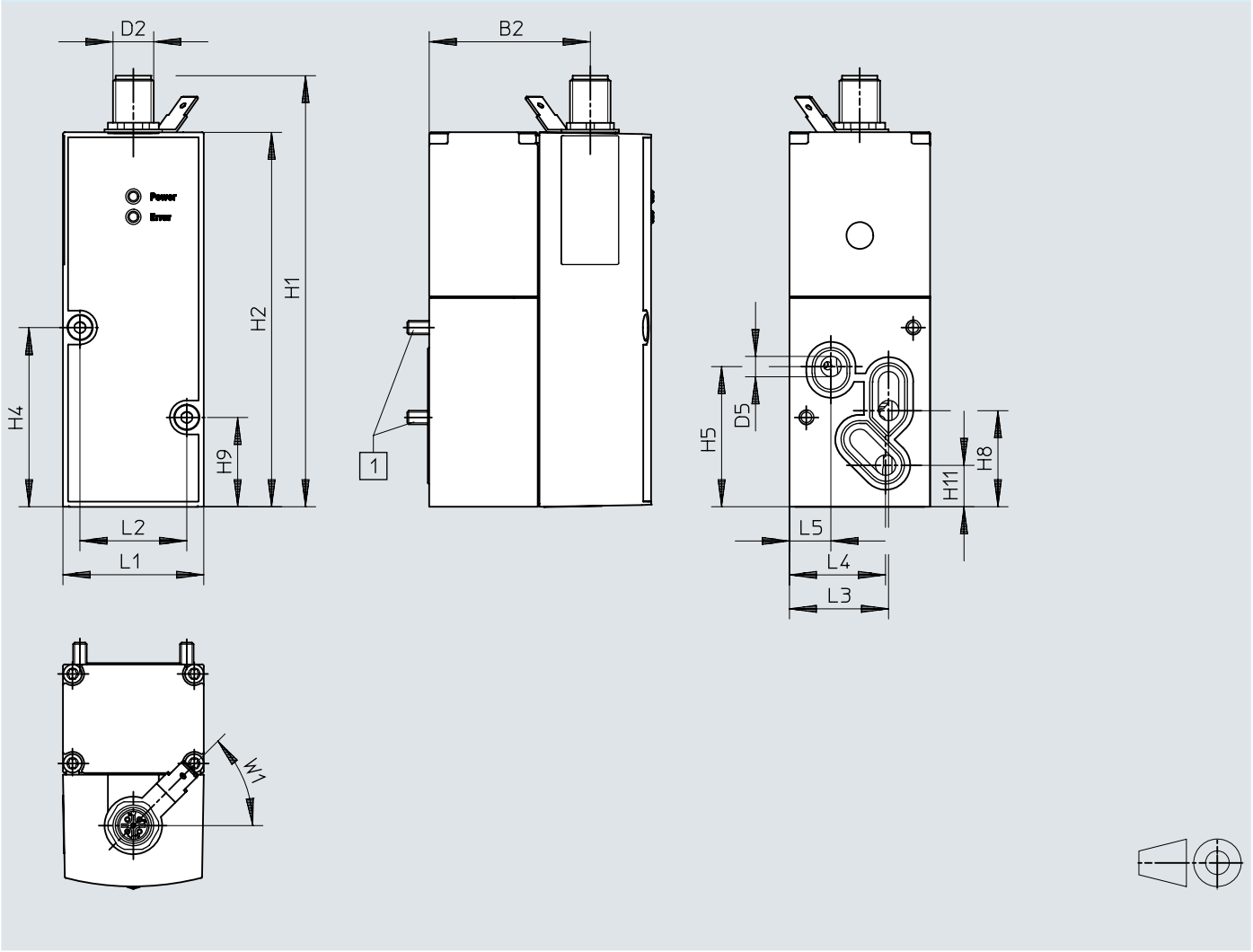

	B1	B2	D2 ø	D5 ø	H1	H2	H4	H5	H8	H9	H11
VPPM-6F	65,5	47,5	M12x1	6	126,9	110,4	52,8	41,3	28,3	26,3	12,2

	L1	L2	L3	L4	L5	W1 ± 5°
VPPM-6F	41,5	31,5	30,3	28,4	12,3	45°

尺寸

尺寸 – IO-Link 介面，VPPM-6L-氣動介面 G1/8

CAD 相關資料下載 www.festo.com

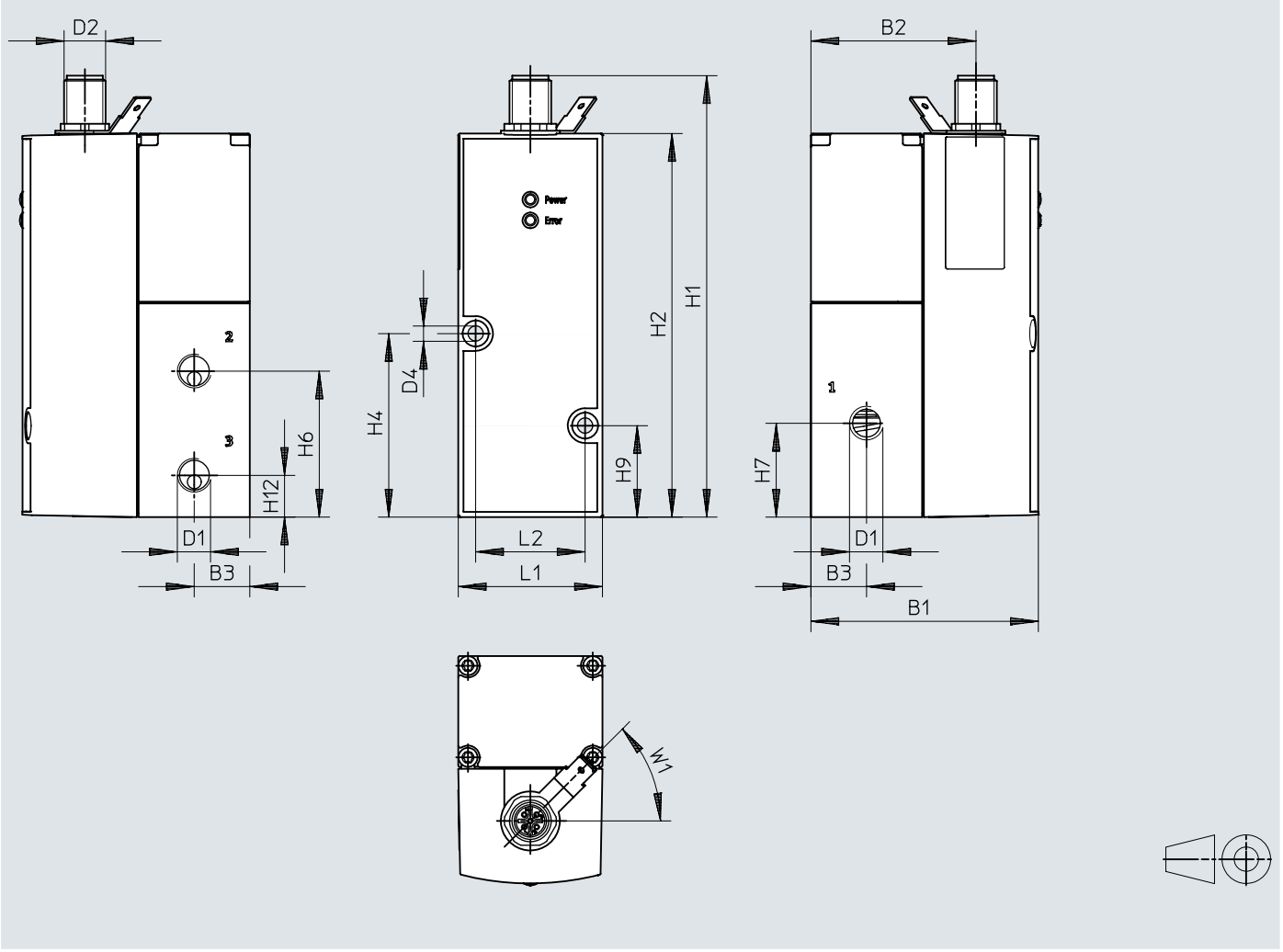

	B1	B2	B3	D1 ø	D2 ø	D4 ø	H1	H2	H4	H6	H7	H9	H12
VPPM-6L	65,5	47,5	16	G1/8	M12x1	4,4	126,9	110,4	52,8	42	27	26,3	12

	L1	L2	W1 ± 5°
VPPM-6L	41,5	31,5	45°

尺寸

尺寸 – IO-Link 介面，VPPM-8F，板式閥

CAD 相關資料下載 www.festo.com

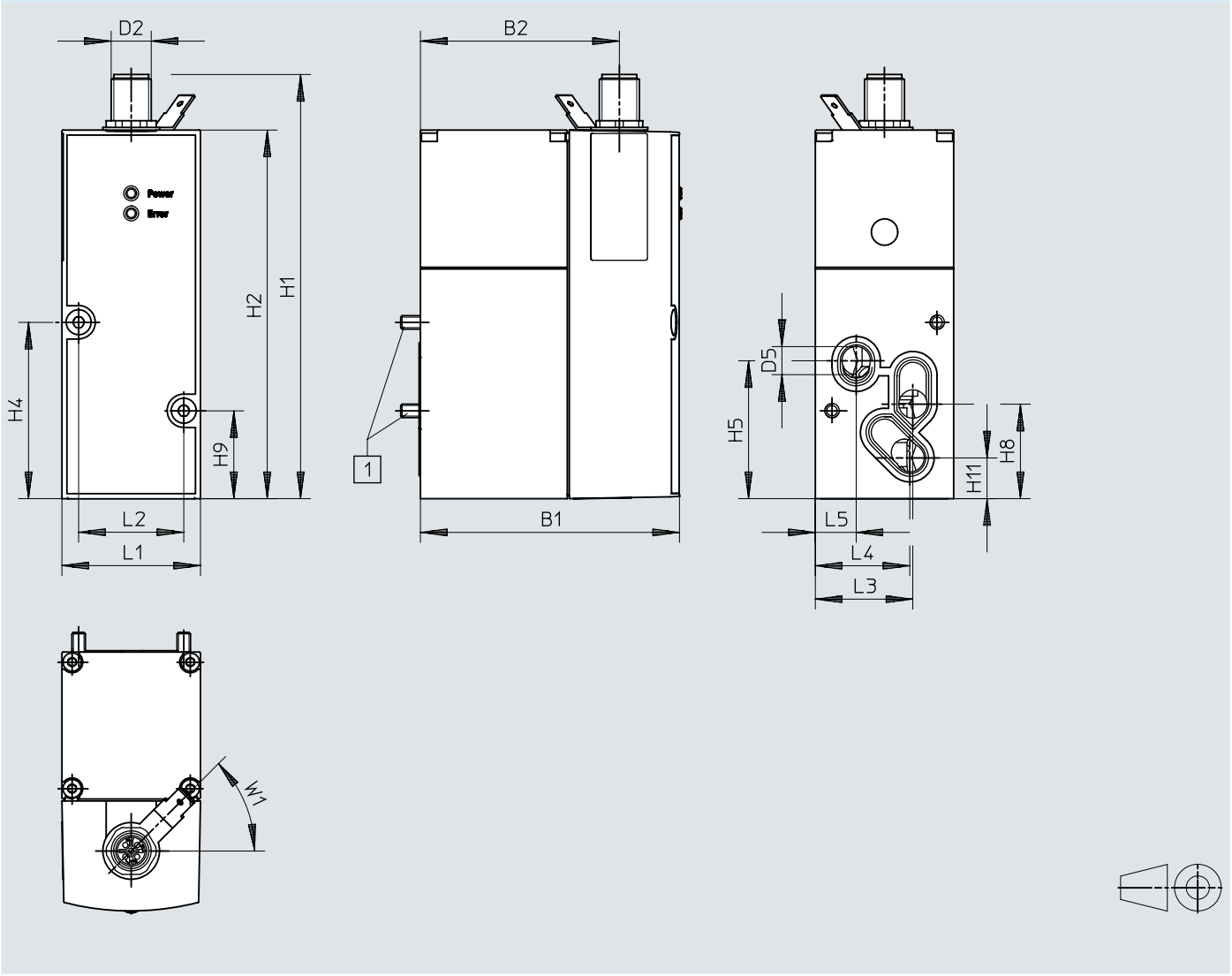

	B1	B2	D2	D5 ø	H1	H2	H4	H5	H8	H9	H11
VPPM-8L	77,4	59,5	M12x1	8	126,9	110,4	52,8	41,3	28,3	26,3	12,2

	L1	L2	L3	L4	L5	W1 ± 5°
VPPM-8L	41,5	31,5	29,3	28,4	12,3	45°

尺寸

尺寸 – IO-Link 介面，VPPM-8L，氣動介面 G1/4

CAD 相關資料下載 www.festo.com

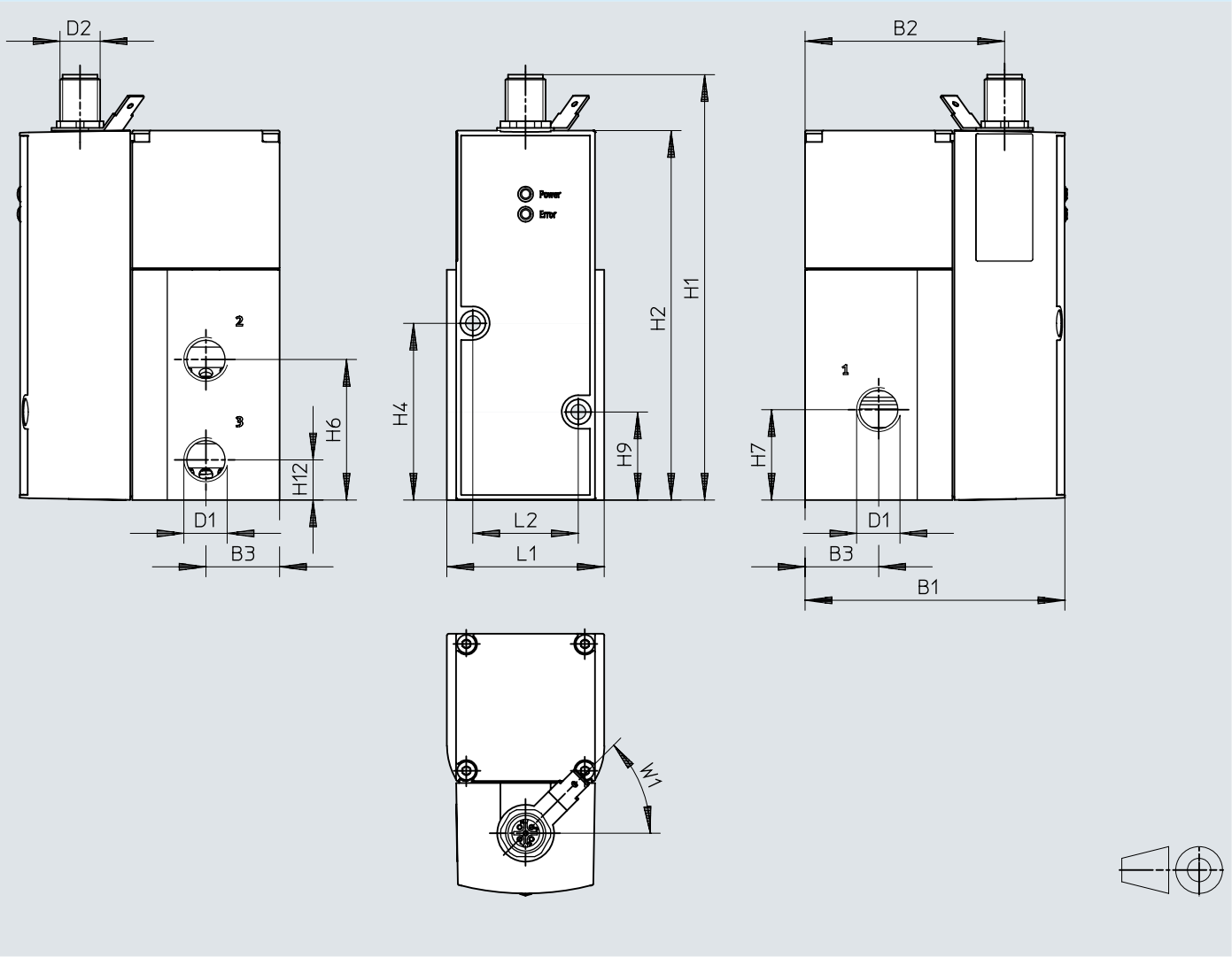

	B1	B2	B3	D1	D2	H1	H2	H4	H6	H7	H9	H12
VPPM-8L	77,4	59,5	22	G1/4	M12x1	126,9	110,4	52,8	42	27	26,3	12

	L1	L2	W1 ± 5°
VPPM-8L	47	31,5	45°

尺寸

尺寸 – IO-Link 介面，VPPM-12L，氣動介面 G1/2

CAD 相關資料下載 www.festo.com

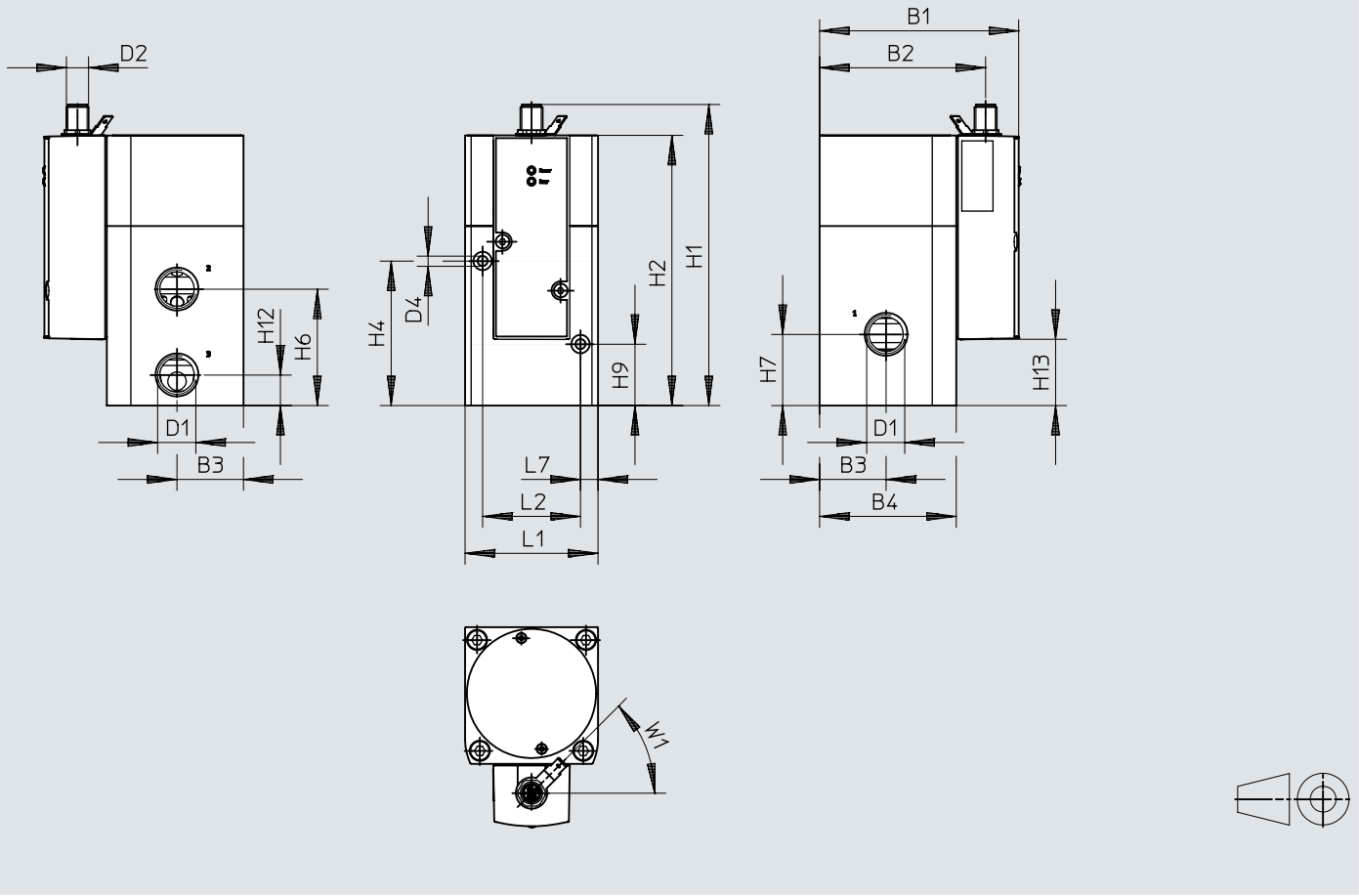

	B1	B2	B3	B4	D1	D2	D4 ø	H1	H2	H4	H6	H7	H9	H12	H13
VPPM-12L	107,4	89,5	36	74	G1/2	M12x1	4,4	162,8	146,3	78,2	63	38,5	33,2	16,5	35,9

	L1	L2	L7	W1 ±5°
VPPM-12L	72	53	9,5	45°

尺寸

尺寸 – 氣路板模組 VABM-P1

CAD 相關資料下載 www.festo.com

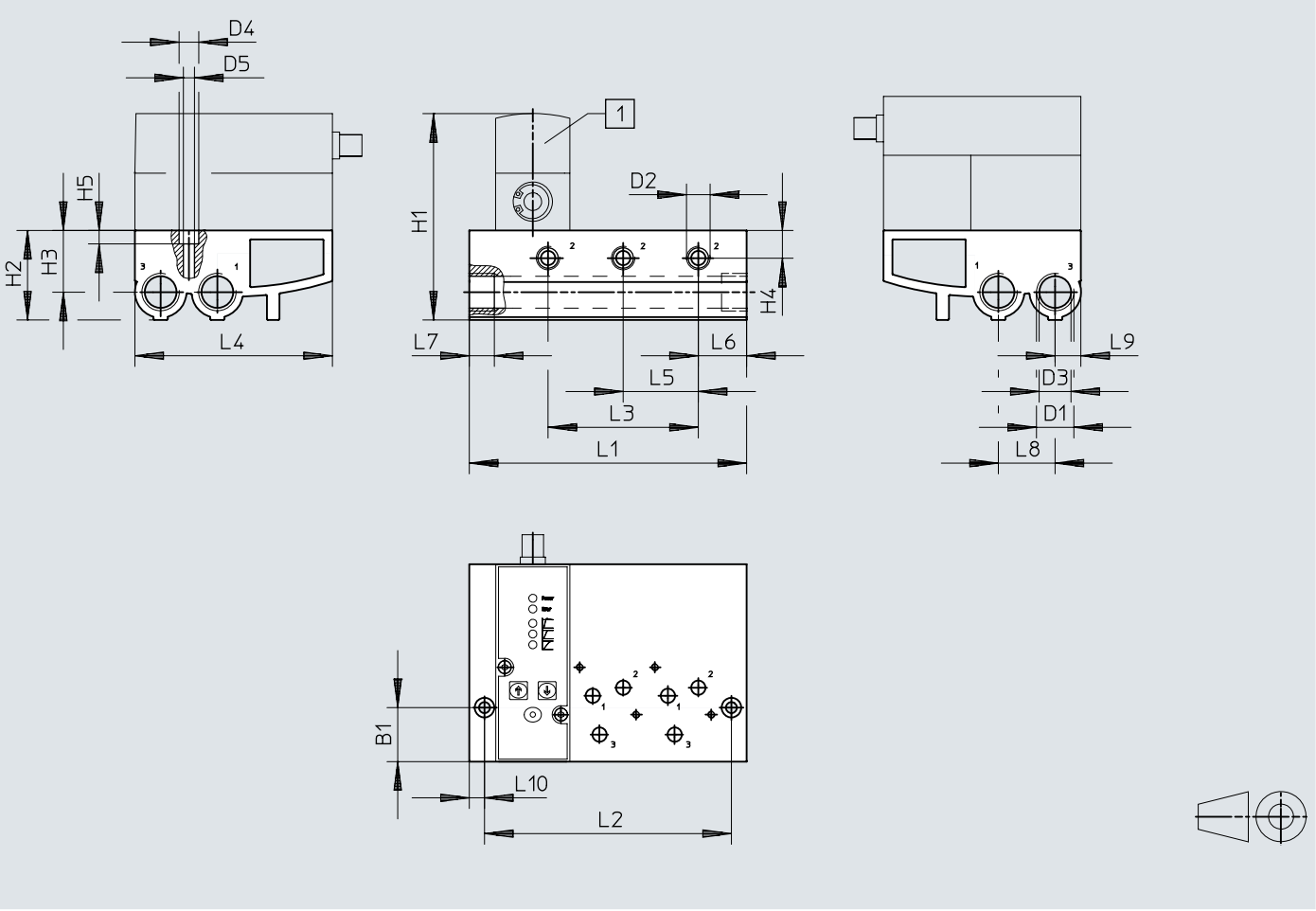

	B1	D1	D2	D3 ø	D4 ø	D5 ø	H1	H2	H3	H4	H5
VABM-P1-SF-G14-2-P3	30,2	G1/2	G1/4	17,8	11	6,2	~116	50	34,5	15,5	7,5
VABM-P1-SF-G14-3-P3											
VABM-P1-SF-G14-4-P3											

	L1	L2	L3	L4	L5	L6	L7	L8	L9	L10
VABM-P1-SF-G14-2-P3	113	96	42	110,4	42	27	14	31,7	14,4	8,5
VABM-P1-SF-G14-3-P3	155	138	84							
VABM-P1-SF-G14-4-P3	197	180	126							

尺寸

尺寸 – 蓋板 VABB-P1

CAD 相關資料下載 www.festo.com

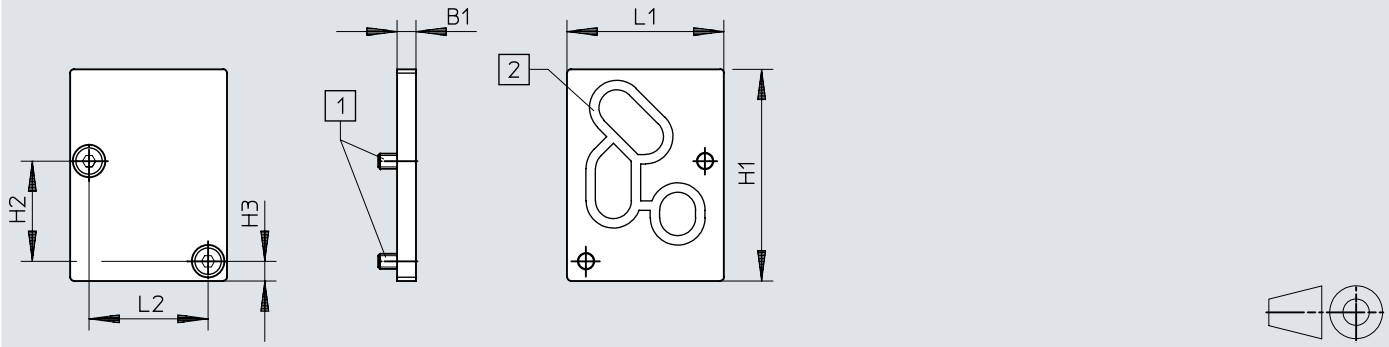

	B1	H1	H2	H3	L1	L2
VABB-P1	5	56	26,5	5,2	41,5	31,5

尺寸

尺寸 – 支架 VAME-P1-A

CAD 相關資料下載 www.festo.com

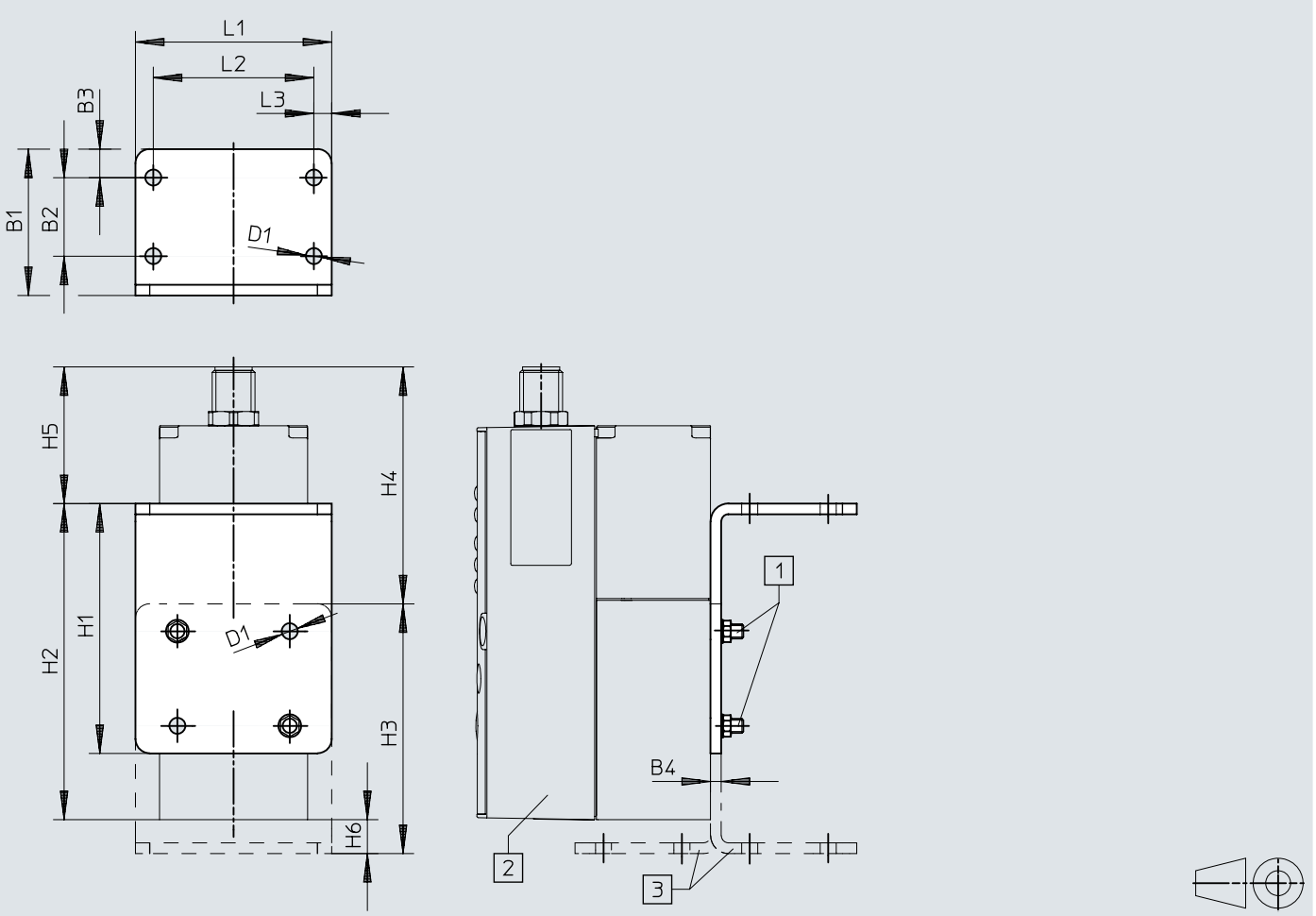

	B1	B2	B3	B4	D1 ø	H1	H2	H3	H4	H5	H6	L1	L2	L3
VAME-P1-A	41	22	8	3	4,5	70	88,6	70	66,4	38,3	9,5	55	45	5

尺寸

尺寸 – H 型導軌安裝件 VAME-P1-T

CAD 相關資料下載 www.festo.com

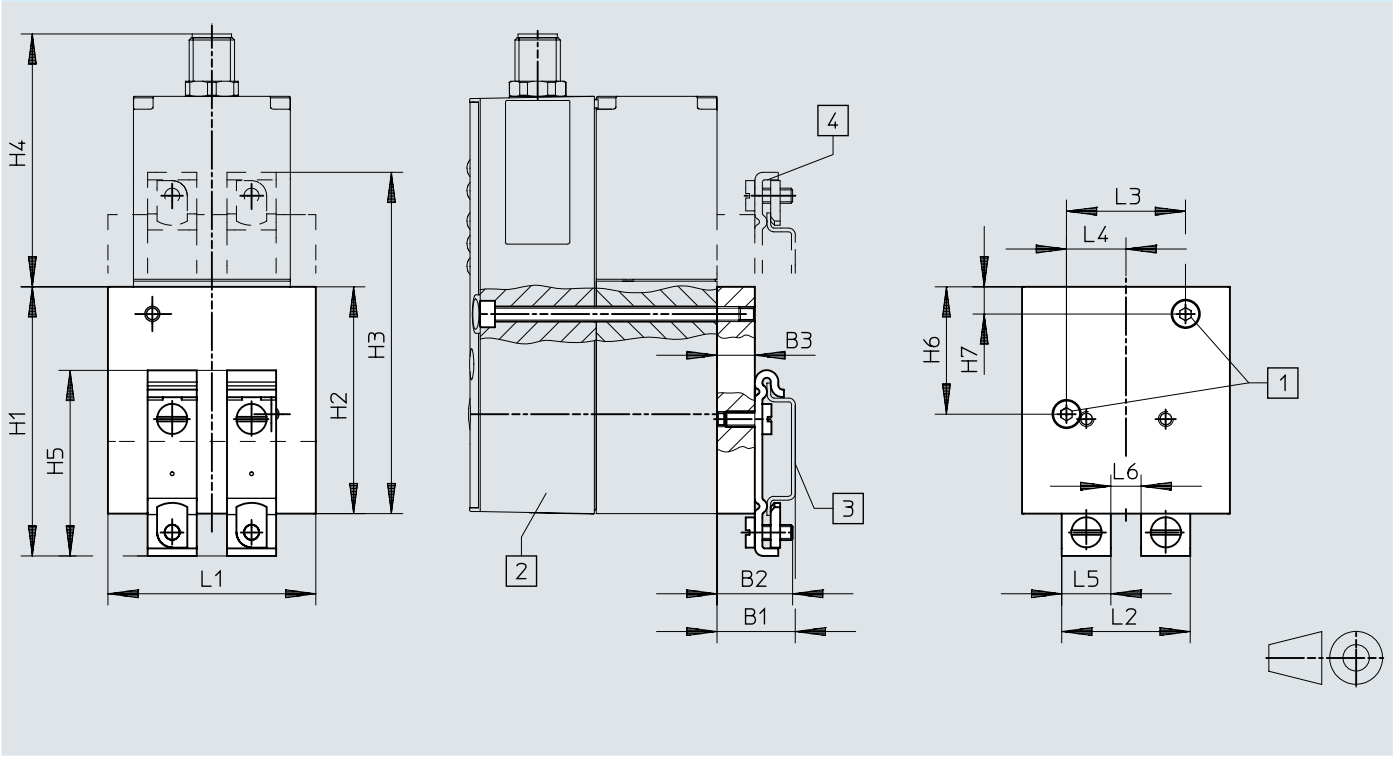

	B1	B2	B3	H1	H2	H3	H4	H5	H6	H7	L1	L2	L3	L4	L5	L6
VAME-P1-T	20,7	20	10	71,2	60	90,3	66,9	49,1	33,7	7,2	55	34	31,5	15,75	13	8

尺寸

尺寸 – 連接電纜 NEBV-M12G8-KD-3-M12G4 CAD 相關資料下載 www.festo.com

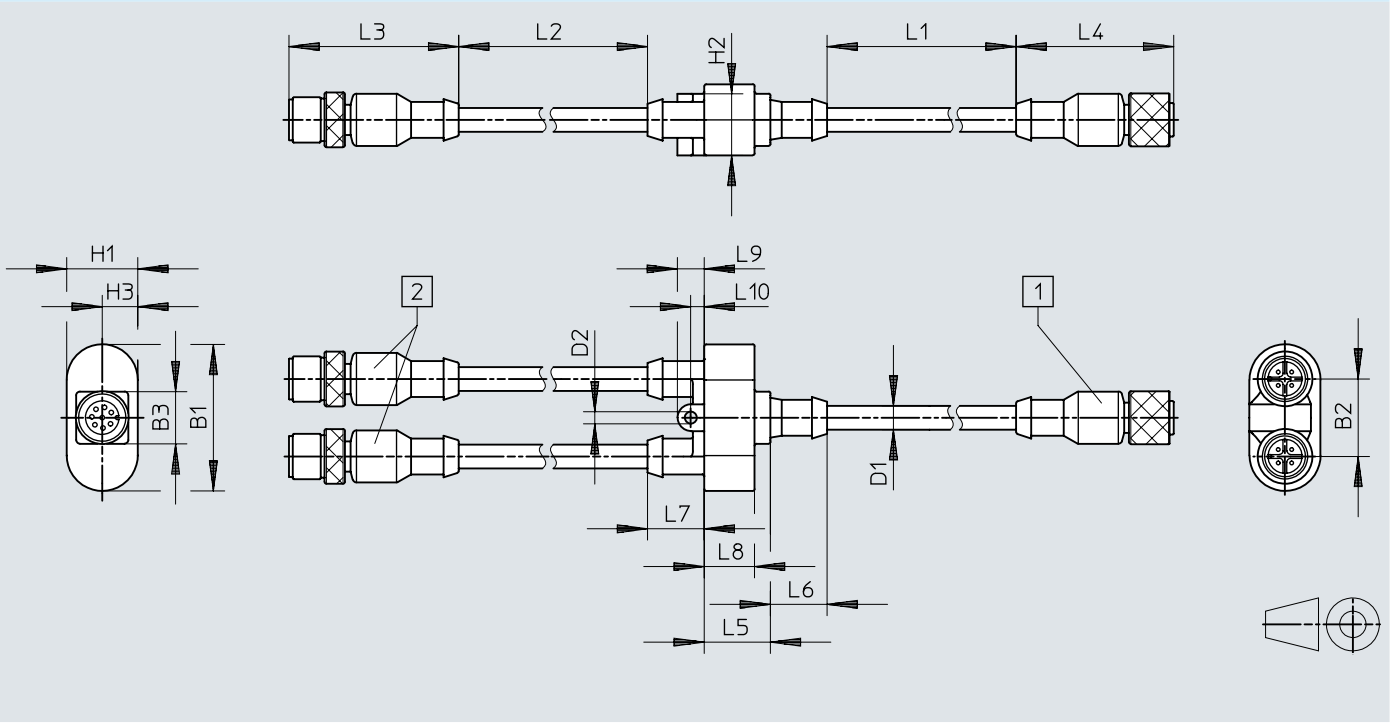

	B1	B2	B3	D1	D2	H1	H2	H2	L1	L2	L3	L4	L5	L6	L7	L8	L9	L10
NEBV-M12G8	38,8	20,5	13,8	6,3	3,2	18,8	16,3	9,4	2500	500	44,9	41,7	17,5	15	15	13,3	7,1	3,6

尺寸

尺寸 – 連接電纜 NEBV-M12G8-K-5-M12G4 CAD 相關資料下載 www.festo.com

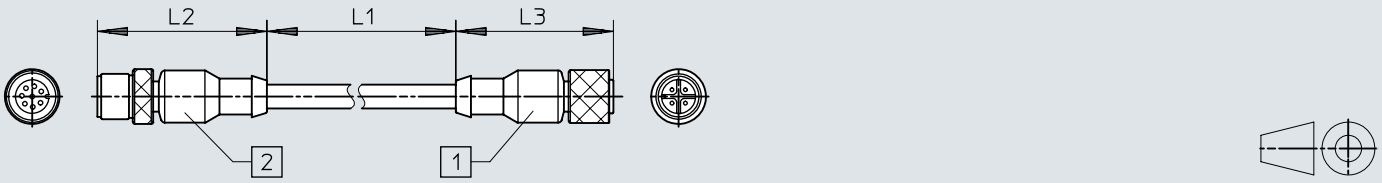

	L1	L2	L3
NEBV-M12G8-K-2-M12G4	2000	44,9	41,7
NEBV-M12G8-K-5-M12G4	5000	44,9	41,7

訂貨資料

VPPM，具有類比介面

類比輸入的訊號範圍	類比輸出的訊號範圍	總精度	氣動介面，氣口 1	壓力調節範圍 MPa	訂貨編號	型號
0 - 10 V	0 - 10 V	1.25 %FS	底座	0.002 ... 0.2 Mpa	542239	VPPM-6F-L-1-F-0L2H-V1N-S1
				0.006 ... 0.6 Mpa	571286	VPPM-8F-L-1-F-0L6H-V1P-S1
					571287	VPPM-8F-L-1-F-0L6H-V1P-S1C1
					542240	VPPM-6F-L-1-F-0L6H-V1N-S1
				0.01 ... 1 Mpa	542241	VPPM-6F-L-1-F-0L10H-V1N-S1
			G1/8	0.002 ... 0.2 Mpa	542227	VPPM-6L-L-1-G18-0L2H-V1N-S1
				0.006 ... 0.6 Mpa	542228	VPPM-6L-L-1-G18-0L6H-V1N-S1
					575121	VPPM-6L-L-1-G18-0L6H-V1P-S1C1
					554039	VPPM-6L-L-1-G18-0L6H-V1P-S1
					571448	VPPM-6L-L-1-G18-0L6H-V1N-S1C1
				0.01 ... 1 Mpa	558345	VPPM-6L-L-1-G18-0L10H-V1N-S1C1
					558335	VPPM-6L-L-1-G18-0L10H-V1P-S1C1
					542229	VPPM-6L-L-1-G18-0L10H-V1N-S1
					554040	VPPM-6L-L-1-G18-0L10H-V1P-S1
			G1/4	0.006 ... 0.6 Mpa	571294	VPPM-8L-L-1-G14-0L6H-V1N-S1
					571295	VPPM-8L-L-1-G14-0L6H-V1N-S1C1
					571297	VPPM-8L-L-1-G14-0L6H-V1P-S1
					571298	VPPM-8L-L-1-G14-0L6H-V1P-S1C1
				0.01 ... 1 Mpa	571293	VPPM-8L-L-1-G14-0L10H-V1P-S1C1
					571291	VPPM-8L-L-1-G14-0L10H-V1N-S1
					571292	VPPM-8L-L-1-G14-0L10H-V1P-S1
			G1/2	0.006 ... 0.6 Mpa	575240	VPPM-12L-L-1-G12-0L6H-V1P-S1
					575238	VPPM-12L-L-1-G12-0L6H-V1N-S1
					575241	VPPM-12L-L-1-G12-0L6H-V1P-S1C1
					575239	VPPM-12L-L-1-G12-0L6H-V1N-S1C1
				0.01 ... 1 Mpa	575236	VPPM-12L-L-1-G12-0L10H-V1P-S1
					575235	VPPM-12L-L-1-G12-0L10H-V1N-S1
					575237	VPPM-12L-L-1-G12-0L10H-V1P-S1C1
		2.25 %FS	底座	0.002 ... 0.2 Mpa	542245	VPPM-6F-L-1-F-0L2H-V1N
				0.006 ... 0.6 Mpa	558339	VPPM-6F-L-1-F-0L6H-V1P-C1
					542246	VPPM-6F-L-1-F-0L6H-V1N
					571285	VPPM-8F-L-1-F-0L6H-V1P
					558347	VPPM-6F-L-1-F-0L6H-V1N-C1
				0.01 ... 1 Mpa	542247	VPPM-6F-L-1-F-0L10H-V1N
			G1/8	0.002 ... 0.2 Mpa	542233	VPPM-6L-L-1-G18-0L2H-V1N
				0.006 ... 0.6 Mpa	554043	VPPM-6L-L-1-G18-0L6H-V1P
					558337	VPPM-6L-L-1-G18-0L6H-V1P-C1
					542234	VPPM-6L-L-1-G18-0L6H-V1N
					558346	VPPM-6L-L-1-G18-0L6H-V1N-C1
				0.01 ... 1 Mpa	554044	VPPM-6L-L-1-G18-0L10H-V1P
					542235	VPPM-6L-L-1-G18-0L10H-V1N
					575125	VPPM-6L-L-1-G18-0L10H-V1P-C1
			G1/4	0.006 ... 0.6 Mpa	571296	VPPM-8L-L-1-G14-0L6H-V1P
4 - 20 mA	4 - 20 mA	1.25 %FS	底座	0.002 ... 0.2 Mpa	542242	VPPM-6F-L-1-F-0L2H-A4N-S1
				0.006 ... 0.6 Mpa	542243	VPPM-6F-L-1-F-0L6H-A4N-S1
					571284	VPPM-8F-L-1-F-0L6H-A4P-S1C1
					571283	VPPM-8F-L-1-F-0L6H-A4P-S1
				0.01 ... 1 Mpa	542244	VPPM-6F-L-1-F-0L10H-A4N-S1
			G1/8	0.002 ... 0.2 Mpa	542230	VPPM-6L-L-1-G18-0L2H-A4N-S1
				0.006 ... 0.6 Mpa	542231	VPPM-6L-L-1-G18-0L6H-A4N-S1
					575128	VPPM-6L-L-1-G18-0L6H-A4P-S1C1
					554041	VPPM-6L-L-1-G18-0L6H-A4P-S1
				0.01 ... 1 Mpa	554042	VPPM-6L-L-1-G18-0L10H-A4P-S1
					542232	VPPM-6L-L-1-G18-0L10H-A4N-S1
					558336	VPPM-6L-L-1-G18-0L10H-A4P-S1C1
			G1/4	0.006 ... 0.6 Mpa	571302	VPPM-8L-L-1-G14-0L6H-A4N-S1
					571303	VPPM-8L-L-1-G14-0L6H-A4N-S1C1
					571300	VPPM-8L-L-1-G14-0L6H-A4P-S1
					571301	VPPM-8L-L-1-G14-0L6H-A4P-S1C1
				0.01 ... 1 Mpa	571288	VPPM-8L-L-1-G14-0L10H-A4N-S1
					571289	VPPM-8L-L-1-G14-0L10H-A4P-S1

訂貨資料

VPPM，具有類比介面

類比輸入的訊號範圍	類比輸出的訊號範圍	總精度	氣動介面，氣口 1	壓力調節範圍 MPa	訂貨編號	型號
4 - 20 mA	4 - 20 mA	1.25 %FS	G1/4	0.01 ... 1 Mpa	571290	VPPM-8L-L-1-G14-0L10H-A4P-S1C1
			G1/2	0.006 ... 0.6 Mpa	575243	VPPM-12L-L-1-G12-0L6H-A4P-S1C1
					575242	VPPM-12L-L-1-G12-0L6H-A4P-S1
					575244	VPPM-12L-L-1-G12-0L6H-A4N-S1
					575245	VPPM-12L-L-1-G12-0L6H-A4N-S1C1
				0.01 ... 1 Mpa	575232	VPPM-12L-L-1-G12-0L10H-A4N-S1
					575234	VPPM-12L-L-1-G12-0L10H-A4P-S1C1
					575233	VPPM-12L-L-1-G12-0L10H-A4P-S1
		2.25 %FS	底座	0.002 ... 0.2 Mpa	542248	VPPM-6F-L-1-F-0L2H-A4N
				0.006 ... 0.6 Mpa	558340	VPPM-6F-L-1-F-0L6H-A4P-C1
					571282	VPPM-8F-L-1-F-0L6H-A4P
					542249	VPPM-6F-L-1-F-0L6H-A4N
				0.01 ... 1 Mpa	542250	VPPM-6F-L-1-F-0L10H-A4N
			G1/8	0.002 ... 0.2 Mpa	542236	VPPM-6L-L-1-G18-0L2H-A4N
				0.006 ... 0.6 Mpa	554045	VPPM-6L-L-1-G18-0L6H-A4P
					542237	VPPM-6L-L-1-G18-0L6H-A4N
					558338	VPPM-6L-L-1-G18-0L6H-A4P-C1
				0.01 ... 1 Mpa	542238	VPPM-6L-L-1-G18-0L10H-A4N
					554046	VPPM-6L-L-1-G18-0L10H-A4P
			G1/4	0.006 ... 0.6 Mpa	571299	VPPM-8L-L-1-G14-0L6H-A4P

VPPM，具有類比介面，用於閥島

總精度	氣動介面，氣口 1	壓力調節範圍 MPa	訂貨編號	型號
1.25 %FS	底座	0.002 ... 0.2 Mpa	572407	VPPM-8TA-L-1-F-0L2H-S1C1
			542217	VPPM-6TA-L-1-F-0L2H-S1
		0.006 ... 0.6 Mpa	542218	VPPM-6TA-L-1-F-0L6H-S1
			572408	VPPM-8TA-L-1-F-0L6H-S1C1
		0.01 ... 1 Mpa	542219	VPPM-6TA-L-1-F-0L10H-S1
			572409	VPPM-8TA-L-1-F-0L10H-S1C1
2.25 %FS		0.002 ... 0.2 Mpa	542220	VPPM-6TA-L-1-F-0L2H
			572410	VPPM-8TA-L-1-F-0L2H-C1
		0.006 ... 0.6 Mpa	572411	VPPM-8TA-L-1-F-0L6H-C1
			542221	VPPM-6TA-L-1-F-0L6H
		0.01 ... 1 Mpa	572412	VPPM-8TA-L-1-F-0L10H-C1
			542222	VPPM-6TA-L-1-F-0L10H

VPPM，具有 IO-Link® 介面

總精度	氣動介面，氣口 1	壓力調節範圍 MPa	訂貨編號	型號
1.25 %FS	底座	0.002 ... 0.2 Mpa	8031107	VPPM-6F-L-1-F-0L2H-LK-S1
			8031110	VPPM-8F-L-1-F-0L2H-LK-S1
		0.006 ... 0.6 Mpa	8031111	VPPM-8F-L-1-F-0L6H-LK-S1
			8031108	VPPM-6F-L-1-F-0L6H-LK-S1
		0.01 ... 1 Mpa	8031112	VPPM-8F-L-1-F-0L10H-LK-S1
			8031109	VPPM-6F-L-1-F-0L10H-LK-S1
	G1/8	0.002 ... 0.2 Mpa	8024258	VPPM-6L-L-1-G18-0L2H-LK-S1
		0.006 ... 0.6 Mpa	8024259	VPPM-6L-L-1-G18-0L6H-LK-S1
		0.01 ... 1 Mpa	8024260	VPPM-6L-L-1-G18-0L10H-LK-S1
	G1/4	0.002 ... 0.2 Mpa	8024261	VPPM-8L-L-1-G14-0L2H-LK-S1
		0.006 ... 0.6 Mpa	8024262	VPPM-8L-L-1-G14-0L6H-LK-S1
		0.01 ... 1 Mpa	8024263	VPPM-8L-L-1-G14-0L10H-LK-S1
	G1/2	0.002 ... 0.2 Mpa	8024264	VPPM-12L-L-1-G12-0L2H-LK-S1
		0.006 ... 0.6 Mpa	8024265	VPPM-12L-L-1-G12-0L6H-LK-S1
		0.01 ... 1 Mpa	8024266	VPPM-12L-L-1-G12-0L10H-LK-S1

訂貨資料

模組化產品系統



公稱通徑，氣源	訂貨編號	型號
6 mm	**543432**	**VPPM-6-...**
8 mm	**543433**	**VPPM-8**
12 mm	**543435**	**VPPM-12**

外圍元件

單閥 VPPM-6L...、VPPM-8L...

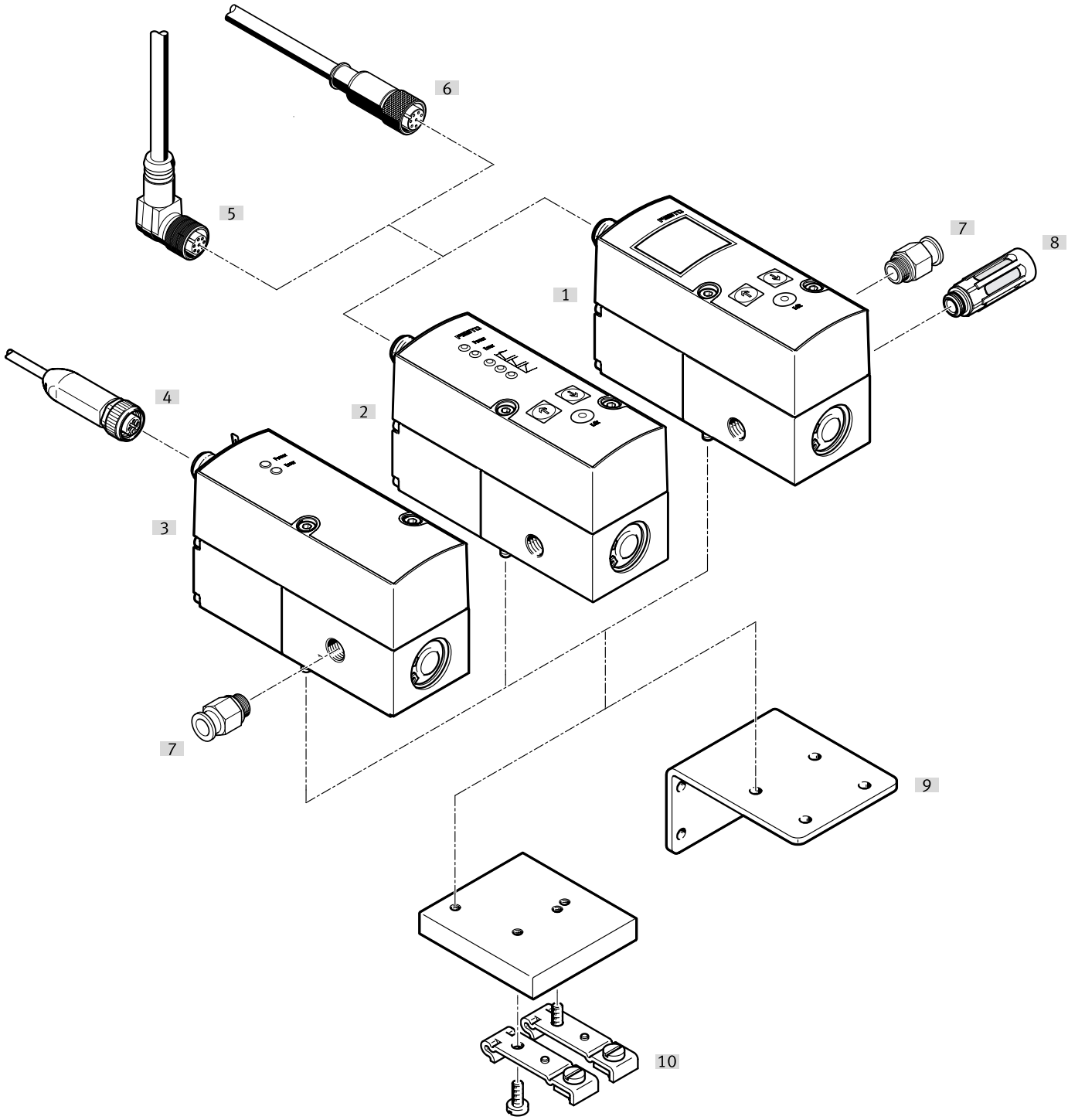

附件			→ 頁面/Internet
	型號/訂貨代碼	簡介	
[1]	具有 LCD 的比例壓力控制閥	具有 LCD 的人機介面	🔗 –
[2]	具有 LED 的比例壓力控制閥	具有 LED 的人機介面	🔗 –
[3]	具有 LED 的比例壓力閥，具有 IO-Link	具有 LED 的人機介面，IO-Link	🔗 –
[4]	連接電纜	–	43
[5]	直角式連接電纜	–	
[6]	直列式連接電纜	–	42
[7]	快插接頭	用於連接外部容許的壓縮空氣軟管	🔗 qs
[8]	消音器	用於安裝在排氣口中	🔗 u
[9]	角	用於安裝閥門	42
[10]	H 型導軌固定	用於安裝在 H 型導軌上	42

外圍元件

單閥 VPPM-12L...

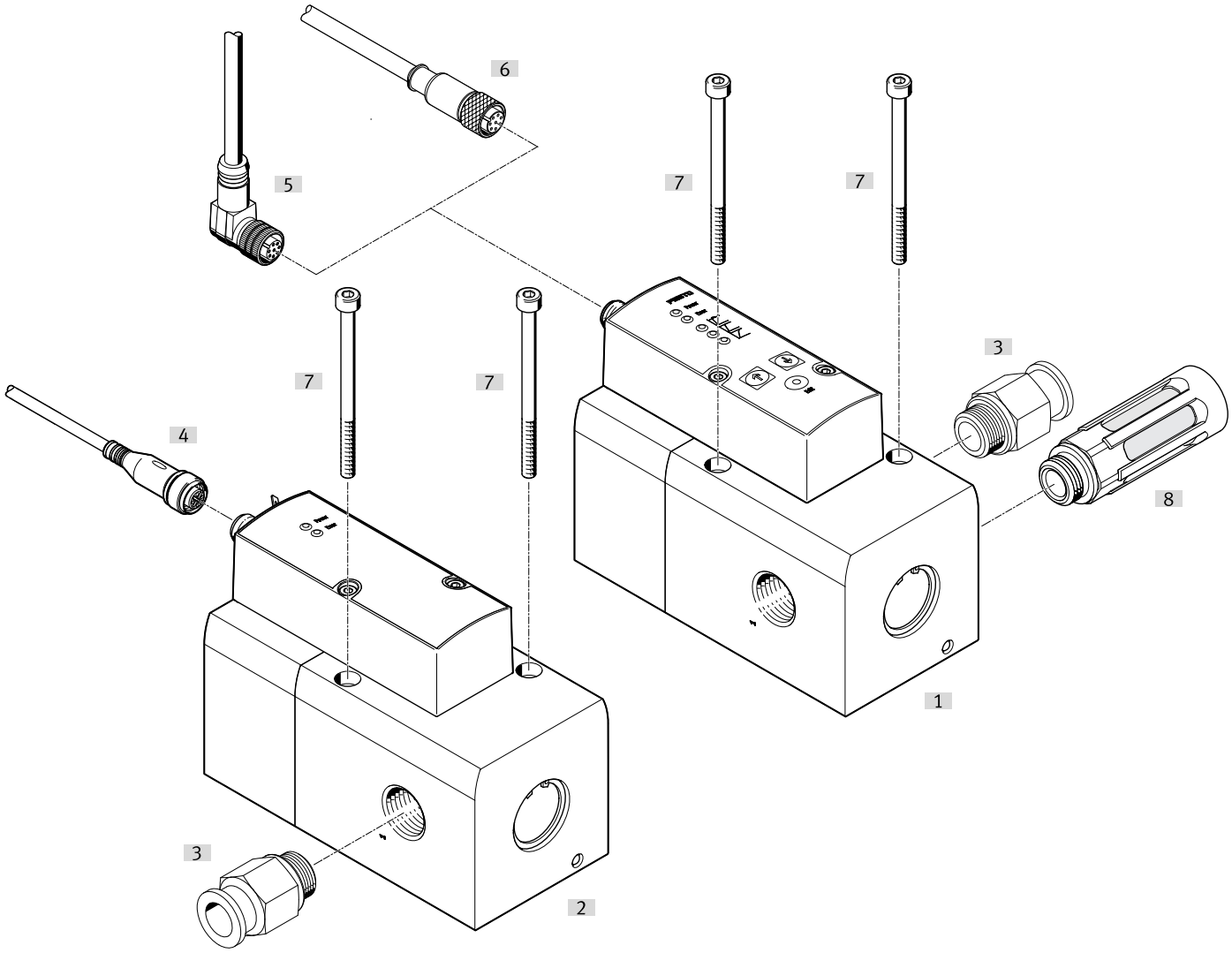

附件			→ 頁面/Internet
	型號/訂貨代碼	簡介	
[1]	具有 LED 或 LCD 的比例壓力閥	具有 LED 或 LCD 的人機介面	🔗 –
[2]	具有 LED 的比例壓力控制閥，具有 IO-Link	具有 LED 的人機介面，IO-Link	🔗 –
[3]	快插接頭	用於連接外部容許的壓縮空氣軟管	🔗 qs
[4]	連接電纜	–	43
[5]	直角式連接電纜	–	
[6]	直列式連接電纜	–	42
[7]	緊固螺栓	–	🔗 –
[8]	消音器	用於安裝在排氣口中	🔗 u

外圍元件

具有 VPPM-6F...、VPPM-8F... 的閥門電池

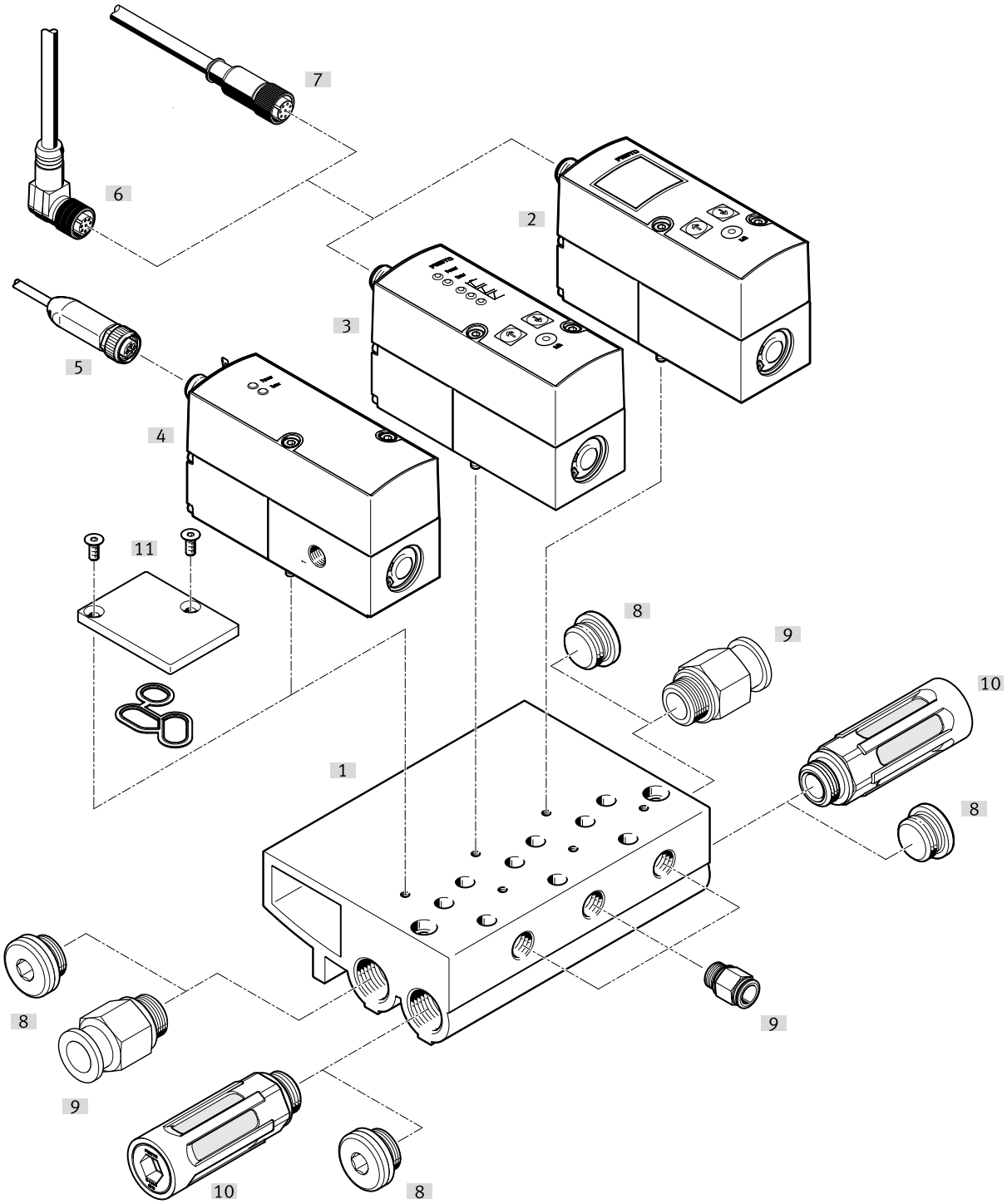

附件			→ 頁面/Internet
	型號/訂貨代碼	簡介	
[1]	氣路板模組 VABM	–	42
[2]	具有 LCD 的比例壓力閥	具有 LCD 的人機介面	🔗 –
[3]	具有 LED 的比例壓力閥	具有 LED 的人機介面	🔗 –
[4]	具有 LED 的比例壓力控制閥，具有 IO-Link	具有 LED 的人機介面，IO-Link	🔗 –
[5]	連接電纜	–	43
[6]	直角式連接電纜	–	
[7]	直列式連接電纜	–	42
[8]	堵頭	–	🔗 b
[9]	快插接頭	用於連接外部容許的壓縮空氣軟管	🔗 qs

外圍元件

附件			→ 頁面/Internet
	型號/訂貨代碼	簡介	
[10]	消音器	用於安裝在排氣口中	u
[11]	蓋板	用於空位，密封件和沉頭螺絲包括在供貨範圍內	42

外圍元件

VPPM-6TA...、VPPM-8TA...，用於閥島 MPA-S

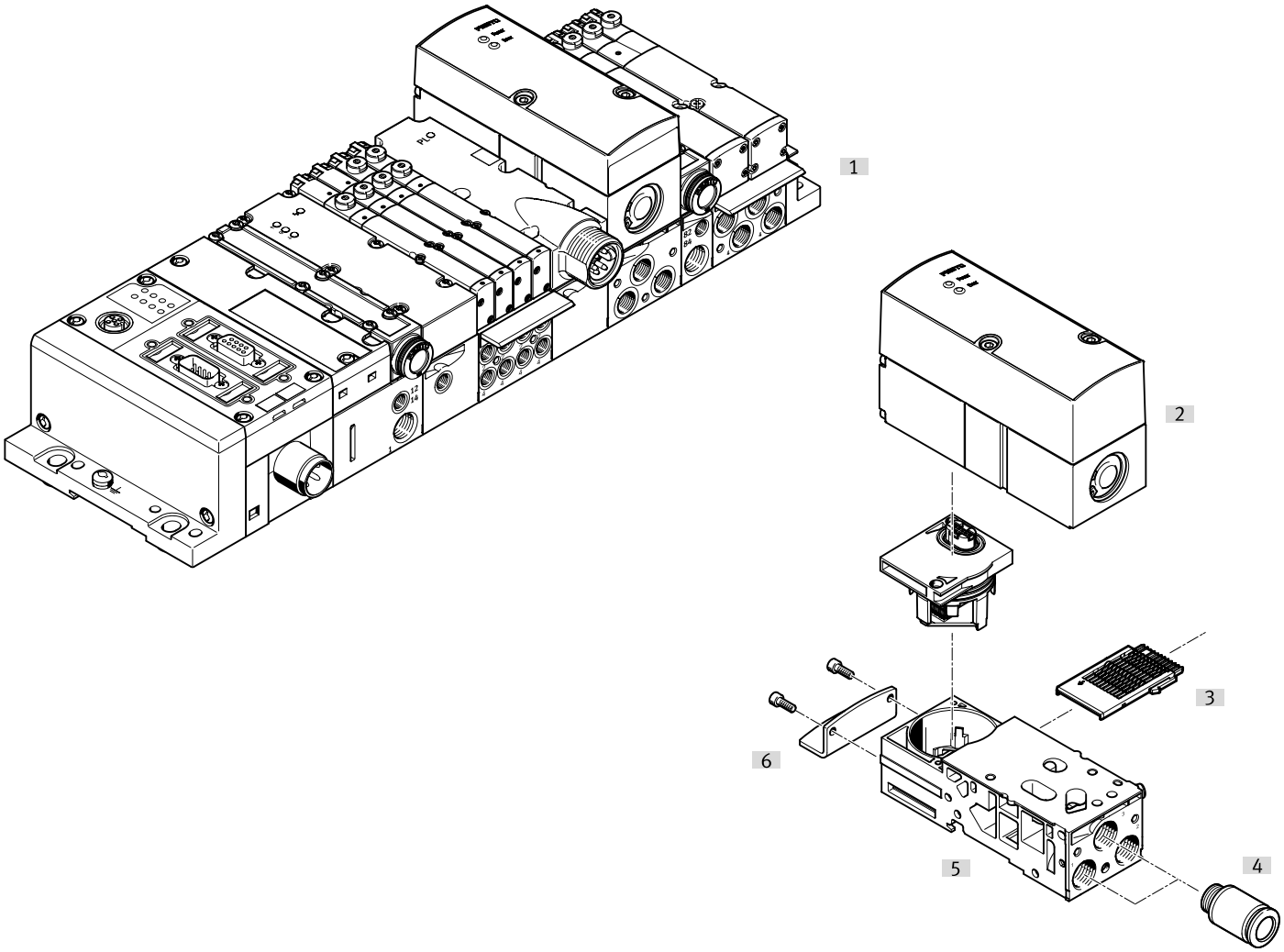

附件			→ 頁面/Internet
	型號/訂貨代碼	簡介	
[1]	閥島 MPA-S	具有現場匯流排連接和 VPPM	mpas
[2]	比例壓力控制閥	用於閥島 MPA-S	mpas
[3]	電氣互聯模組	用於比例壓力控制閥的底座	mpas
[4]	快插接頭	–	qs
[5]	連接板	無電氣互聯模組和電氣模組	mpas
[6]	緊固件	–	mpas

附件

氣路板模組

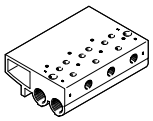

產品重量	耐腐蝕等級 CRC [1]	訂貨編號	型號
900 g	2 - 中等耐腐蝕能力	**542252**	**VABM-P1-SF-G14-2-P3**
1,230 g		**542253**	**VABM-P1-SF-G14-3-P3**
1,565 g		**542254**	**VABM-P1-SF-G14-4-P3**

1) 如需更多資訊，請瀏覽 www.festo.com/x/topic/crc

蓋板

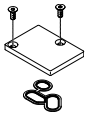

產品重量	耐腐蝕等級 CRC [1]	訂貨編號	型號
35 g	1 - 低耐腐蝕能力	**558350**	**VABB-P1**

1) 如需更多資訊，請瀏覽 www.festo.com/x/topic/crc

支架



產品重量	耐腐蝕等級 CRC [1]	訂貨編號	型號
71 g	1 - 低耐腐蝕能力	**542251**	**VAME-P1-A**

1) 如需更多資訊，請瀏覽 www.festo.com/x/topic/crc

H 型導軌安裝件

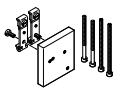

產品重量	耐腐蝕等級 CRC [1]	訂貨編號	型號
150 g	1 - 低耐腐蝕能力	**542255**	**VAME-P1-T**

1) 如需更多資訊，請瀏覽 www.festo.com/x/topic/crc

連接電纜，直列式插座



電氣介面 1，連接類型	電氣介面 1，介面/線芯數	電氣介面 1，連接系統	電纜長度	訂貨編號	型號
插座	8	M12x1，A 編碼，符合 EN 61076-2-101 標準	2 m	**525616**	**SIM-M12-8GD-2-PU**
			5 m	**525618**	**SIM-M12-8GD-5-PU**
			10 m	**570008**	**SIM-M12-8GD-10-PU**

附件

連接電纜，一個直列式插座，一個直列式插頭



電氣介面 1，連接類型	電氣介面 1，介面/線芯數	電氣介面 1，連接系統	電纜長度	訂貨編號	型號
插座	8	M12x1，A 編碼，符合 EN 61076-2-101 標準	2 m	**553575**	**NEBV-M12G8-K-2-M12G4**
			5 m	**553576**	**NEBV-M12G8-K-5-M12G4**

連接電纜，一個直列式插座，兩個直列式插頭



電氣介面 1，連接類型	電氣介面 1，電纜出口	電氣介面 1，介面/線芯數	電氣介面 1，連接系統	訂貨編號	型號
插座	直列式	8	M12x1，A 編碼，符合 EN 61076-2-101 標準	**547888**	**NEBV-M12G8-KD-3-M12G4**

連接電纜，用於 IO-Link® 介面



電氣介面 1，連接類型	電氣介面 1，介面/線芯數	電氣介面 1，連接系統	電纜長度	訂貨編號	型號
插座	5	M12x1，A 編碼，符合 EN 61076-2-101 標準	5 m	**574321**	**NEBU-M12G5-E-5-Q8N-M12G5**
			7.5 m	**574322**	**NEBU-M12G5-E-7.5-Q8N-M12G5**
			10 m	**574323**	**NEBU-M12G5-E-10-Q8N-M12G5**