Za elektromagnetni ventil za odvojene medije VYKB

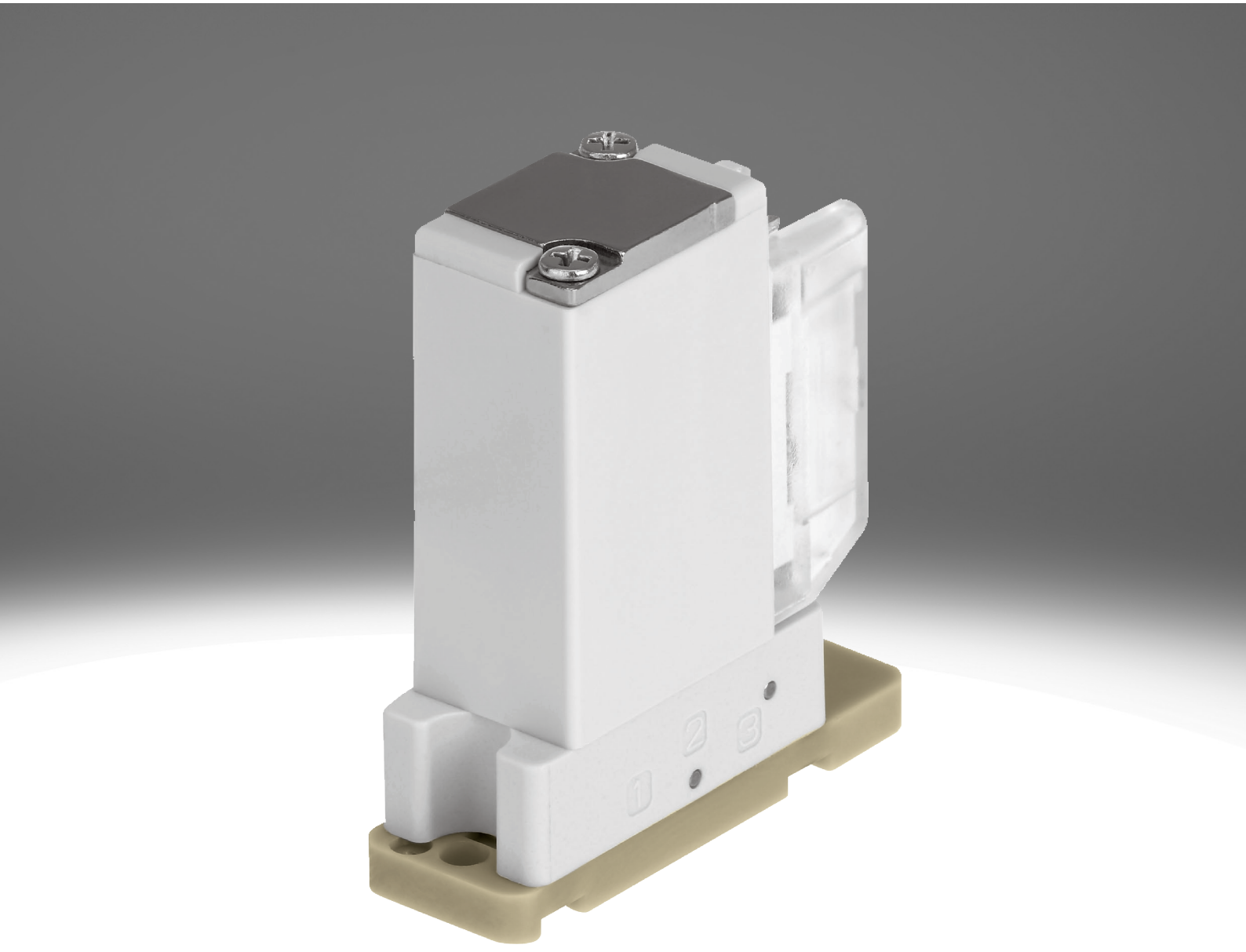

Karakteristike

Na jedan pogled Link vykb

Opšte informacije:

- Mediji-odvojen membranski ventil za prebacivanje različitih gasova i tečnosti
- Direktno kontrolisani magnetni ventil sa povratkom opruge za napone 12V i 24V
- Širok opseg pritisaka/vakuuma i visok protok sa različitim nominalnim prečnikom
- Veoma fleksibilan zbog 2/2 i 3/2 varijante, idealan za kontrolu i mešanje medija
- Širok spektar električnih i fluidnih opcija povezivanja za integraciju pojedinačnih komponenti

Posebne karakteristike:

- Vrlo lako čišćenje zahvaljujući odvajanju medija
- Manja potrošnja medija zbog male unutrašnje zapremine
- Kvalitetni materijali, pogodni i za agresivne medije
- Niska potrošnja medija i velika lakoća čišćenja zbog male unutrašnje zapremine

Funkcija:

- Ventil VYKB je direktno upravljani preklopni ventil sa elektromagnetnom spojnicom: U stanju bez struje ventil se automatski vraća u položaj mirovanja.

Funkcija ventila

[6]	2/2 regulacioni ventil smera, zatvoren neutralan položaj
[M32]	3/2 regulacioni ventil smera, neutralan položaj zatvoren ili otvoren

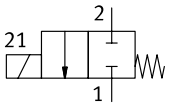

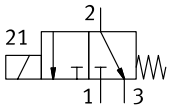

Serija

[VYKB]	Elektromagnetni ventil VYKB

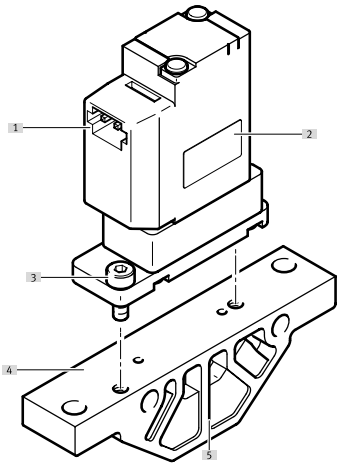

[1] Priključni kontakt za priključni kabl NEBV
[2] Elektromagnetni ventil VYKB
[3] Zavrtnji za montažu na priključnu bazu (deo obima isporuke ventila)
[4] Priključna baza VABS
[5] Veze za medijume

Ključ tipa

001	Serija	
VYKB	Elektromagnetni ventil VYKB	

002	Vrsta preklopnog ventila	
F	Ventil sa prirubnicom	

003	Veličina konstrukcije	
10	Veličina 10	
12	Veličina 12	

004	Funkcija ventila	
M22C	2/2-smerni ventil, položaj mirovanja zatvoren	
M32	3/2 regulacioni ventil smera, neutralan položaj zatvoren ili otvoren	

005	Nominalna širina	
16	1,6 mm	
20	2 mm	

006	Materijal kućišta	
P	PEEK	

007	Membranski i zaptivni materijal	
E	EPDM	
F	FFPM	
V	FPM	

008	Nominalni radni napon	
1	24 V DC	
5	12 V DC	

009	Električni priključak	
HP	Slika priključka HP	

010	Smer izvoda priključka za elektriku	
A	Ugaoni	
S	Ravno	

List sa podacima

Opšti tehnički podaci				
Funkcija ventila	2/2 zatvoreno monostabilno		3/2 otvoren/zatvoen monostabilan	
Veličina konstrukcije	10	12	10	12
Dizajn	Električni priključak gore Električni priključak bočno Preklopni ventil sa membranskog zaptivkom	Električni priključak gore Preklopni ventil sa membranskog zaptivkom	Električni priključak gore Električni priključak bočno Preklopni ventil sa membranskog zaptivkom	Električni priključak gore Preklopni ventil sa membranskog zaptivkom
Način vraćanja u prethodni položaj	mehanička opruga			
Nominalna širina	1,6 mm	2 mm	1,6 mm	2 mm
Fluidna konekcija	Prirubnica			
Unutrašnja zapremina	35 µl	60 µl	35 µl	60 µl
Princip zaptivanja	meko			
Smer strujanja	nije reverzibilno			
Vrsta aktiviranja	električni			
Vrsta upravljanja	direktni			
Ručna pomoćna aktivacija	nema			
Vrsta pričvršćenja	sa prolaznim otvorom za vijak M2	sa prolaznim otvorom za vijak M3	sa prolaznim otvorom za vijak M2	sa prolaznim otvorom za vijak M3
Ugradni položaj	proizvoljno			
Vrsta zaštite	IP40			
Težina proizvoda	18 g	40 g	18 g	40 g

Radni uslovi i uslovi u okruženju		
Veličina konstrukcije	10	12
Medij	Tečni mediji Gasoviti mediji	
Napomena o mediju	Obratiti pažnju na radne materijale koji dodiruju medije maksimalna veličina čestice 5 µm	
Normalni nominalni protok (normalizovan u skladu sa standardom DIN 1343)	18 l/min	–
Napomena u vezi sa normalnim nominalnim protokom	Kod pada pritiska sa 1 -> 0 bara (gasoviti mediji)	–
Protok Kv	0,034 m³/h	0,056 m³/h
Protok Kv	0,57 l/min	0,93 l/min
Napomena o protoku Kv	Za vodu medijuma, Razlika pritiska 1 bar	
Temperatura okruženja	0 ... 50°C	
Temperatura medija	0 ... 50°C	
Temperatura skladištenja	-20 ... 70°C	
Najviši stepen otpornosti na koroziju KBK[1)]	0 - bez izloženosti koroziji	
Pritisak medija	-0,075 ... 0,1 MPa	-0,075 ... 0,3 MPa
Pritisak medija	-0,75 ... 1 bar	-0,75 ... 3 bar
Pritisak medija	-10,875 ... 14,5 psi	-10,875 ... 43,5 psi

1) Dodatne informacije www.festo.com/x/topic/kbk

Električni podaci				
Veličina konstrukcije	10		12	
Opseg radnog pritiska DC	12 V	24 V	12 V	24 V
Dozvoljene oscilacije napona	-5% / +10%	+/- 10%	-5% / +10%	+/- 10%
Karakteristične vrednosti za kaleme	12 V DC: niskonaponska faza 1 W, visokonaponska faza 3,7 W	24 V DC: niskonaponska faza 1 W, visokonaponska faza 3,7 W	12 V DC: niskonaponska faza 1 W, visokonaponska faza 5,2 W	24 V DC: niskonaponska faza 1 W, visokonaponska faza 5,2 W
Trajanje uključivanja	100%			
Električni priključak 1, vrsta priključka	Kabl sa utikačem			
Električni priključak 1, tehnika priključivanja	Slika priključka HP			

List sa podacima

Uključna frekvencija			
Membranski i zaptivni materijal	EPDM [E]	FFPM [F]	FPM [V]
Uklopno vreme kod gasovitih medija	15 ms	20 ms	15 ms
Uklopno vreme za gasovite medije	15 ms	20 ms	15 ms
Maks. uključna frekvencija[1)]	2 Hz		
Napomena o frekvenciji uključivanja	u zavisnosti od temperature okoline i uslovima instalacije		

1) Na 100% radnog ciklusa

Materijali		
Veličina konstrukcije	10	12
Materijal kućišta	PEEK	
Materijal membrane	EPDM FFPM FPM	EPDM
Radni materijal zaptivki	EPDM FFPM FPM	EPDM
Napomena o materijalu	U skladu sa RoHS	

Dimenzije

Dimenzije – Priključna letvica VABS-K2-10B Preuzimanje CAD podataka www.festo.com

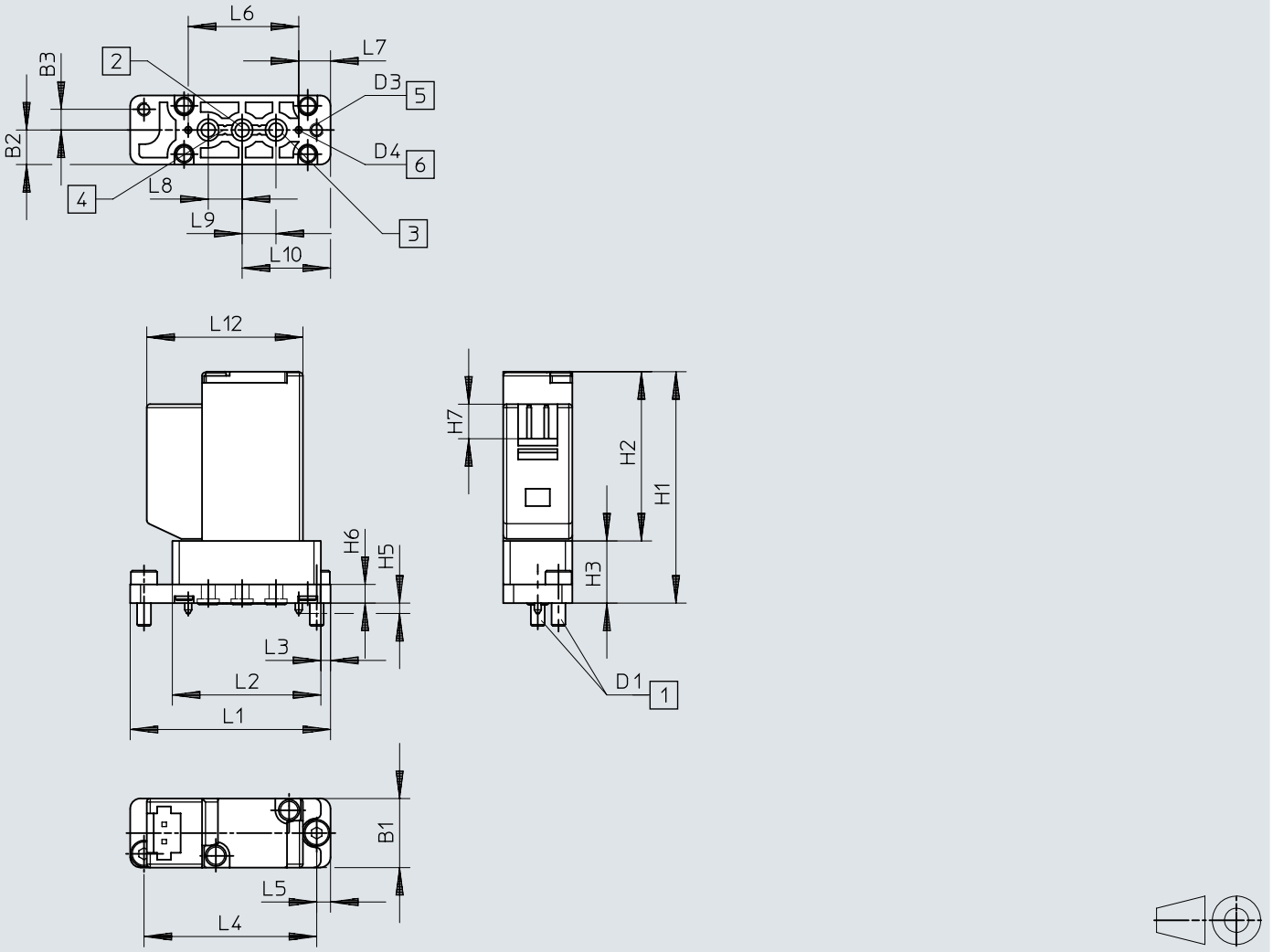

[1] Pričvrsni vijci
[2] Priključak 3
[3] Priključak 1
[4] Priključak 2
[5] Otvori za pričvršćenje
[6] Olovka za kodiranje

	B1	B2	B3	D1	D3 Ø	D4 Ø	H1	H2	H3	H5	H6	H7
VYKB-...-S	10	5	3	M2x0,4	2,1	1	33,5	24,5	9	1,5	2,7	5

	L1	L2	L3	L4	L5	L6	L7	L8	L9	L10	L12
VYKB-...-S	29	21,5	1,4	25	2	16	4,6	4,9	4,9	12,8	22,6

Dimenzije

Dimenzije – Priključna letvica VABS-K2-10S Preuzimanje CAD podataka www.festo.com

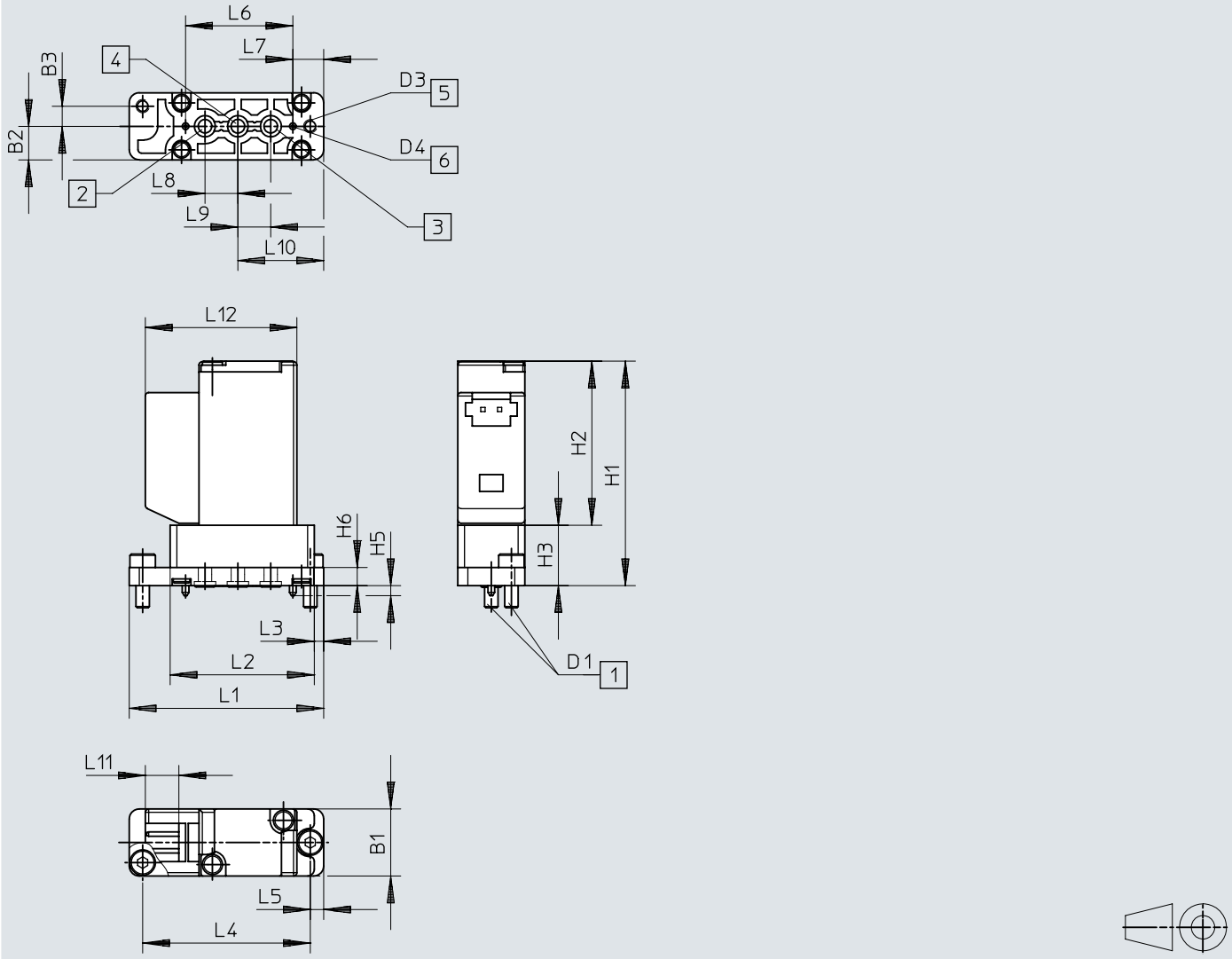

[1] Pričvrsni vijci
[2] Priključak 3
[3] Priključak 1
[4] Priključak 2
[5] Otvori za pričvršćenje
[6] Olovka za kodiranje

	B1	B2	B3	D1	D3 Ø	D4 Ø	H1	H2	H3	H5	H6
VYKB-...-A	10	5	3	M2x0,4	2,1	1	33,5	24,5	9	1,5	2,7

	L1	L2	L3	L4	L5	L6	L7	L8	L9	L10	L11	L12
VYKB-...-A	29	21,5	1,4	25	2	16	4,6	4,9	4,9	12,8	5	22,6

Dimenzije

Dimenzije – Elektromagnetni ventil veličina 10 mm Preuzimanje CAD podataka www.festo.com

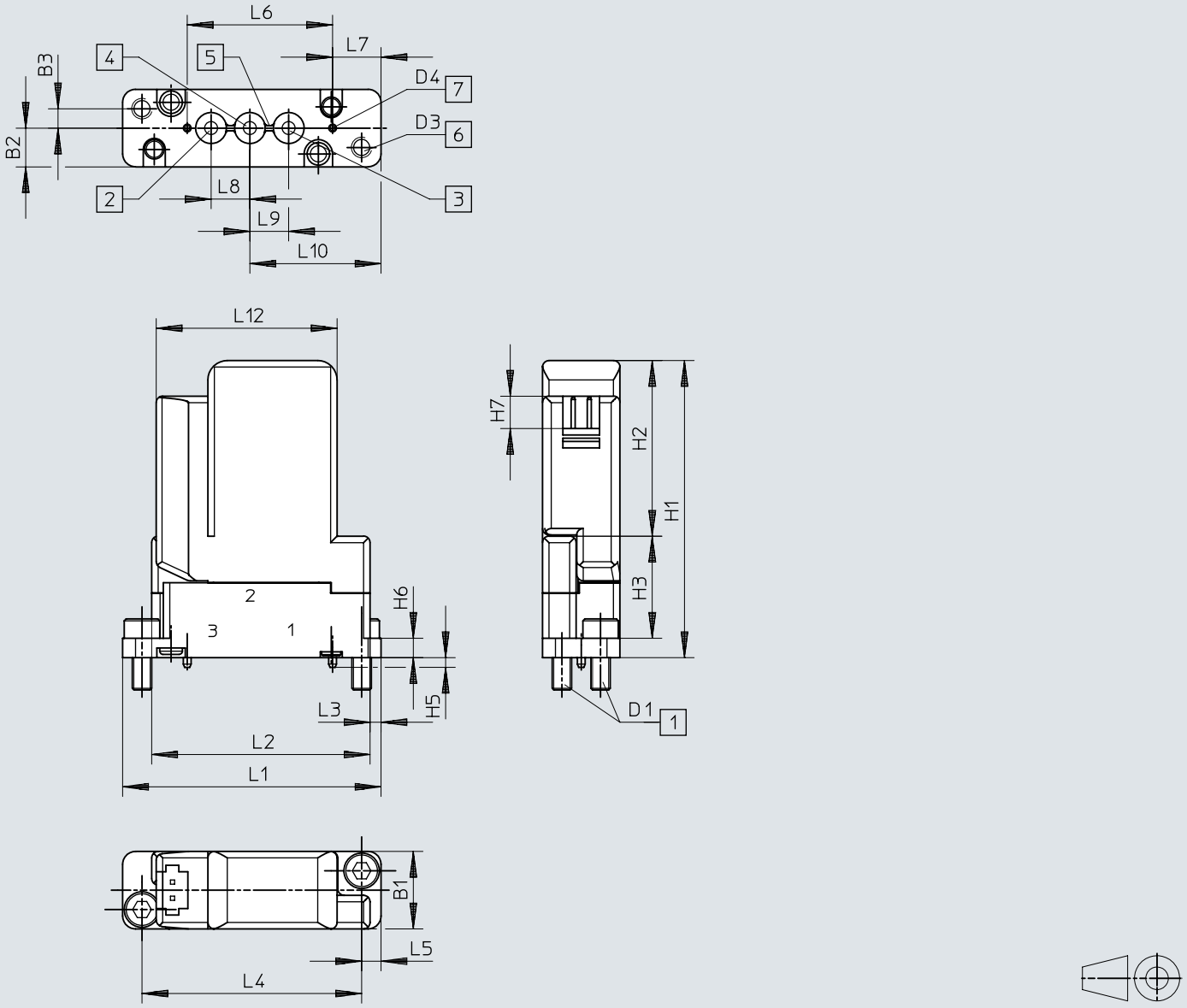

[1] Pričvrsni vijci
[2] Priključak 3
[3] Priključak 1
[4] Priključak 2
[5] Zaptivka
[6] Otvori za pričvršćenje
[7] Olovka za kodiranje

	B1	B2	B3	D1	D3 Ø	D4 Ø	H1	H2	H3	H5	H6	H7
VYKB-...-S	12	6	3	M3x0,5	3,2	1,2	46	27,2	15,8	1,5	3	5

	L1	L2	L3	L4	L5	L6	L7	L8	L9	L10	L12
VYKB-...-S	40	33,8	1,7	34	3	22,5	7,5	6	6	20,3	28

Dimenzije

Dimenzije – Elektromagnetni ventil veličina 12 mm Preuzimanje CAD podataka www.festo.com

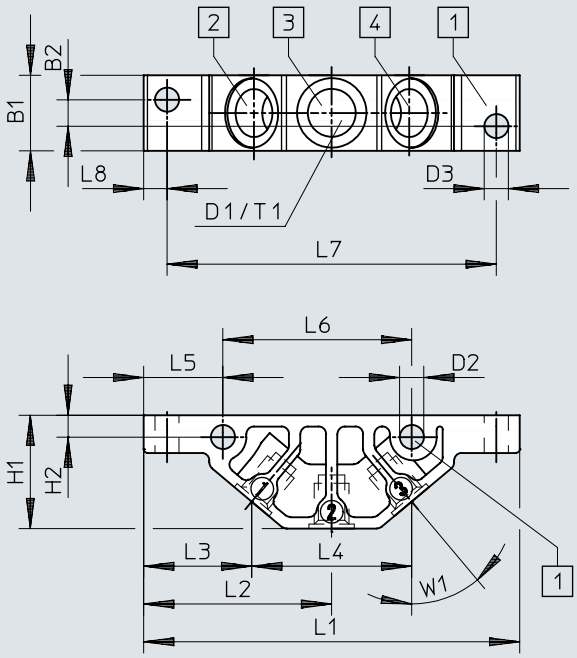

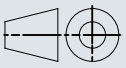

[1] Pričvrsni vijci
[2] Priključak 1
[3] Priključak 2
[4] Priključak 3

	B1	B2	D1	D2 Ø	D3 Ø	H1	H2	L1	L2	L3	L4	L5	L6	L7	L8	T1	W1
VABS-K2-10B-16-M6-P	10	3,5	M6	3,2	3,2	15	2,9	49,8	24,9	14,3	21,2	10,5	25	43,6	3,1	6	40°
VABS-K2-10B-16-U14-P			1/4-28 UNF														

Dimenzije

Dimenzije – Priključna letvica VABS-K2-10S Preuzimanje CAD podataka www.festo.com

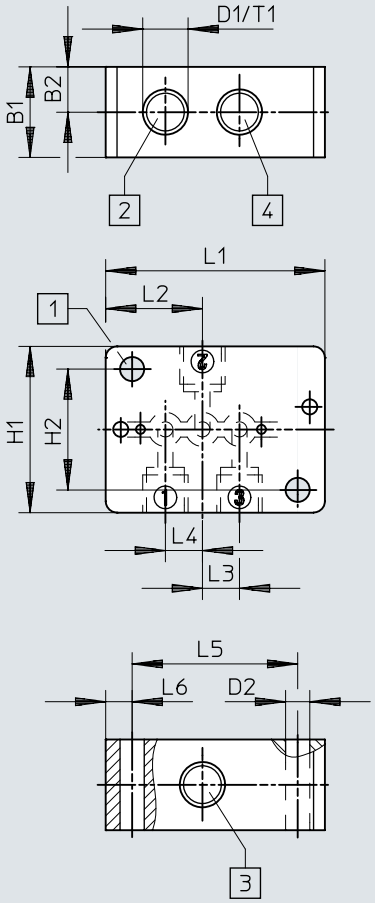

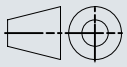

[1] Pričvrsni vijci
[2] Priključak 1
[3] Priključak 2
[4] Priključak 3

	B1	B2	D1	D2 Ø	H1	H2	L1	L2	L3	L4	L5	L6	T1
VABS-K2-10S-16-M6-P	12	6	M6	3,2	22	16	29	12,8	4,9	4,9	21,9	3,5	6
VABS-K2-10S-16-U14-P			1/4-28 UNF										

Dimenzije

Dimenzije – Priključna letvica VABS-K2-10-16-...-P

Preuzimanje CAD podataka www.festo.com

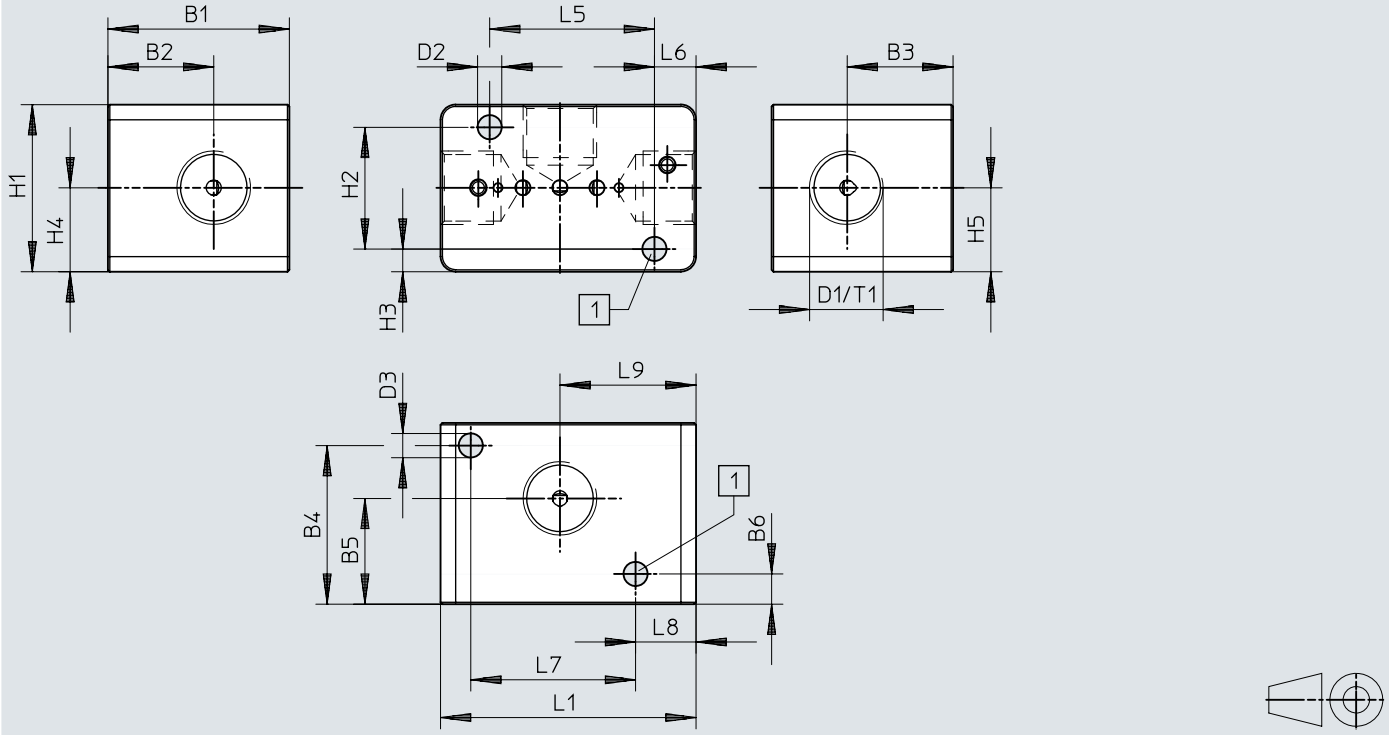

[1] Otvori za pričvršćenje

	B1	B2	B3	B4	B5	B6	D1	D2 Ø	D3 Ø
VABS-K2-10-16-G18-P	24	14	14	21	14	4	G1/8	3,2	3,2
VABS-K2-10-16-M5-P	24	14	14	21	14	4	M5	3,2	3,2

	H1	H2	H3	H4	H5	L1	L5	L6	L7	L8	L9	T1
VABS-K2-10-16-G18-P	22,1	16,1	3	11,1	11,1	33,8	21,8	5,5	21,8	8	18	8
VABS-K2-10-16-M5-P	22,1	16,1	3	11,1	11,1	33,8	21,8	5,5	21,8	8	18	6

Dimenzije

Dimenzije – Priključna letvica VABS-K2-12S Preuzimanje CAD podataka www.festo.com

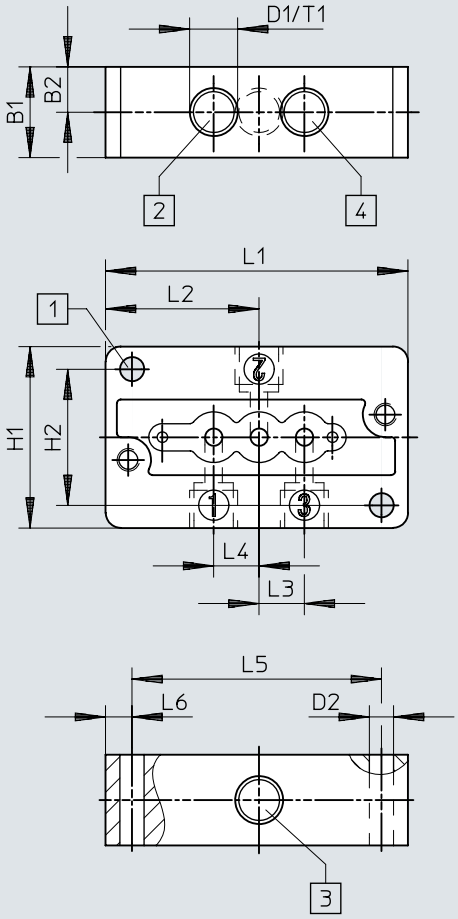

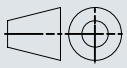

[1] Pričvrsni vijci
[2] Priključak 1
[3] Priključak 2
[4] Priključak 3

	B1	B2	D1	D2 Ø	H1	H2	L1	L2	L3	L4	L5	L6	T1
VABS-K2-12S-20-M6-P	12	6	M6	3,2	24	18	40	20,3	6	6	33	3,5	6
VABS-K2-12S-20-U14-P			1/4-28 UNF										

Dimenzije

Dimenzije – Priključna letvica VABS-K2-12S-20-...18-P Preuzimanje CAD podataka www.festo.com

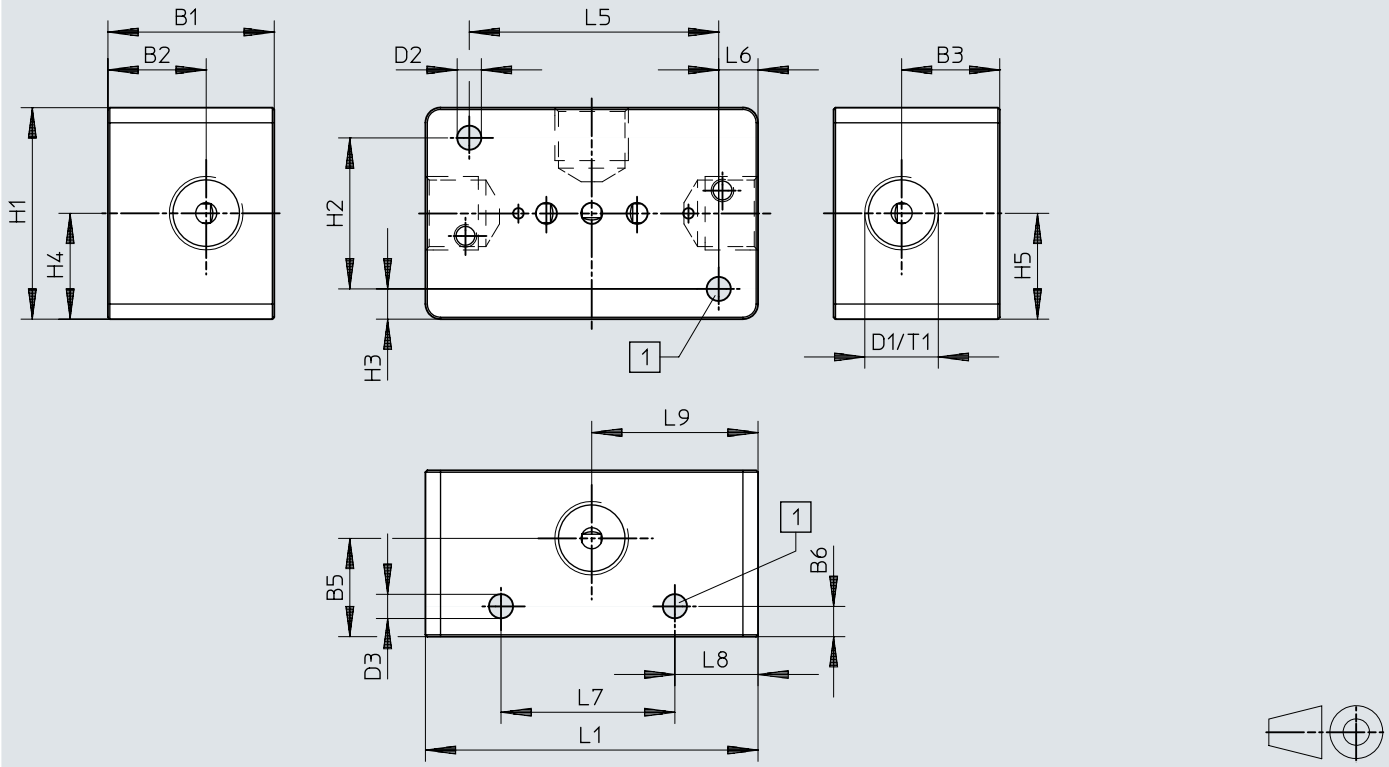

[1] Otvori za pričvršćenje

	B1	B2	B3	B5	B6	D1	D2 Ø	D3 Ø
VABS-K2-12S-20-G18-P	22	13	13	13	4	G1/8	3,2	3,2
VABS-K2-12S-20-N18-P	22	13	13	13	4	NPT1/8-27	3,2	3,2

	H1	H2	H3	H4	H5	L1	L5	L6	L7	L8	L9	T1
VABS-K2-12S-20-G18-P	28	20	4	14	14	44	33	5,2	23	11	22	8
VABS-K2-12S-20-N18-P	28	20	4	14	14	44	33	5,2	23	11	22	10

Podaci za narudžbu

Magnetni ventil VYKB - širina 10 mm



Funkcija ventila	Nominalna širina	Membranski i zaptivni materijal	Smer izvoda priključka za elektriku	Br. dela	Tip
2/2 zatvoreno monostabilno	1,6 mm	EPDM	Ugaoni	**8122801**	**VYKB-F10-M22C-16-PE-5HPA**
				8122804	**VYKB-F10-M22C-16-PE-1HPA**
			Ravno	**8122816**	**VYKB-F10-M22C-16-PE-1HPS**
				8122813	**VYKB-F10-M22C-16-PE-5HPS**
		FFPM	Ugaoni	**8122803**	**VYKB-F10-M22C-16-PF-5HPA**
				8122806	**VYKB-F10-M22C-16-PF-1HPA**
			Ravno	**8122818**	**VYKB-F10-M22C-16-PF-1HPS**
				8122815	**VYKB-F10-M22C-16-PF-5HPS**
		FPM	Ugaoni	**8122802**	**VYKB-F10-M22C-16-PV-5HPA**
				8122805	**VYKB-F10-M22C-16-PV-1HPA**
			Ravno	**8122817**	**VYKB-F10-M22C-16-PV-1HPS**
				8122814	**VYKB-F10-M22C-16-PV-5HPS**
3/2 otvoren/zatvoen monostabilan		EPDM	Ugaoni	**8122807**	**VYKB-F10-M32-16-PE-5HPA**
				8122810	**VYKB-F10-M32-16-PE-1HPA**
			Ravno	**8122822**	**VYKB-F10-M32-16-PE-1HPS**
				8122819	**VYKB-F10-M32-16-PE-5HPS**
		FFPM	Ugaoni	**8122812**	**VYKB-F10-M32-16-PF-1HPA**
				8122809	**VYKB-F10-M32-16-PF-5HPA**
			Ravno	**8122821**	**VYKB-F10-M32-16-PF-5HPS**
				8122824	**VYKB-F10-M32-16-PF-1HPS**
		FPM	Ugaoni	**8122808**	**VYKB-F10-M32-16-PV-5HPA**
				8122811	**VYKB-F10-M32-16-PV-1HPA**
			Ravno	**8122820**	**VYKB-F10-M32-16-PV-5HPS**
				8122823	**VYKB-F10-M32-16-PV-1HPS**

Magnetni ventil VYKB - širina 12 mm



Funkcija ventila	Nominalna širina	Membranski i zaptivni materijal	Smer izvoda priključka za elektriku	Br. dela	Tip
2/2 zatvoreno monostabilno	2 mm	EPDM	Ravno	**8140315**	**VYKB-F12-M22C-20-PE-5HPS**
				8140316	**VYKB-F12-M22C-20-PE-1HPS**
3/2 otvoren/zatvoen monostabilan				**8140317**	**VYKB-F12-M32-20-PE-5HPS**
				8140318	**VYKB-F12-M32-20-PE-1HPS**

Pregled periferije

Elektromagnetni ventil VYKB

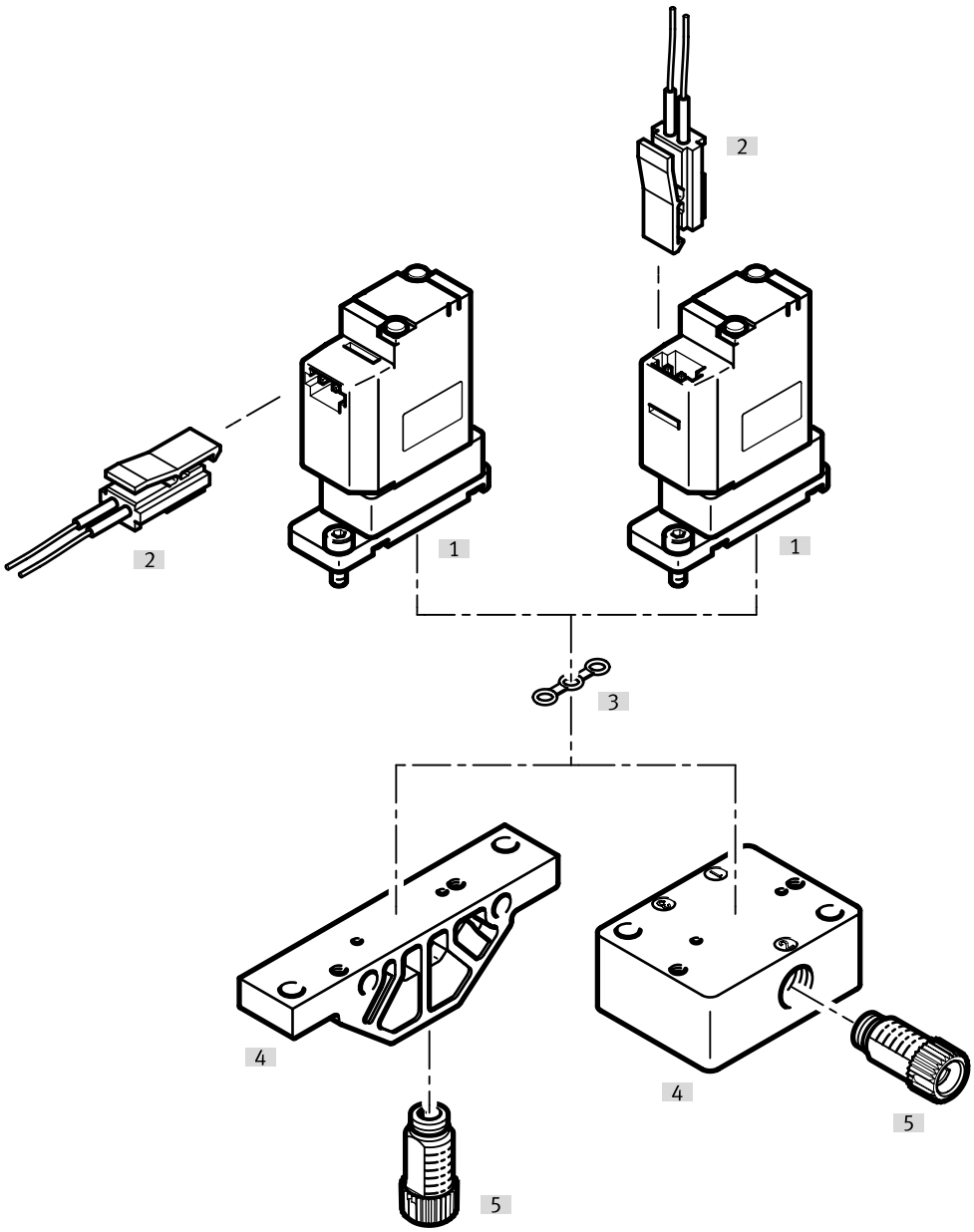

Pribor			→ Strana/Internet
	Tip/kod porudžbine	Opis	
[1]	Elektromagnetni ventil	VYKB	vykb
[2]	Priključni kabl	NEBV-HPG2	16
[3]	Zaptivka	VAVC-K2	16
[4]	Priključna letvica	VABS-K2	16
[5]	Priključak	NLFA-D	17

Pribor

Priključna letvica, donji priključak, veličina 10 mm

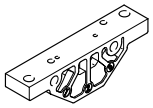

Fluidna konekcija	Br. dela	Tip
Unutrašnji navoj 1/4-28 UNF-2B	**8122826**	**VABS-K2-10B-16-U14-P**
Unutrašnji navoj M6	**8122825**	**VABS-K2-10B-16-M6-P**

Priključna letvica, bočni priključak, veličina konstrukcije 10 mm

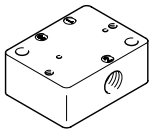

Fluidna konekcija	Br. dela	Tip
Unutrašnji navoj 1/4-28 UNF-2B	**8122828**	**VABS-K2-10S-16-U14-P**
Unutršanji navoj G1/8	**8186874**	**VABS-K2-10S-16-G18-P**
Unutrašnji navoj M5	**8186875**	**VABS-K2-10S-16-M5-P**
Unutrašnji navoj M6	**8122827**	**VABS-K2-10S-16-M6-P**

Priključna letvica, bočni priključak, veličina 12 mm

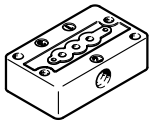

Fluidna konekcija	Br. dela	Tip
Unutrašnji navoj 1/4-28 UNF-2B	**8140320**	**VABS-K2-12S-20-U14-P**
Unutrašnji navoj 1/8 NPT	**8186870**	**VABS-K2-12S-20-N18-P**
Unutršanji navoj G1/8	**8186871**	**VABS-K2-12S-20-G18-P**
Unutrašnji navoj M6	**8140319**	**VABS-K2-12S-20-M6-P**

Priključni kabl



Električni priključak 1, vrsta priključka	Električni priključak 1, izlaz kablova	Električni priključak 1, tehnika priključivanja	Br. dela	Tip
Kabl sa utičnicom	ravno	Slika priključka HP	**8122832**	**NEBV-HPG2-PN-0.3-N-LE2**

Zaptivka (sadržana u obimu isporuke ventila), za ventile konstruktivne veličine 10 mm, za montažu na priključne letvice



Radni materijal zaptivki	Br. dela	Tip
EPDM	**8122829**	**VAVC-K2-S-3-E**
FFPM	**8122831**	**VAVC-K2-S-3-F**
FPM	**8122830**	**VAVC-K2-S-3-V**

Pribor

Priključak, modularni sistem

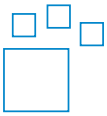

Fluidna konekcija	Fluidna konekcija 2	Materijal navojnog rukavca	Boja	Br. dela	Tip
UNF1/4-28	za crevo spoljašnjeg Ø 3 mm, za crevo unutrašnjeg Ø 1,2 mm, za crevo unutrašnjeg Ø 2,1 mm, za crevo spoljašnjeg Ø 1,6 mm (1/16“), za crevo spoljašnjeg Ø 3,2 mm (1/8“)	POM	plava, žuta, sivo, zeleno, narandžasti, crveno, crno, ljubičasto, belo	**8248749**	**NLFA-**

Priključak



Fluidna konekcija	Fluidna konekcija 2	Materijal navojnog rukavca	Veličina posude	Br. dela	Tip
UNF1/4-28	za crevo spoljašnjeg Ø 3 mm	PA-ojačan	10	**8104286**	**NLFA-D-U14-K3-PP-P10**
		POM		**8248753**	**NLFA-D-U14-K3-PP-POM-RW-BK-P10**
	za crevo unutrašnjeg Ø 1,2 mm	PA-ojačan		**8104288**	**NLFA-D-U14-B1.2-PP-P10**
		POM		**8248750**	**NLFA-D-U14-B1.2-PP-POM-RW-BK-P10**
	za crevo unutrašnjeg Ø 2,1 mm	PA-ojačan		**8104289**	**NLFA-D-U14-B2.1-PP-P10**
		POM		**8248751**	**NLFA-D-U14-B2.1-PP-POM-RW-BK-P10**
	za crevo spoljašnjeg Ø 1,6 mm (1/16“)	PA-ojačan		**8104285**	**NLFA-D-U14-K1.6-PP-P10**
		POM		**8248752**	**NLFA-D-U14-K1.6-PP-POM-RW-BK-P10**
	za crevo spoljašnjeg Ø 3,2 mm (1/8“)	PA-ojačan		**8104287**	**NLFA-D-U14-K3.2-PP-P10**
		POM		**8248754**	**NLFA-D-U14-K3.2-PP-POM-RW-BK-P10**

Priključak



Pneumatski priključak 1	Pneumatski priključak: 2	Br. dela	Tip
Spoljašnji navoj M6	za crevo spoljašnjeg prečnika Ø 6 mm	**132600**	**QSM-M6-6**