Пневматичен вентил с разделени флуиди VZDB

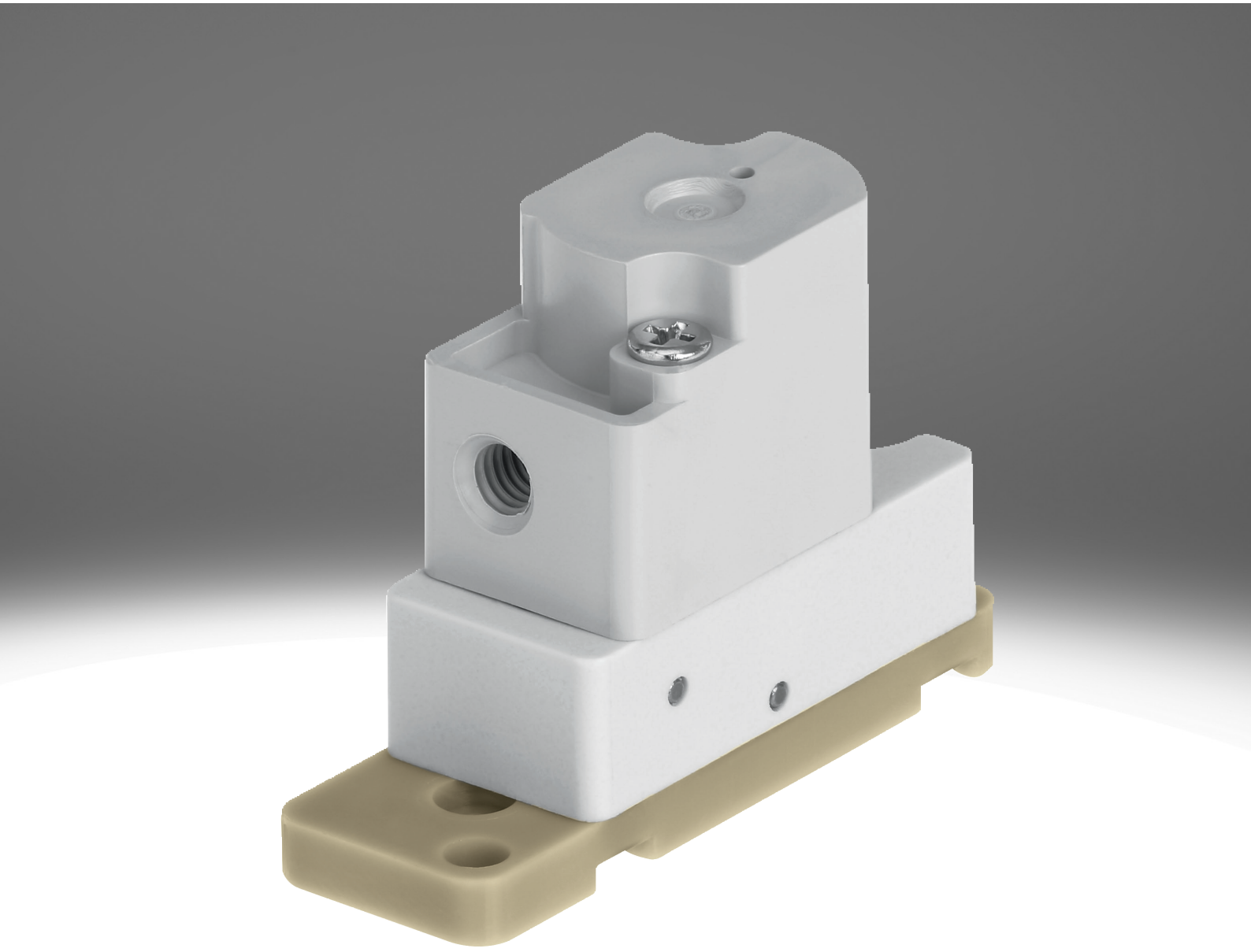

Характеристики

Кратък обзор Връзка vzdb

Специални характеристики:
- Лесно почистване благодарение на разделянето на флуидите
- Нисък разход на флуиди поради малкия вътрешен обем
- Висококачествени материали, благодарение на които е подходящ и за агресивни флуиди
- Голям дебит при малък размер
- Висока точност при повторение, честота на превключване и прецизност, поради което е подходящ дори за най-малките обеми и дейности с минимално дозиране
- Изключителна гъвкавост при употребата благодарение на 3/2-ходови и 2/2-ходови варианти

Функция:
- VZDB е пневматичен вентил с разделени флуиди. Той служи за управление на газообразни и течни флуиди в лабораторния сектор.
- Разпределителят VZDB е пилотен пневматичен разпределител. Като варианти се предлагат едно затворено (2/2-ходов електромагнитен разпределител и 3/2-ходов електромагнитен разпределител) или едно отворено изходно положение (само 3/2-ходов електромагнитен разпределител).

Функция на разпределител

[6]	2/2-ходов вентил, изходно положение затворен
[M32]	3/2-ходов вентил, изходно положение затворен или отворен

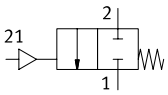

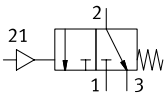

Серия

[A]	Пневматичен разпределител

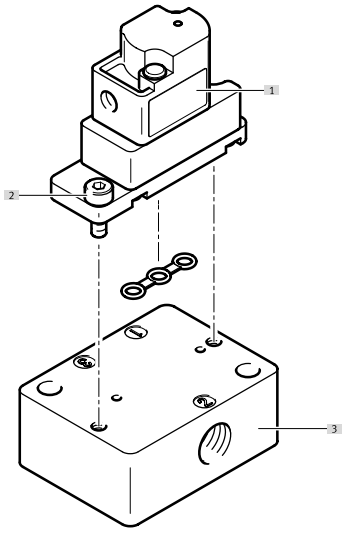

[1] Пневматичен разпределител VZDB
[2] Винтове за закрепване към присъединителната плоча (включени в обхвата на доставката)
[3] Присъединителна плоча VABS

Код на типа

001	Серия	
VZDB	Мембранни вентили	

002	Вид на ходовия клапан	
F	Фланцов разпределител	

003	Размер	
10	Размер 10	

004	Функция на разпределител	
M22C	2/2-ходов вентил, изходно положение затворен	
M32	3/2-ходов вентил, изходно положение затворен или отворен	

005	Номинален диаметър	
16	1,6 mm	

006	Пневматична връзка	
M3	M3	

007	Материал на тялото	
P	PEEK	

008	Уплътнителен материал	
E	EPDM	
F	FFPM	
V	FPM	

Техническа информация

Общи технически характеристики	
Функция на разпределител	2/2 затворен моностабилен 3/2 отворен/затворен моностабилен
Конструктивна структура	Разпределител с лост с мембранно уплътнение
Начин на връщане в изходно състояние	Механична пружина
Размер	10
Номинален диаметър	1,6 mm
Връзка за флуиди	Фланец
Дебит Kv	0,034 m3/h
Вътрешен обем	35 µl
Принцип на уплътняване	променлив
Посока на потока	не е реверсивна
Начин на задействане	пневматичен
Вид управление	предуправляем
Ръчно задействане	няма
Начин на закрепване	с отвор за винт M2
Монтажно положение	произволно
Клас на устойчивост на корозия KBK[1)]	0 - няма опасност от корозия
Тегло на продукта	7 g

1) Допълнителна информация - на интернет страница www.festo.com/x/topic/kbk

Време за превключване	
Макс. честота на превключване	2 Hz

Условия на експлоатация и на околната среда	
Работен флуид	Течни флуиди Газообразни флуиди
Указание за работен/управляващ флуид	Съблюдаване на устойчивостта на материалите, които са в контакт с флуида максимален размер на частиците 5 µm
Температура на флуида	0 ... 50°C
Температура на околната среда	0 ... 50°C
Температура на лагера	-20 ... 70°C
Работно налягане	-0,075 ... 0,1 MPa
Работно налягане	-0,75 ... 1 бар
Работно налягане	-10,875 ... 14,5 psi
Управляващо налягане	0,15 ... 0,3 MPa
Управляващо налягане	1,5 ... 3 бар
Управляващо налягане	21,75 ... 43,5 psi

Информация за материала		
Съкратено обозначение на типа	VZDB	VABS
материали в контак с флуида	–	
Материал на тялото	PEEK	–
Материал на мембраната	–	
Материал на уплътненията	EPDM, FFPM, FPM	–
Материал на присъединителната плоча	–	PEEK
Указание за материала	Съответствие с RoHS	
Сертификат за LABS	VDMA24364 зона III	

Преглед на периферните устройства

Пневматичен разпределител VZDB

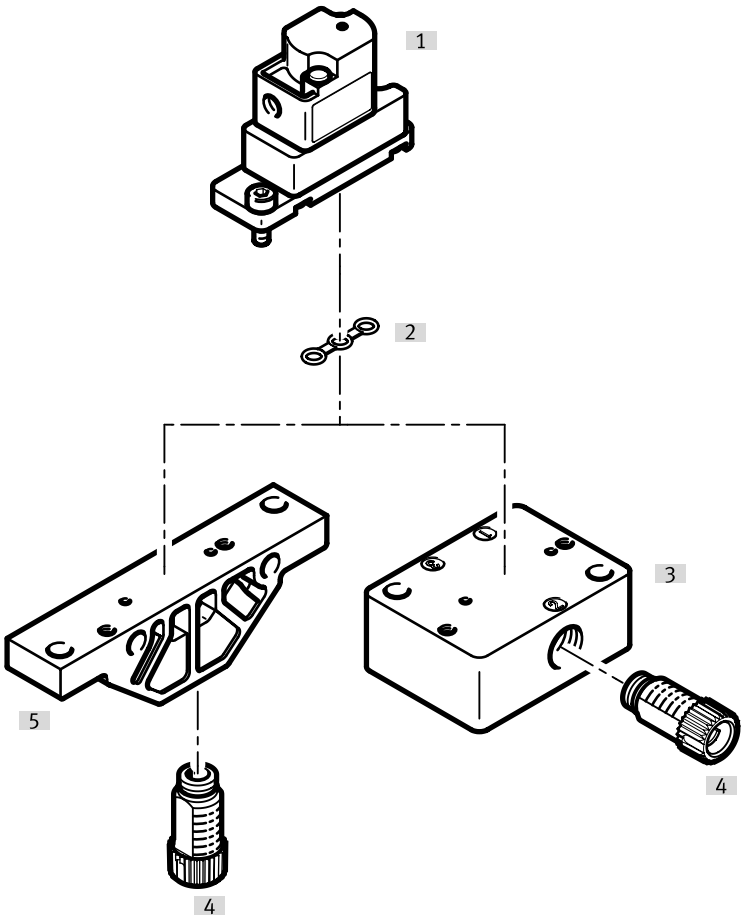

Принадлежности			→ Страница/Интернет
	Тип/код на поръчката	Описание	
[1]	Пневматичен разпределител	VZDB	–
[2]	Уплътнение	VAVC-K2	10
[3]	Шина, присъединяване отстрани	VABS-K2-10S	10
[4]	Съединение	NLFA-D	11
[5]	Шина, присъединяване отдолу	VABS-K2-10B	10

Размери

Размери – Пневматичен разпределител VZDB Изтегляне на CAD данни www.festo.com

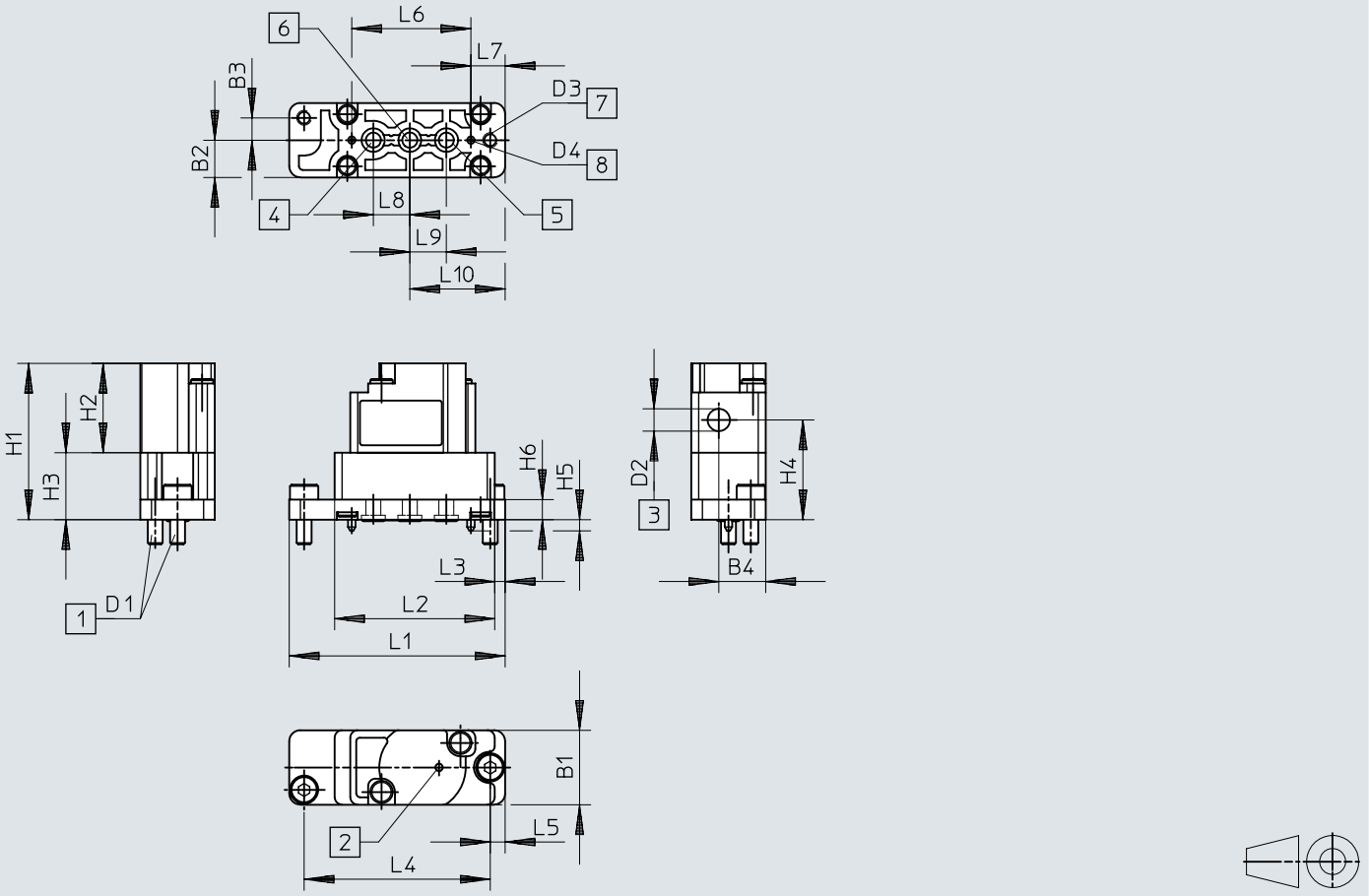

[1] Скрепителни винтове
[2] Вентилационен отвор
[3] Присъединителен отвор за управляващ въздух
[4] Връзка 3
[5] Връзка 1
[6] Връзка 2
[7] Отвори за закрепване
[8] Кодиращ щифт

	B1	B2	B3	B4	D1	D2	D3 Ø	D4 Ø	H1	H2	H3	H4	H5	H6
VZDB	10	5	3	6,3	0,4	0,5	2,1	1	21	12	9	13,4	1,5	2,7

	L1	L2	L3	L4	L5	L6	L7	L8	L9	L10
VZDB	29	21,5	1,4	25	2	16	4,6	4,9	4,9	12,8

Размери

Размери – Шина VABS-K2-10B-... Изтегляне на CAD данни www.festo.com

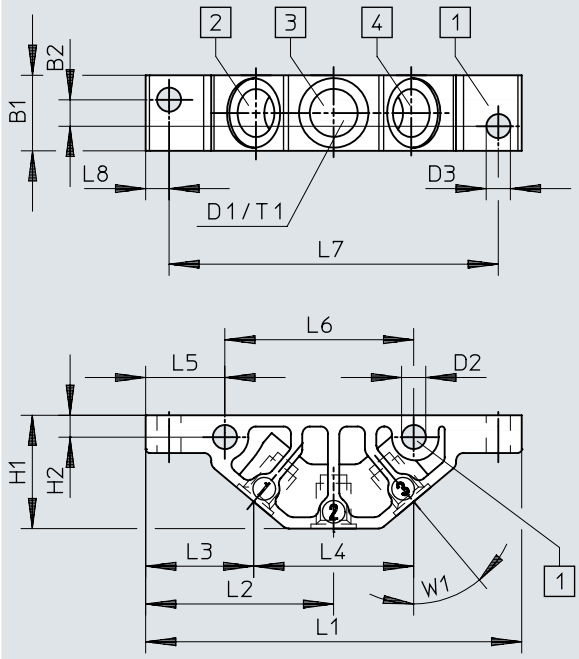

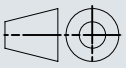

[1] Отвори за закрепване
[2] Връзка 1
[3] Връзка 2
[4] Връзка 3

	B1	B2	D1	D2 Ø	D3 Ø	H1	H2	L1	L2	L3	L4	L5	L6	L7	L8	T1	W1
VABS-K2-10B-16-M6-P	10	3,5	M6	3,2	3,2	15	2,9	49,8	24,9	14,3	21,2	10,5	25	43,6	3,1	6	40°
VABS-K2-10B-16-U14-P			1/4-28 UNF														

Размери

Размери – Шина VABS-K2-10S-... Изтегляне на CAD данни www.festo.com

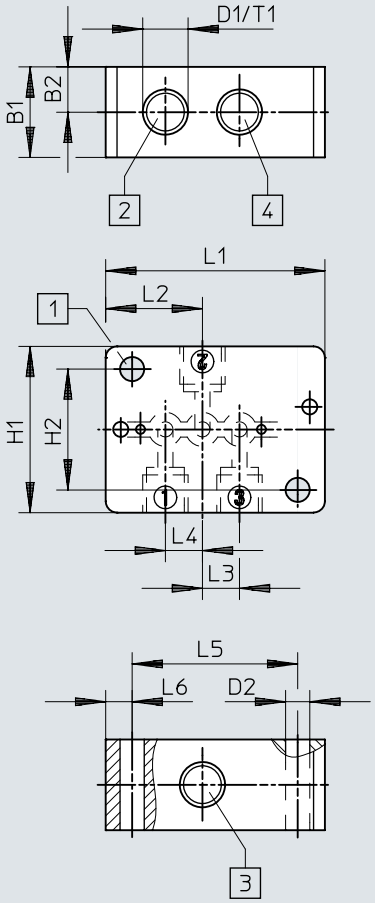

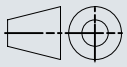

[1] Отвори за закрепване
[2] Връзка 1
[3] Връзка 2
[4] Връзка 3

	B1	B2	D1	D2 Ø	H1	H2	L1	L2	L3	L4	L5	L6	T1
VABS-K2-10S-16-M6-P	12	6	M6	3,2	22	16	29	12,8	4,9	4,9	21,9	3,5	6
VABS-K2-10S-16-U14-P			1/4-28 UNF										

Данни за поръчка

Пневматичен разпределител VZDB

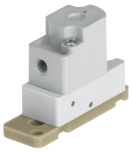

Функция на разпределител	Материал на уплътненията	Номер на част	Тип
2/2 затворен моностабилен	EPDM	**8122795**	**VZDB-F10-M22C-16-M3-PE**
	FFPM	**8122797**	**VZDB-F10-M22C-16-M3-PF**
	FPM	**8122796**	**VZDB-F10-M22C-16-M3-PV**
3/2 отворен/затворен моностабилен	EPDM	**8122798**	**VZDB-F10-M32-16-M3-PE**
	FFPM	**8122800**	**VZDB-F10-M32-16-M3-PF**
	FPM	**8122799**	**VZDB-F10-M32-16-M3-PV**

Принадлежности

Шина, присъединяване отдолу

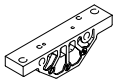

Връзка за флуиди	Размер	Номер на част	Тип
Вътрешна резба 1/4-28 UNF-2B	10	**8122826**	**VABS-K2-10B-16-U14-P**
Вътрешна резба M6		**8122825**	**VABS-K2-10B-16-M6-P**

Шина, присъединяване отстрани

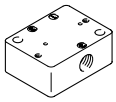

Връзка за флуиди	Номер на част	Тип
Вътрешна резба 1/4-28 UNF-2B	**8122828**	**VABS-K2-10S-16-U14-P**
Вътрешна резба M6	**8122827**	**VABS-K2-10S-16-M6-P**

Уплътнение (включено в комплекта на доставката на разпределителите), за разпределители с размер 10 m, за монтаж върху шини



Материал на уплътненията	Номер на част	Тип
EPDM	**8122829**	**VAVC-K2-S-3-E**
FFPM	**8122831**	**VAVC-K2-S-3-F**
FPM	**8122830**	**VAVC-K2-S-3-V**

Съединение, модулна система

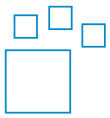

Връзка за флуиди	Връзка за флуид 2	Материал резбова шийка	Цвят	Номер на част	Тип
UNF1/4-28	за шлаух с външен Ø 3 mm, за шлаух с вътрешен диаметър 1,2 mm, за шлаух с вътрешен диаметър 2,1 mm, за шлаух с външен Ø 1,6 mm (1/16“), за шлаух с външен Ø 3,2 mm (1/8“)	POM	син, жълт, сив, зелен, оранжев, червен, черен, лилаво, бяло	**8248749**	**NLFA-**

Съединение, външна резба 1/4-28 UNF



Връзка за флуиди	Връзка за флуид 2	Материал резбова шийка	Размер на опаковката	Номер на част	Тип
UNF1/4-28	за шлаух с външен Ø 3 mm	PA-усилен	10	**8104286**	**NLFA-D-U14-K3-PP-P10**
		POM		**8248753**	**NLFA-D-U14-K3-PP-POM-RW-BK-P10**
	за шлаух с вътрешен диаметър 1,2 mm	PA-усилен		**8104288**	**NLFA-D-U14-B1.2-PP-P10**
		POM		**8248750**	**NLFA-D-U14-B1.2-PP-POM-RW-BK-P10**
	за шлаух с вътрешен диаметър 2,1 mm	PA-усилен		**8104289**	**NLFA-D-U14-B2.1-PP-P10**
		POM		**8248751**	**NLFA-D-U14-B2.1-PP-POM-RW-BK-P10**
	за шлаух с външен Ø 1,6 mm (1/16“)	PA-усилен		**8104285**	**NLFA-D-U14-K1.6-PP-P10**

Принадлежности

Съединение, външна резба 1/4-28 UNF



Връзка за флуиди	Връзка за флуид 2	Материал резбова шийка	Размер на опаковката	Номер на част	Тип
UNF1/4-28	за шлаух с външен Ø 1,6 mm (1/16“)	POM	10	**8248752**	**NLFA-D-U14-K1.6-PP-POM-RW-BK-P10**
	за шлаух с външен Ø 3,2 mm (1/8“)	PA-усилен		**8104287**	**NLFA-D-U14-K3.2-PP-P10**
		POM		**8248754**	**NLFA-D-U14-K3.2-PP-POM-RW-BK-P10**

Съединение, външна резба M3



Пневматична връзка 2	Номинален диаметър	Размер на опаковката	Номер на част	Тип
за шлаух с външен Ø 2 mm	0,9 mm	10	**133027**	**QSM-M3-2**
за шлаух с външен Ø 3 mm	1,6 mm		**133001**	**QSM-M3-3-I-R**
		100	**132914**	**QSM-M3-3-I-R-100**
за шлаух с външен Ø 4 mm	1,5 mm	10	**133002**	**QSM-M3-4-I-R**
		100	**132915**	**QSM-M3-4-I-R-100**