Pneumatické ventily s oddělením média VZDB

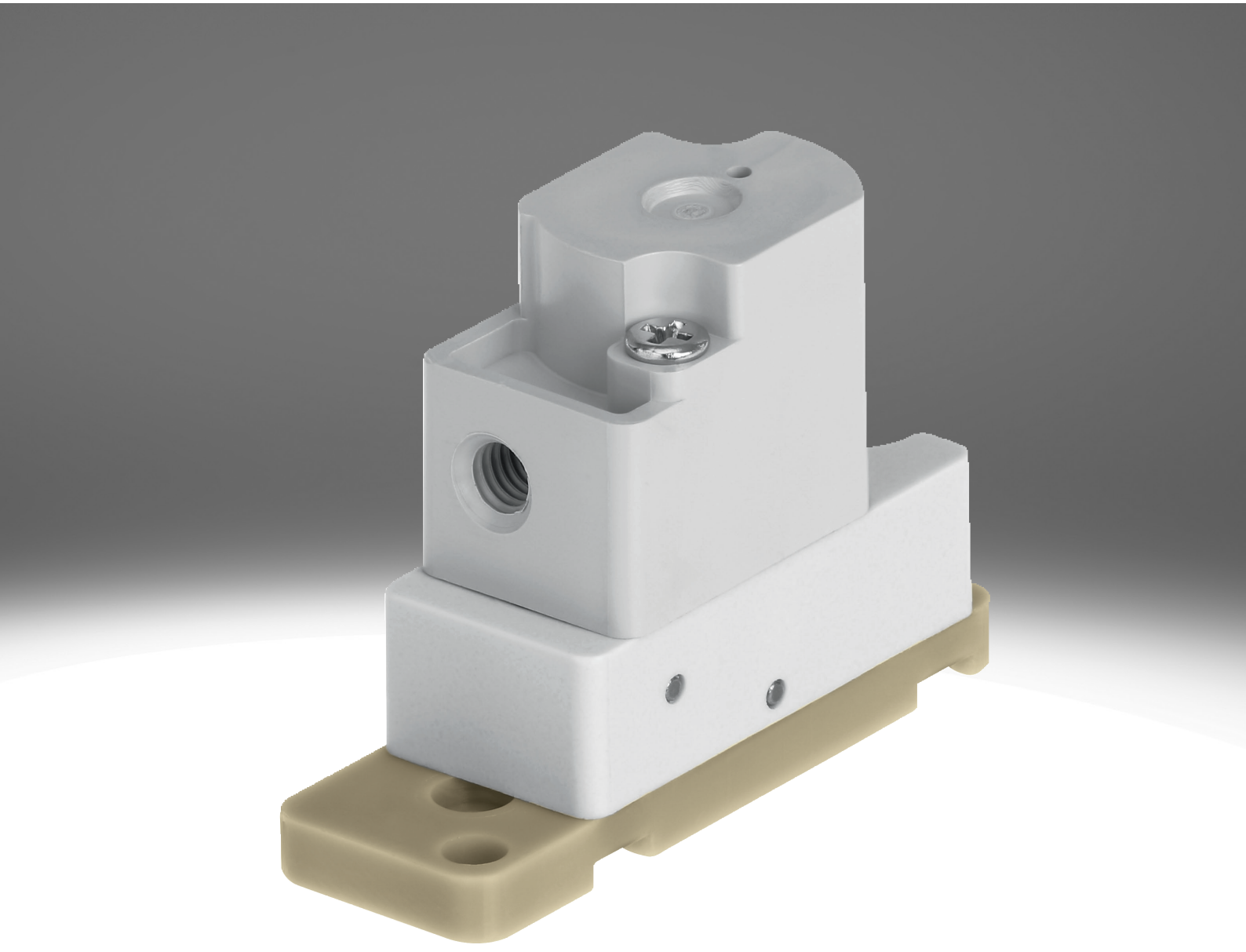

vlastnosti

všeobecné údaje

Odkaz vzdb

zvláštní vlastnosti:

- velmi snadné čištění díky oddělení média
- malá spotřeba média díky malému vnitřnímu objemu
- velmi kvalitní materiály, vhodné i pro agresivní média
- velký průtok při malé konstrukční velikosti
- vysoká opakovatelná přesnost a frekvence spínání, vhodné pro minimální objemy a dávkovací úlohy
- velmi přizpůsobivé použití díky variantám 3/2 a 2/2

Funkce:

- VZDB jsou pneumatické ventily s oddělením média. Slouží k řízení plynných a kapalných médií v oboru laboratorní techniky.
- Ventily VZDB jsou nepřímo řízené pneumatické ventily. Jako varianty jsou k dispozici v klidu uzavřené (elektromagnetické ventily 2/2 nebo 3/2) nebo v klidu otevřené (pouzeelektromagnetické ventily 3/2).

Funkce ventilu

[6] Ventil 2/2, v klidu uzavřen

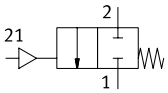

[M32] Ventil 3/2, v klidu uzavřen nebo otevřen

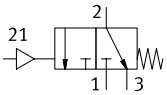

Řada

[A] Pneumatický ventil

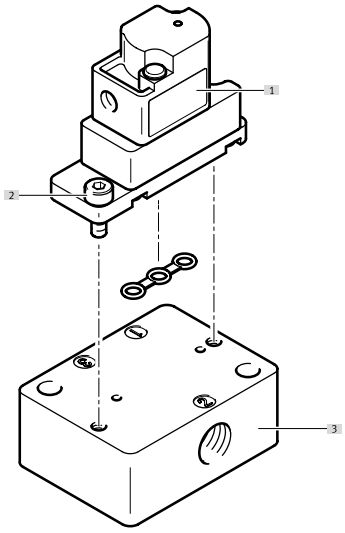

[1] pneumatický ventil VZDB
[2] šrouby k upevnění na připojovací desku (součást dodávky)
[3] připojovací deska VABS

typové značení

001	Řada	
VZDB	Membránové ventily	

002	Typ ventilu	
F	Přírubový ventil	

003	Velikost	
10	Velikost 10	

004	Funkce ventilu	
M22C	Ventil 2/2, v klidu uzavřen	
M32	Ventil 3/2, v klidu uzavřený nebo otevřený	

005	Jmenovitá světlost	
16	1,6 mm	

006	Připojení pneumatiky	
M3	M3	

007	Materiál tělesa	
P	PEEK	

008	Těsnicí materiál	
E	EPDM	
F	FFPM	
V	FPM	

technické údaje

Obecné technické údaje	
Funkce ventilu	2/2, v klidu uzavřeno, monostabilní 3/2, v klidu otevřen/zavřen, monostabilní
Konstrukce	Kyvný ventil s membránovým těsněním
Způsob návratu do základní polohy	mechanická pružina
Velikost	10
Jmenovitá světlost	1,6 mm
Fluidní připojení	Příruba
Průtok Kv	0,034 m³/h
Vnitřní objem	35 µl
Princip těsnění	měkký
Směr proudění	není reverzibilní
Druh ovládání	pneumatick.
Způsob řízení	nepřímo řízený
Pomocné ruční ovládání	žádn.
Způsob upevnění	s průchozí dírou pro šroub M2
Montážní poloha	libovolná
Třída odolnosti korozi KBK[1)]	0 - žádné nároky na odolnost korozi
Hmotnost výrobku	7 g

1) Další informace na adrese www.festo.com/x/topic/kbk

spínací čas	
Max. frekvence spínání	2 Hz

Provozní a okolní podmínky	
Provozní médium	kapalná média plynná média
Upozornění k provoznímu/řídicímu médiu	Dbejte na odolnost materiálů, které jsou v kontaktu s médii maximální velikost částic 5 µm
Teplota média	0 ... 50°C
Okolní teplota	0 ... 50°C
Skladovací teplota	-20 ... 70°C
Provozní tlak	-0,075 ... 0,1 MPa
Provozní tlak	-0,75 ... 1 bar
Provozní tlak	-10,875 ... 14,5 psi
Řídicí tlak, MPa	0,15 ... 0,3 MPa
Řídicí tlak	1,5 ... 3 bar
Řídicí tlak, psi	21,75 ... 43,5 psi

Informace o materiálu		
Zkratka typu	VZDB	VABS
Materiály ve styku s médiem	–	
Materiál tělesa	PEEK	–
Materiál membrány	–	
Materiál těsnění	EPDM, FFPM, FPM	–
Materiál připojovací desky	–	PEEK
Upozornění k materiálu	v souladu s RoHS	
Shoda s LABS	VDMA24364-zóna III	

periférie

Pneumatické ventily VZDB

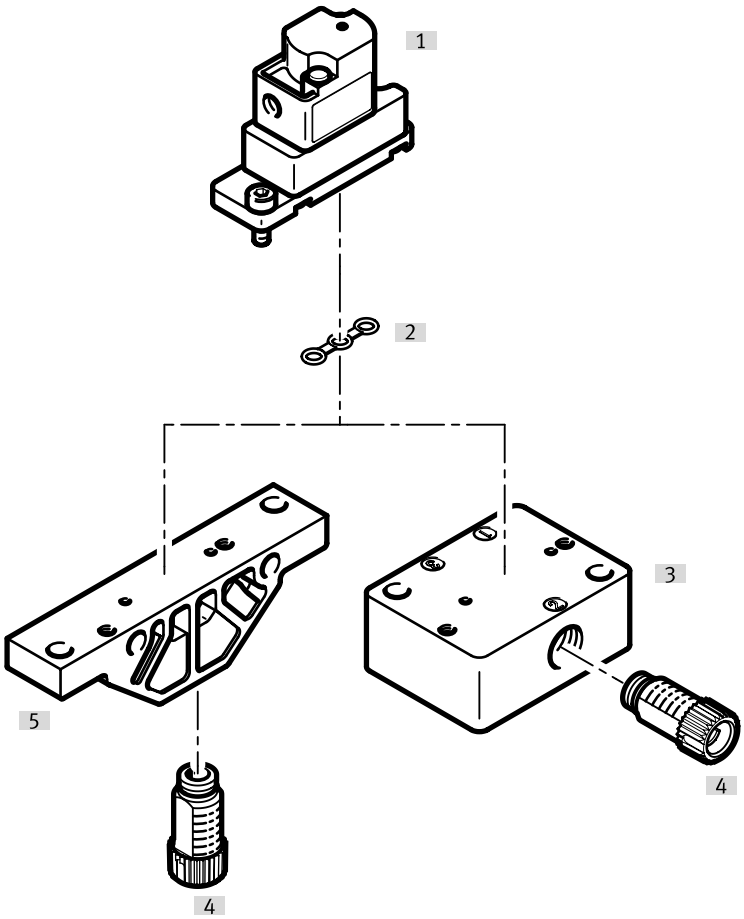

příslušenství			→ strana/internet
	typ/objednací kód	popis	
[1]	Pneumatické ventily	VZDB	–
[2]	těsnění	VAVC-K2	10
[3]	Připojovací lišty, připojení ze strany	VABS-K2-10S	10
[4]	Šroubení	NLFA-D	11
[5]	Připojovací lišta, připojení zespoda	VABS-K2-10B	10

rozměry

rozměry – Pneumatické ventily VZDB CAD ke stažení www.festo.com

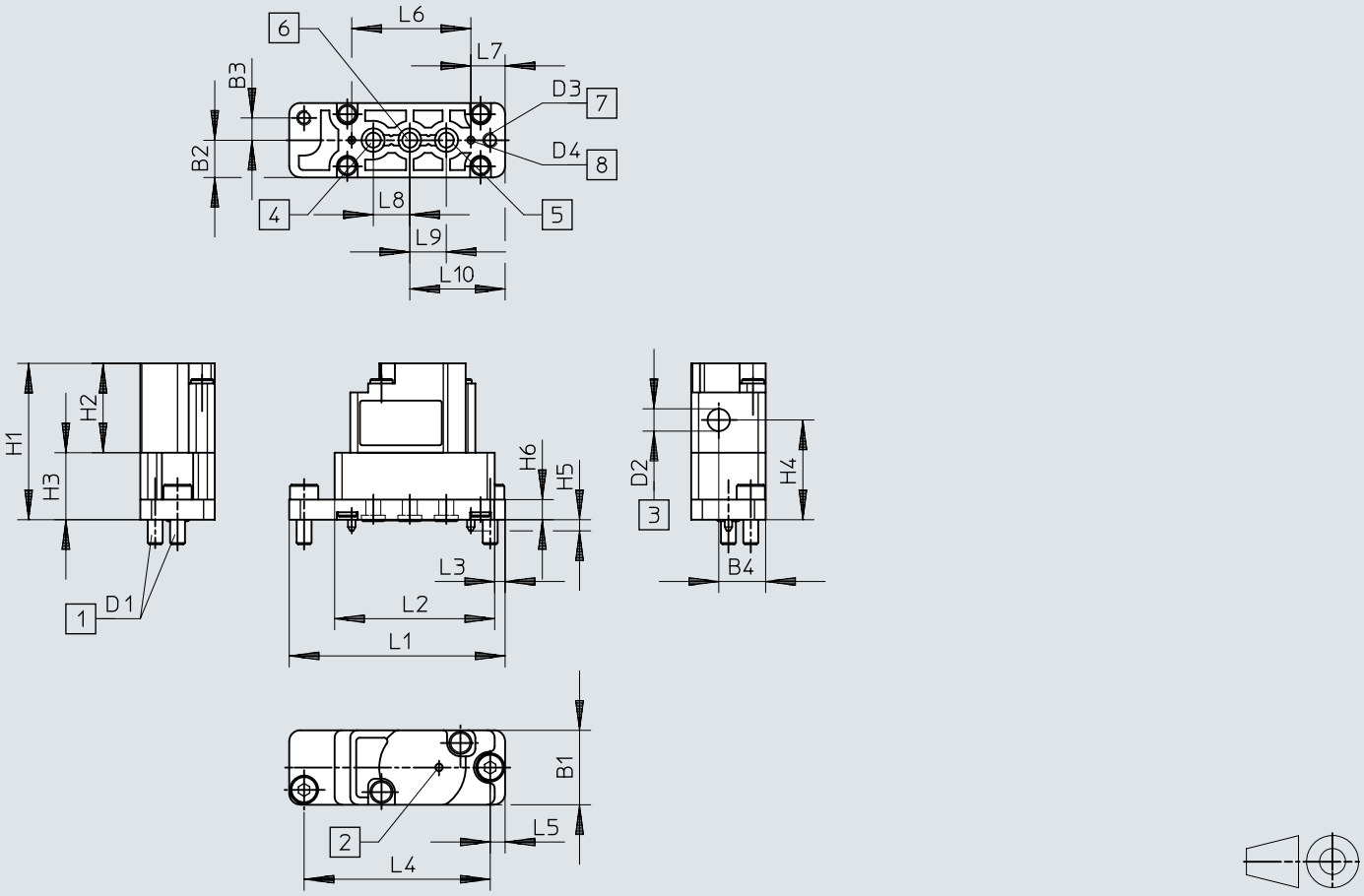

[1] upevňovací šrouby
[2] dýchací otvor
[3] připojení pro řídicí tlak
[4] připojení 3
[5] připojení 1
[6] připojení 2
[7] upevňovací díry
[8] kódovací kolík

	B1	B2	B3	B4	D1	D2	D3 Ø	D4 Ø	H1	H2	H3	H4	H5	H6
VZDB	10	5	3	6,3	0,4	0,5	2,1	1	21	12	9	13,4	1,5	2,7

	L1	L2	L3	L4	L5	L6	L7	L8	L9	L10
VZDB	29	21,5	1,4	25	2	16	4,6	4,9	4,9	12,8

rozměry

rozměry – Připojovací lišty VABS-K2-10B-... CAD ke stažení www.festo.com

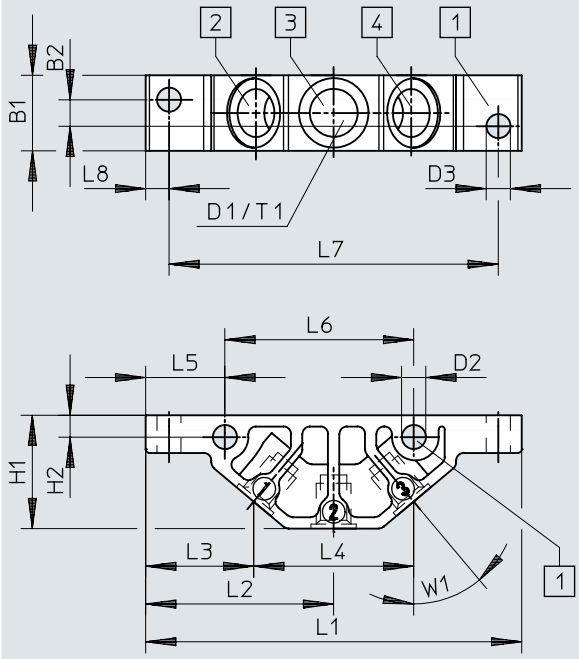

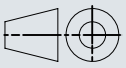

[1] upevňovací díry
[2] připojení 1
[3] připojení 2
[4] připojení 3

	B1	B2	D1	D2 Ø	D3 Ø	H1	H2	L1	L2	L3	L4	L5	L6	L7	L8	T1	W1
VABS-K2-10B-16-M6-P	10	3,5	M6	3,2	3,2	15	2,9	49,8	24,9	14,3	21,2	10,5	25	43,6	3,1	6	40°
VABS-K2-10B-16-U14-P			1/4-28 UNF														

rozměry

rozměry – Připojovací lišty VABS-K2-10S-... CAD ke stažení www.festo.com

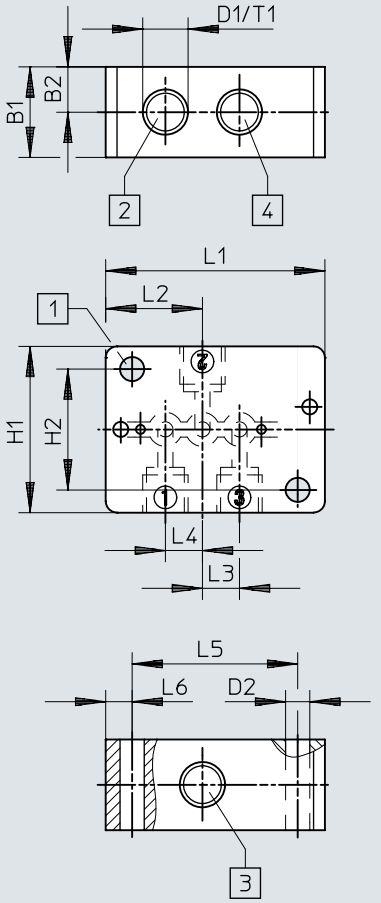

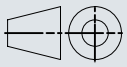

[1] upevňovací díry
[2] připojení 1
[3] připojení 2
[4] připojení 3

	B1	B2	D1	D2 Ø	H1	H2	L1	L2	L3	L4	L5	L6	T1
VABS-K2-10S-16-M6-P	12	6	M6	3,2	22	16	29	12,8	4,9	4,9	21,9	3,5	6
VABS-K2-10S-16-U14-P			1/4-28 UNF										

údaje pro objednávky

Pneumatické ventily VZDB

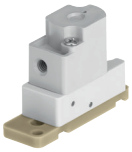

Funkce ventilu	Materiál těsnění	obj. č.	typ
2/2, v klidu uzavřeno, monostabilní	EPDM	**8122795**	**VZDB-F10-M22C-16-M3-PE**
	FFPM	**8122797**	**VZDB-F10-M22C-16-M3-PF**
	FPM	**8122796**	**VZDB-F10-M22C-16-M3-PV**
3/2, v klidu otevřen/zavřen, monostabilní	EPDM	**8122798**	**VZDB-F10-M32-16-M3-PE**
	FFPM	**8122800**	**VZDB-F10-M32-16-M3-PF**
	FPM	**8122799**	**VZDB-F10-M32-16-M3-PV**

příslušenství

připojovací lišta, připojení zespoda

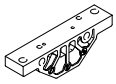

Fluidní připojení	Velikost	obj. č.	typ
Vnitřní závit 1/4-28 UNF-2B	10	**8122826**	**VABS-K2-10B-16-U14-P**
vnitřní závit M6		**8122825**	**VABS-K2-10B-16-M6-P**

Připojovací lišty, připojení ze strany

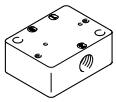

Fluidní připojení	obj. č.	typ
Vnitřní závit 1/4-28 UNF-2B	**8122828**	**VABS-K2-10S-16-U14-P**
vnitřní závit M6	**8122827**	**VABS-K2-10S-16-M6-P**

těsnění (součást dodávky ventilů), pro ventily velikosti 10 mm, pro montáž na připojovací lišty



Materiál těsnění	obj. č.	typ
EPDM	**8122829**	**VAVC-K2-S-3-E**
FFPM	**8122831**	**VAVC-K2-S-3-F**
FPM	**8122830**	**VAVC-K2-S-3-V**

Šroubení, stavebnice

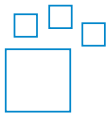

Fluidní připojení	Fluidní připojení 2	Materiál závitového čepu	Barva	obj. č.	typ
UNF1/4-28	pro hadice s vnějším Ø 3 mm, pro hadice s vnitřním Ø 1,2 mm, pro hadice s vnitřním Ø 2,1 mm, pro hadici s vnějším Ø 1,6 mm (1/16“), pro hadici s vnějším Ø 3,2 mm (1/8“)	POM	modrá, žlutá, šedá, zelená, oranžová, červená, černá, fialová, bílá	**8248749**	**NLFA-**

Šroubení, vnější závit 1/4-28 UNF



Fluidní připojení	Fluidní připojení 2	Materiál závitového čepu	Velikost balení	obj. č.	typ
UNF1/4-28	pro hadice s vnějším Ø 3 mm	PA, zesíleno	10	**8104286**	**NLFA-D-U14-K3-PP-P10**
		POM		**8248753**	**NLFA-D-U14-K3-PP-POM-RW-BK-P10**
	pro hadice s vnitřním Ø 1,2 mm	PA, zesíleno		**8104288**	**NLFA-D-U14-B1.2-PP-P10**
		POM		**8248750**	**NLFA-D-U14-B1.2-PP-POM-RW-BK-P10**
	pro hadice s vnitřním Ø 2,1 mm	PA, zesíleno		**8104289**	**NLFA-D-U14-B2.1-PP-P10**
		POM		**8248751**	**NLFA-D-U14-B2.1-PP-POM-RW-BK-P10**
	pro hadici s vnějším Ø 1,6 mm (1/16“)	PA, zesíleno		**8104285**	**NLFA-D-U14-K1.6-PP-P10**
		POM		**8248752**	**NLFA-D-U14-K1.6-PP-POM-RW-BK-P10**
	pro hadici s vnějším Ø 3,2 mm (1/8“)	PA, zesíleno		**8104287**	**NLFA-D-U14-K3.2-PP-P10**
		POM		**8248754**	**NLFA-D-U14-K3.2-PP-POM-RW-BK-P10**

příslušenství

Šroubení, vnější závit M3



Pneumatické připojení 2	Jmenovitá světlost	Velikost balení	obj. č.	typ
pro hadici s vnějším Ø 2 mm	0,9 mm	10	**133027**	**QSM-M3-2**
pro hadici s vnějším Ø 3 mm	1,6 mm		**133001**	**QSM-M3-3-I-R**
		100	**132914**	**QSM-M3-3-I-R-100**
pro hadici s vnějším Ø 4 mm	1,5 mm	10	**133002**	**QSM-M3-4-I-R**
		100	**132915**	**QSM-M3-4-I-R-100**