Distributeur pneumatique à membrane de séparation VZDB

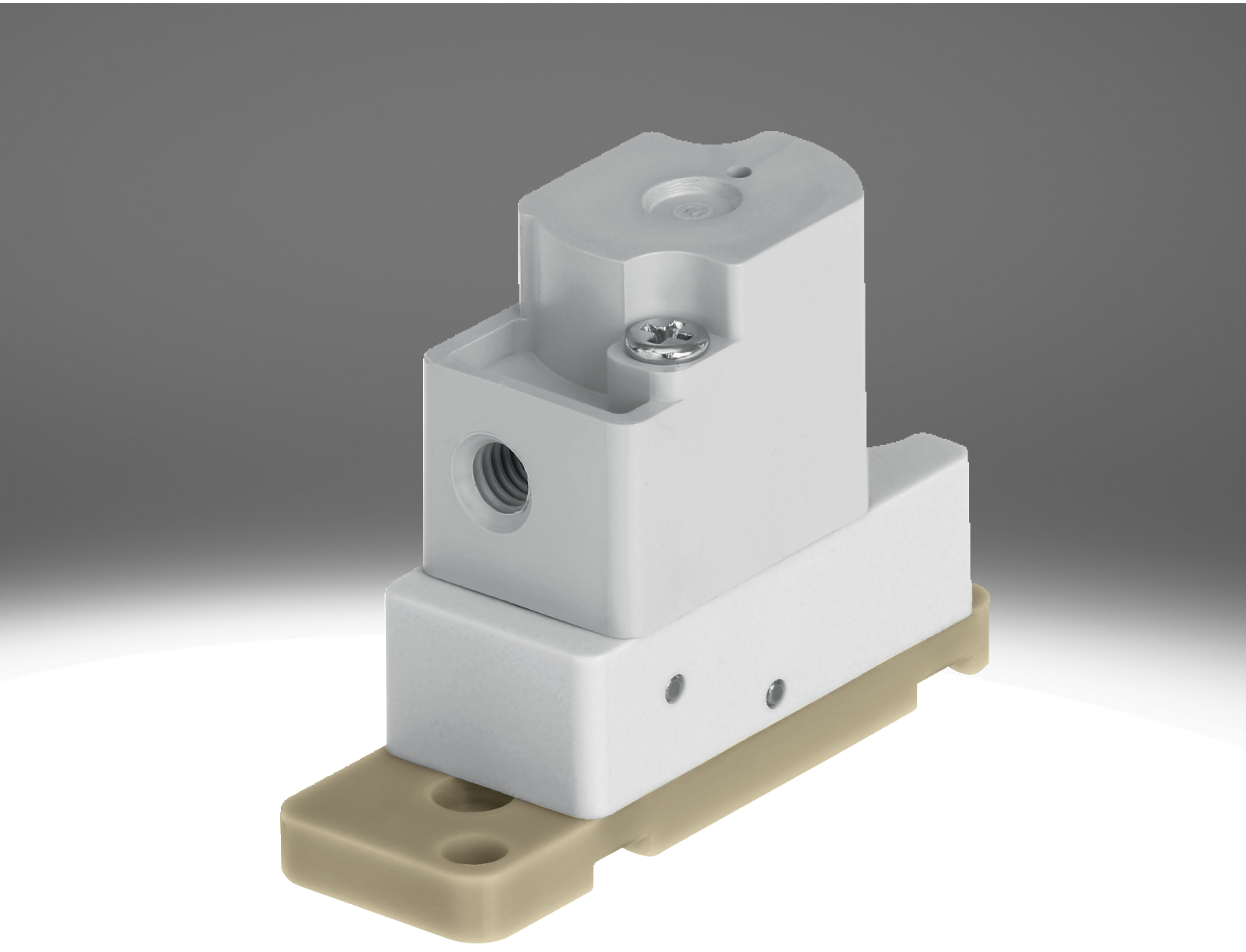

Caractéristiques

En bref

Liens vzdb

Propriétés particulières :

- Facilité de nettoyage par séparation des fluides
- Consommation réduite du fluide grâce à un petit volume interne
- Matériaux de haute qualité, qui sont de ce fait également adaptés aux fluides agressifs
- Débit élevé pour les petites tailles
- Leur répétabilité, fréquence de commutation et précision élevées les rendent adaptés également aux très petits volumes et tâches de dosage
- Grande flexibilité d'utilisation grâce aux variantes 3/2 et 2/2

Fonction :

- Le VZDB est un distributeur à commande pneumatique à membrane de séparation. Il est utilisé pour commander des fluides gazeux et liquides en laboratoire.
- Le distributeur VZDB est un distributeur à commande pneumatique. Il existe avec les variantes suivantes. Position fermée au repos (électrodistributeurs 2/2 ou 3/2) ou position ouverte au repos (électrodistributeur 3/2 uniquement).

Fonction de distributeur

[6] Distributeur 2/2, normalement fermé

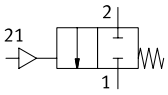

[M32] Distributeur 3/2, normalement fermé ou ouvert

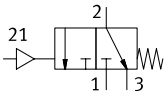

Série

[A] Distributeur pneumatique

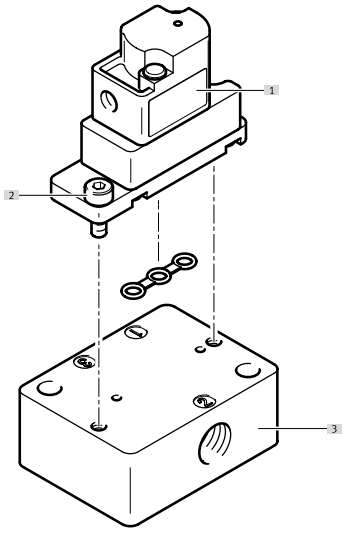

[1] Distributeur pneumatique VZDB
[2] Vis pour la fixation sur l'embase (comprises dans la fourniture)
[3] Embase VABS

Codes de type

001	Série	
VZDB	Distributeurs à diaphragme	

002	Type de distributeur	
F	Distributeur à flasque	

003	Taille (distributeurs)	
10	Taille 10	

004	Fonction de distributeur	
M22C	Distributeur 2/2, normalement fermé	
M32	Distributeur 3/2, normalement fermé ou ouvert	

005	Diamètre nominal (distributeurs)	
16	1,6 mm	

006	Raccord pneumatique	
M3	M3	

007	Matériau du boîtier	
P	PEEK	

008	Matériau de joint d'étanchéité	
E	EPDM	
F	FFPM	
V	FPM	

Fiche technique

Caractéristiques techniques générales	
Fonction de distributeur	2/2 monostable fermé 3/2 monostable ouvert/fermé
Structure de construction	Distributeur à balancier avec membrane d'étanchéité
Type de rappel	Ressort mécanique
Taille	10
Diamètre nominal	1,6 mm
Raccordement fluidique	Flasque
Débit Kv	0,034 m³/h
Volume interne	35 µl
Principe d'étanchéité	Souple
Sens d'écoulement	non réversible
Mode d'actionnement	Pneumatique
Mode de pilotage	À commande indirecte
Commande manuelle auxiliaire	aucun
Mode de fixation	Avec trou débouchant pour vis M2
Position de montage	indifférente
Classe de protection anticorrosion CRC[1)]	0 - Aucun effet de corrosion
Poids du produit	7 g

1) Plus d'informations sur www.festo.com/x/topic/kbk

Temps de commutation	
Fréquence de commutation max.	2 Hz

Conditions de service et ambiantes	
Fluide de service	Fluides liquides Fluides gazeux
Remarque sur le fluide d'exploitation/commande	Tenir compte de la résistance des matériaux en contact avec les fluides taille maximale des particules 5 µm
Température du fluide	0 ... 50°C
Température ambiante	0 ... 50°C
Température de stockage	-20 ... 70°C
Pression de service	-0,075 ... 0,1 MPa
Pression de service	-0,75 ... 1 bar
Pression de service	-10,875 ... 14,5 psi
Pression de pilotage MPa	0,15 ... 0,3 MPa
Pression de pilotage	1,5 ... 3 bar
Pression de pilotage psi	21,75 ... 43,5 psi

Informations sur les matériaux		
Abréviation de type	VZDB	VABS
matériaux en contact avec le fluide	–	
Matériau du boîtier	PEEK	–
Matériau diaphragme	–	
Matériau joints d'étanchéité	EPDM, FFPM, Caoutchouc fluoré	–
Matériau d'embase	–	PEEK
Note sur le matériau	Conforme à RoHS	
Conformité PWIS	VDMA24364-Zone III	

Périphérie

Distributeur pneumatique VZDB

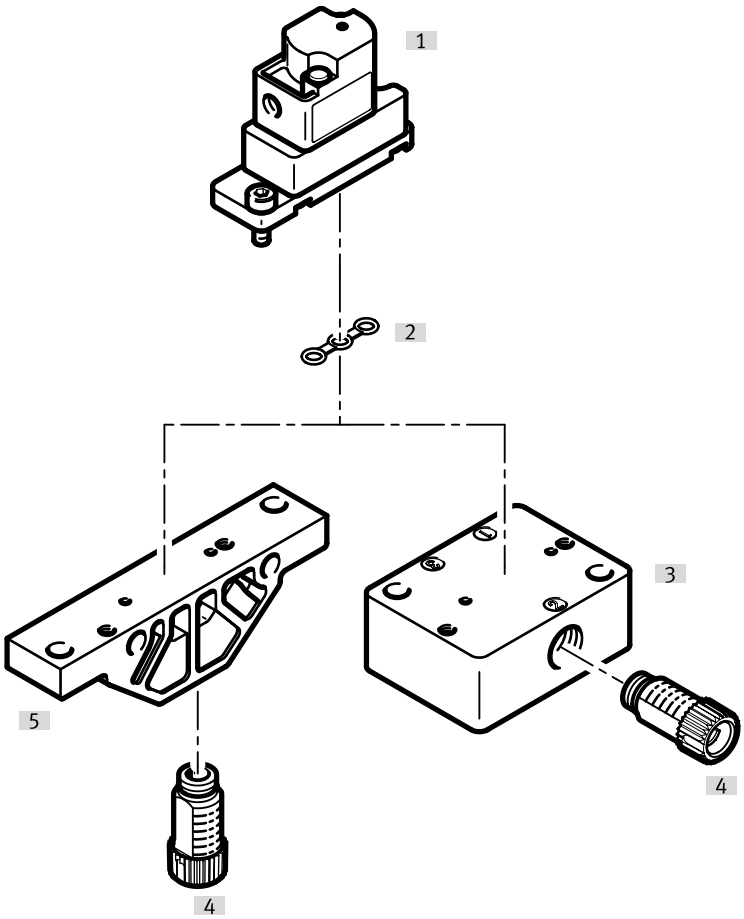

Accessoires			→ Page/Internet
	Type/code de commande	Description	
[1]	Distributeur pneumatique	VZDB	–
[2]	Joint d'étanchéité	VAVC-K2	10
[3]	Barrette de raccordement, raccordement latéral	VABS-K2-10S	10
[4]	Raccord	NLFA-D	11
[5]	Barrette de raccordement, raccordement en bas	VABS-K2-10B	10

Dimensions

Dimensions – Distributeur pneumatique VZDB Téléchargement de données de CAO www.festo.com

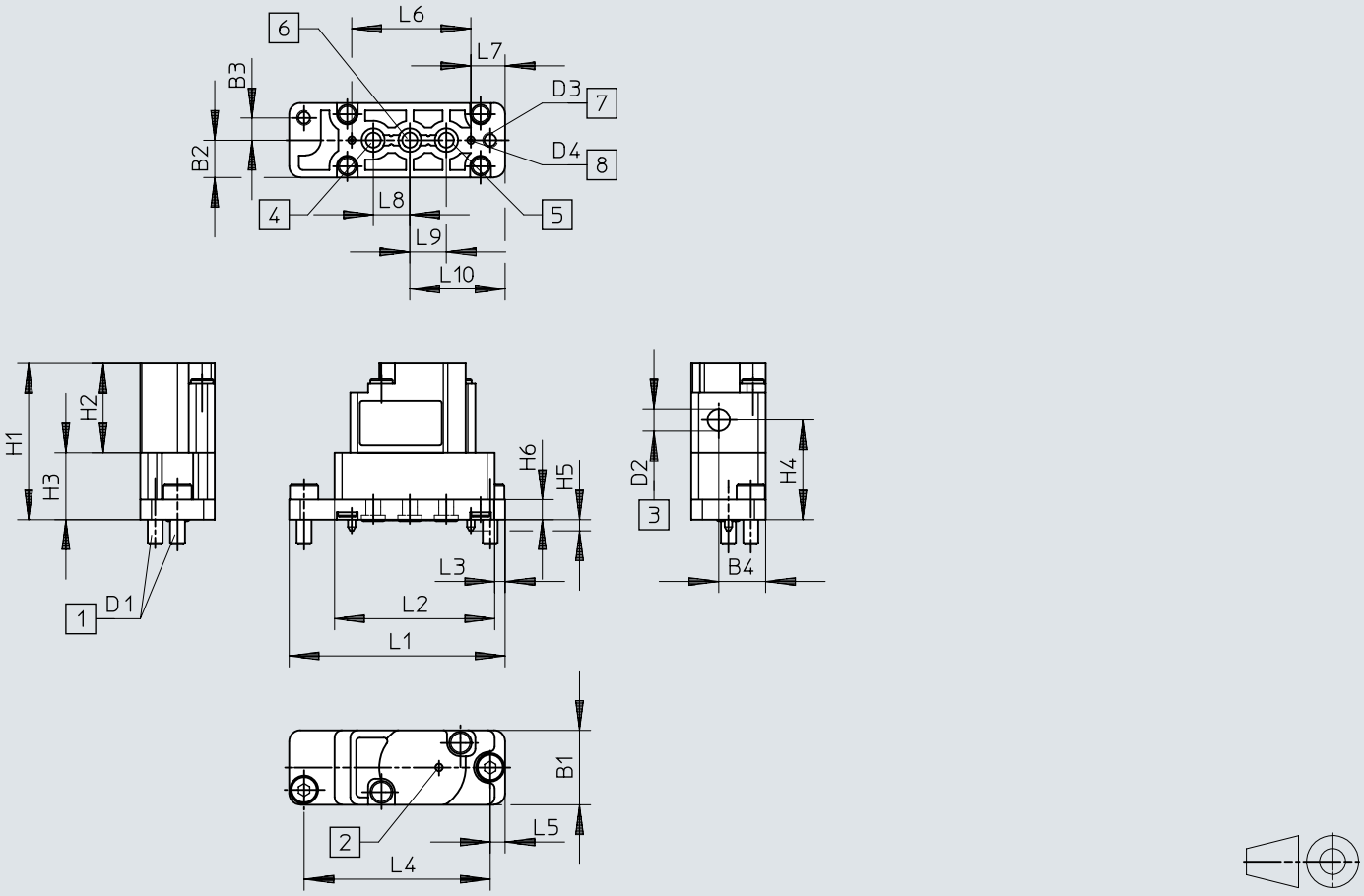

[1] Vis de fixation
[2] Trou de ventilation
[3] Raccord d'air de commande
[4] Raccord 3
[5] Raccord 1
[6] Raccord 2
[7] Trous de fixation
[8] Tige de codage

	B1	B2	B3	B4	D1	D2	D3 Ø	D4 Ø	H1	H2	H3	H4	H5	H6
VZDB	10	5	3	6,3	0,4	0,5	2,1	1	21	12	9	13,4	1,5	2,7

	L1	L2	L3	L4	L5	L6	L7	L8	L9	L10
VZDB	29	21,5	1,4	25	2	16	4,6	4,9	4,9	12,8

Dimensions

Dimensions – Embase de raccordement VABS-K2-10B-... Téléchargement de données de CAO www.festo.com

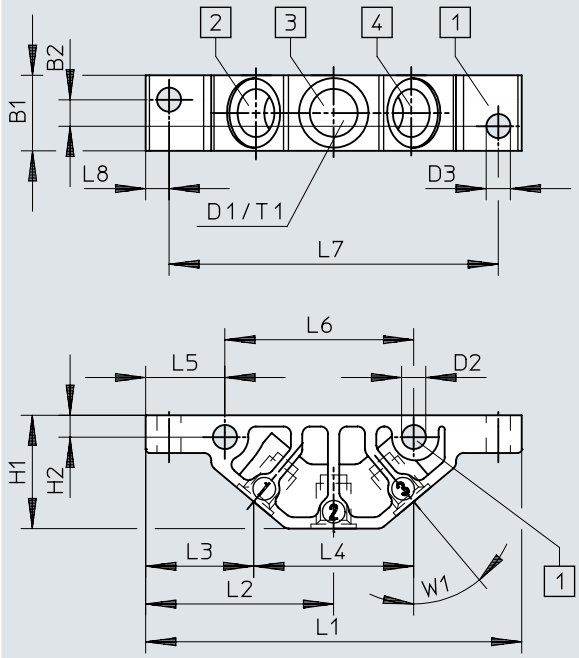

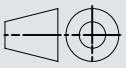

[1] Trous de fixation
[2] Raccord 1
[3] Raccord 2
[4] Raccord 3

	B1	B2	D1	D2 Ø	D3 Ø	H1	H2	L1	L2	L3	L4	L5	L6	L7	L8	T1	W1
VABS-K2-10B-16-M6-P	10	3,5	M6	3,2	3,2	15	2,9	49,8	24,9	14,3	21,2	10,5	25	43,6	3,1	6	40°
VABS-K2-10B-16-U14-P			1/4-28 UNF														

Dimensions

Dimensions – Embase de raccordement VABS-K2-10S-... Téléchargement de données de CAO www.festo.com

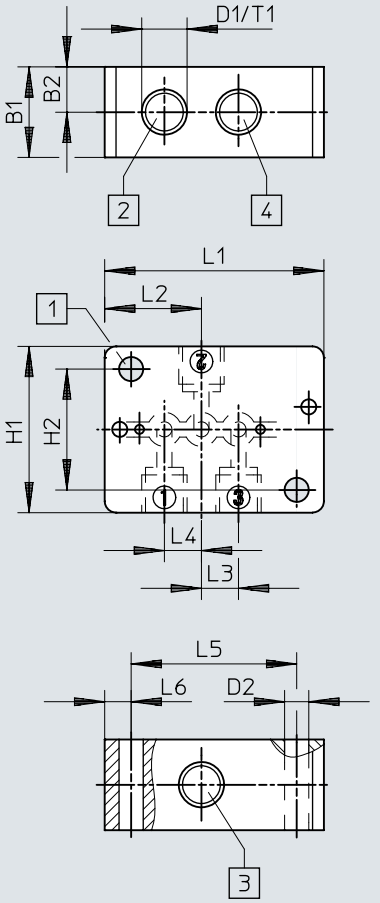

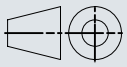

[1] Trous de fixation
[2] Raccord 1
[3] Raccord 2
[4] Raccord 3

	B1	B2	D1	D2 Ø	H1	H2	L1	L2	L3	L4	L5	L6	T1
VABS-K2-10S-16-M6-P	12	6	M6	3,2	22	16	29	12,8	4,9	4,9	21,9	3,5	6
VABS-K2-10S-16-U14-P			1/4-28 UNF										

Indications de commande

Distributeur pneumatique VZDB

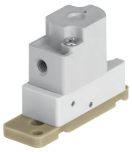

Fonction de distributeur	Matériau joints d'étanchéité	No. de pièce	Type
2/2 monostable fermé	EPDM	**8122795**	**VZDB-F10-M22C-16-M3-PE**
	FFPM	**8122797**	**VZDB-F10-M22C-16-M3-PF**
	Caoutchouc fluoré	**8122796**	**VZDB-F10-M22C-16-M3-PV**
3/2 monostable ouvert/fermé	EPDM	**8122798**	**VZDB-F10-M32-16-M3-PE**
	FFPM	**8122800**	**VZDB-F10-M32-16-M3-PF**
	Caoutchouc fluoré	**8122799**	**VZDB-F10-M32-16-M3-PV**

Accessoires

Embase de raccordement, raccordement en bas

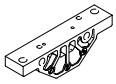

Raccordement fluidique	Taille	No. de pièce	Type
Taraudage 1/4-28 UNF-2B	10	**8122826**	**VABS-K2-10B-16-U14-P**
Taraudage M6		**8122825**	**VABS-K2-10B-16-M6-P**

Embase de raccordement, raccordement latéral

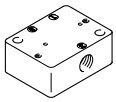

Raccordement fluidique	No. de pièce	Type
Taraudage 1/4-28 UNF-2B	**8122828**	**VABS-K2-10S-16-U14-P**
Taraudage M6	**8122827**	**VABS-K2-10S-16-M6-P**

Joint d'étanchéité (compris dans la fourniture des distributeurs), pour les distributeurs de taille 10 mm, pour le montage sur les embases de raccordement



Matériau joints d'étanchéité	No. de pièce	Type
EPDM	**8122829**	**VAVC-K2-S-3-E**
FFPM	**8122831**	**VAVC-K2-S-3-F**
Caoutchouc fluoré	**8122830**	**VAVC-K2-S-3-V**

Raccord, système modulaire

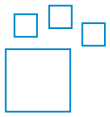

Raccordement fluidique	Raccordement fluidique 2	Matériau du tourillon vissé	Couleur	No. de pièce	Type
UNF1/4-28	pour tuyau de Ø extérieur 3 mm, pour tuyau de Ø intérieur 1,2 mm, pour tuyau de Ø intérieur 2,1 mm, pour tuyau de Ø extérieur de 1,6 mm (1/16"), pour tuyau de Ø extérieur de 3,2 mm (1/8")	POM	bleu, jaune, gris, vert, orange, rouge, noir, violet, blanc	**8248749**	**NLFA-**

Raccord, filetage 1/4-28 UNF



Raccordement fluidique	Raccordement fluidique 2	Matériau du tourillon vissé	Taille de fût	No. de pièce	Type
UNF1/4-28	pour tuyau de Ø extérieur 3 mm	Polyamide renforcé	10	**8104286**	**NLFA-D-U14-K3-PP-P10**
		POM		**8248753**	**NLFA-D-U14-K3-PP-POM-RW-BK-P10**
	pour tuyau de Ø intérieur 1,2 mm	Polyamide renforcé		**8104288**	**NLFA-D-U14-B1.2-PP-P10**
		POM		**8248750**	**NLFA-D-U14-B1.2-PP-POM-RW-BK-P10**
	pour tuyau de Ø intérieur 2,1 mm	Polyamide renforcé		**8104289**	**NLFA-D-U14-B2.1-PP-P10**
		POM		**8248751**	**NLFA-D-U14-B2.1-PP-POM-RW-BK-P10**
	pour tuyau de Ø extérieur de 1,6 mm (1/16")	Polyamide renforcé		**8104285**	**NLFA-D-U14-K1.6-PP-P10**
		POM		**8248752**	**NLFA-D-U14-K1.6-PP-POM-RW-BK-P10**
	pour tuyau de Ø extérieur de 3,2 mm (1/8")	Polyamide renforcé		**8104287**	**NLFA-D-U14-K3.2-PP-P10**
		POM		**8248754**	**NLFA-D-U14-K3.2-PP-POM-RW-BK-P10**

Accessoires

Raccord, filetage M3



Raccord pneumatique 2	Diamètre nominal	Taille de fût	No. de pièce	Type
pour tuyau de Ø extérieur de 2 mm	0,9 mm	10	**133027**	**QSM-M3-2**
pour tuyau de Ø extérieur de 3 mm	1,6 mm		**133001**	**QSM-M3-3-I-R**
		100	**132914**	**QSM-M3-3-I-R-100**
pour tuyau de Ø extérieur de 4 mm	1,5 mm	10	**133002**	**QSM-M3-4-I-R**
		100	**132915**	**QSM-M3-4-I-R-100**