Valvola pneumatica per separazione di fluidi VZDB

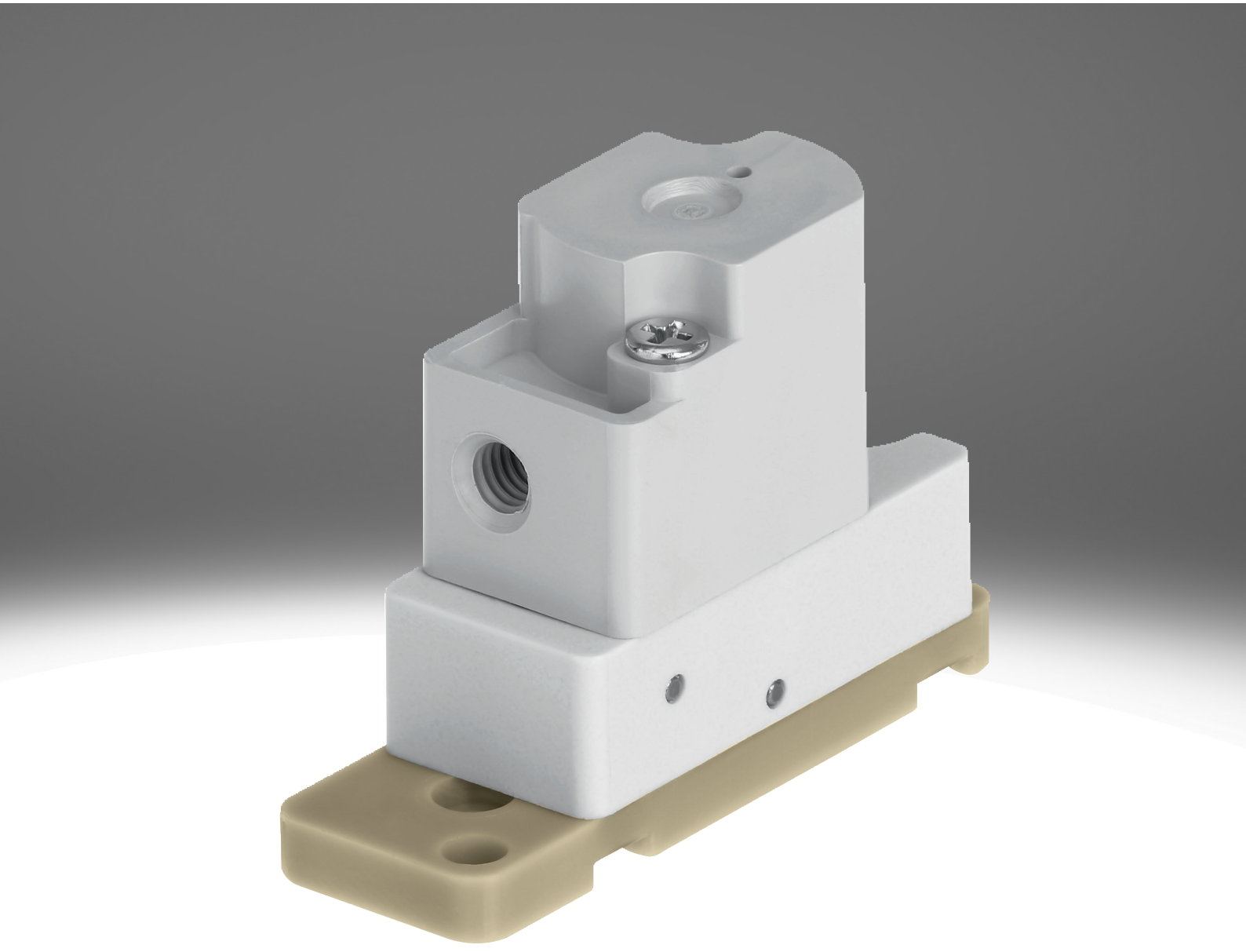

Caratteristiche

In sintesi Link vzdb

Caratteristiche particolari:

- Molto facile da pulire grazie alla separazione dei fluidi
- Basso consumo di fluidi grazie a serbatoio ridotto
- Materiali di alta qualità, quindi adatti anche a fluidi aggressivi
- Portata elevata a dimensioni ridotte
- Elevata ripetibilità, frequenza di commutazione e precisione, quindi adatto anche per volumi e operazioni di dosaggio estremamente ridotti
- Utilizzo molto flessibile grazie alle varianti a 3/2 vie e a 2/2 vie

Funzione:

- VZDB è una valvola pneumatica per separazione di fluidi. Viene utilizzata per regolare i fluidi gassosi e liquidi nei laboratori.
- La valvola VZDB è una valvola pneumatica pilotata. Come varianti sono disponibili una posizione di riposo chiusa (elettrovalvola a 2/2 vie e elettrovalvola a 3/2 vie) o aperta (solo elettrovalvola a 3/2 vie).

Funzione valvola

[6]	Valvola a 2/2 vie, contatto normalmente chiuso

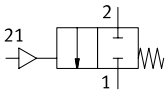

[M32]	Valvola a 3/2 vie, normalmente chiusa o aperta

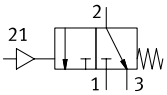

Serie

[A]	Valvola pneumatica

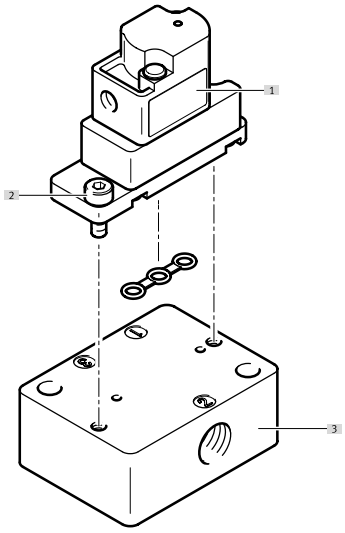

[1] Valvola pneumatica VZDB
[2] Viti per il fissaggio alla sottobase (comprese nella fornitura)
[3] Sottobase VABS

Codice tipo

001	Serie	
VZDB	Valvole a membrana	

002	Tipo di valvola di regolazione direzionale	
F	Valvola flangiata	

003	Dimensione	
10	Dimensione 10	

004	Funzione valvola	
M22C	Valvola a 2/2 vie, contatto normalmente chiuso	
M32	Valvola a 3/2 vie, normalmente chiusa o aperta	

005	Larghezza nominale	
16	1,6 mm	

006	Connessione pneumatica	
M3	M3	

007	Materiale corpo	
P	PEEK	

008	Sigillante	
E	EPDM	
F	FFPM	
V	FPM	

Foglio dati

Dati Tecnici Generali	
Funzione valvola	2/2 chiusa monostabile 3/2 vie, monostabile, aperto/chiuso
Design	Valvola a bilanciere con guarnizione a membrana
Tipo di reset	Molla meccanica
Dimensione	10
Dimensione nominale	1,6 mm
Attacco fluido	Flangia
Portata Kv	0,034 m³/h
Volume interno	35 µl
Principio di tenuta	Morbido
Direzione del flusso	Non reversibile
Tipo di azionamento	Pneumatico
Tipo di pilotaggio	Prepilotato
Azionatore manuale	Nessuno
Tipo di montaggio	Foro passante per vite M2
Posizione di montaggio	Qualsiasi
Classe di resistenza alla corrosione CRC[1)]	0 - Nessuna corrosione o sollecitazione
Peso prodotto	7 g

1) Per ulteriori informazioni consultare il sito www.festo.com/x/topic/kbk

Tempo di commutazione	
Frequenza massima di commutazione	2 Hz

Condizioni di esercizio e ambientali	
Fluido di lavoro	Fluidi liquidi Fluidi gassosi
Nota sul fluido di esercizio e di controllo	Controllare la resistenza dei materiali che entrano in contatto con i fluidi Dimensioni massime particelle 5 µm
Temperatura del fluido	0 ... 50°C
Temperatura ambiente	0 ... 50°C
Temperatura di stoccaggio	-20 ... 70°C
Pressione d'esercizio	-0,075 ... 0,1 MPa
Pressione di lavoro	-0,75 ... 1 bar
Pressione d'esercizio	-10,875 ... 14,5 psi
Pressione di pilotaggio Mpa	0,15 ... 0,3 MPa
Pressione pilotaggio	1,5 ... 3 bar
Pressione pilotaggio psi	21,75 ... 43,5 psi

Informazioni sul materiale		
Codice corto	VZDB	VABS
Materiale in contatto con il fluido	–	
Materiale corpo	PEEK	–
Materiale membrana	–	
Materiale guarnizioni	EPDM, FFPM, Elastomero fluorurato	–
Materiale sottobase	–	PEEK
Nota sui materiali	Conforme alla direttiva EU 2002/95 (RoHS)	
Conformità PWIS	VDMA24364 - Zona III	

Periferiche

Valvola pneumatica VZDB

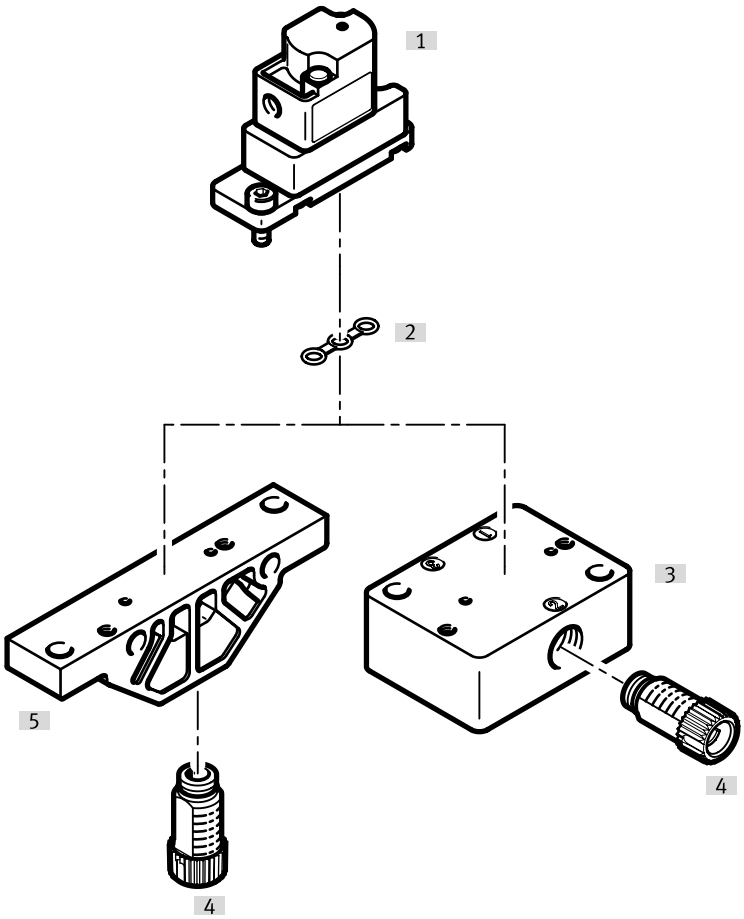

Accessori			→ Pagina/Internet
	Tipo/codice di ordinazione	Descrizione	
[1]	Valvola pneumatica	VZDB	–
[2]	Guarnizione	VAVC-K2	10
[3]	Blocchetto di collegamento, collegamento laterale	VABS-K2-10S	10
[4]	Raccordo filettato	NLFA-D	11
[5]	Blocchetto di collegamento, collegamento in basso	VABS-K2-10B	10

Dimensioni

Dimensioni – Valvola pneumatica VZDB Download dati CAD www.festo.com

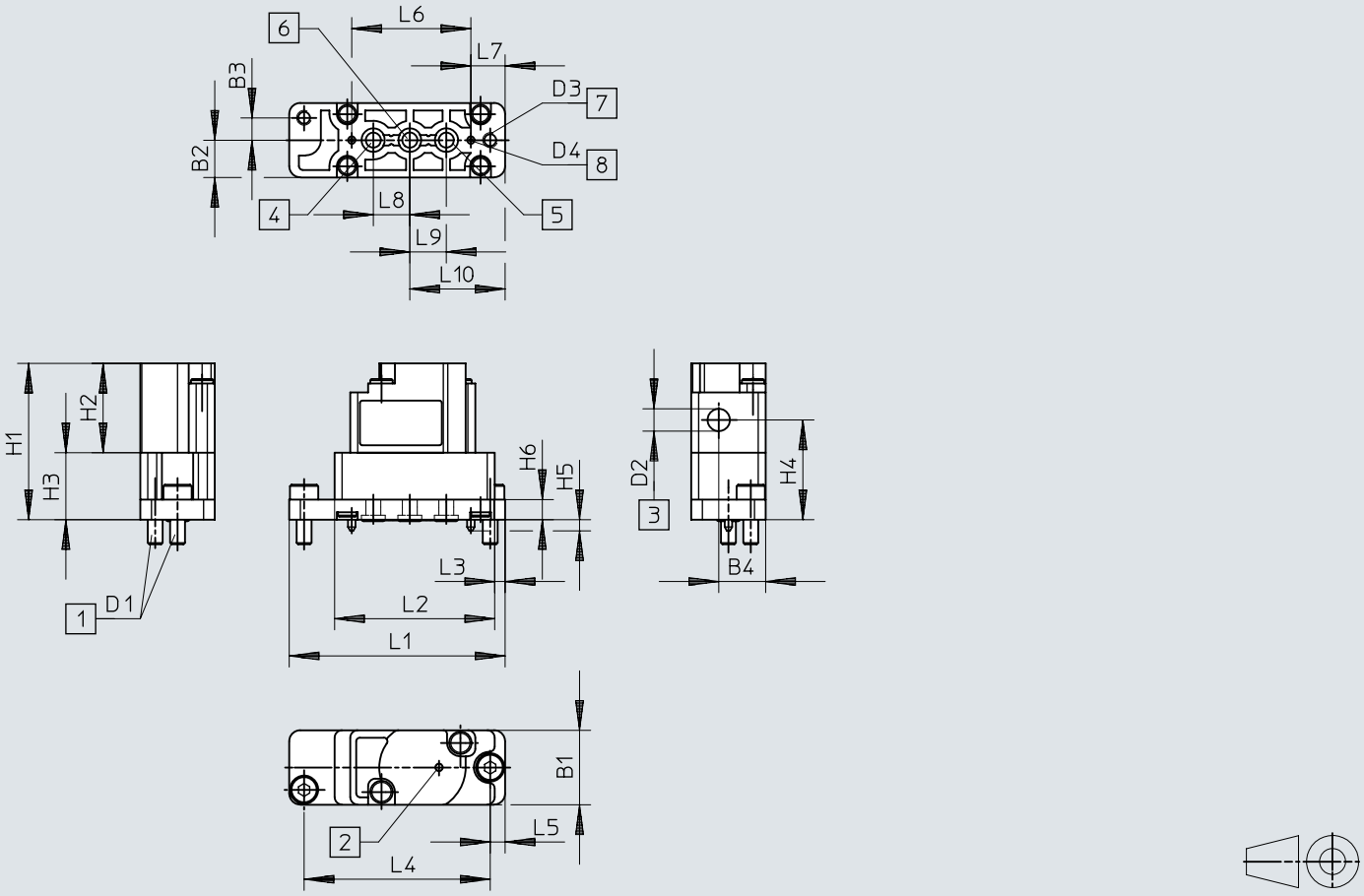

[1] Viti di fissaggio
[2] Foro di ventilazione
[3] Attacco dell'aria di pilotaggio
[4] Attacco 3
[5] Attacco 1
[6] Attacco 2
[7] Fori di fissaggio
[8] Pin di codifica

	B1	B2	B3	B4	D1	D2	D3 Ø	D4 Ø	H1	H2	H3	H4	H5	H6
VZDB	10	5	3	6,3	0,4	0,5	2,1	1	21	12	9	13,4	1,5	2,7

	L1	L2	L3	L4	L5	L6	L7	L8	L9	L10
VZDB	29	21,5	1,4	25	2	16	4,6	4,9	4,9	12,8

Dimensioni

Dimensioni – Blocchetto di collegamento VABS-K2-10B-... Download dati CAD www.festo.com

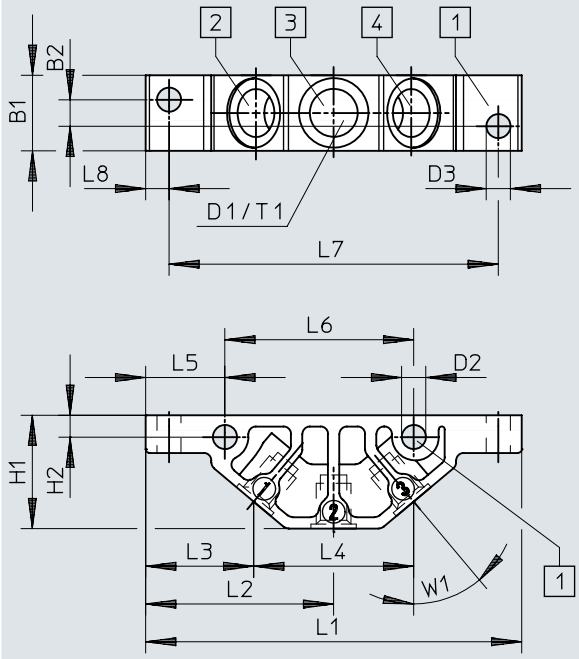

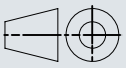

[1] Fori di fissaggio
[2] Attacco 1
[3] Attacco 2
[4] Attacco 3

	B1	B2	D1	D2 Ø	D3 Ø	H1	H2	L1	L2	L3	L4	L5	L6	L7	L8	T1	W1
VABS-K2-10B-16-M6-P	10	3,5	M6	3,2	3,2	15	2,9	49,8	24,9	14,3	21,2	10,5	25	43,6	3,1	6	40°
VABS-K2-10B-16-U14-P			1/4-28 UNF														

Dimensioni

Dimensioni – Blocchetto di collegamento VABS-K2-10S-... Download dati CAD www.festo.com

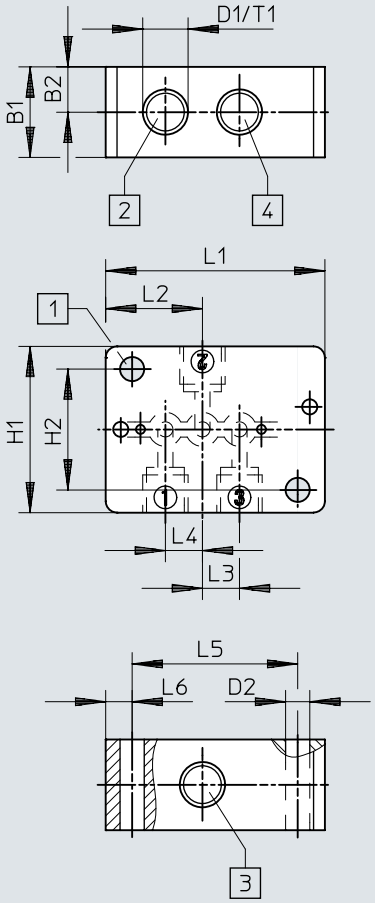

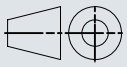

[1] Fori di fissaggio
[2] Attacco 1
[3] Attacco 2
[4] Attacco 3

	B1	B2	D1	D2 Ø	H1	H2	L1	L2	L3	L4	L5	L6	T1
VABS-K2-10S-16-M6-P	12	6	M6	3,2	22	16	29	12,8	4,9	4,9	21,9	3,5	6
VABS-K2-10S-16-U14-P			1/4-28 UNF										

Data ordine

Valvola pneumatica VZDB

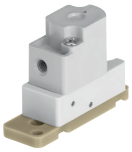

Funzione valvola	Materiale guarnizioni	Cod. prod.	Tipo
2/2 chiusa monostabile	EPDM	**8122795**	**VZDB-F10-M22C-16-M3-PE**
	FFPM	**8122797**	**VZDB-F10-M22C-16-M3-PF**
	Elastomero fluorurato	**8122796**	**VZDB-F10-M22C-16-M3-PV**
3/2 vie, monostabile, aperto/chiuso	EPDM	**8122798**	**VZDB-F10-M32-16-M3-PE**
	FFPM	**8122800**	**VZDB-F10-M32-16-M3-PF**
	Elastomero fluorurato	**8122799**	**VZDB-F10-M32-16-M3-PV**

Accessori

Blocchetto di collegamento, collegamento in basso

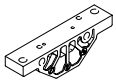

Attacco fluido	Dimensione	Cod. prod.	Tipo
Filetto femmina 1/4-28 UNF-2B	10	**8122826**	**VABS-K2-10B-16-U14-P**
Filetto femmina M6		**8122825**	**VABS-K2-10B-16-M6-P**

Blocchetto di collegamento, collegamento laterale

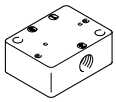

Attacco fluido	Cod. prod.	Tipo
Filetto femmina 1/4-28 UNF-2B	**8122828**	**VABS-K2-10S-16-U14-P**
Filetto femmina M6	**8122827**	**VABS-K2-10S-16-M6-P**

Guarnizione (inclusa nella fornitura delle valvole), per valvole di dimensione 10 mm, per il montaggio su blocchetto di collegamento



Materiale guarnizioni	Cod. prod.	Tipo
EPDM	**8122829**	**VAVC-K2-S-3-E**
FFPM	**8122831**	**VAVC-K2-S-3-F**
Elastomero fluorurato	**8122830**	**VAVC-K2-S-3-V**

Raccordo filettato, sistema modulare

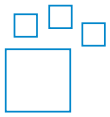

Attacco fluido	Attacco fluido 2	Materiale del tappo filettato	Colore	Cod. prod.	Tipo
UNF1/4-28	per tubi di diametro esterno di 3 mm, Per tubo con diametro interno di 1,2 mm, Per tubo con diametro interno di 2,1 mm, Per diametro esterno del tubo 1,6 mm (1/16“), Per diametro esterno del tubo 3,2 mm (1/8“)	POM	Blu, Giallo, Grigio, Verde, Arancione, Rosso, Nero, viola, Bianco	**8248749**	**NLFA-**

Raccordo filettato, filetto maschio 1/4-28 UNF



Attacco fluido	Attacco fluido 2	Materiale del tappo filettato	Dimensioni del pacchetto	Cod. prod.	Tipo
UNF1/4-28	per tubi di diametro esterno di 3 mm	PA, rinforzato	10	**8104286**	**NLFA-D-U14-K3-PP-P10**
		POM		**8248753**	**NLFA-D-U14-K3-PP-POM-RW-BK-P10**
	Per tubo con diametro interno di 1,2 mm	PA, rinforzato		**8104288**	**NLFA-D-U14-B1.2-PP-P10**
		POM		**8248750**	**NLFA-D-U14-B1.2-PP-POM-RW-BK-P10**
	Per tubo con diametro interno di 2,1 mm	PA, rinforzato		**8104289**	**NLFA-D-U14-B2.1-PP-P10**
		POM		**8248751**	**NLFA-D-U14-B2.1-PP-POM-RW-BK-P10**
	Per diametro esterno del tubo 1,6 mm (1/16“)	PA, rinforzato		**8104285**	**NLFA-D-U14-K1.6-PP-P10**
		POM		**8248752**	**NLFA-D-U14-K1.6-PP-POM-RW-BK-P10**
	Per diametro esterno del tubo 3,2 mm (1/8“)	PA, rinforzato		**8104287**	**NLFA-D-U14-K3.2-PP-P10**
		POM		**8248754**	**NLFA-D-U14-K3.2-PP-POM-RW-BK-P10**

Accessori

Raccordo filettato, filetto maschio M3



Collegamento pneumatico, porta 2	Dimensione nominale	Dimensioni del pacchetto	Cod. prod.	Tipo
Per diametro esterno della tubazione di 2 mm	0,9 mm	10	**133027**	**QSM-M3-2**
Per diametro esterno tubazione di 3 mm	1,6 mm	10	**133001**	**QSM-M3-3-I-R**
		100	**132914**	**QSM-M3-3-I-R-100**
Per diametro esterno della tubazione di 4 mm	1,5 mm	10	**133002**	**QSM-M3-4-I-R**
		100	**132915**	**QSM-M3-4-I-R-100**