Mediagescheiden pneumatisch ventiel VZDB

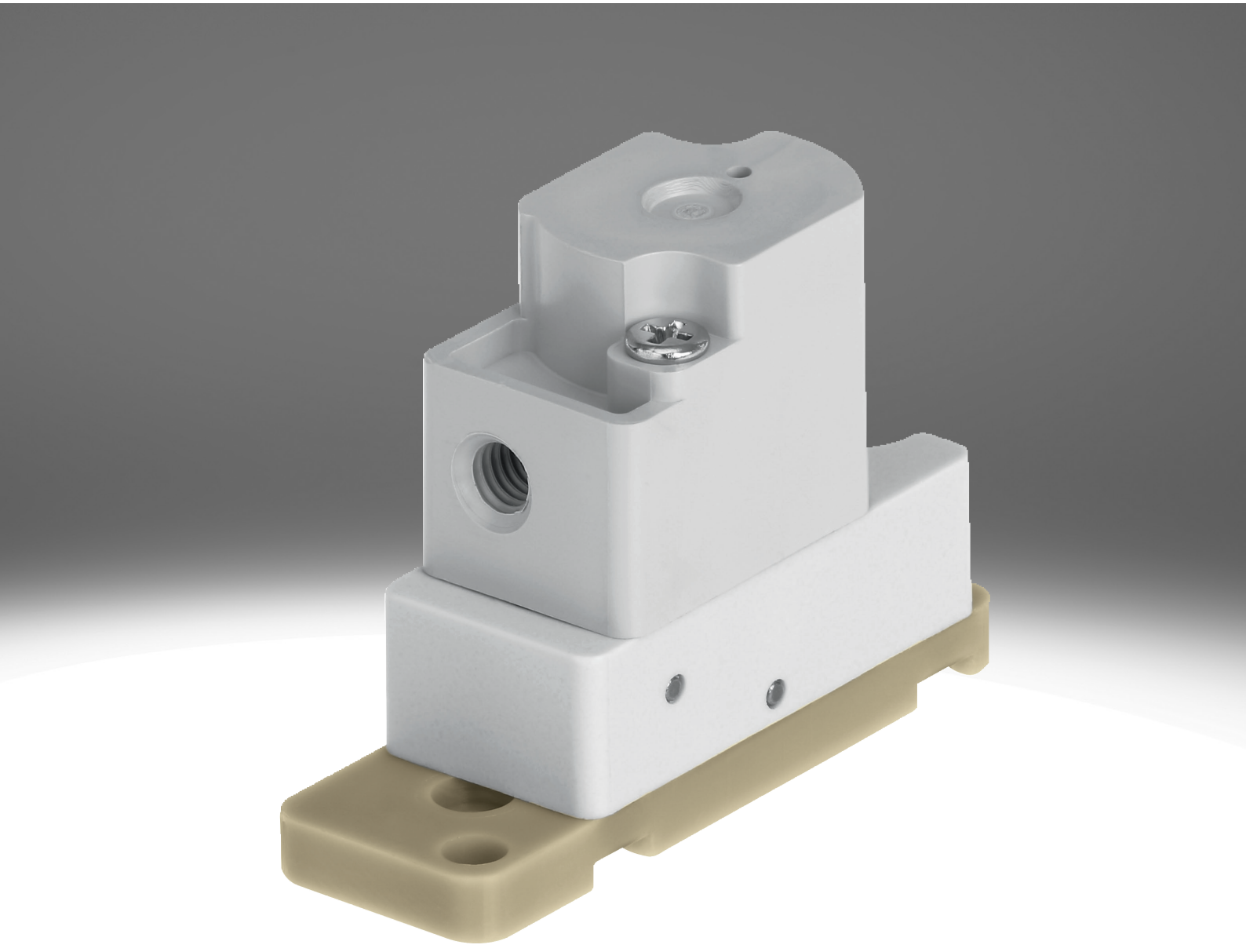

Kenmerken

In één oogopslag Link vzdb

Speciale eigenschappen:
- Hoge reinigingsvriendelijkheid door mediascheiding
- Gering mediumverbruik door klein intern volume
- Kwalitatief hoogwaardige materialen, hierdoor ook geschikt voor agressieve media
- Hoog debiet en geringe bouwgrootte
- Hoge herhaalnauwkeurigheid, schakelfrequentie en precisie, daardoor ook geschikt voor kleine volumes en doseertaken
- Zeer flexibel toepasbaar dankzij 3/2-weg en 2/2-varianten

Functie:
- VZDB is een door medium gescheiden pneumatisch ventiel. Het dient voor de besturing van vloeibare en gasvormige media in laboratoriumomgeving.
- De VZDB-ventiel is een voorgestuurd pneumatisch ventiel. Een gesloten (2/2-magneetventiel en 3/2-magneetventiel) of een open ruststand (alleen 3/2-magneetventiel) zijn als varianten leverbaar.

Ventielfunctie

[6]	2/2-ventiel, ruststand gesloten

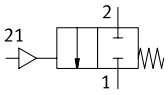

[M32]	3/2-ventiel, ruststand gesloten of open

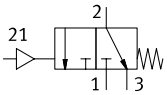

Serie

[A]	Pneumatisch ventiel

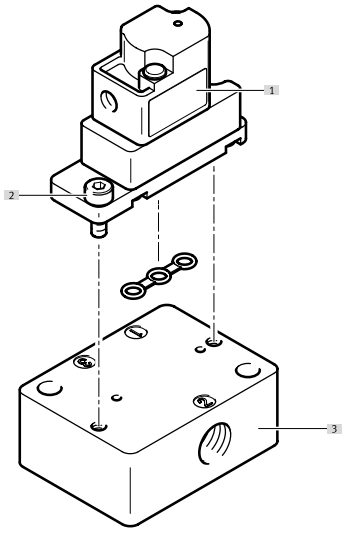

[1] Pneumatisch ventiel VZDB
[2] Schroeven voor bevestiging aan de aansluitplaat (inbegrepen in de levering)
[3] Aansluitplaat VABS

Typecode

001	Serie	
VZDB	Membraanventielen	

002	Type ventiel	
F	Flensventiel	

003	Bouwgrootte (ventielen)	
10	Grootte 10	

004	Ventielfunctie	
M22C	2/2-ventiel, ruststand gesloten	
M32	3/2-ventiel, ruststand gesloten of open	

005	Nominale doorlaat (ventielen)	
16	1,6 mm	

006	Pneumatische aansluiting	
M3	M3	

007	Materiaal behuizing	
P	PEEK	

008	Afdichtingsmateriaal	
E	EPDM	
F	FFPM	
V	FPM	

Gegevensblad

Algemene technische gegevens	
Ventielfunctie	2/2 gesloten monostabiel 3/2 open/gesloten monostabiel
Constructieve opbouw	Wipventiel met membraanafdichting
Terugstelwijze	mechanische veer
Bouwgrootte	10
Nominale doorlaat	1,6 mm
Vloeistofaansluiting	Flens
Debiet Kv	0,034 m³/h
Binnenvolume	35 µl
Afdichtingsprincipe	Zacht
Stroomrichting	Niet reversibel
Bedieningswijze	Pneumatisch
Besturingstype	voorgestuurd
Handbediening	Geen
Bevestigingstype	Met doorgangsboring voor schroef M2
Inbouwpositie	Willekeurig
Corrosiebestendigheidsklasse KBK[1)]	0 - geen corrosiebelasting
Productgewicht	7 g

1) Meer informatie www.festo.com/x/topic/kbk

Schakeltijd	
Max. schakelfrequentie	2 Hz

Bedrijfs- en omgevingsomstandigheden	
Bedrijfsmedium	Vloeibare media Gasvormige media
Aanwijzing bij het bedrijfs-/stuurmedium	Bestendigheid van de materialen die met medium in contact komen in acht nemen Maximale partikelgrootte 5 µm
Mediumtemperatuur	0 ... 50°C
Omgevingstemperatuur	0 ... 50°C
Lagertemperatuur	-20 ... 70°C
Bedrijfsdruk	-0,075 ... 0,1 MPa
Bedrijfsdruk	-0,75 ... 1 bar
Bedrijfsdruk	-10,875 ... 14,5 psi
Stuurdruk MPa	0,15 ... 0,3 MPa
Stuurdruk	1,5 ... 3 bar
Stuurdruk psi	21,75 ... 43,5 psi

Materiaalinformatie		
Typeafkorting	VZDB	VABS
met medium in contact gekomen materialen	–	
Materiaal behuizing	PEEK	–
Materiaal membraan	–	
Materiaal afdichtingen	EPDM, FFPM, Viton®	–
Materiaal aansluitplaat	–	PEEK
Materiaal-informatie	RoHS conform	
LABS-conformiteit	VDMA24364-zone III	

Overzicht van randapparatuur

Pneumatisch ventiel VZDB

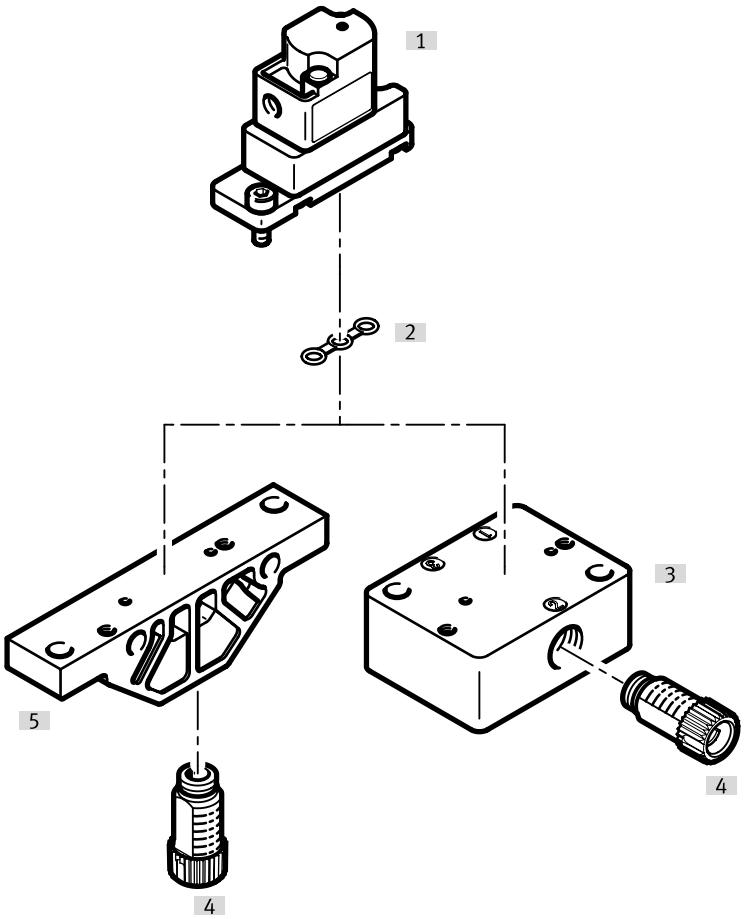

Toebehoren			→ Pagina/internet
	Type/bestelcode	Beschrijving	
[1]	Pneumatisch ventiel	VZDB	🔗 –
[2]	Afdichting	VAVC-K2	10
[3]	Aansluitstrip, aansluiting aan de zijkant	VABS-K2-10S	10
[4]	Schroefkoppeling	NLFA-D	11
[5]	Aansluitstrip, aansluiting onder	VABS-K2-10B	10

Afmetingen

Afmetingen – Pneumatisch ventiel VZDB Download CAD-gegevens www.festo.com

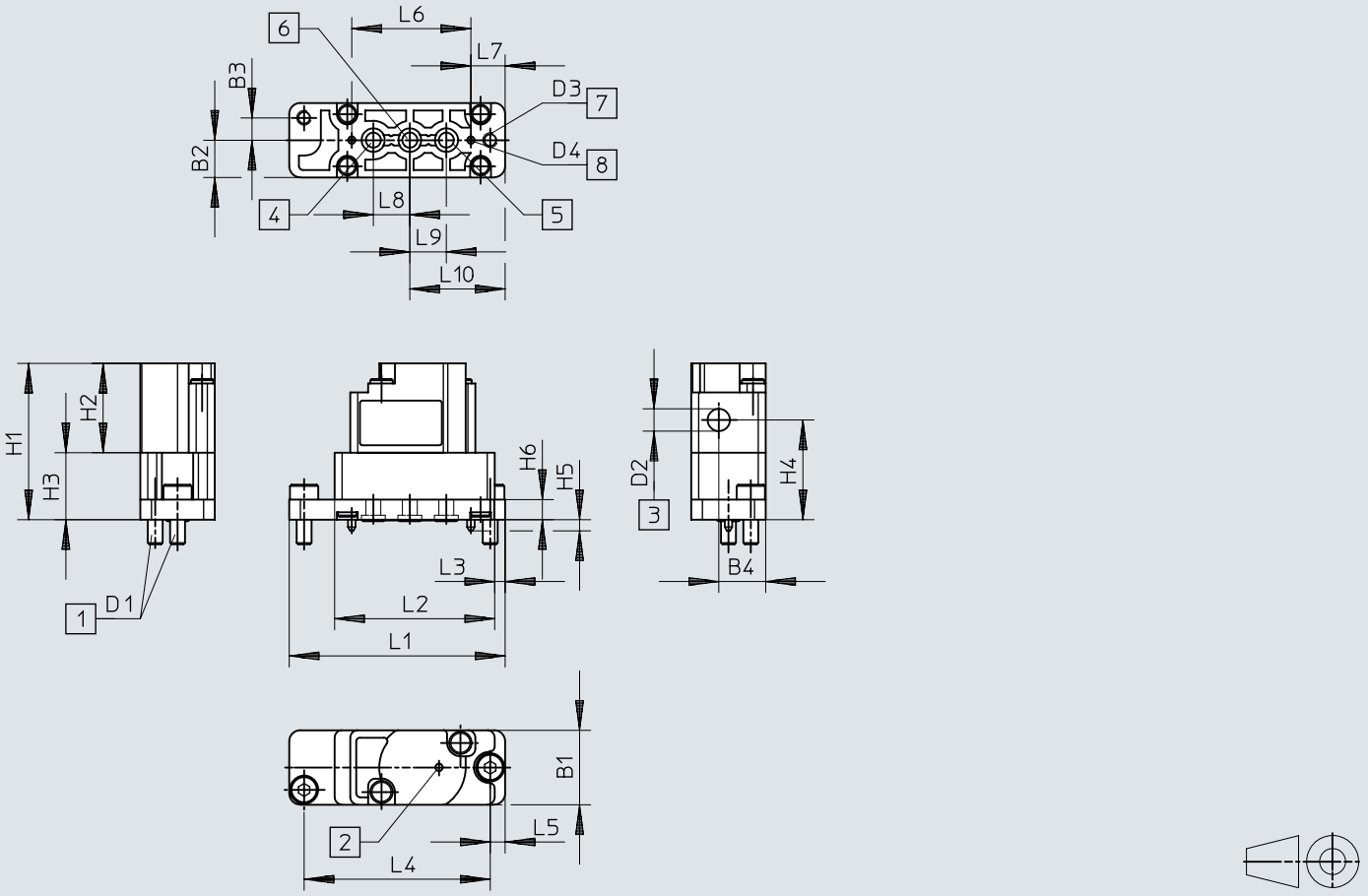

[1] Bevestigingsschroeven
[2] Ademopening
[3] Aansluiting voor stuurlucht
[4] Aansluiting 3
[5] Aansluiting 1
[6] Aansluiting 2
[7] Bevestigingsboringen
[8] Codeerpen

	B1	B2	B3	B4	D1	D2	D3 Ø	D4 Ø	H1	H2	H3	H4	H5	H6
VZDB	10	5	3	6,3	0,4	0,5	2,1	1	21	12	9	13,4	1,5	2,7

	L1	L2	L3	L4	L5	L6	L7	L8	L9	L10
VZDB	29	21,5	1,4	25	2	16	4,6	4,9	4,9	12,8

Afmetingen

Afmetingen – Aansluitstrip VABS-K2-10B-...

Download CAD-gegevens www.festo.com

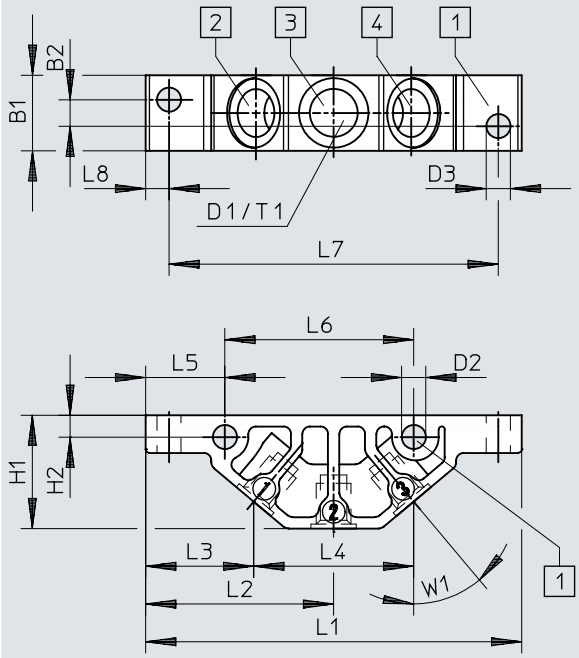

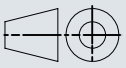

[1] Bevestigingsboringen
[2] Aansluiting 1
[3] Aansluiting 2
[4] Aansluiting 3

	B1	B2	D1	D2 Ø	D3 Ø	H1	H2	L1	L2	L3	L4	L5	L6	L7	L8	T1	W1
VABS-K2-10B-16-M6-P	10	3,5	M6	3,2	3,2	15	2,9	49,8	24,9	14,3	21,2	10,5	25	43,6	3,1	6	40°
VABS-K2-10B-16-U14-P			1/4-28 UNF														

Afmetingen

Afmetingen – Aansluitstrip VABS-K2-10S-... Download CAD-gegevens www.festo.com

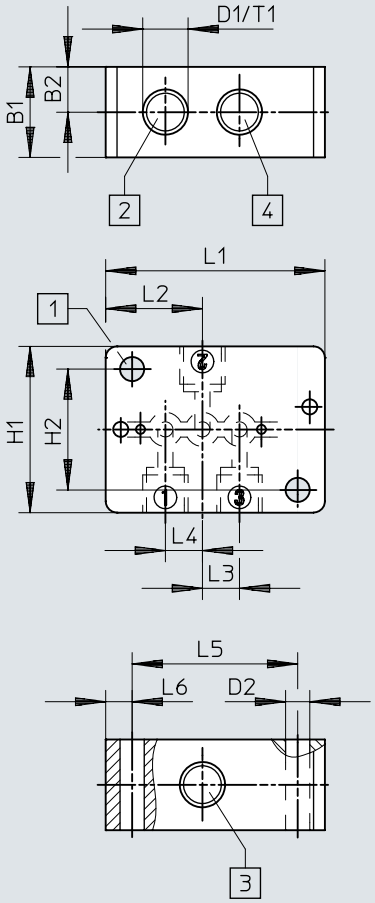

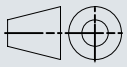

[1] Bevestigingsboringen
[2] Aansluiting 1
[3] Aansluiting 2
[4] Aansluiting 3

	B1	B2	D1	D2 Ø	H1	H2	L1	L2	L3	L4	L5	L6	T1
VABS-K2-10S-16-M6-P	12	6	M6	3,2	22	16	29	12,8	4,9	4,9	21,9	3,5	6
VABS-K2-10S-16-U14-P			1/4-28 UNF										

Bestelgegevens

Pneumatisch ventiel VZDB

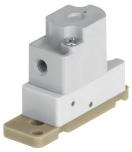

Ventielfunctie	Materiaal afdichtingen	Artikelnr.	Type
2/2 gesloten monostabiel	EPDM	**8122795**	**VZDB-F10-M22C-16-M3-PE**
	FFPM	**8122797**	**VZDB-F10-M22C-16-M3-PF**
	Viton®	**8122796**	**VZDB-F10-M22C-16-M3-PV**
3/2 open/gesloten monostabiel	EPDM	**8122798**	**VZDB-F10-M32-16-M3-PE**
	FFPM	**8122800**	**VZDB-F10-M32-16-M3-PF**
	Viton®	**8122799**	**VZDB-F10-M32-16-M3-PV**

Toebehoren

Aansluitstrip, aansluiting onder

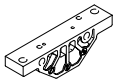

Vloeistofaansluiting	Bouwgrootte	Artikelnr.	Type
Inwendige schroefdraad 1/4-28 UNF-2B	10	**8122826**	**VABS-K2-10B-16-U14-P**
Inwendige schroefdraad M6		**8122825**	**VABS-K2-10B-16-M6-P**

Aansluitstrip, aansluiting aan de zijkant

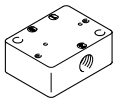

Vloeistofaansluiting	Artikelnr.	Type
Inwendige schroefdraad 1/4-28 UNF-2B	**8122828**	**VABS-K2-10S-16-U14-P**
Inwendige schroefdraad M6	**8122827**	**VABS-K2-10S-16-M6-P**

Afdichting (bij de levering van de ventielen inbegrepen), voor ventielen bouwgrootte 10 mm, voor montage op aansluitstrips



Materiaal afdichtingen	Artikelnr.	Type
EPDM	**8122829**	**VAVC-K2-S-3-E**
FFPM	**8122831**	**VAVC-K2-S-3-F**
Viton®	**8122830**	**VAVC-K2-S-3-V**

Schroefkoppeling, modulair systeem

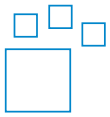

Vloeistofaansluiting	Vloeistofaansluiting 2	Materiaal schroefplug	Kleur	Artikelnr.	Type
UNF1/4-28	voor slang met buiten-Ø 3 mm, Voor slang met binnen-Ø 1,2 mm, Voor slang met binnen-Ø 2,1 mm, voor slang buiten-Ø 1,6 mm (1/16“), voor slang buiten-Ø 3,2 mm (1/8“)	POM	Blauw, geel, grijs, groen, Oranje, rood, zwart, paars, wit	**8248749**	**NLFA-**

Schroefkoppeling, uitwendige schroefdraad 1/4-28 UNF



Vloeistofaansluiting	Vloeistofaansluiting 2	Materiaal schroefplug	Verpakkingsgrootte	Artikelnr.	Type
UNF1/4-28	voor slang met buiten-Ø 3 mm	PA-versterkt	10	**8104286**	**NLFA-D-U14-K3-PP-P10**
		POM		**8248753**	**NLFA-D-U14-K3-PP-POM-RW-BK-P10**
	Voor slang met binnen-Ø 1,2 mm	PA-versterkt		**8104288**	**NLFA-D-U14-B1.2-PP-P10**
		POM		**8248750**	**NLFA-D-U14-B1.2-PP-POM-RW-BK-P10**
	Voor slang met binnen-Ø 2,1 mm	PA-versterkt		**8104289**	**NLFA-D-U14-B2.1-PP-P10**
		POM		**8248751**	**NLFA-D-U14-B2.1-PP-POM-RW-BK-P10**
	voor slang buiten-Ø 1,6 mm (1/16“)	PA-versterkt		**8104285**	**NLFA-D-U14-K1.6-PP-P10**
		POM		**8248752**	**NLFA-D-U14-K1.6-PP-POM-RW-BK-P10**
	voor slang buiten-Ø 3,2 mm (1/8“)	PA-versterkt		**8104287**	**NLFA-D-U14-K3.2-PP-P10**
		POM		**8248754**	**NLFA-D-U14-K3.2-PP-POM-RW-BK-P10**

Toebehoren

Schroefkoppeling, uitwendige schroefdraad M3



Pneumatische aansluiting 2	Nominale doorlaat	Verpakkingsgrootte	Artikelnr.	Type
voor slang buiten-Ø 2 mm	0,9 mm	10	**133027**	**QSM-M3-2**
voor slang buiten-Ø 3 mm	1,6 mm	10	**133001**	**QSM-M3-3-I-R**
		100	**132914**	**QSM-M3-3-I-R-100**
voor slang buiten-Ø 4 mm	1,5 mm	10	**133002**	**QSM-M3-4-I-R**
		100	**132915**	**QSM-M3-4-I-R-100**