Ventil pneumatic cu medii separate VZDB

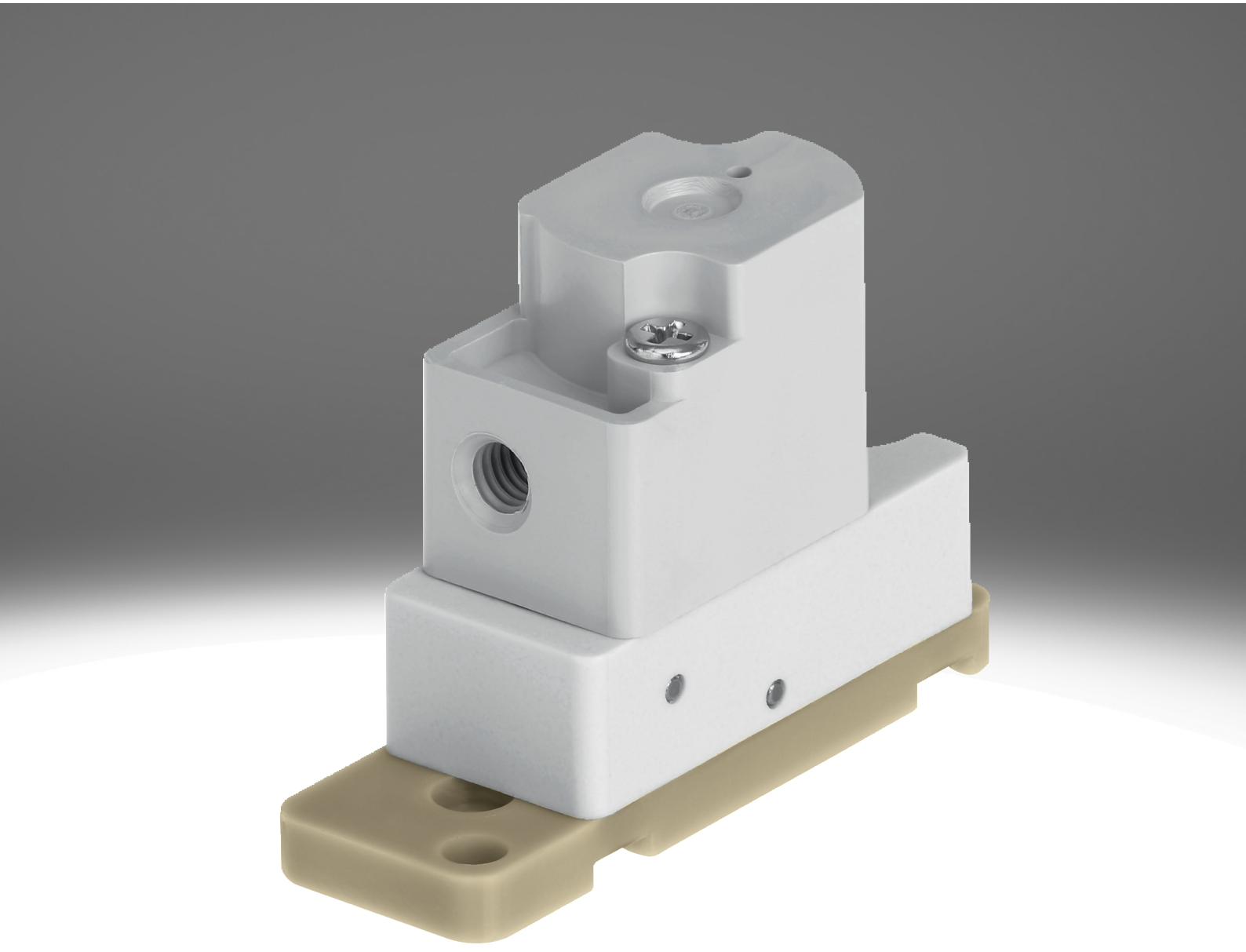

Caracteristici

La prima vedere Link vzdb

Caracteristici speciale:

- Usurinta ridicata de curatare datorita separarii mediilor
- Consum redus de mediu datorita volumului intern mic
- Materiale de inalta calitate, prin urmare, adecvate si pentru medii agresive
- Debit mare la dimensiuni mici
- Repetabilitate, frecventa de comutare si precizie ridicate, fiind astfel adecvat si pentru cele mai mici volume si sarcini de dozare
- Foarte flexibil in utilizare datorita variantelor 3/2 si 2/2

Functie:

- VZDB este un ventil pneumatic cu medii separate. El se utilizeaza la controlul mediilor gazoase si a mediilor fluide din zona de laborator.
- Ventilul VZDB este un ventil pneumatic pilotat. Sunt disponibile ca variante o pozitie inchisa (ventil electromagnetic 2/2 si ventil electromagnetic 3/2) sau o pozitie de repaus deschisa (doar ventilul electromagnetic 3/2).

Functie ventil

[6]	Ventil 2/2, normal inchis

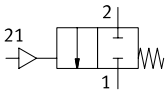

[M32]	Ventil cu 3/2 cai, normal inchis sau normal deschis

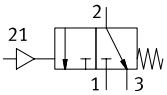

Serie

[A]	Ventil pneumatic

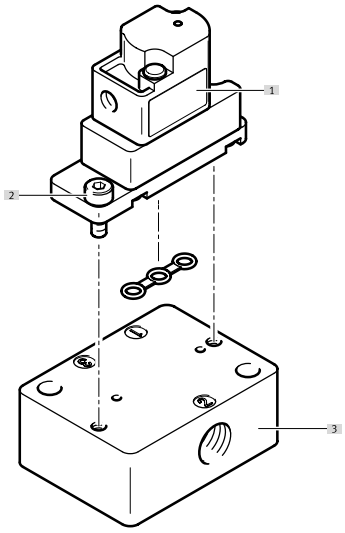

[1] Ventil pneumatic VZDB
[2] Suruburi pentru fixarea pe placa de conectare (incluse in pachetul de livrare)
[3] Bază de racordare VABS

Cod tip

001	Serie	
VZDB	Supape cu membrana	

002	Tip de ventil de control directional	
F	Ventil cu flansa	

003	Dimensiune	
10	Dimensiune 10	

004	Functie ventil	
M22C	Ventil 2/2, normal inchis	
M32	Ventil 3/2, normal inchis sau deschis	

005	Latime nominala	
16	1,6 mm	

006	Conexiune pneumatica	
M3	M3	

007	Material carcasa	
P	PEEK	

008	Material de etansare	
E	EPDM	
F	FFPM	
V	FPM	

Fisa de date

Date tehnice generale	
Functie de ventil	inchis 2/2 monostabil 3/2 deschis / inchis monostabil
Structura constructiva	Ventil basculant cu membrana de etansare
Tip de revenire	arc mecanic
Dimensiune	10
Latimea nominala	1,6 mm
Racord de fluid	Flanşă
Debit Kv	0,034 m³/h
Volum intern	35 µl
Principiul de etansare	slab
Directia de curgere	nu este reversibil
Tip de actionare	pneumatic
Tipul de comanda	pilotat
Actionare manuala	lipsa
Tipul de montare	cu orificiu de trecere pentru surub M2
Pozitie de instalare	oricare
Clasa de rezistenta la coroziune KBK[1)]	0 - nu este afectat de coroziune
Greutate produs	7 g

1) Informatii suplimentare www.festo.com/x/topic/kbk

Timp de comutare	
Frecventa max. de comutare	2 Hz

Conditii de operare si de mediu	
Mediu de operare	Medii lichide Medii gazoase
Nota referitoare la mediul de lucru/comanda	Aveti in vedere rezistenta materialelor in contact cu mediul Dimensiunea maxima a particulelor: 5 µm
Temperatura medie	0 ... 50°C
Temperatura ambianta	0 ... 50°C
Temperatura de depozitare	-20 ... 70°C
Presiune de lucru	-0,075 ... 0,1 MPa
Presiune de lucru	-0,75 ... 1 bar
Presiune de lucru	-10,875 ... 14,5 psi
Presiunea de control	0,15 ... 0,3 MPa
Presiunea de control	1,5 ... 3 bar
Presiune de control	21,75 ... 43,5 psi

Informatii materiale		
Semn scurt tip	VZDB	VABS
Materiale care intra in contact cu mediul	–	
Material carcasa	PEEK	–
Material membrana	–	
Material garnituri	EPDM, FFPM, FPM	–
Materialul placii de racordare	–	PEEK
Nota privind materialele	Conform RoHS	
Conformitatea LABS	VDMA24364-Zona III	

Prezentare generala a perifericelor

Ventil pneumatic VZDB

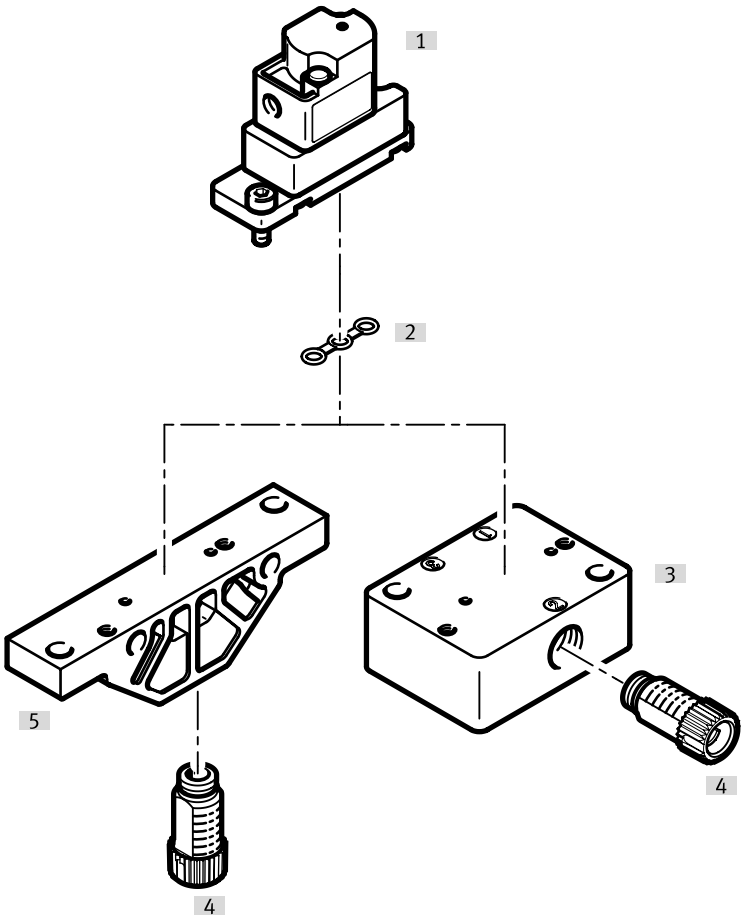

Accesorii			→ Pagina/Internet
	Tip/Cod de comanda	Descriere	
[1]	Ventil pneumatic	VZDB	🔗 –
[2]	Garnitura	VAVC-K2	10
[3]	Bara de racordare, conectare pe lateral	VABS-K2-10S	10
[4]	Conector cu filet	NLFA-D	11
[5]	Bara de racordare, racordare in partea de jos	VABS-K2-10B	10

Dimensiuni

Dimensiuni – Ventil pneumatic VZDB Descarcarea datelor CAD www.festo.com

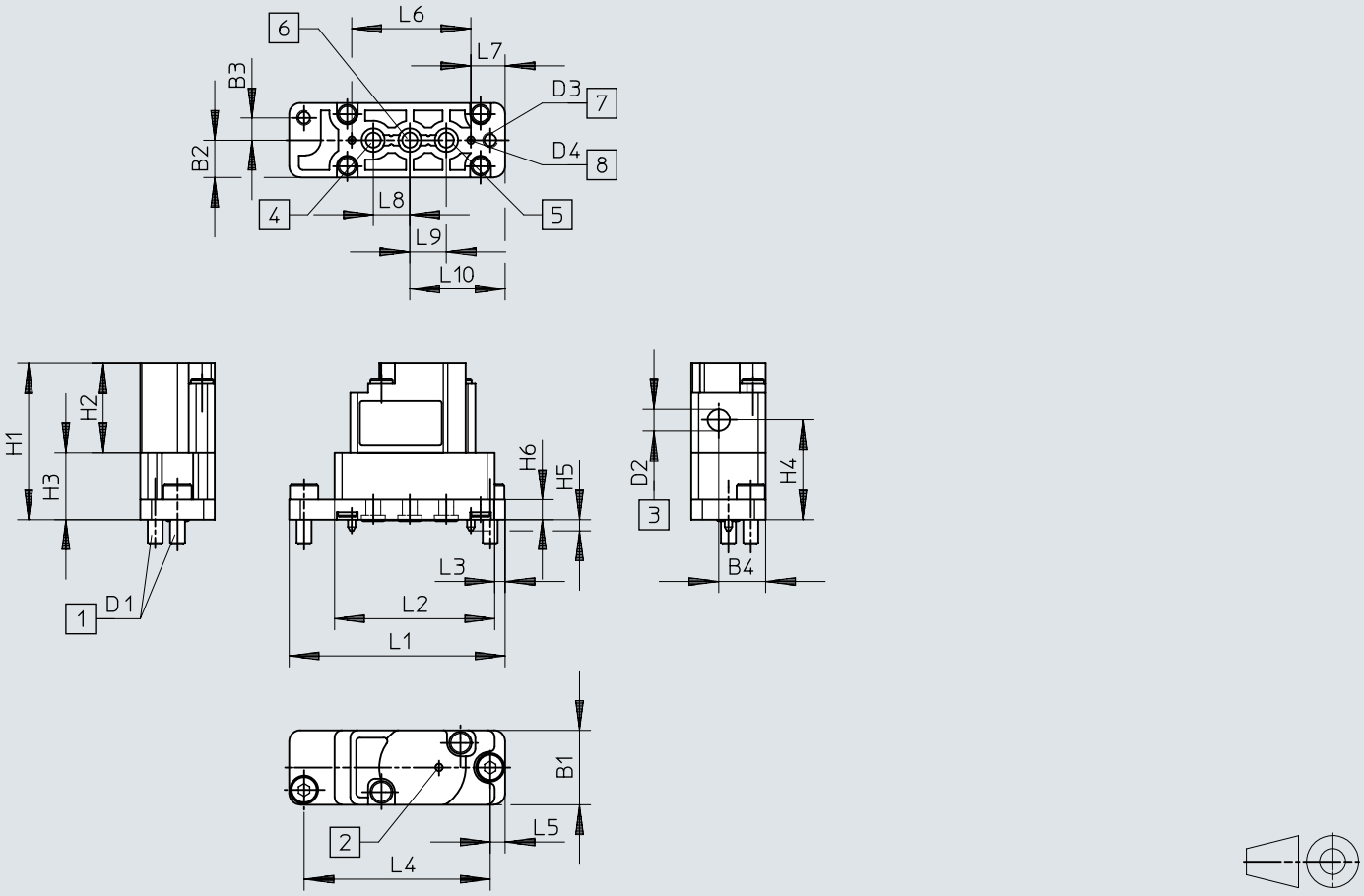

[1] Suruburi de fixare
[2] Gaura de aerisire
[3] Conexiune aer de control
[4] Conexiune 3
[5] Conexiune 1
[6] Conexiune 2
[7] Gauri pentru montare
[8] Stift de codare

	B1	B2	B3	B4	D1	D2	D3 Ø	D4 Ø	H1	H2	H3	H4	H5	H6
VZDB	10	5	3	6,3	0,4	0,5	2,1	1	21	12	9	13,4	1,5	2,7

	L1	L2	L3	L4	L5	L6	L7	L8	L9	L10
VZDB	29	21,5	1,4	25	2	16	4,6	4,9	4,9	12,8

Dimensiuni

Dimensiuni – Bara de racordare VABS-K2-10B-... Descarcarea datelor CAD www.festo.com

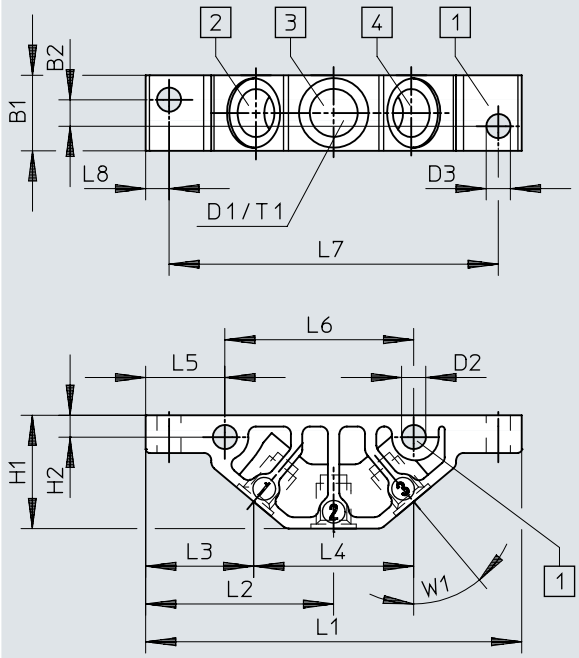

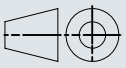

[1] Gauri pentru montare
[2] Conexiune 1
[3] Conexiune 2
[4] Conexiune 3

	B1	B2	D1	D2 Ø	D3 Ø	H1	H2	L1	L2	L3	L4	L5	L6	L7	L8	T1	W1
VABS-K2-10B-16-M6-P	10	3,5	M6	3,2	3,2	15	2,9	49,8	24,9	14,3	21,2	10,5	25	43,6	3,1	6	40°
VABS-K2-10B-16-U14-P			1/4-28 UNF														

Dimensiuni

Dimensiuni – Bara de racordare VABS-K2-10S-... Descarcarea datelor CAD www.festo.com

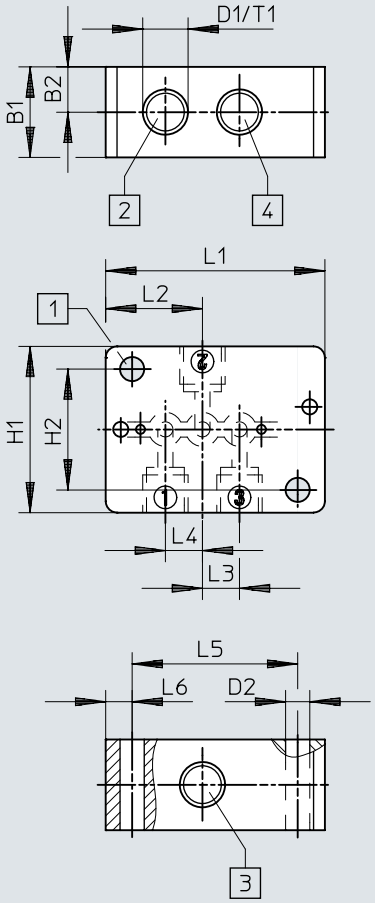

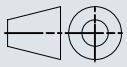

[1] Gauri pentru montare
[2] Conexiune 1
[3] Conexiune 2
[4] Conexiune 3

	B1	B2	D1	D2 Ø	H1	H2	L1	L2	L3	L4	L5	L6	T1
VABS-K2-10S-16-M6-P	12	6	M6	3,2	22	16	29	12,8	4,9	4,9	21,9	3,5	6
VABS-K2-10S-16-U14-P			1/4-28 UNF										

Detalii comanda

Ventil pneumatic VZDB

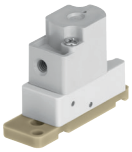

Functie de ventil	Material garnituri	Nr. piesa	Tip
inchis 2/2 monostabil	EPDM	**8122795**	**VZDB-F10-M22C-16-M3-PE**
	FFPM	**8122797**	**VZDB-F10-M22C-16-M3-PF**
	FPM	**8122796**	**VZDB-F10-M22C-16-M3-PV**
3/2 deschis / inchis monostabil	EPDM	**8122798**	**VZDB-F10-M32-16-M3-PE**
	FFPM	**8122800**	**VZDB-F10-M32-16-M3-PF**
	FPM	**8122799**	**VZDB-F10-M32-16-M3-PV**

Accesorii

Bara de racordare, conexiune in partea de jos

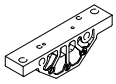

Racord de fluid	Dimensiune	Nr. piesa	Tip
Filet interior 1/4-28 UNF-2B	10	**8122826**	**VABS-K2-10B-16-U14-P**
Filet interior M6		**8122825**	**VABS-K2-10B-16-M6-P**

Bara de racordare, conectare pe lateral

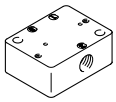

Racord de fluid	Nr. piesa	Tip
Filet interior 1/4-28 UNF-2B	**8122828**	**VABS-K2-10S-16-U14-P**
Filet interior M6	**8122827**	**VABS-K2-10S-16-M6-P**

Garnitura de etansare (inclusa in pachetul de livrare al ventilelor), pentru ventile cu dimensiunea de 10 mm, pentru montare pe bara de racordare



Material garnituri	Nr. piesa	Tip
EPDM	**8122829**	**VAVC-K2-S-3-E**
FFPM	**8122831**	**VAVC-K2-S-3-F**
FPM	**8122830**	**VAVC-K2-S-3-V**

Racord filetat, sistem modular

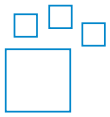

Racord de fluid	Racord de fluid 2	Material pivot de insurubare	Culoare	Nr. piesa	Tip
UNF1/4-28	Pentru tub cu Ø exterior 3 mm, pentru furtun cu Ø interior 1,2 mm, pentru furtun cu Ø interior 2,1 mm, pentru furtun cu Ø exterior de 1,6 mm (1/16“), pentru furtun cu Ø exterior de 3,2 mm (1/8“)	POM	albastru, galben, gri, verde, portocaliu, roșu, negru, violet, alb	**8248749**	**NLFA-**

Conector cu filet, filet exterior 1/4-28 UNF



Racord de fluid	Racord de fluid 2	Material pivot de insurubare	Unitate de ambalare	Nr. piesa	Tip
UNF1/4-28	Pentru tub cu Ø exterior 3 mm	Ranforsat cu PA	10	**8104286**	**NLFA-D-U14-K3-PP-P10**
		POM		**8248753**	**NLFA-D-U14-K3-PP-POM-RW-BK-P10**
	pentru furtun cu Ø interior 1,2 mm	Ranforsat cu PA		**8104288**	**NLFA-D-U14-B1.2-PP-P10**
		POM		**8248750**	**NLFA-D-U14-B1.2-PP-POM-RW-BK-P10**
	pentru furtun cu Ø interior 2,1 mm	Ranforsat cu PA		**8104289**	**NLFA-D-U14-B2.1-PP-P10**
		POM		**8248751**	**NLFA-D-U14-B2.1-PP-POM-RW-BK-P10**
	pentru furtun cu Ø exterior de 1,6 mm (1/16“)	Ranforsat cu PA		**8104285**	**NLFA-D-U14-K1.6-PP-P10**
		POM		**8248752**	**NLFA-D-U14-K1.6-PP-POM-RW-BK-P10**
	pentru furtun cu Ø exterior de 3,2 mm (1/8“)	Ranforsat cu PA		**8104287**	**NLFA-D-U14-K3.2-PP-P10**
		POM		**8248754**	**NLFA-D-U14-K3.2-PP-POM-RW-BK-P10**

Accesorii

Conector cu filet, filet exterior M3



Conexiune pneumatica 2	Latimea nominala	Unitate de ambalare	Nr. piesa	Tip
pentru furtun cu Ø exterior 2 mm	0,9 mm	10	**133027**	**QSM-M3-2**
pentru furtun cu Ø exterior 3 mm	1,6 mm		**133001**	**QSM-M3-3-I-R**
		100	**132914**	**QSM-M3-3-I-R-100**
pentru furtun cu Ø exterior 4 mm	1,5 mm	10	**133002**	**QSM-M3-4-I-R**
		100	**132915**	**QSM-M3-4-I-R-100**