Izolovani pneumatski ventil VZDB

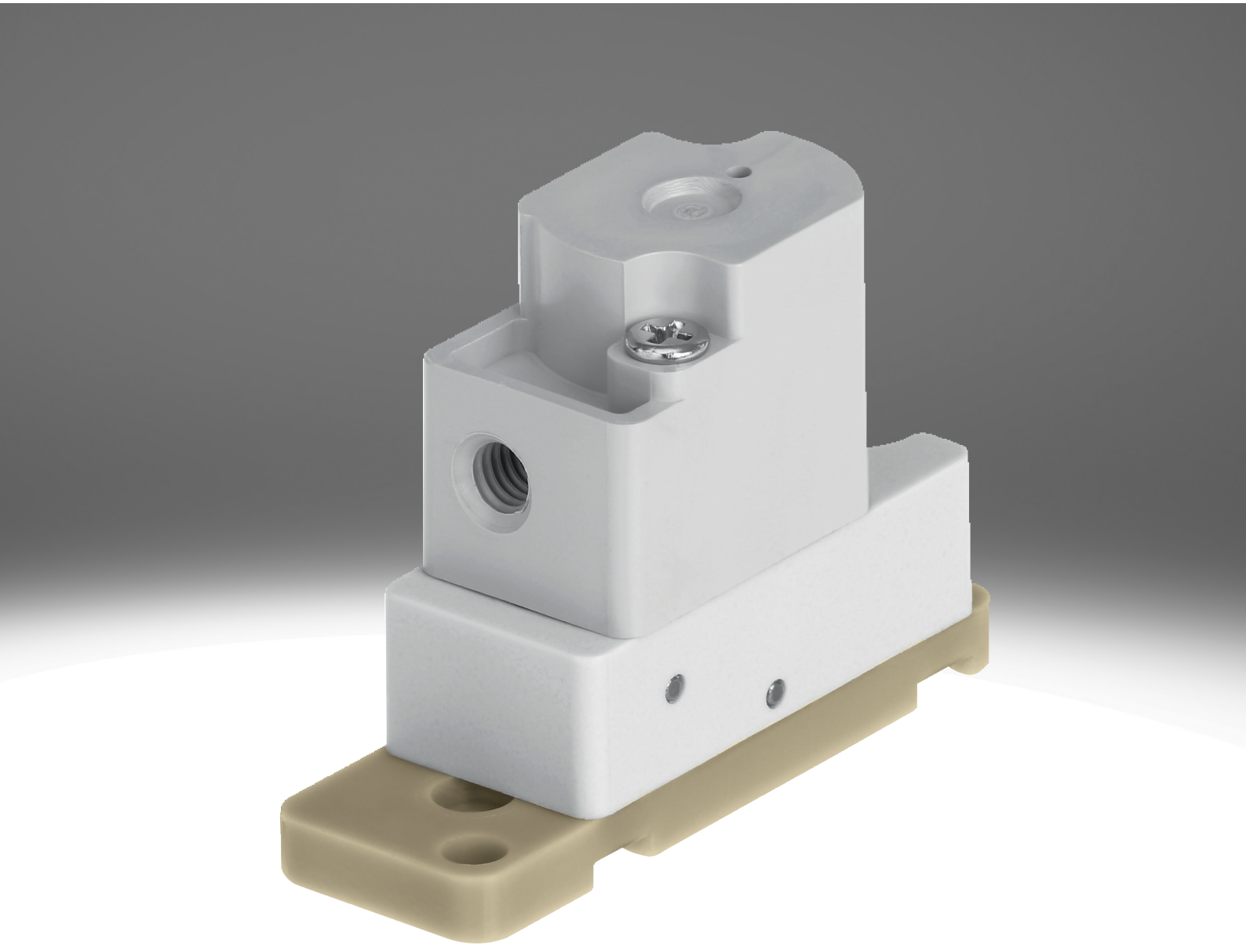

Karakteristike

Na jedan pogled Link vzdb

Posebne karakteristike:

- Vrlo lako čišćenje zahvaljujući odvajanju medija
- Manja potrošnja medija zbog male unutrašnje zapremine
- Kvalitetni materijali, pogodni i za agresivne medije
- Veliki protok na manjoj konstrukciji
- Velika preciznost ponavljanja, frekvencija uključivanja i preciznost, zahvaljujući čemu je pogodan i za najmanje zapremine i zadatke doziranja
- Vrlo fleksibilno primenljivo zahvaljujući 3/2-smernim i 2/2-smernim varijantama

Funkcija:

- VZDB je izolovani pneumatski ventil. Služi za upravljanje gasovitim i tečnim medijima u laboratorijama.
- Ventil VZDB je pneumatski ventil sa predupravljanjem. Varijante koje stoje na raspolaganju su zatvoreni (2/2-kraki elektromagnetni ventil i 3/2-kraki elektromagnetni ventil) ili otvoreni položaj mirovanja (samo 3/2-kraki elektromagnetni ventil).

Funkcija ventila

[6]	2/2 regulacioni ventil smera, zatvoren neutralan položaj

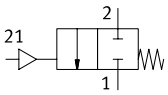

[M32]	3/2 regulacioni ventil smera, neutralan položaj zatvoren ili otvoren

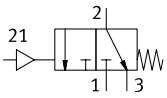

Serija

[A]	Pneumatski ventil

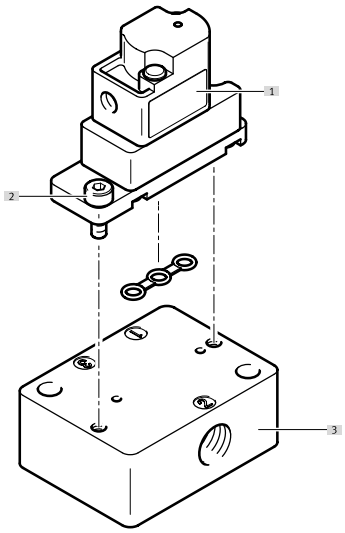

[1] Pneumatski ventil VZDB
[2] Vijci za montažu na priključnu bazu (deo obima isporuke ventila)
[3] Priključna baza VABS

Ključ tipa

001	Serija	
VZDB	Membranski ventili	

002	Vrsta preklopnog ventila	
F	Ventil sa prirubnicom	

003	Veličina konstrukcije	
10	Veličina 10	

004	Funkcija ventila	
M22C	2/2-smerni ventil, položaj mirovanja zatvoren	
M32	3/2-smerni ventil, položaj mirovanja zatvoren ili otvoren	

005	Nominalna širina	
16	1,6 mm	

006	Pneumatski priključak	
M3	M3	

007	Materijal kućišta	
P	PEEK	

008	Zaptivni materijal	
E	EPDM	
F	FFPM	
V	FPM	

List sa podacima

Opšti tehnički podaci	
Funkcija ventila	2/2 zatvoreno monostabilno 3/2 otvoren/zatvoen monostabilan
Dizajn	Preklopni ventil sa membranskog zaptivkom
Način vraćanja u prethodni položaj	mehanička opruga
Veličina konstrukcije	10
Nominalna širina	1,6 mm
Fluidna konekcija	Prirubnica
Protok Kv	0,034 m³/h
Unutrašnja zapremina	35 µl
Princip zaptivanja	meko
Smer strujanja	nije reverzibilno
Vrsta aktiviranja	pneumatski
Vrsta upravljanja	sa predupravljanjem
Ručna pomoćna aktivacija	nema
Vrsta pričvršćenja	sa prolaznim otvorom za vijak M2
Ugradni položaj	proizvoljno
Najviši stepen otpornosti na koroziju KBK[1)]	0 - bez izloženosti koroziji
Težina proizvoda	7 g

1) Dodatne informacije www.festo.com/x/topic/kbk

Uklopno vreme	
Maks. uključna frekvencija	2 Hz

Radni uslovi i uslovi u okruženju	
Radni medij	Tečni mediji Gasoviti mediji
Napomena o radnom/upravljačkom mediju	Obratiti pažnju na radne materijale koji dodiruju medije maksimalna veličina čestice 5 µm
Temperatura medija	0 ... 50°C
Temperatura okruženja	0 ... 50°C
Temperatura skladištenja	-20 ... 70°C
Radni pritisak	-0,075 ... 0,1 MPa
Radni pritisak	-0,75 ... 1 bar
Radni pritisak	-10,875 ... 14,5 psi
Upravljački pritisak	0,15 ... 0,3 MPa
Upravljački pritisak	1,5 ... 3 bar
Upravljački pritisak	21,75 ... 43,5 psi

Informacije o materijalu		
Kratka oznaka tipa	VZDB	VABS
Materijali koji dolaze u dodir sa medijem	–	
Materijal kućišta	PEEK	–
Materijal membrane	–	
Radni materijal zaptivki	EPDM, FFPM, FPM	–
Materijal priključne ploče	–	PEEK
Napomena o materijalu	U skladu sa RoHS	
LABS usklađenost	VDMA24364 zona III	

Pregled periferije

Pneumatski ventil VZDB

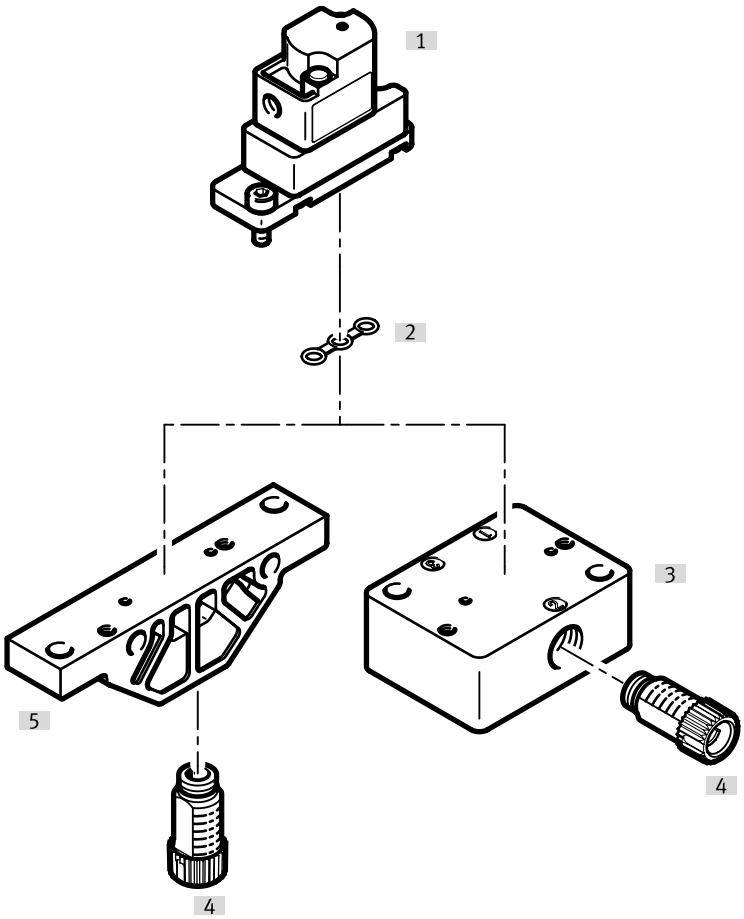

Pribor			→ Strana/Internet
	Tip/kod porudžbine	Opis	
[1]	Pneumatski ventil	VZDB	–
[2]	Zaptivka	VAVC-K2	10
[3]	Priključna letvica, bočni priključak	VABS-K2-10S	10
[4]	Priključak	NLFA-D	11
[5]	Priključna letvica, priključak dole	VABS-K2-10B	10

Dimenzije

Dimenzije – Pneumatski ventil VZDB Preuzimanje CAD podataka www.festo.com

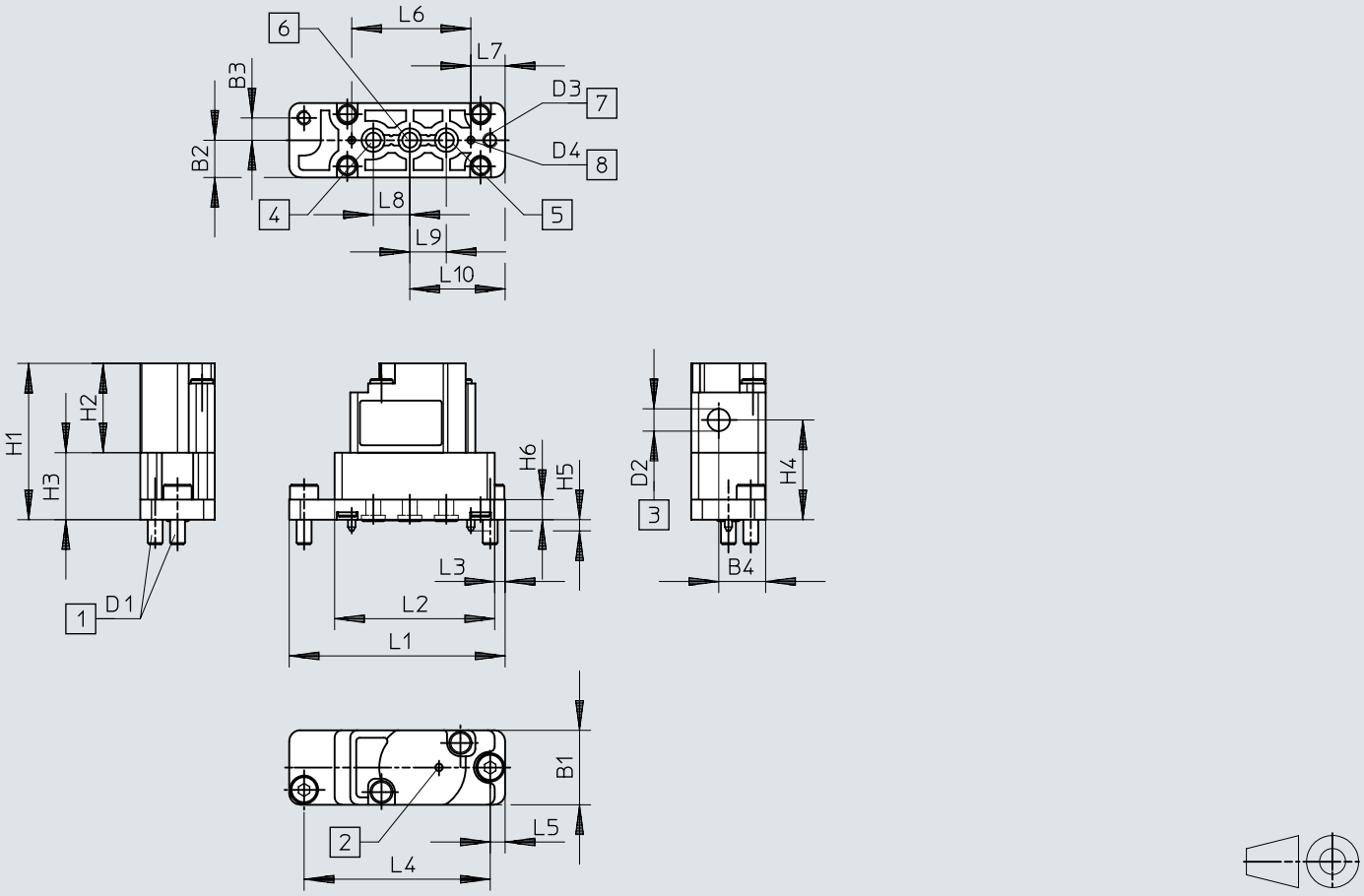

[1] Pričvrsni vijci
[2] Ventilacijski otvor
[3] Priključak upravljačkog vazduha
[4] Priključak 3
[5] Priključak 1
[6] Priključak 2
[7] Otvori za pričvršćenje
[8] Olovka za kodiranje

	B1	B2	B3	B4	D1	D2	D3 Ø	D4 Ø	H1	H2	H3	H4	H5	H6
VZDB	10	5	3	6,3	0,4	0,5	2,1	1	21	12	9	13,4	1,5	2,7

	L1	L2	L3	L4	L5	L6	L7	L8	L9	L10
VZDB	29	21,5	1,4	25	2	16	4,6	4,9	4,9	12,8

Dimenzije

Dimenzije – Priključna letvica VABS-K2-10B-... Preuzimanje CAD podataka www.festo.com

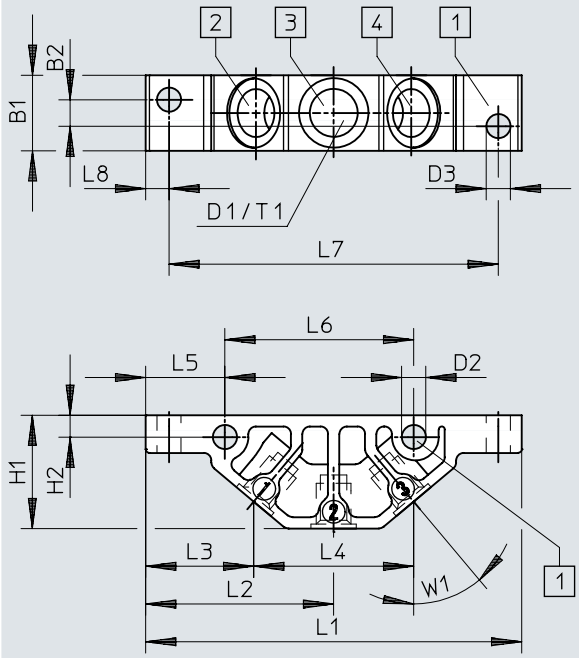

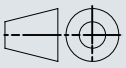

[1] Otvori za pričvršćenje
[2] Priključak 1
[3] Priključak 2
[4] Priključak 3

	B1	B2	D1	D2 Ø	D3 Ø	H1	H2	L1	L2	L3	L4	L5	L6	L7	L8	T1	W1
VABS-K2-10B-16-M6-P	10	3,5	M6	3,2	3,2	15	2,9	49,8	24,9	14,3	21,2	10,5	25	43,6	3,1	6	40°
VABS-K2-10B-16-U14-P			1/4-28 UNF														

Dimenzije

Dimenzije – Priključna letvica VABS-K2-10S-... Preuzimanje CAD podataka www.festo.com

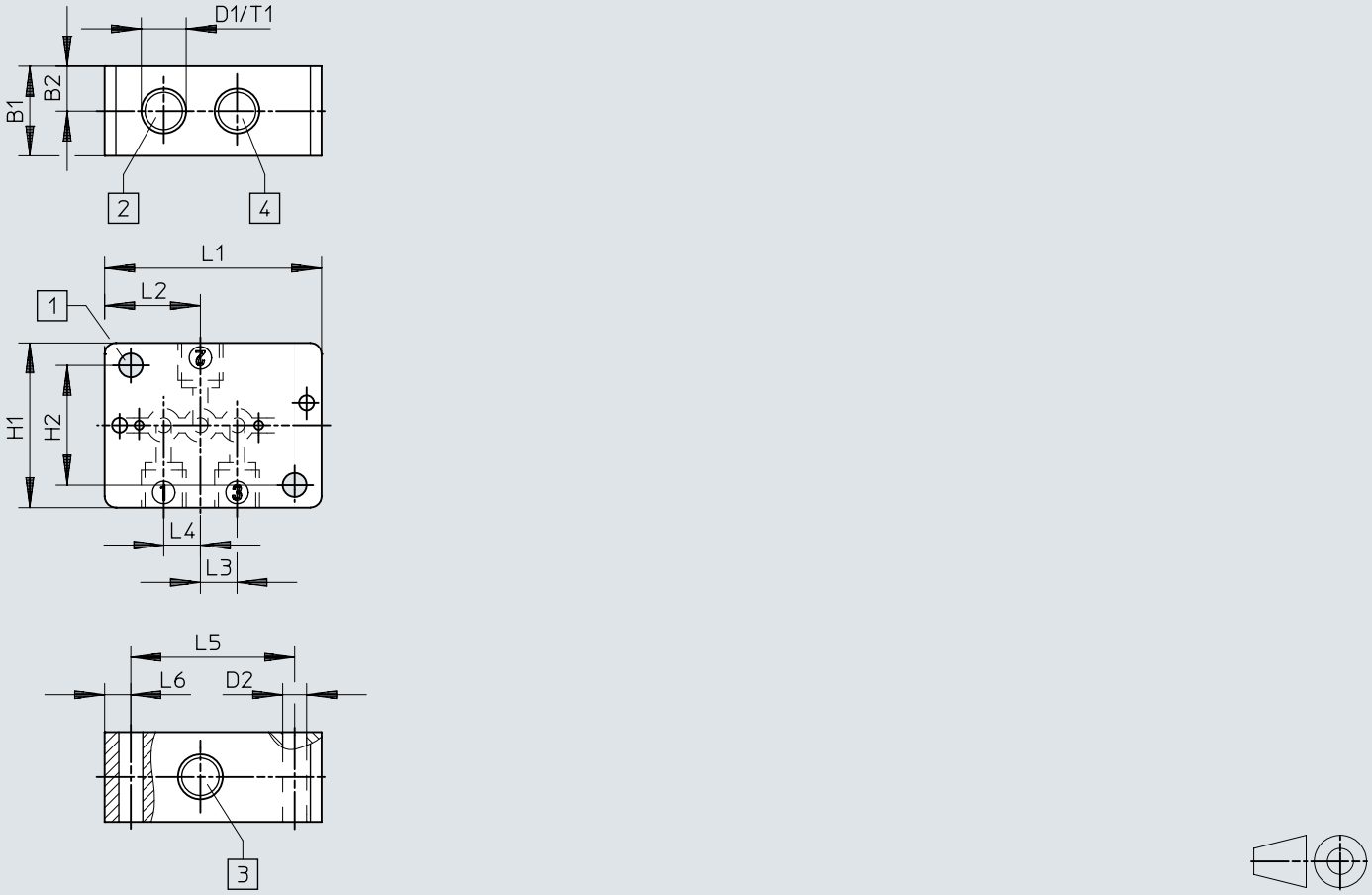

[1] Otvori za pričvršćenje
[2] Priključak 1
[3] Priključak 2
[4] Priključak 3

	B1	B2	D1	D2 Ø	H1	H2	L1	L2	L3	L4	L5	L6	T1
VABS-K2-10S-16-M6-P	12	6	M6	3,2	22	16	29	12,8	4,9	4,9	21,9	3,5	6
VABS-K2-10S-16-U14-P			1/4-28 UNF										

Podaci za narudžbu

Pneumatski ventil VZDB

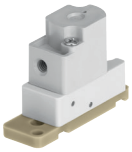

Funkcija ventila	Radni materijal zaptivki	Br. dela	Tip
2/2 zatvoreno monostabilno	EPDM	**8122795**	**VZDB-F10-M22C-16-M3-PE**
	FFPM	**8122797**	**VZDB-F10-M22C-16-M3-PF**
	FPM	**8122796**	**VZDB-F10-M22C-16-M3-PV**
3/2 otvoren/zatvoen monostabilan	EPDM	**8122798**	**VZDB-F10-M32-16-M3-PE**
	FFPM	**8122800**	**VZDB-F10-M32-16-M3-PF**
	FPM	**8122799**	**VZDB-F10-M32-16-M3-PV**

Pribor

Priključna letvica, priključak dole

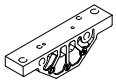

Fluidna konekcija	Veličina konstrukcije	Br. dela	Tip
Unutrašnji navoj 1/4-28 UNF-2B	10	**8122826**	**VABS-K2-10B-16-U14-P**
Unutrašnji navoj M6		**8122825**	**VABS-K2-10B-16-M6-P**

Priključna letvica, bočni priključak

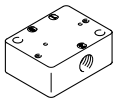

Fluidna konekcija	Br. dela	Tip
Unutrašnji navoj 1/4-28 UNF-2B	**8122828**	**VABS-K2-10S-16-U14-P**
Unutrašnji navoj M6	**8122827**	**VABS-K2-10S-16-M6-P**

Zaptivka (sadržana u obimu isporuke ventila), za ventile konstruktivne veličine 10 mm, za montažu na priključne letvice



Radni materijal zaptivki	Br. dela	Tip
EPDM	**8122829**	**VAVC-K2-S-3-E**
FFPM	**8122831**	**VAVC-K2-S-3-F**
FPM	**8122830**	**VAVC-K2-S-3-V**

Priključak, modularni sistem

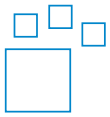

Fluidna konekcija	Fluidna konekcija 2	Materijal navojnog rukavca	Boja	Br. dela	Tip
UNF1/4-28	za crevo spoljašnjeg Ø 3 mm, za crevo unutrašnjeg Ø 1,2 mm, za crevo unutrašnjeg Ø 2,1 mm, za crevo spoljašnjeg Ø 1,6 mm (1/16“), za crevo spoljašnjeg Ø 3,2 mm (1/8“)	POM	plava, žuta, sivo, zeleno, narandžasti, crveno, crno, ljubičasto, belo	**8248749**	**NLFA-**

Priključak, spoljašnji navoj 1/4-28 UNF



Fluidna konekcija	Fluidna konekcija 2	Materijal navojnog rukavca	Veličina posude	Br. dela	Tip
UNF1/4-28	za crevo spoljašnjeg Ø 3 mm	PA-ojačan	10	**8104286**	**NLFA-D-U14-K3-PP-P10**
		POM		**8248753**	**NLFA-D-U14-K3-PP-POM-RW-BK-P10**
	za crevo unutrašnjeg Ø 1,2 mm	PA-ojačan		**8104288**	**NLFA-D-U14-B1.2-PP-P10**
		POM		**8248750**	**NLFA-D-U14-B1.2-PP-POM-RW-BK-P10**
	za crevo unutrašnjeg Ø 2,1 mm	PA-ojačan		**8104289**	**NLFA-D-U14-B2.1-PP-P10**
		POM		**8248751**	**NLFA-D-U14-B2.1-PP-POM-RW-BK-P10**
	za crevo spoljašnjeg Ø 1,6 mm (1/16“)	PA-ojačan		**8104285**	**NLFA-D-U14-K1.6-PP-P10**
		POM		**8248752**	**NLFA-D-U14-K1.6-PP-POM-RW-BK-P10**
	za crevo spoljašnjeg Ø 3,2 mm (1/8“)	PA-ojačan		**8104287**	**NLFA-D-U14-K3.2-PP-P10**
		POM		**8248754**	**NLFA-D-U14-K3.2-PP-POM-RW-BK-P10**

Pribor

Priključak, spoljašnji navoj M3



Pneumatski priključak: 2	Nominalna širina	Veličina posude	Br. dela	Tip
za crevo spoljašnjeg prečnika Ø 2 mm	0,9 mm	10	**133027**	**QSM-M3-2**
za crevo sa spoljašnjim Ø 3 mm	1,6 mm	10	**133001**	**QSM-M3-3-I-R**
		100	**132914**	**QSM-M3-3-I-R-100**
za crevo sa spoljašnjim Ø 4 mm	1,5 mm	10	**133002**	**QSM-M3-4-I-R**
		100	**132915**	**QSM-M3-4-I-R-100**