Pnevmatični ventil z ločenim medijem VZDB

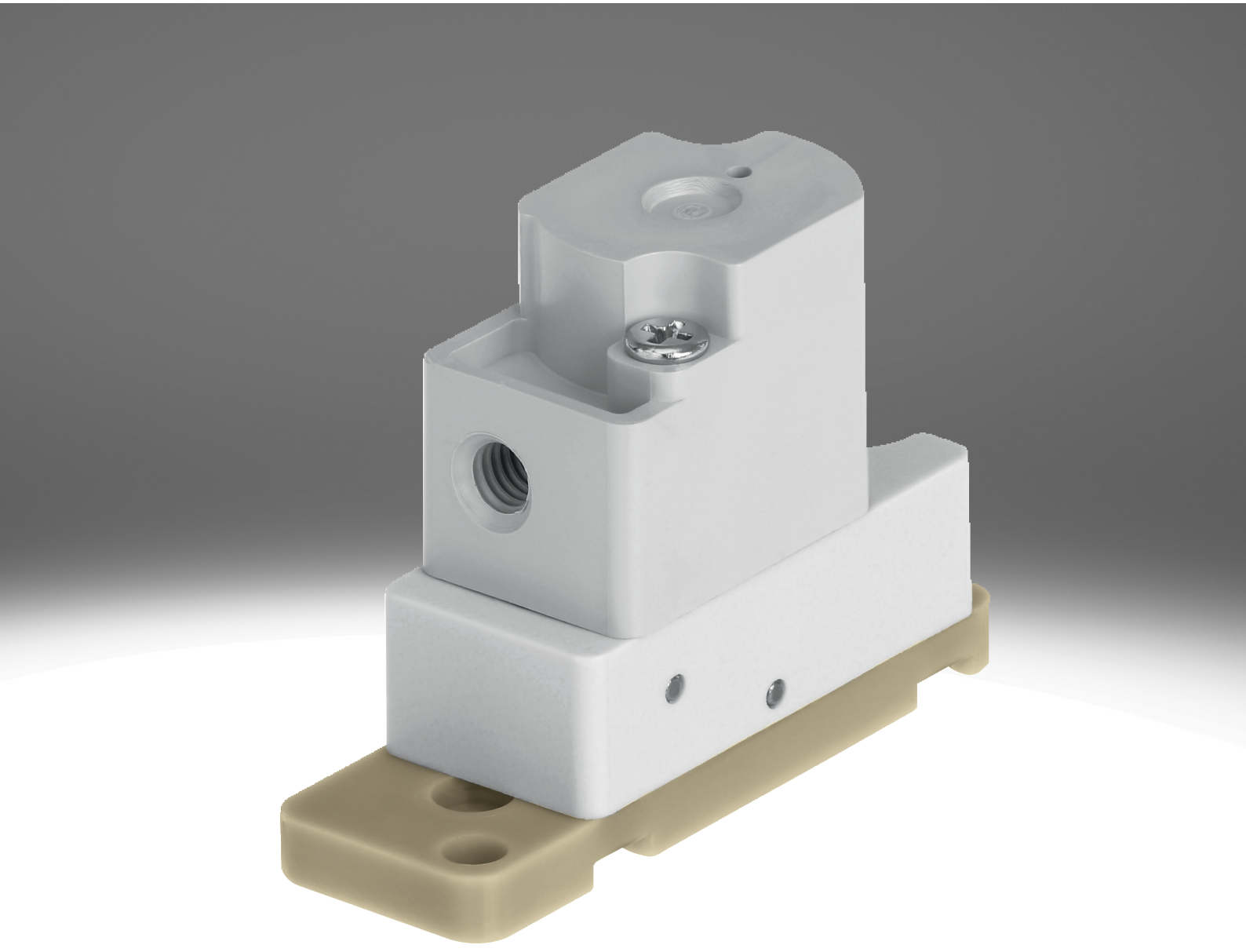

Značilnosti

Pregledno na enem mestu vzdb

Posebne lastnosti:
- Zelo enostavno čiščenje zaradi ločenega medija
- Majhna poraba medijev zaradi majhne notranje prostornine
- Visokokakovostni materiali, zato so primerni tudi za agresivne medije.
- Visok pretok pri majhni velikosti
- Visoka ponovljivost, preklopna frekvenca in natančnost, zato je primeren tudi za najmanjše volumne in naloge doziranja
- Zelo prilagodljiva uporaba zaradi 3/2-potnih in 2/2-potnih različic

Funkcija:
- VZDB je pnevmatični ventil z ločenim medijem. Uporablja se za reguliranje plinastih in tekočih medijev v laboratorijih.
- Ventil VZDB je predkrmiljeni pnevmatični ventil. Kot različici sta na voljo zaprti (2/2-potni magnetni ventil in 3/2-potni magnetni ventil) ali odprti položaj mirovanja (samo 3/2-potni magnetni ventil).

Ventilska funkcija

[6]	2/2-potni ventil, zaprt v mirovnem položaju

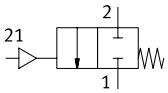

[M32]	3/2-potni ventil, zaprt ali odprt v mirovnem položaju

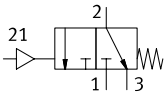

Serija

[A]	Pnevmatični ventil

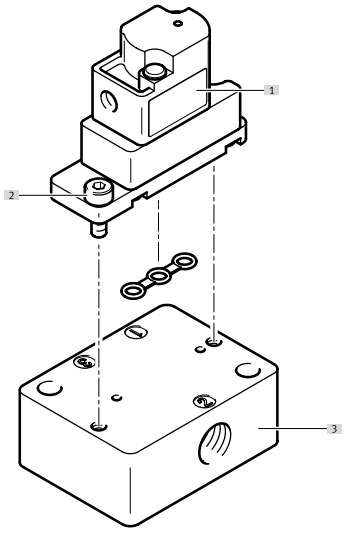

[1] Pnevmatični ventil VZDB
[2] Vijaki za pritrditev na priključno ploščo (vključeni v obseg dobave)
[3] Priključna plošča VABS

Razlaga kode

001	Serija	
VZDB	Membranski ventili	

002	Vrsta potnega ventila	
F	Prirobnični ventil	

003	Velikost	
10	Velikost 10	

004	Ventilska funkcija	
M22C	2/2-potni ventil, zaprt v mirovnem položaju	
M32	3/2-potni ventil, zaprt ali odprt v mirovnem položaju	

005	Nazivni premer	
16	1,6 mm	

006	Pnevmatični priključek	
M3	M3	

007	Material ohišja	
P	PEEK	

008	Tesnilni material	
E	EPDM	
F	FFPM	
V	FPM	

Podatkovni list

Splošni tehnični podatki	
Ventilska funkcija	2/2 zaprt monostabilen 3/2, odprt/zaprt, monostabilen
Konstruktivna zgradba	Ventil s prestavnim stikalom z membranskim tesnilom
Način vračanja	mehanska vzmet
Velikost	10
Nazivni premer	1,6 mm
Priključek za tekočino	Prirobnica
Pretok Kv	0,034 m³/h
Notranja prostornina	35 µl
Načelo tesnjenja	mehko
Smer toka	ni reverzibilna
Način upravljanja	pnevmatično
Način krmiljenja	predkrmiljeno
Pomožno ročno upravljanje	brez
Način pritrditve	s prehodno izvrtino za vijak M2
Položaj vgradnje	poljubno
Razred korozijske odpornosti KBK[1)]	0 – brez korozijske obremenitve
Teža izdelka	7 g

1) Več informacij na www.festo.com/x/topic/kbk

Preklopni čas	
Največja preklopna frekvenca	2 Hz

Delovni in okoljski pogoji	
Delovni medij	Tekoči mediji Plinasti mediji
Napotek glede delovnega/krmilnega medija	Upoštevajte obstojnost materialov, ki so v stiku z medijem. največja velikost delcev 5 µm
Temperatura medija	0 ... 50°C
Temperatura okolice	0 ... 50°C
Temperatura skladiščenja	–20 ... 70°C
Delovni tlak	–0,075 ... 0,1 MPa
Delovni tlak	–0,75 ... 1 bar
Delovni tlak	–10,875 ... 14,5 psi
Krmilni tlak	0,15 ... 0,3 MPa
Krmilni tlak	1,5 ... 3 bar
Krmilni tlak	21,75 ... 43,5 psi

Informacije o materialu		
Okrajšava tipa	VZDB	VABS
Materiali v stiku z medijem	–	
Material ohišja	PEEK	–
Material membrane	–	
Material tesnil	EPDM, FFPM, FPM	–
Material priključne plošče	–	PEEK
Napotek glede materialov	V skladu z RoHS	
Skladnost z LABS	VDMA24364 območje III	

Pregled perifernih naprav

Pnevmatični ventil VZDB

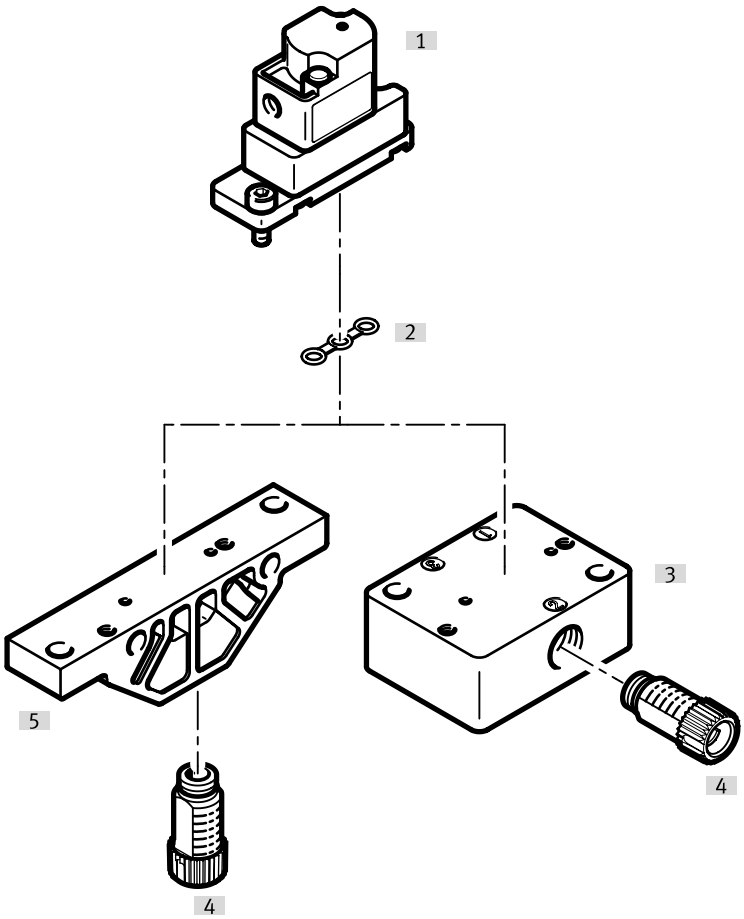

Oprema			→ Stran/Internet
	Tip/koda za naročilo	Opis	
[1]	Pnevmatični ventil	VZDB	–
[2]	Tesnilo	VAVC-K2	10
[3]	Priključna letev, priključek spodaj na strani	VABS-K2-10S	10
[4]	Priključek	NLFA-D	11
[5]	Priključna letev, priključek spodaj	VABS-K2-10B	10

Dimenzije

Dimenzije – Pnevmatični ventil VZDB Prenos podatkov CAD www.festo.com

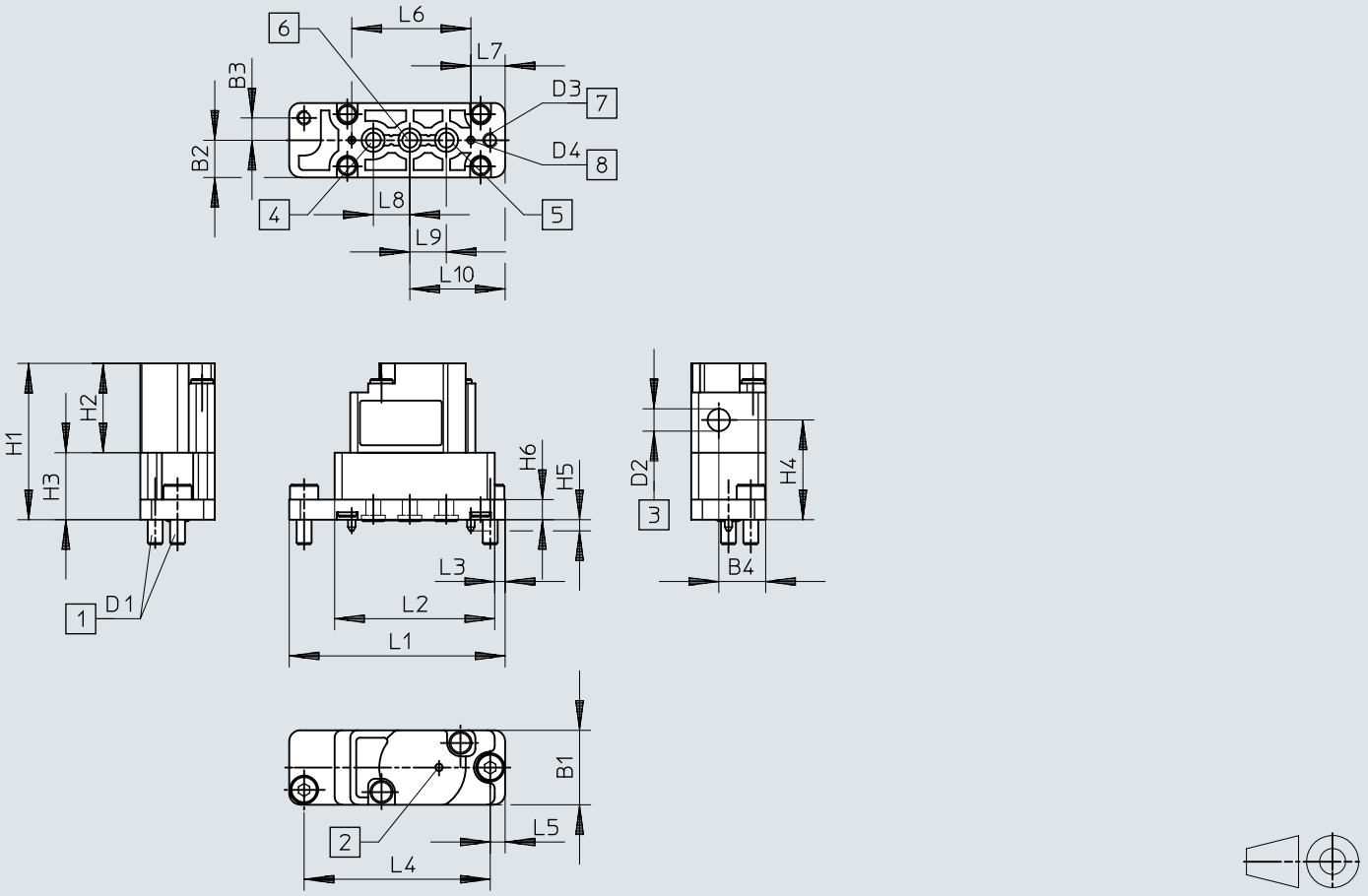

[1] Pritrdilni vijaki
[2] Dihalna odprtina
[3] Priključek za krmilni zrak
[4] Priključek 3
[5] Priključek 1
[6] Priključek 2
[7] Pritrdilne izvrtine
[8] Kodirni zatič

	B1	B2	B3	B4	D1	D2	D3 Ø	D4 Ø	H1	H2	H3	H4	H5	H6
VZDB	10	5	3	6,3	0,4	0,5	2,1	1	21	12	9	13,4	1,5	2,7

	L1	L2	L3	L4	L5	L6	L7	L8	L9	L10
VZDB	29	21,5	1,4	25	2	16	4,6	4,9	4,9	12,8

Dimenzije

Dimenzije – Priključna letev VABS-K2-10B-... Prenos podatkov CAD www.festo.com

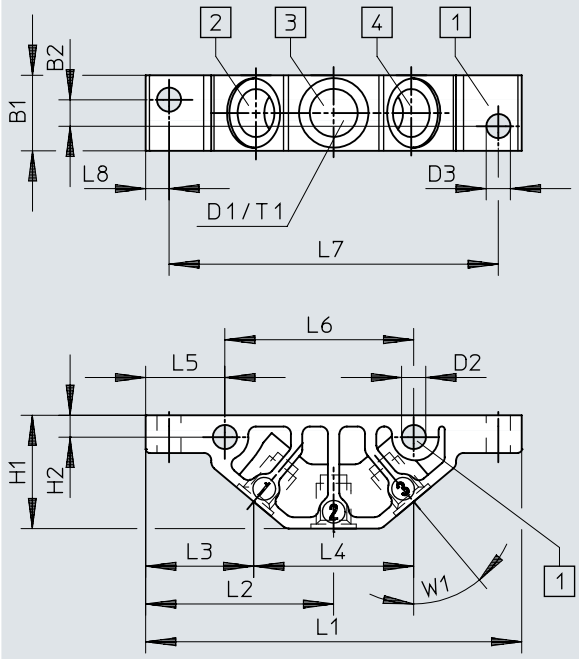

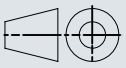

[1] Pritrdilne izvrtine
[2] Priključek 1
[3] Priključek 2
[4] Priključek 3

	B1	B2	D1	D2 Ø	D3 Ø	H1	H2	L1	L2	L3	L4	L5	L6	L7	L8	T1	W1
VABS-K2-10B-16-M6-P	10	3,5	M6	3,2	3,2	15	2,9	49,8	24,9	14,3	21,2	10,5	25	43,6	3,1	6	40°
VABS-K2-10B-16-U14-P			1/4-28 UNF														

Dimenzije

Dimenzije – Priključna letev VABS-K2-10S-... Prenos podatkov CAD www.festo.com

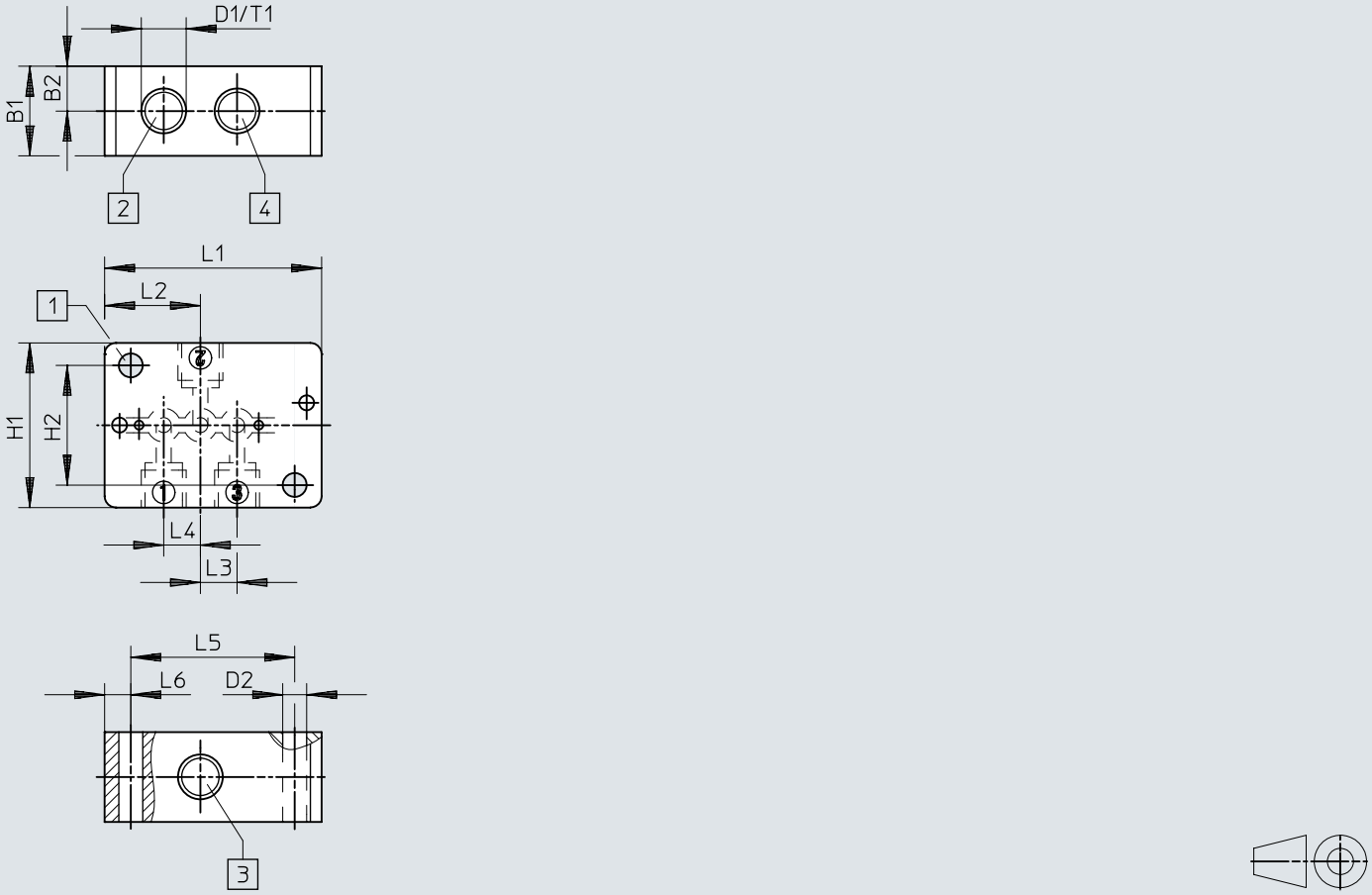

[1] Pritrdilne izvrtine
[2] Priključek 1
[3] Priključek 2
[4] Priključek 3

	B1	B2	D1	D2 Ø	H1	H2	L1	L2	L3	L4	L5	L6	T1
VABS-K2-10S-16-M6-P	12	6	M6	3,2	22	16	29	12,8	4,9	4,9	21,9	3,5	6
VABS-K2-10S-16-U14-P			1/4-28 UNF										

Informacije za naročanje

Pnevmatični ventil VZDB

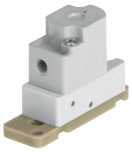

Ventilska funkcija	Material tesnil	Št. dela	Tip
2/2 zaprt monostabilen	EPDM	**8122795**	**VZDB-F10-M22C-16-M3-PE**
	FFPM	**8122797**	**VZDB-F10-M22C-16-M3-PF**
	FPM	**8122796**	**VZDB-F10-M22C-16-M3-PV**
3/2, odprt/zaprt, monostabilen	EPDM	**8122798**	**VZDB-F10-M32-16-M3-PE**
	FFPM	**8122800**	**VZDB-F10-M32-16-M3-PF**
	FPM	**8122799**	**VZDB-F10-M32-16-M3-PV**

Oprema

Priključna letev, priključek spodaj

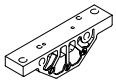

Priključek za tekočino	Velikost	Št. dela	Tip
Notranji navoj 1/4-28 UNF-2B	10	**8122826**	**VABS-K2-10B-16-U14-P**
Notranji navoj M6		**8122825**	**VABS-K2-10B-16-M6-P**

Priključna letev, priključek spodaj na strani

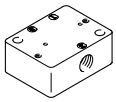

Priključek za tekočino	Št. dela	Tip
Notranji navoj 1/4-28 UNF-2B	**8122828**	**VABS-K2-10S-16-U14-P**
Notranji navoj M6	**8122827**	**VABS-K2-10S-16-M6-P**

Tesnilo (vključeno v obseg dobave ventilov), za ventile velikosti 10 mm, za montažo na priključne letve



Material tesnil	Št. dela	Tip
EPDM	**8122829**	**VAVC-K2-S-3-E**
FFPM	**8122831**	**VAVC-K2-S-3-F**
FPM	**8122830**	**VAVC-K2-S-3-V**

Vijačni priključek, modularni sistem

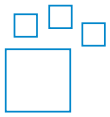

Priključek za tekočino	Priključek za tekočino 2	Material čepa za privitje	Barva	Št. dela	Tip
UNF1/4-28	za zunanji Ø gibke cevi 3 mm, za gibko cev z notranjim Ø 1,2 mm, za gibko cev z notranjim Ø 2,1 mm, za zunanji Ø gibke cevi 1,6 mm (1/16“), za zunanji Ø gibke cevi 3,2 mm (1/8“)	POM	modra, rumena, siva, zelena, oranžna, rdeča, črna, vijolična, bela	**8248749**	**NLFA-**

Priključek, zunanji navoj 1/4-28 UNF



Priključek za tekočino	Priključek za tekočino 2	Material čepa za privitje	Velikost posode	Št. dela	Tip
UNF1/4-28	za zunanji Ø gibke cevi 3 mm	Ojačan PA	10	**8104286**	**NLFA-D-U14-K3-PP-P10**
		POM		**8248753**	**NLFA-D-U14-K3-PP-POM-RW-BK-P10**
	za gibko cev z notranjim Ø 1,2 mm	Ojačan PA		**8104288**	**NLFA-D-U14-B1.2-PP-P10**
		POM		**8248750**	**NLFA-D-U14-B1.2-PP-POM-RW-BK-P10**
	za gibko cev z notranjim Ø 2,1 mm	Ojačan PA		**8104289**	**NLFA-D-U14-B2.1-PP-P10**
		POM		**8248751**	**NLFA-D-U14-B2.1-PP-POM-RW-BK-P10**
	za zunanji Ø gibke cevi 1,6 mm (1/16“)	Ojačan PA		**8104285**	**NLFA-D-U14-K1.6-PP-P10**
		POM		**8248752**	**NLFA-D-U14-K1.6-PP-POM-RW-BK-P10**
	za zunanji Ø gibke cevi 3,2 mm (1/8“)	Ojačan PA		**8104287**	**NLFA-D-U14-K3.2-PP-P10**
		POM		**8248754**	**NLFA-D-U14-K3.2-PP-POM-RW-BK-P10**

Oprema

Priključek, zunanji navoj M3



Pnevmatični priključek 2	Nazivni premer	Velikost posode	Št. dela	Tip
za zunanji Ø gibke cevi 2 mm	0,9 mm	10	**133027**	**QSM-M3-2**
za gibko cev z zunanjim Ø 3 mm	1,6 mm		**133001**	**QSM-M3-3-I-R**
		100	**132914**	**QSM-M3-3-I-R-100**
za zunanji Ø cevi 4 mm	1,5 mm	10	**133002**	**QSM-M3-4-I-R**
		100	**132915**	**QSM-M3-4-I-R-100**