介質分離式電磁閥 VZDB

FESTO

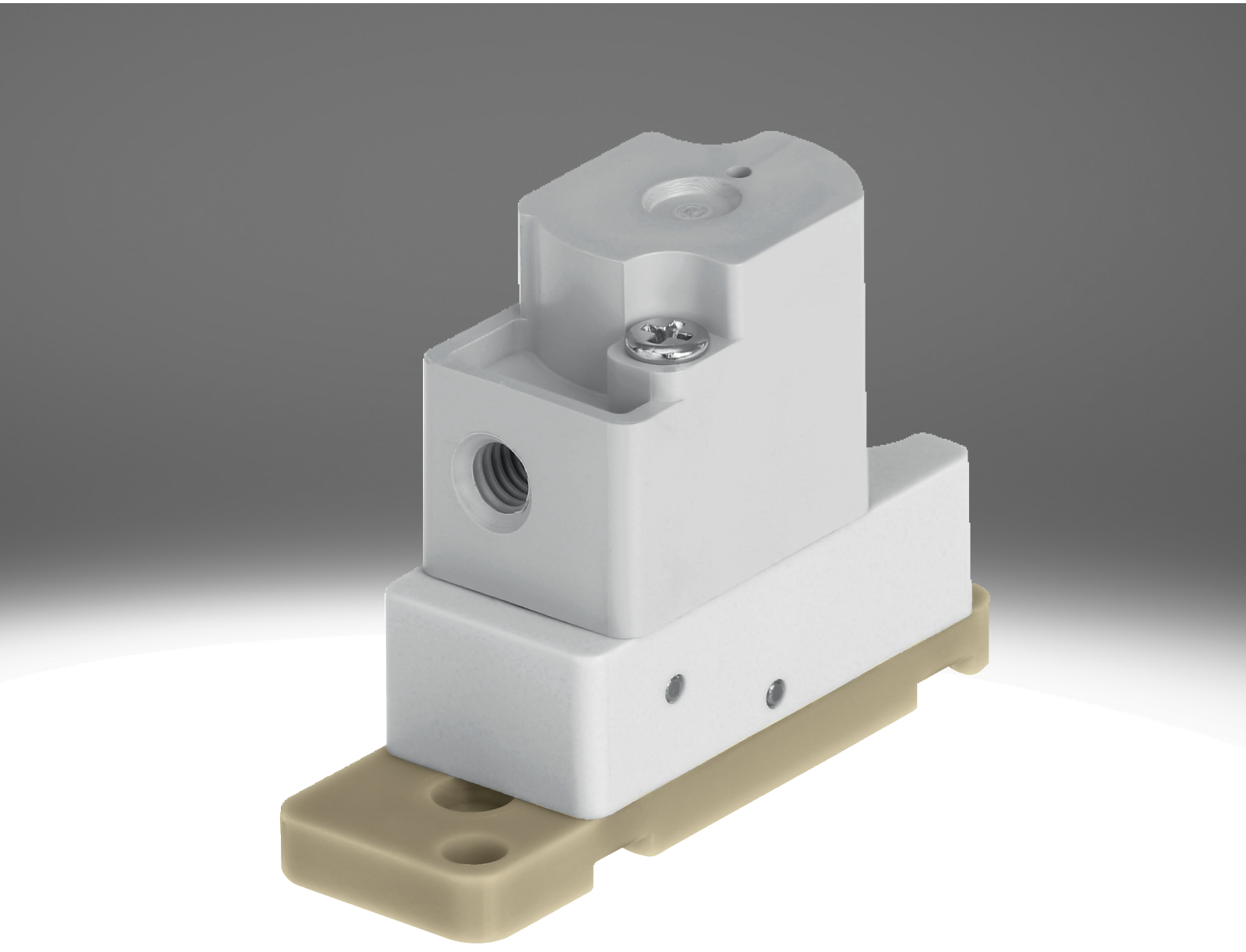

特性

特性一覽 連結 vzdb

特殊的特性：
- 由於介質隔離，因此非常容易清潔
- 由於內部容積小，因此介質消耗量低
- 採用高品質材料，因此也適合腐蝕性介質
- 小尺寸，大流量
- 重複精度、開關頻率和精度高，因此也適用於極小的體積和點膠任務
- 提供三口二位和二口二位型號，靈活性強

功能：
- VZDB 是一種介質分離式氣控閥，用於控制實驗室中的氣體和液體介質。
- VZDB 閥是一種先導式氣控閥。可提供常閉（二口二位電磁閥和三口二位電磁閥）或常開（僅限三口二位電磁閥）。

閥功能

[6] 兩位兩通閥，常閉式

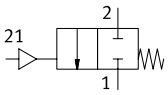

[M32] 三口二位閥，常閉或常開

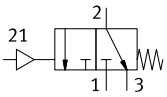

系列

[A] 氣控閥

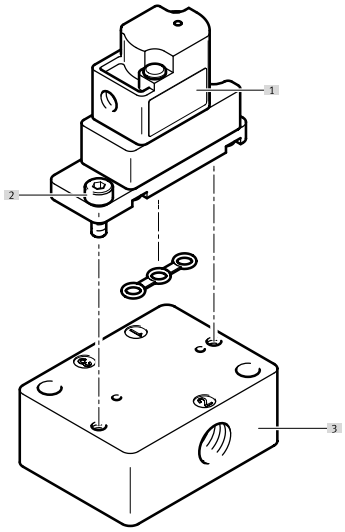

[1] 氣控閥 VZDB
[2] 螺絲，用於底座安裝（包括在供貨範圍內）
[3] 底座 VABS

型號代碼

001	系列	
VZDB	膜片閥	

002	方向控制閥類型	
F	法蘭閥	

003	規格	
10	規格 10	

004	閥功能	
M22C	兩位兩通閥，常閉式	
M32	三口二位閥，常閉或常開	

005	公稱寬度	
16	1.6 mm	

006	氣動連接	
M3	M3	

007	外殼材料	
P	聚醚醚酮	

008	密封膠	
E	EPDM	
F	FFPM	
V	FPM	

資料表

主要技術參數

閥功能	二口二位，常閉，單穩態 三口二位，單穩態，常開/常閉
結構特點	擺動閥，具有膜片密封件
復位類型	彈簧復位
尺寸	10
公稱通徑	1.6 mm
流體介面	法蘭
流量 Kv	0.034 m³/h
內部容積	35 µl
密封原理	柔軟的
流向	不可逆轉
驅動方式	氣動
嚮導類型	先導驅動
手動裝置	無
安裝方式	透過用於 M2 螺絲的通孔
安裝位置	可選
耐腐蝕等級 CRC[1)]	0 - 無耐腐蝕能力
產品重量	7 g

1) 如需更多資訊，請至 www.festo.com/x/topic/kbk

開關時間

最大開關頻率	2 Hz

工作和環境條件

工作介質	液體 氣態介質
工作和嚮導介質說明	觀察與介質接觸的材料的阻力 最大顆粒物尺寸 5 µm
介質溫度	0 ... 50°C
環境溫度	0 ... 50°C
儲存溫度	-20 ... 70°C
工作壓力	-0.075 ... 0.1 Mpa
工作壓力	-0.75 ... 1 bar
工作壓力	-10.875 ... 14.5 psi
嚮導壓力 Mpa	0.15 ... 0.3 Mpa
嚮導壓力	1.5 ... 3 bar
嚮導壓力 psi	21.75 ... 43.5 psi

材料資訊

短型號代碼	VZDB	VABS
接觸介質的材料	–	
外殼材質	PEEK	–
膜片材質	–	
密封件材質	EPDM, FFPM, FPM	–
底座材質	–	PEEK
材料說明	RoHS 合規	
油漆濕潤缺陷物質（PWIS）符合性	VDMA24364-III區	

外圍元件

氣控閥 VZDB

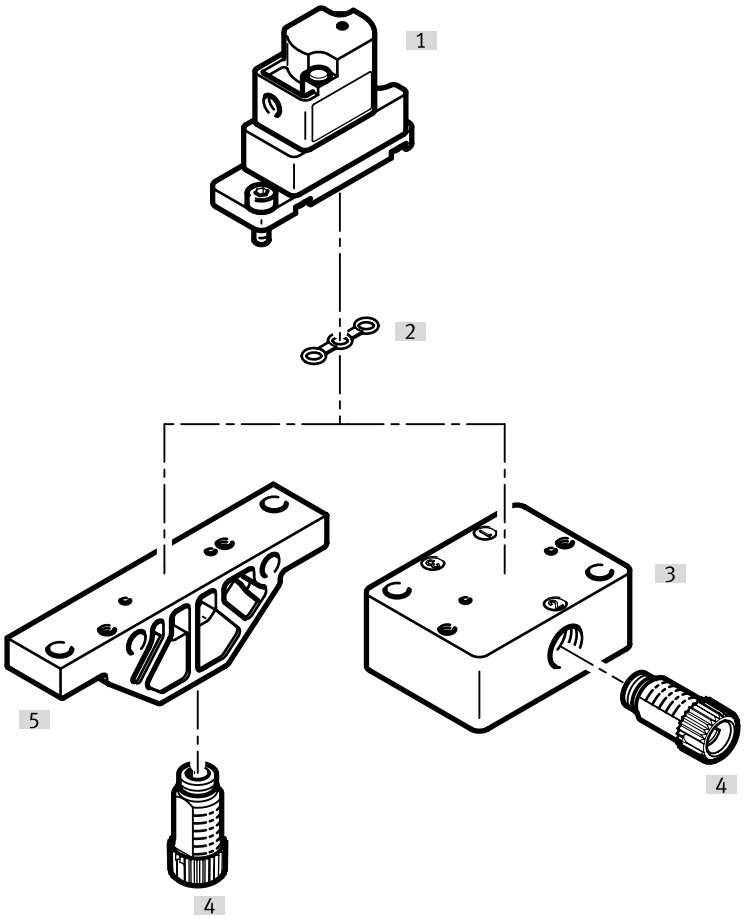

附件			→ 頁面/Internet
	型號/訂貨代碼	簡介	
[1]	氣動閥	VZDB	–
[2]	密封件	VAVC-K2	10
[3]	氣路板，介面，側向	VABS-K2-10S	10
[4]	螺紋連接	NLFA-D	11
[5]	氣路板，介面，底部	VABS-K2-10B	10

尺寸

尺寸 – 氣控閥 VZDB

CAD 相關資料下載 www.festo.com

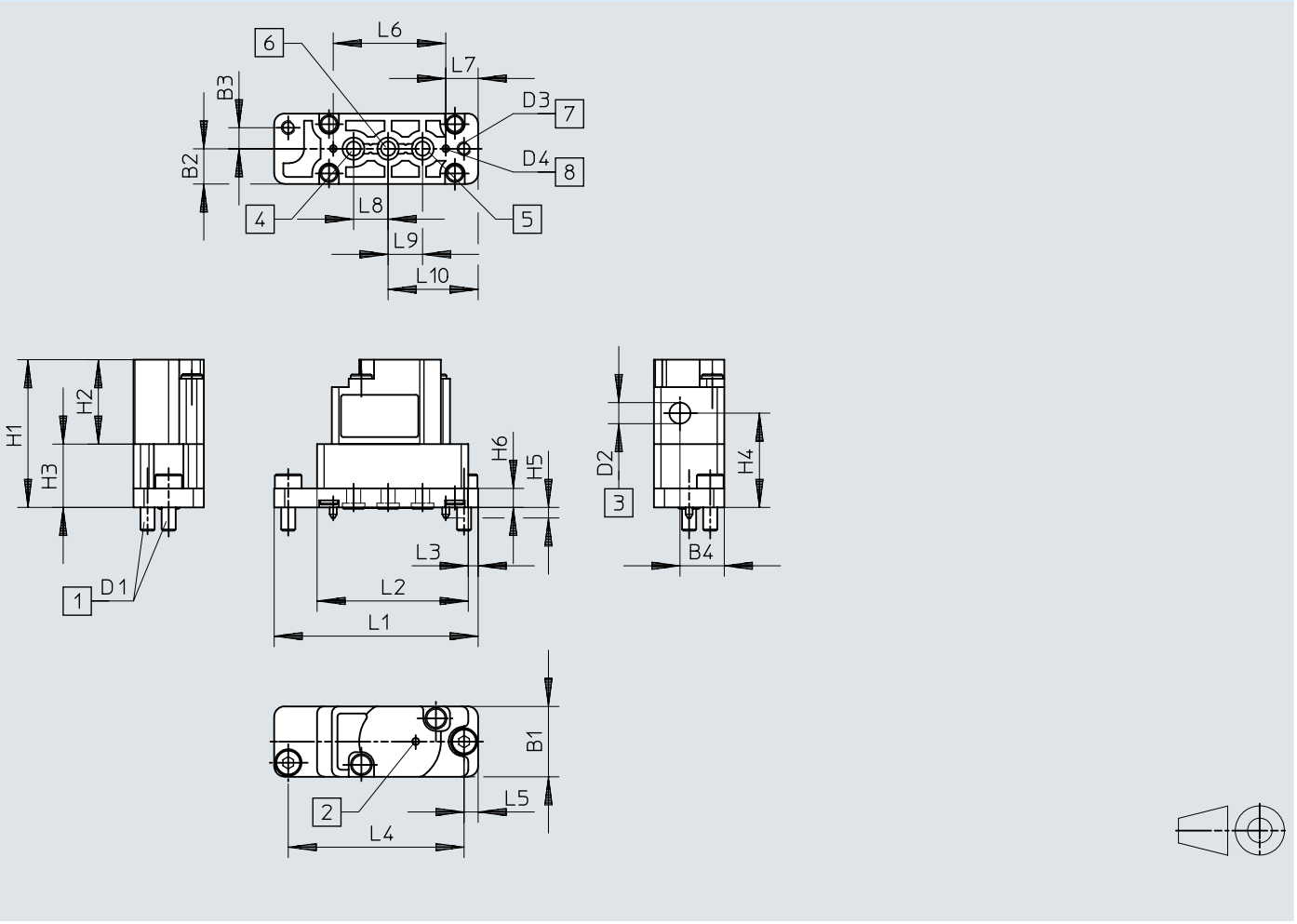

	B1	B2	B3	B4	D1	D2	D3 Ø	D4 Ø	H1	H2	H3	H4	H5	H6
VZDB	10	5	3	6,3	0,4	0,5	2,1	1	21	12	9	13,4	1,5	2,7

	L1	L2	L3	L4	L5	L6	L7	L8	L9	L10
VZDB	29	21,5	1,4	25	2	16	4,6	4,9	4,9	12,8

尺寸

尺寸 – 氣路板 VABS-K2-10B-...

CAD 相關資料下載 www.festo.com

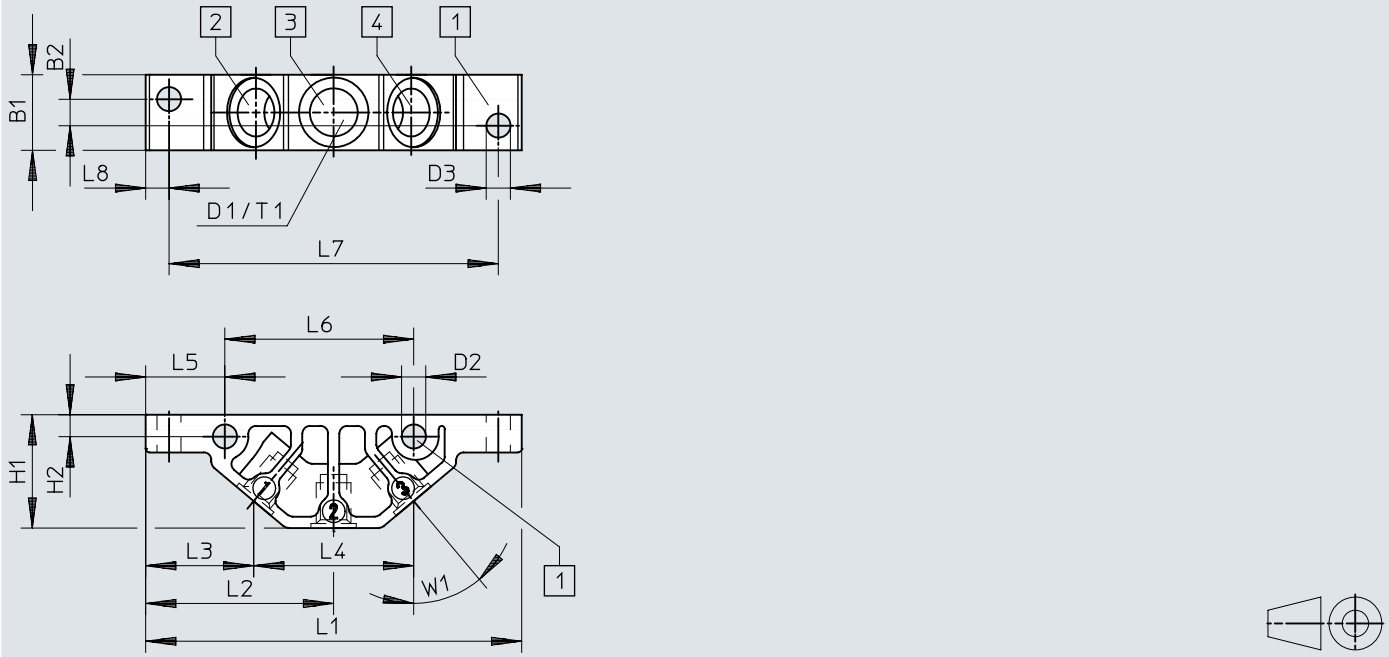

	B1	B2	D1	D2 Ø	D3 Ø	H1	H2	L1	L2	L3	L4	L5	L6	L7	L8	T1	W1
VABS-K2-10B-16-M6-P	10	3,5	M6	3,2	3,2	15	2,9	49,8	24,9	14,3	21,2	10,5	25	43,6	3,1	6	40°
VABS-K2-10B-16-U14-P			1/4-28 UNF														

尺寸

尺寸 – 氣路板 VABS-K2-10S-... CAD 相關資料下載 www.festo.com

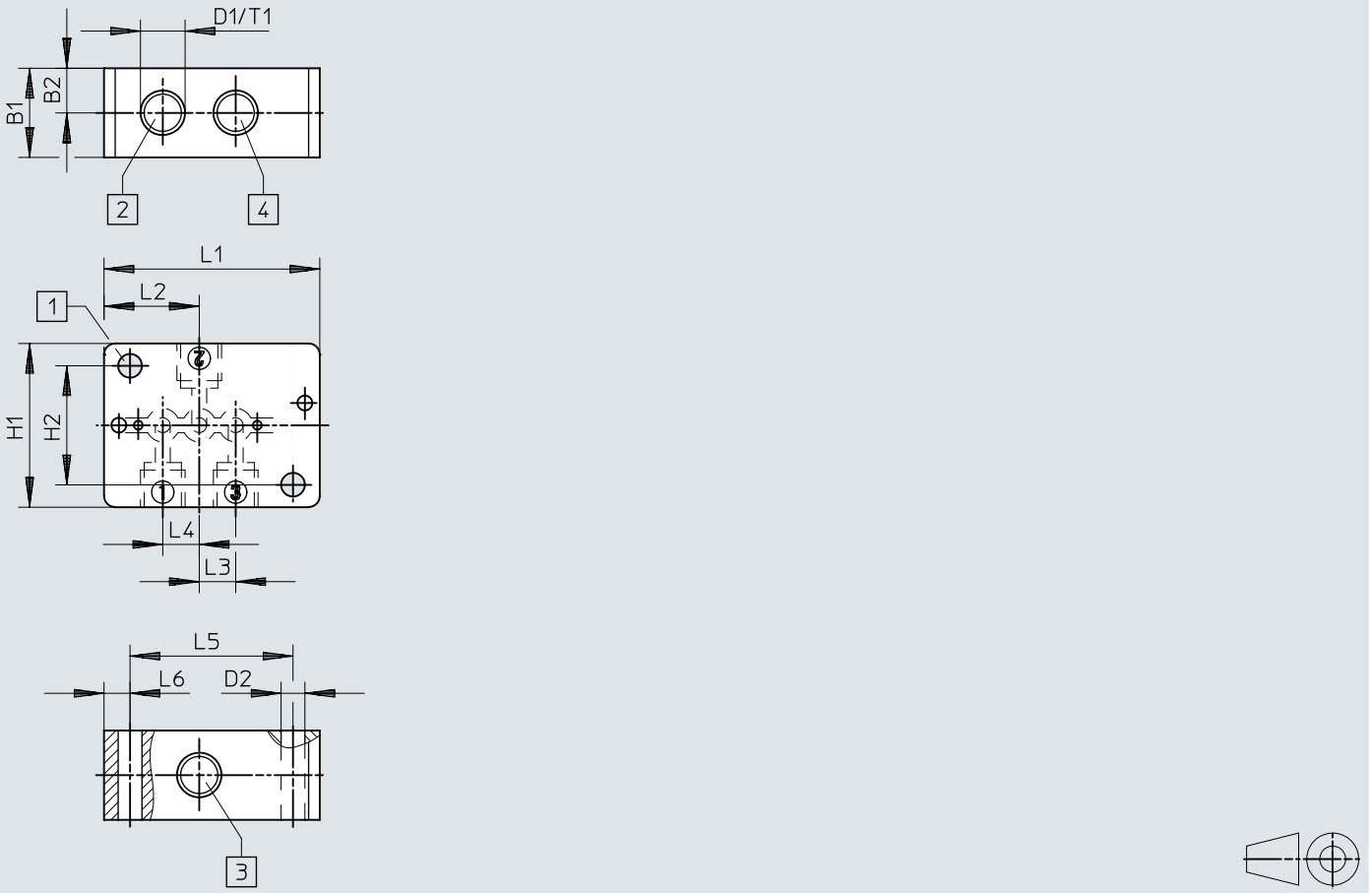

	B1	B2	D1	D2 Ø	H1	H2	L1	L2	L3	L4	L5	L6	T1
VABS-K2-10S-16-M6-P	12	6	M6	3,2	22	16	29	12,8	4,9	4,9	21,9	3,5	6
VABS-K2-10S-16-U14-P			1/4-28 UNF										

訂貨資料

氣控閥 VZDB

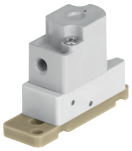

閥功能	密封件材質	訂貨編號	型號
二口二位，常閉，單穩態	EPDM	**8122795**	**VZDB-F10-M22C-16-M3-PE**
	FFPM	**8122797**	**VZDB-F10-M22C-16-M3-PF**
	FPM	**8122796**	**VZDB-F10-M22C-16-M3-PV**
三口二位，單穩態，常開/常閉	EPDM	**8122798**	**VZDB-F10-M32-16-M3-PE**
	FFPM	**8122800**	**VZDB-F10-M32-16-M3-PF**
	FPM	**8122799**	**VZDB-F10-M32-16-M3-PV**

附件

氣路板，介面位於下方

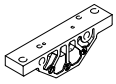

流體介面	尺寸	訂貨編號	型號
內螺紋 1/4-28 UNF-2B	10	**8122826**	**VABS-K2-10B-16-U14-P**
M6 內螺紋		**8122825**	**VABS-K2-10B-16-M6-P**

氣路板，介面位於側面

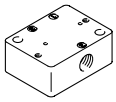

流體介面	訂貨編號	型號
內螺紋 1/4-28 UNF-2B	**8122828**	**VABS-K2-10S-16-U14-P**
M6 內螺紋	**8122827**	**VABS-K2-10S-16-M6-P**

密封件（包含在閥的供貨範圍內），用於閥規格 10 mm，用於安裝在氣路板導軌上



密封件材質	訂貨編號	型號
EPDM	**8122829**	**VAVC-K2-S-3-E**
FFPM	**8122831**	**VAVC-K2-S-3-F**
FPM	**8122830**	**VAVC-K2-S-3-V**

螺紋接頭，模組化系統

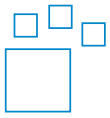

流體介面	流體接口 2	旋入螺釘的材料	顏色	訂貨編號	型號
UNF1/4-28	用於外徑 3 mm 的氣管, 用於內徑 1.2 mm 的氣管, 用於內徑 2.1 mm 的氣管, 用於氣管外徑 1.6 mm (1/16“), 用於氣管外徑 3.2 mm (1/8“)	POM	藍色, 黃色, 灰色, 綠色, 橘色, 紅色, 黑色, 紫色, 白色	**8248749**	**NLFA-**

安裝，外螺紋 1/4-28 UNF



流體介面	流體接口 2	旋入螺釘的材料	包裝規格	訂貨編號	型號
UNF1/4-28	用於外徑 3 mm 的氣管	增強型 PA	10	**8104286**	**NLFA-D-U14-K3-PP-P10**
		POM		**8248753**	**NLFA-D-U14-K3-PP-POM-RW-BK-P10**
	用於內徑 1.2 mm 的氣管	增強型 PA		**8104288**	**NLFA-D-U14-B1.2-PP-P10**
		POM		**8248750**	**NLFA-D-U14-B1.2-PP-POM-RW-BK-P10**
	用於內徑 2.1 mm 的氣管	增強型 PA		**8104289**	**NLFA-D-U14-B2.1-PP-P10**
		POM		**8248751**	**NLFA-D-U14-B2.1-PP-POM-RW-BK-P10**
	用於氣管外徑 1.6 mm (1/16“)	增強型 PA		**8104285**	**NLFA-D-U14-K1.6-PP-P10**
		POM		**8248752**	**NLFA-D-U14-K1.6-PP-POM-RW-BK-P10**
	用於氣管外徑 3.2 mm (1/8“)	增強型 PA		**8104287**	**NLFA-D-U14-K3.2-PP-P10**
		POM		**8248754**	**NLFA-D-U14-K3.2-PP-POM-RW-BK-P10**

附件

安裝，外螺紋 M3



氣動介面，氣口 2	公稱通徑	包裝規格	訂貨編號	型號
適用於氣管外徑 2 mm	0.9 mm	10	**133027**	**QSM-M3-2**
用於 3 mm 外徑的氣管	1.6 mm		**133001**	**QSM-M3-3-I-R**
		100	**132914**	**QSM-M3-3-I-R-100**
適用於氣管外徑 4 mm	1.5 mm	10	**133002**	**QSM-M3-4-I-R**
		100	**132915**	**QSM-M3-4-I-R-100**