Van khí nén ngăn cách môi chất VZDB

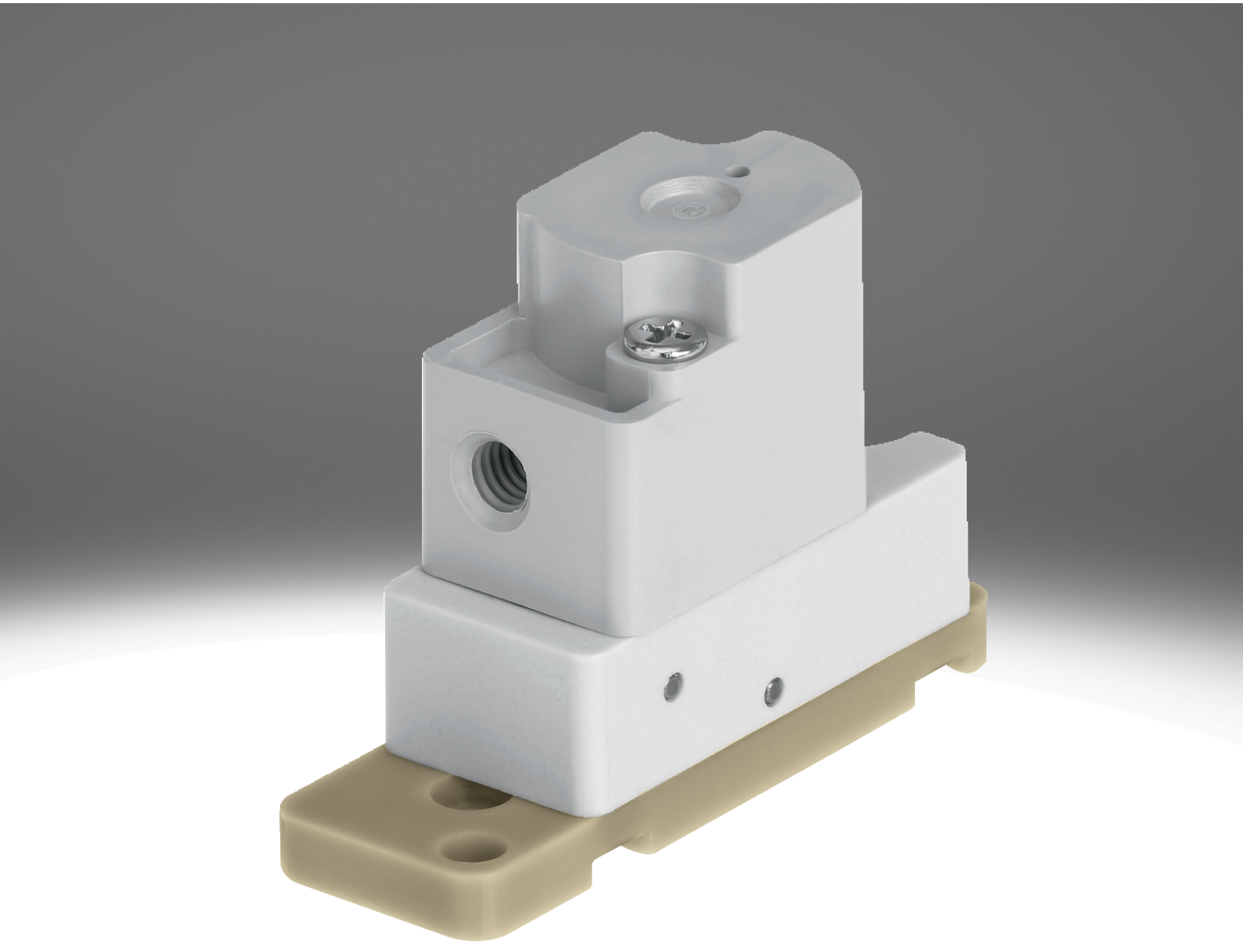

Đặc trưng

Tổng quan liên kết vzdb

Tính chất đặc biệt:
- Dễ dàng làm sạch nhờ tách môi chất
- Mức tiêu thụ môi chất thấp do khối lượng bên trong nhỏ
- Vật liệu chất lượng cao, do đó cũng thích hợp cho các môi trường xâm thực
- Lưu lượng cao với kích thước nhỏ
- Độ chính xác lặp lại cao, tần số chuyển mạch và độ chính xác cao, do đó cũng thích hợp cho các tác vụ định lượng và khối lượng nhỏ nhất
- Có thể được sử dụng rất linh hoạt nhờ các biến thể van nhánh 3/2 và 2/2

Chức năng:
- VZDB là một van khí nén tách biệt với môi chất. Nó được sử dụng để kiểm soát môi chất khí và lỏng trong khu vực phòng thí nghiệm.
- Van VZDB là một van khí nén điều khiển trước. Một biến thể đóng (van điện từ nhánh 2/2 và van điện từ nhánh 3/2) hoặc vị trí nghỉ mở (chỉ van điện từ nhánh 3/2) có sẵn dưới dạng biến thể.

Chức năng van

[6]	Van nhánh 2/2, vị trí nghỉ đóng

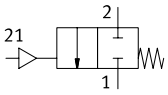

[M32]	Van nhánh 3/2, vị trí nghỉ đóng hoặc mở

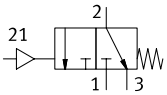

Dòng

[A]	Van khí nén

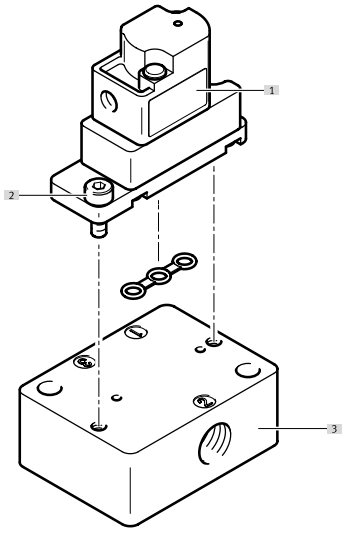

[1] Van khí nén VZDB
[2] Vít để gắn chặt vào tấm kết nối (bao gồm trong phạm vi giao hàng)
[3] Tấm kết nối VABS

Mã mẫu

001	Dòng	
VZDB	Van màng	

002	Loại van điều khiển	
F	Van mặt bích	

003	Kích thước	
10	Kích thước 10	

004	Chức năng van	
M22C	Van nhánh 2/2, vị trí nghỉ đóng	
M32	Van 3/2, vị trí nghỉ đóng hoặc mở	

005	Chiều rộng định mức	
16	1,6 mm	

006	Cổng nối khí nén	
M3	M3	

007	Vật liệu vỏ	
P	PEEK	

008	Vật liệu bít	
E	EPDM	
F	FFPM	
V	FPM	

Bảng dữ liệu

Dữ liệu kỹ thuật chung	
Chức năng van	2/2 đóng ổn định đơn Van 3/2 một coil , đóng/mở
Cấu trúc xây dựng	Van rocker với vòng bít màng
Kiểu cài đặt lại	lò xo cơ học
Kích thước	10
Chiều rộng định mức	1,6 mm
Cổng nối chất lỏng	Mặt bích
Lưu lượng Kv	0,034 m³/h
khối lượng nội bộ	35 µl
Nguyên lý bít	mềm
Hướng dòng chảy	không thể đảo ngược
Kiểu vận hành	khí nén
Kiểu điều khiển	điều khiển trước
Nút ghi đè	không có
Kiểu gắn	có lỗ xuyên cho vít M2
Vị trí lắp đặt	bất kì
Lớp chống ăn mòn KBK[1)]	0 - không ứng suất ăn mòn
trọng lượng sản phẩm	7 g

1) Thông tin thêm www.festo.com/x/topic/kbk

Thời gian chuyển đổi	
Tần số chuyển mạch tối đa	2 Hz

Các điều kiện vận hành và môi trường	
Môi chất vận hành	Môi chất lỏng Môi chất khí
Lưu ý về môi chất vận hành/điều khiển	Tuân thủ chống chịu vật liệu tiếp xúc với môi chất kích thước hạt tối đa 5 µm
Nhiệt độ trung bình	0 ... 50°C
Nhiệt độ môi trường xung quanh	0 ... 50°C
Nhiệt độ bảo quản	-20 ... 70°C
Áp suất vận hành	-0,075 ... 0,1 MPA
Áp suất vận hành	-0,75 ... 1 bar
Áp suất vận hành	-10,875 ... 14,5 psi
Áp suất điều khiển	0,15 ... 0,3 MPA
Áp suất điều khiển	1,5 ... 3 bar
Áp suất điều khiển	21,75 ... 43,5 psi

Các thông tin vật liệu		
Viết tắt loại	VZDB	VABS
Vật liệu tiếp xúc môi chất	–	
Vật liệu vỏ	PEEK	–
Màng vật liệu	–	
Vật liệu của phớt	EPDM, FFPM, FPM	–
Vật liệu tấm kết nối	–	PEEK
Ghi chú vật liệu	Tuân thủ RoHS	
Tuân thủ LABS	VDMA24364 Vùng III	

Tổng quan về thiết bị ngoại vi

Van khí nén VZDB

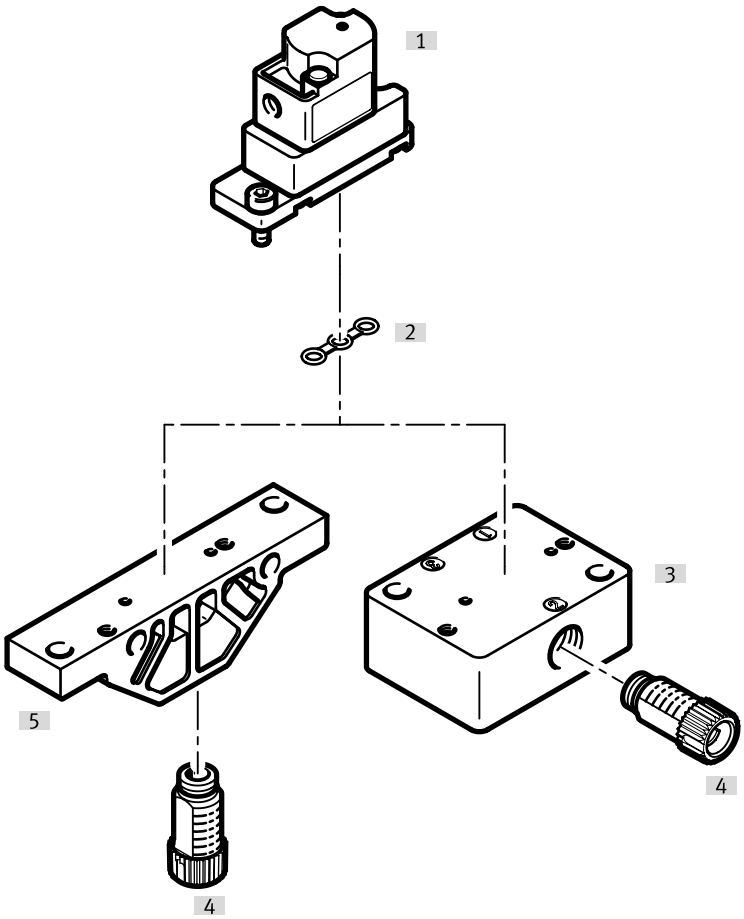

Phụ kiện			→ Trang/Internet
	Loại/mã đơn hàng	Miêu tả	
[1]	Van khí nén	VZDB	–
[2]	Phớt	VAVC-K2	10
[3]	Dải kết nối, đầu nối ở bên	VABS-K2-10S	10
[4]	Mối nối vít	NLFA-D	11
[5]	Dải kết nối, cổng nối bên dưới	VABS-K2-10B	10

Kích thước

Kích thước – Van khí nén VZDB Tải xuống dữ liệu CAD www.festo.com

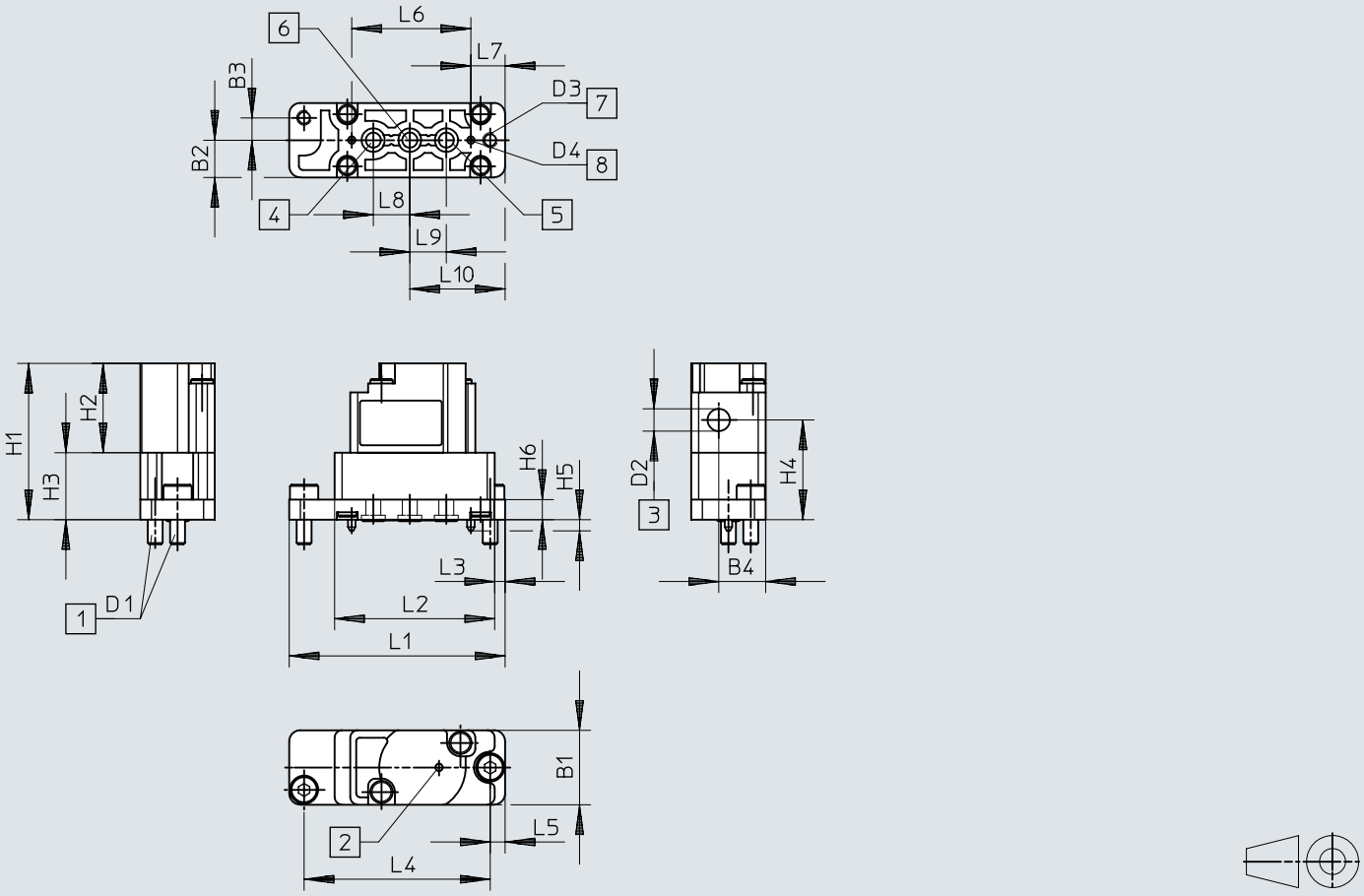

[1] Vít gắn
[2] Lỗ thở
[3] Cổng nối khí điều khiển
[4] Cổng nối 3
[5] Cổng nối 1
[6] Cổng nối 2
[7] Lỗ gắn
[8] Chốt mã hóa

	B1	B2	B3	B4	D1	D2	D3 Ø	D4 Ø	H1	H2	H3	H4	H5	H6
VZDB	10	5	3	6,3	0,4	0,5	2,1	1	21	12	9	13,4	1,5	2,7

	L1	L2	L3	L4	L5	L6	L7	L8	L9	L10
VZDB	29	21,5	1,4	25	2	16	4,6	4,9	4,9	12,8

Kích thước

Kích thước – Dải kết nối VABS-K2-10B-... Tải xuống dữ liệu CAD www.festo.com

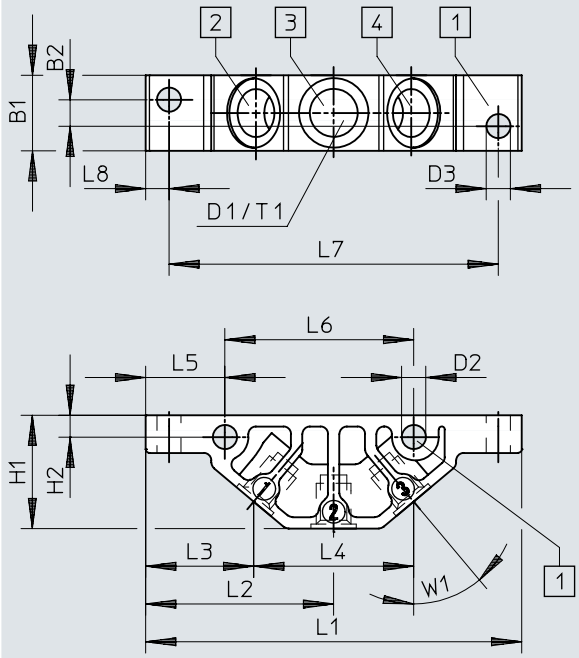

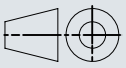

[1] Lỗ gắn
[2] Cổng nối 1
[3] Cổng nối 2
[4] Cổng nối 3

	B1	B2	D1	D2 Ø	D3 Ø	H1	H2	L1	L2	L3	L4	L5	L6	L7	L8	T1	W1
VABS-K2-10B-16-M6-P	10	3,5	M6	3,2	3,2	15	2,9	49,8	24,9	14,3	21,2	10,5	25	43,6	3,1	6	40°
VABS-K2-10B-16-U14-P			1/4-28 UNF														

Kích thước

Kích thước – Dải kết nối VABS-K2-10S-... Tải xuống dữ liệu CAD www.festo.com

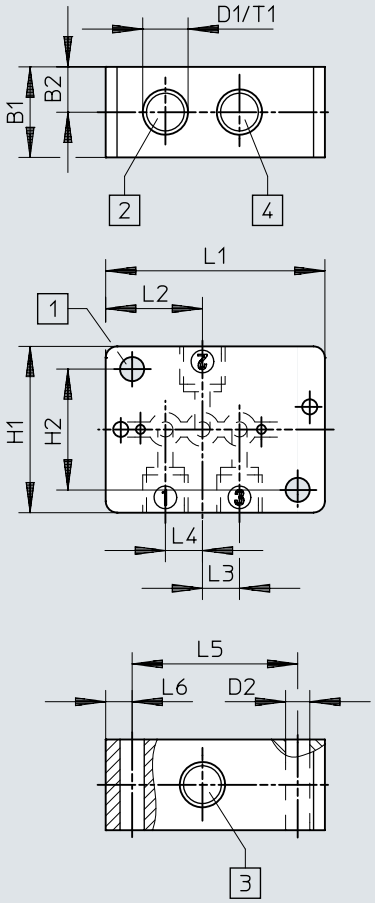

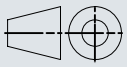

[1] Lỗ gắn
[2] Cổng nối 1
[3] Cổng nối 2
[4] Cổng nối 3

	B1	B2	D1	D2 Ø	H1	H2	L1	L2	L3	L4	L5	L6	T1
VABS-K2-10S-16-M6-P	12	6	M6	3,2	22	16	29	12,8	4,9	4,9	21,9	3,5	6
VABS-K2-10S-16-U14-P			1/4-28 UNF										

Thông tin đặt hàng

Van khí nén VZDB

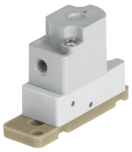

Chức năng van	Vật liệu của phớt	Số bộ phận	Loại
2/2 đóng ổn định đơn	EPDM	**8122795**	**VZDB-F10-M22C-16-M3-PE**
	FFPM	**8122797**	**VZDB-F10-M22C-16-M3-PF**
	FPM	**8122796**	**VZDB-F10-M22C-16-M3-PV**
Van 3/2 một coil , đóng/mở	EPDM	**8122798**	**VZDB-F10-M32-16-M3-PE**
	FFPM	**8122800**	**VZDB-F10-M32-16-M3-PF**
	FPM	**8122799**	**VZDB-F10-M32-16-M3-PV**

Phụ kiện

Dải kết nối, cổng nối bên dưới

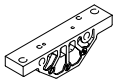

Cổng nối chất lỏng	Kích thước	Số bộ phận	Loại
Ren trong 1/4-28 UNF-2B	10	**8122826**	**VABS-K2-10B-16-U14-P**
Ren trong M6		**8122825**	**VABS-K2-10B-16-M6-P**

Dải kết nối, đầu nối ở bên

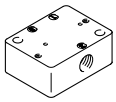

Cổng nối chất lỏng	Số bộ phận	Loại
Ren trong 1/4-28 UNF-2B	**8122828**	**VABS-K2-10S-16-U14-P**
Ren trong M6	**8122827**	**VABS-K2-10S-16-M6-P**

Phớt (bao gồm trong phạm vi phân phối của van), đối với van có kích thước 10 mm, để lắp trên dải kết nối



Vật liệu của phớt	Số bộ phận	Loại
EPDM	**8122829**	**VAVC-K2-S-3-E**
FFPM	**8122831**	**VAVC-K2-S-3-F**
FPM	**8122830**	**VAVC-K2-S-3-V**

Mối nối vít, hệ thống mô đun

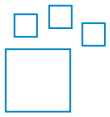

Cổng nối chất lỏng	Cổng nối chất lỏng 2	Vật liệu ngõng vặn vít	Màu sắc	Số bộ phận	Loại
UNF1/4-28	đối với ống mềm Ø ngoài 3 mm, cho ống mềm Ø trong 1,2 mm, cho ống mềm Ø trong 2,1 mm, đối với ống mềm Ø ngoài 1,6 mm (1/16“), đối với ống mềm Ø ngoài 3,2 mm (1/8“)	POM	xanh, vàng, xám, màu xanh lá, màu cam, màu đỏ, màu đen, màu tím, trắng	**8248749**	**NLFA-**

Mối nối vít chữ L, ren ngoài 1/4-28 UNF



Cổng nối chất lỏng	Cổng nối chất lỏng 2	Vật liệu ngõng vặn vít	Kích cỡ gói	Số bộ phận	Loại
UNF1/4-28	đối với ống mềm Ø ngoài 3 mm	PA gia cố	10	**8104286**	**NLFA-D-U14-K3-PP-P10**
		POM		**8248753**	**NLFA-D-U14-K3-PP-POM-RW-BK-P10**
	cho ống mềm Ø trong 1,2 mm	PA gia cố		**8104288**	**NLFA-D-U14-B1.2-PP-P10**
		POM		**8248750**	**NLFA-D-U14-B1.2-PP-POM-RW-BK-P10**
	cho ống mềm Ø trong 2,1 mm	PA gia cố		**8104289**	**NLFA-D-U14-B2.1-PP-P10**
		POM		**8248751**	**NLFA-D-U14-B2.1-PP-POM-RW-BK-P10**
	đối với ống mềm Ø ngoài 1,6 mm (1/16“)	PA gia cố		**8104285**	**NLFA-D-U14-K1.6-PP-P10**
		POM		**8248752**	**NLFA-D-U14-K1.6-PP-POM-RW-BK-P10**
	đối với ống mềm Ø ngoài 3,2 mm (1/8“)	PA gia cố		**8104287**	**NLFA-D-U14-K3.2-PP-P10**
		POM		**8248754**	**NLFA-D-U14-K3.2-PP-POM-RW-BK-P10**

Phụ kiện

Mối nối vít chữ L, ren ngoài M3



Cổng nối khí nén 2	Chiều rộng định mức	Kích cỡ gói	Số bộ phận	Loại
đối với ống mềm bên ngoài Ø 2 mm	0,9 mm	10	**133027**	**QSM-M3-2**
đối với ống mềm Ø ngoài 3 mm	1,6 mm	10	**133001**	**QSM-M3-3-I-R**
		100	**132914**	**QSM-M3-3-I-R-100**
đối với ống mềm bên ngoài Ø 4 mm	1,5 mm	10	**133002**	**QSM-M3-4-I-R**
		100	**132915**	**QSM-M3-4-I-R-100**